

කාලගුණ විද්‍යා දෙපාර්තමේන්තුව

வளிமண்டலவியல் திணைக்களம்

DEPARTMENT OF METEOROLOGY

2022

වාර්ෂික කාර්ය සාධන වාර්තාව

வருடாந்த சாத்திய அறிக்கை

Annual Performance Report

කාර්ය සාධන වාර්තාව
2022

කාලගුණ විද්‍යා දෙපාර්තමේන්තුව

වැය ශීර්ෂ අංකය- 304

2022 වර්ෂය සඳහා කාර්ය සාධන වාර්තාව

ආයතනයේ නම - කාලගුණ විද්‍යා දෙපාර්තමේන්තුව

වැය ශීර්ෂ අංකය- 304

අන්තර්ගතය **පිටු අංකය**

01 පරිච්ඡේදය	**1**
ආයතනික පැතිකඩ/ක්‍රියාවට නැංවීමේ සාරාංශය	**1**
1.1 හැඳින්වීම	3
1.2 ආයතනයේ දැක්ම,මෙහෙවර,අරමුණු	3
1.3 ප්‍රධාන කාර්යයන්	4
1.4 සංවිධාන ව්‍යුහය - කාලගුණ විද්‍යා දෙපාර්තමේන්තුව	5
1.5 දෙපාර්තමේන්තුවේ ප්‍රධාන අංශ හා යටතේ පවතින ප්‍රාදේශීය කාර්යාල	6
1.5.1 දෙපාර්තමේන්තුවේ ප්‍රධාන අංශ	6
1.5.2. දෙපාර්තමේන්තුව යටතේ පවතින ප්‍රාදේශීය කාර්යාල	9
1.6 දෙපාර්තමේන්තුව යටතේ පවතින අරමුදල්	10
1.7 විදේශ අධාර ලබන ව්‍යාපෘතිවල තොරතුරු	10
02 පරිච්ඡේදය	**13**
ප්‍රගතිය හා ඉදිරි දැක්ම	**13**
2.1 කාලගුණ විද්‍යා දෙපාර්තමේන්තුවේ අනාවැකි කරන අංශයේ ප්‍රගතිය	15
2.2 පර්යේෂණ අංශය සහ දේශගුණ විපර්යාස අධ්‍යයන කේන්ද්‍රය	17
2.3. වර්ෂාපතන, දත්ත, දේශගුණ, උපකරණ , දත්ත සැකසුම් හා සංරක්ෂණ අංශ හා බාහිර කාර්යාල වල ප්‍රගතිය	19
2.3.1 දත්ත අංශයේ ප්‍රගතිය	19
2.3.2 දත්ත සැකසුම් හා සංරක්ෂණ අංශය	19
2.3.3 වර්ෂාපතන අංශයේ ප්‍රගතිය	20
2.3.4 දේශගුණ අංශයේ ප්‍රගතිය	20
2.3.5 උපකරණ අංශයේ ප්‍රගතිය	20
2.3.6 බාහිර කාර්යාල වල ප්‍රගතිය	21
2.4 අභියෝග	23
2.5 ඉදිරි ඉලක්ක	24
03 පරිච්ඡේදය	**25**
2022 දෙසැම්බර් 31 දිනෙන් අවසන් වසර සඳහා වන සමස්ත මූල්‍ය කාර්ය සාධනය	**25**

3.1 මූල්‍ය කාර්ය සාධන ප්‍රකාශය 27

3.2 මූල්‍ය තත්ත්වය පිළිබඳ ප්‍රකාශය 28

3.3 මුදල් ප්‍රවාහ පිළිබඳ ප්‍රකාශය 29

3.4 මූල්‍ය ප්‍රකාශ සටහන් 30

3.5 ආදායම් එකතු කිරීමේ කාර්ය සාධනය 30

3.6 වෙන් කරන ලද ප්‍රතිපාදන උපයෝගී කර ගැනීමේ කාර්ය සාධනය 30

3.7 මු.රෙ. 208 ප්‍රකාරව, වෙනත් අමාත්‍යාංශ/ දෙපාර්තමේන්තු වල නියෝජිතයෙකු ලෙස මෙම දෙපාර්තමේන්තුවට / දිස්ත්‍රික් ලේකම් කාර්යාලයට / පළාත් සභාවට ප්‍රදානය කරන ලද ප්‍රතිපාදන 30

3.8 මූල්‍ය නොවන වත්කම් වාර්තා කිරීමේ කාර්ය සාධනය 31

3.9 විගණකාධිපතිවරයාගේ වාර්තාව 31

04 පරිච්ඡේදය 33

කාර්ය සාධන දර්ශක 33

4.1 ආයතනයේ කාර්ය සාධන දර්ශක (ක්‍රියාකාරී සැලැස්ම මත පදනම්ව) 35

05 පරිච්ඡේදය 37

තිරසර සංවර්ධන අරමුණු සපුරා ගැනීමේ කාර්ය සාධනය 37

5.1 හඳුනා ගන්නා ලද අදාළ තිරසාර සංවර්ධන අරමුණු 39

5.2 තිරසර සංවර්ධන ඉලක්ක සපුරා ගැනීමේ ජයග්‍රහණ හා අභියෝග සැකෙවින් 41

5.2.1 තිරසර සංවර්ධන ඉලක්ක 41

5.2.2. තිරසර සංවර්ධන ඉලක්ක සපුරා ගැනීමේ අභියෝග 47

06 පරිච්ඡේදය 49

මානව සම්පත් පැතිකඩ 49

6.1 සේවක සංඛ්‍යා කළමනාකරණය (2022.12.31 දිනට කාර්ය මණ්ඩලය) 51

6.2 ආයතනයේ කාර්ය සාධනය උදෙසා මානව සම්පත් හිඟය හෝ අතිරික්තය බලපානු ලැබ ඇති ආකාරය 51

6 .3 මානව සම්පත් සංවර්ධනය 52

07 පරිච්ඡේදය 57

අනුකූලතා වාර්තාව 57

1 පරිච්ඡේදය

ආයතනික පැතිකඩ/ක්‍රියාවට නැංවීමේ සාරාංශය

1.1 හැඳින්වීම

ආරක්ෂක අමාත්‍යාංශ විෂය පථය යටතේ පවත්නා පැරණිතම ආයතනයක් වන කාලගුණ විද්‍යා දෙපාර්තමේන්තුවෙහි මූලාරම්භය පිළිබඳව සැලකීමේදී මුලින්ම මෙරට තුල විධිමත්ව කාලගුණ විද්‍යා නිරීක්ෂණ කටයුතු සිදු කිරීම 1867 වසරේදී මිනින්දෝරු දෙපාර්තමේන්තුව යටතේ ආරම්භ විය. පසුව 1909 දී කාලගුණ විද්‍යාත්මක කටයුතු සඳහා කොළඹ නිරීක්ෂණාගාරය නමින් වෙනම අංශයක් වර්තමාන කාලගුණ විද්‍යා දෙපාර්තමේන්තු පරිශ්‍රය තුල පිහිටුවීම සිදු විය. කාලගුණික සහ දේශගුණික සේවා ලබාදීමේ මූලික අරමුණ ඇතිව එම කොළඹ නිරීක්ෂණාගාරය 1948 වසරේදී ස්වාධීන දෙපාර්තමේන්තුවක් බවට පත් කරන ලදි. වර්තමානය වන විට කාලගුණ විද්‍යාව සහ දේශගුණ විද්‍යාව ආශ්‍රිත සේවා සැපයීමේ රජයේ ව්‍යවස්ථාපිත ආයතනය වශයෙන් කාලගුණ විද්‍යා දෙපාර්තමේන්තුව කටයුතු කරයි. කාලගුණ ව්‍යසන සහ සුනාමි පිළිබඳව පූර්ව අනතුරු ඇඟවීම් සඳහා බලය ලත් ජාතික ආයතනය වනුයේද කාලගුණ විද්‍යා දෙපාර්තමේන්තුවයි.

1.2 ආයතනයේ දැක්ම,මෙහෙවර,අරමුණු

දැක්ම

තිරසර ලෙස සංවර්ධිත ශ්‍රී ලංකාවක් උදෙසා කාලගුණය සහ දේශගුණය පිළිබඳ සේවාවන් සපයන ශ්‍රී ලංකාවේ විශිෂ්ඨතම බුද්ධි මධ්‍යස්ථානය වශයෙන් පැවතීම.

මෙහෙවර

ජාතික ශුභ සිද්ධියට සහ අන්තර්ජාතික ප්‍රමිතීන්ට අනුකූල වෙමින් රාජ්‍ය ආයතන වලට, පෞද්ගලික අංශයේ ආයතන වලට සහ මහජනයාට කාලගුණ විද්‍යාව, ගුවන් කාලගුණ විද්‍යාව, සමුද්‍ර කාලගුණ විද්‍යාව, ජල කාලගුණ විද්‍යාව, කෘෂි කාලගුණ විද්‍යාව, දේශගුණ විද්‍යාව සහ සීමිත වූ තාරකා විද්‍යාව පිළිබඳ සේවාවන් සැපයීම.

අරමුණු

- විවිධ ක්ෂේත්‍ර වලට අදාළව සිදුවන බලපෑම පාදක කරගත් ස්ථානය හා වේලාව වඩා නිරවද්‍ය වූ කාලගුණ අනාවැකි සේම කාලගුණ අනතුරු ඇගවීම් සැපයීම.
- ඍතු අනාවැකිකරණය විශේෂයෙන්ම කෘෂිකර්මාන්තයට අදාළ වන සේ නිකුත් කර එම අනාවැකි නිතිපතා යාවත්කාලීන කිරීම.
- රජයේ දිගුකාලීන සංවර්ධන කටයුතු පහසුකර ගැනීම සඳහා එම සංවර්ධන කටයුතු නිසි පරිදි සැලසුම් කර ගැනීමට අවශ්‍ය දේශගුණික අනාවැකි වඩා විශ්වාසනීය තත්ත්වයකට ගෙන ඒම.
- දෙපාර්තමේන්තුවේ සියලු යටිතල පහසුකම් අන්තර්ජාතික තත්ත්වයට ගැලපෙන පරිදි නවීකරණය කිරීම

1.3 ප්‍රධාන කාර්යයන්

- සාමාන්‍ය ජනතාවට සහ කෘෂිකර්මය, බලශක්ති, ධීවර, නාවික, රක්ෂණ, සහ අනෙකුත් අංශ සඳහා කාලගුණ විද්‍යා සහ දේශගුණික සේවා සැපයීම.
- අයහපත් කාලගුණය (සුළිසුළං, අධික වර්ෂාව, අකුණු, අධික සුළං...ආදිය ඇතුළුව) සහ සුනාමි පිළිබඳ අනතුරු ඇඟවීම් සහ උපදේශන සැපයීම.
- ගුවන් කාලගුණ සේවා සැපයීම.
- දේශගුණික දත්ත සමුදායන් නඩත්තු කිරීම.
- ජාතික සංවර්ධන සහ පර්යේෂණ අරමුණු සඳහා කාලගුණ විද්‍යා සහ දේශගුණ විද්‍යා සේවා සහ දත්ත සැපයීම.
- කාලගුණ විද්‍යාව, දේශගුණ විද්‍යාව, දේශගුණික විපර්යාස සහ ඒ ආශ්‍රිත විෂයයන් පිළිබඳ අධ්‍යයනය සහ පර්යේෂණ දිරිමත් කිරීම.
- කාලගුණය, දේශගුණය සහ දේශගුණික විපර්යාස තේමා ක්ෂේත්‍ර පිළිබඳ මහජනතාව දැනුවත් කිරීමේ වැඩසටහන් සංවිධානය කිරීම සහ දායක වීම.
- පාසල් ළමුන්, ප්‍රතිපත්ති සහ තීරණ ගන්නන් ඇතුළු උනන්දුවක් දක්වන කණ්ඩායම් සඳහා අධ්‍යාපනික සහ පුහුණු වැඩසටහන් සහ වැඩමුළු, අනිවාර්ය තේමා ක්ෂේත්‍ර පිළිබඳව සංවිධානය කිරීම සහ දායක වීම.
- ප්‍රදර්ශන භාණ්ඩ සහ සම්පත් පිරිස් සමඟ ප්‍රදර්ශන සඳහා දායක වීම.
- ඉල්ලීම මත විශේෂිත කාලගුණ විද්‍යා සහ දේශගුණික සේවා සැපයීම.
- සීමිත තාරකා විද්‍යාත්මක (හිරු, චන්ද්‍ර, ග්‍රහලෝක සහ උදම්) සහ භෞමික චුම්භකත්වය සම්බන්ධ සේවා සැපයීම.

1.4 සංවිධාන ව්‍යුහය - කාලගුණ විද්‍යා දෙපාර්තමේන්තුව

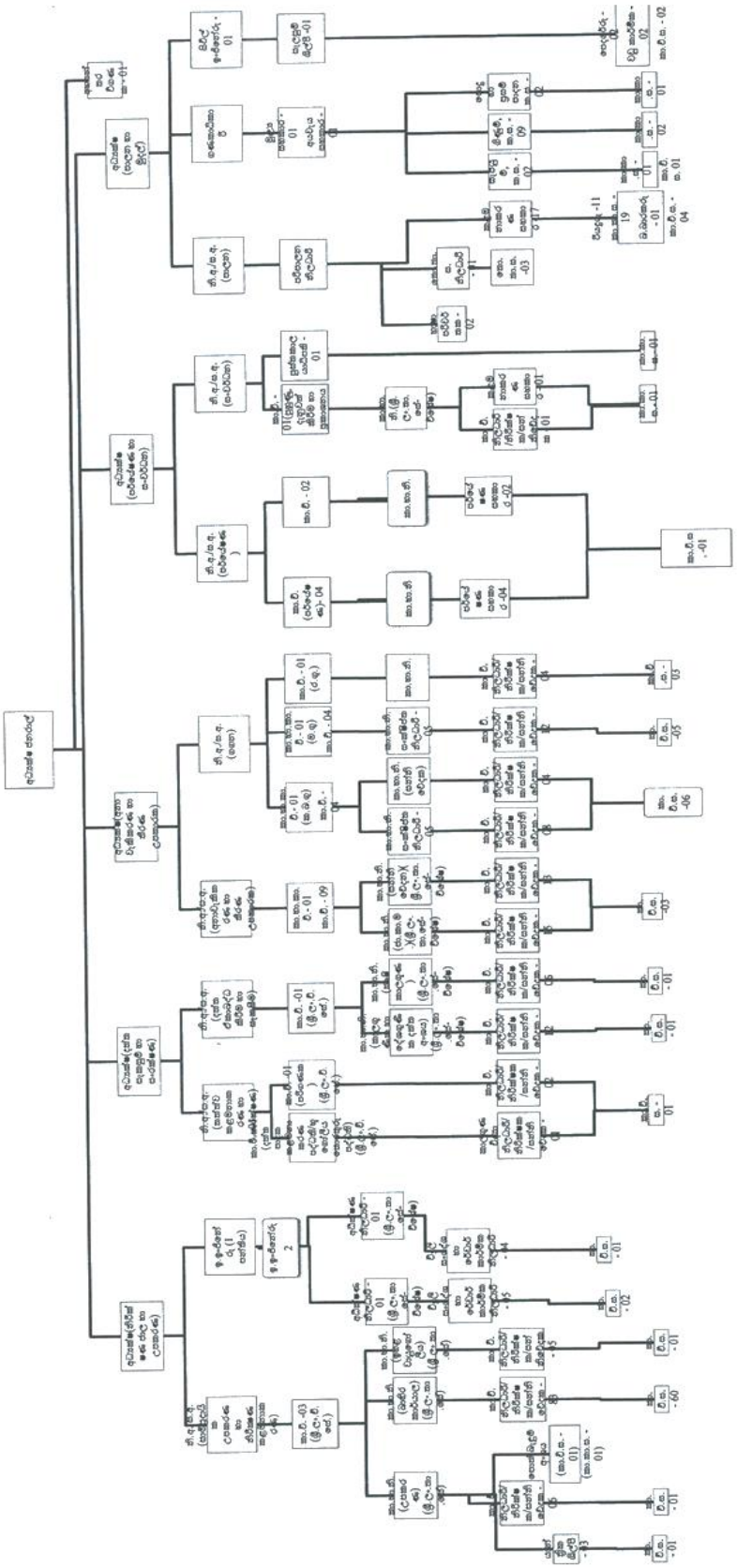

1.5 දෙපාර්තමේන්තුවේ ප්‍රධාන අංශ හා යටතේ පවතින ප්‍රාදේශීය කාර්යාල

1.5.1 දෙපාර්තමේන්තුවේ ප්‍රධාන අංශ

අනු අංකය	ප්‍රධාන අංශය	උප අංශය	වගකීම්
01	ප්‍රාදේශීය කාර්යාල සහ දේශගුණික විපර්යාස අධ්‍යයනය	දේශගුණික අංශය	කලාපීය ස්ථාන සම්බන්ධීකරණය සහ කළමනාකරණය, තත්ත්ව පාලනය සහ කාලගුණ විද්‍යා දත්ත සංරක්ෂණය කිරීම
		දත්ත අංශය	ස්වයං-චාර්තාගත කාලගුණ විද්‍යා උපකරණ වලින් ගන්නා දත්තවල තත්ත්ව පාලනය, සැකසීම සහ සංරක්ෂණය
		කෘෂි කාලගුණ විද්‍යා අංශය	කෘෂි කාලගුණ විද්‍යා ජාලය සම්බන්ධීකරණය, සහ තත්ත්ව පාලනය සහ කෘෂි කාලගුණ දත්ත සංරක්ෂණය
		පර්යේෂණ අංශය	කාලගුණ විද්‍යාත්මක හා දේශගුණ විද්‍යාත්මක පර්යේෂණ පැවැත්වීම
		දේශගුණ අධ්‍යයන මධ්‍යස්ථානය	දේශගුණික විපර්යාස සම්බන්ධ කටයුතු සිදු කිරීම
		ගුවන් තොටුපල කාලගුණ විද්‍යා කාර්යාල	ගුවන් සේවා කාලගුණ විද්‍යාව සඳහා උපකාර කිරීම සඳහා ජාත්‍යන්තර සිවිල් ගුවන් සේවා සංවිධානය (ICAO) සහ ලෝක කාලගුණ විද්‍යා සංවිධානයේ (WMO) රෙගුලාසිවලට අනුකූලව කාලගුණ විද්‍යාත්මක දත්ත/තොරතුරු සැපයීම
		NWP	සංඛ්‍යාත්මක කාලගුණ අනාවැකි නිකුත් කිරීම, සංඛ්‍යාත්මක කාලගුණ අනාවැකි වැඩිදියුණු කිරීම, කාලගුණවිද්‍යා දෙපාර්තමේන්තුවේ ජා.කා.ම. , කෘෂිකාලගුණ අංශය වැනි අංශ සඳහා

			සංඛ්‍යාත්මක කාලගුණ අනාවැකි ලබා දීම, කාලගුණ අනාවැකි සඳහා මාර්ගෝපදේශ වැඩිදියුණු කිරීම හා ජා.කා.ම. වෙත ලබා දීම සංඛ්‍යාත්මක කාලගුණ අනාවැකි අවශ්‍යතාවය අනුව බාහිර පාර්ශ්වයන් වෙත ලබාදීම
02	සැලසුම් සහ සංවර්ධන අංශය	සැලසුම් සහ ව්‍යාපෘති අංශය	සැලසුම් කිරීම, ප්‍රගති අධීක්ෂණ සහ වාර්තා කිරීම, වාර්ෂික පරිපාලන සහ කාර්ය සාධන වාර්තාව, SDGs සම්බන්ධීකරණය සහ අධීක්ෂණය
		දත්ත සැකසුම් හා සංරක්ෂණ අංශය	කාලගුණවිද්‍යා දත්ත පරිගණක ආකෘතිවල තත්ත්ව පාලනය සහ සංරක්ෂණයකිරීම, දේශගුණික දත්ත ගබඩාවක් නඩත්තුකිරීම, බාහිර පාර්ශ්ව වෙත කාලගුණ දත්ත නිකුත්කිරීම, දෙපාර්තමේන්තුවේ වෙබ්අඩවිය පවත්වාගෙන යාම සහ නවීකරණය කිරීම
		වාර්තා කාමර	වාර්තා කාමර කළමනාකරණය
		ප්‍රවාහන අංශය	වාහන නඩත්තුව හා ප්‍රවාහන කටයුතු
03	කාලගුණ අනාවැකි සහ තීරණ සහාය	ජාතික කාලගුණ විද්‍යා සහ පූර්ව අනතුරු ඇඟවීමේ මධ්‍යස්ථානය	කාලගුණ දත්ත සැකසීම සහ විශ්ලේෂණය, කාලගුණ අනාවැකි සහ බෙදා හැරීම, ජාතික සුනාමි සහ කාලගුණ අනතුරු පූර්ව අනතුරු ඇඟවීමේ මධ්‍යස්ථානය ලෙස ක්‍රියා කිරීම
		සන්නිවේදන අංශය සහ සමුද්‍ර අනාවැකි	කාලගුණ දත්ත / නිරීක්ෂණ හුවමාරු කිරීම; කාලගුණ අනාවැකි සහ පූර්ව අනතුරු ඇඟවීම් බෙදා හැරීම

		කාලගුණ අනාවැකි සහ ආපදා කළමනාකරණය	කාලගුණ අනාවැකිය, බලපෑම් මත කාලගුණ අනාවැකිය, ආපදා කළමනාකරණය සහ අකුණු අධ්‍යයන මධ්‍යස්ථානය ජාත්‍යන්තර ආපදා ආශ්‍රිත ක්‍රියාකාරකම් සහ විමසුම් සඳහා සහයෝගිතාව
04	පුහුණු සහ JICA	උපකරණය අංශය	සාම්ප්‍රදායික කාලගුණ විද්‍යා උපකරණ ක්‍රමාංකනය කිරීම සහ නඩත්තු කිරීම, ස්වයංක්‍රීය කාලගුණ විද්‍යා උපකරණ ක්‍රමාංකනය කිරීම සහ නඩත්තු කිරීම, බාහිර පාර්ශ්වයන්ගේ ඉල්ලීම් මත කාලගුණ විද්‍යා උපකරණ ක්‍රමාංකනය කිරීම සහ නඩත්තු කිරීම සහ වඩු වැඩ සහ තාක්ෂණික කටයුතු සහ ප්‍රදර්ශන සඳහා සහාය වීම
		වර්ෂාපතන අංශය	සියලුම වර්ෂාපතන ස්ථාන සම්බන්ධීකරණය සහ අධීක්ෂණය, නව වර්ෂාපතන ස්ථාන පිහිටුවීම, වර්ෂාව මැනීමට ස්වේච්ඡා නිරීක්ෂකයින් පුහුණු කිරීම
		JICA ව්‍යාපෘති	ඩොප්ලර් කාලගුණ රේඩාර් ජාලය සහ ධාරිතාව ගොඩනැගීමේ (JICA) ව්‍යාපෘතිය ස්ථාපිත කිරීම
		රේඩාර් අංශය	ඉහළ වායුගෝලීය නිරීක්ෂණ, එවැනි දත්ත සංරක්ෂණය කිරීම
		විදුලි හා විද්‍යුත්	විදුලි හා විද්‍යුත් උපකරණ අලුත්වැඩියාව හා නඩත්තු කිරීම,ස්වයංක්‍රීය කාලගුණ විද්‍යා පද්ධතිය සහ චන්ද්‍රිකා දත්ත ලබාගැනීමේ පද්ධතිය නඩත්තු කිරීම
		පුහුණු අංශය	දෙපාර්තමේන්තු නිලධාරීන් පුහුණු කිරීම, දෙපාර්තමේන්තු හා කඩඉම් විභාග පැවැත්වීම

		දැනුවත් කිරීමේ අංශය	දෙපාර්තමේන්තුව නැරඹීමට පැමිණෙන පාසැල් සිසුන් කාලගුණය සම්බන්ධ දැනුවත් කිරීම, වෙනත් ආයතන වලින් දෙපාර්තමේන්තුව නැරබීමට පැමිණෙන පුද්ගලයන්ට අවශ්‍ය සම්බන්ධීකරණය සිදුකිරීම, බාහිර පාර්ශවයන් විසින් කාලගුණය සම්බන්ධ දැනුවත් කිරීම් ඉල්ලා ඇති විටදී එම වැඩසටහන් සංවිධානය කිරීම, බාහිර පාර්ශවයන් විසින් කාලගුණය සම්බන්ධ දැනුවත් කිරීම් සංවිධානය කර ඇති විටදී ඒ සඳහා සුදුසු සම්පත් දායකයන් ලබාදීම
05	පාලන හා මූල්‍ය	ආයතන අංශය	කාර්ය මණ්ඩලය සම්බන්ධ ආයතනික කටයුතු
		මූල්‍ය අංශය	මූල්‍ය කටයුතු
		ප්‍රසම්පාදන අංශය	ප්‍රසම්පාදන, ගබඩා කිරීම්, බෙදාහැරීම්
		ප්‍රවාහන අංශය	වාහන නඩත්තුව හා ප්‍රවාහන කටයුතු
		ගබඩා	ගබඩා කිරීම සහ හැසිරවීම ද්‍රව්‍ය, කොටස් වාර්තා නඩත්තු කිරීම
		සාමන්‍ය	සාමන්‍ය පරිපාලනය
		සැපයුම්	සැපයුම් සහ සුභසාධනය
06	අභ්‍යන්තර විගණන	අභ්‍යන්තර විගණන	අභ්‍යන්තර විගණන සැලැස්ම, අභ්‍යන්තර විගණන සහ විගණන විමසුම්

1.5.2. දෙපාර්තමේන්තුව යටතේ පවතින ප්‍රාදේශීය කාර්යාල

කටුනායක, මත්තල, රත්මලාන, යාපනය, අනුරාධපුරය, බදුල්ල, බණ්ඩාරවෙල, මඩකලපුව, හම්බන්තොට, කටුගස්තොට, කුරුණෑගල, මහඉලුප්පල්ලම, මන්නාරම, මොණරාගල, නුවරඑළිය, පොළොන්නරුව, පොතුවිල්, පුත්තලම, රත්නපුර, ත්‍රිකුණාමලය, ගාල්ල, වවුනියාව,මුලතිව්.

1.6 දෙපාර්තමේන්තුව යටතේ පවතින අරමුදල්

මහ භාණ්ඩාගාරයේ ගිණුමෙන් ලැබෙන මුදලින් නඩත්තු වේ. අරමුදල් නොමැත.

1.7 විදේශ අධාර ලබන ව්‍යාපෘතිවල තොරතුරු

වෙනත් රාජ්‍යයන් / සංවර්ධන පාර්ශවකරුවන් හා වෙනත් විදේශ ආයතන වෙතින්

2022 වර්ෂයේ විදේශ ප්‍රදාන පිළිබඳ විස්තර

විදේශ ප්‍රදාන ලබාදුන් රට හෝ ආයතනය	විදේශ ප්‍රදාන ගිවිසුම් අංකය	විස්තරය (ප්‍රදානය ලබාදුන් හේතුව)	මුදල්, භාණ්ඩ හෝ සෘජු ගෙවීමක්ද යනවග	විදේශ ප්‍රදාන වටිනාකම		ව්‍යාපෘති කාල සීමාව (වසර)
				රුපියල්	විදේශ මුදල්	
WFP	WFP CSP-2018-2022	කාලගුණ අනාවැකි කරණය වැඩි දියුණු කිරීම සදහා ගණිතමය ආකෘති අනාවැකි වැඩි දියුණු කිරීම සදහා server පරිසනකයක් ලබා දීම	භාණ්ඩ	36,361,348.05		5
		බාහිර කාර්යාල මගින් නිරීක්ෂණය කරනු ලැබූ කාලගුණ දත්ත සංනිවේදනය කාර්යක්ෂම කිරීම සදහා සපයනු ලැබූ පරිගණක උපාංග සහ ප්‍රධාන කාර්යාලයේ අකුණු අනතුරු මගින් වන හානිය අවම කිරීම සදහා අකුණු ආරක්ෂණ උපාංග මිලදී ගැනීමට	මුදල්	4,153,276.60		5

	WFP/LMCS	දෙපාර්තමේන්තු නිලධාරීන් සඳහා ලබා දුන් GIS /LINUX /Photoshop /Illustrator පුහුණු පාඨමාලා / භාහිර කාර්යාල වල නිලධාරින් සඳහා මූලික පරිගණක පුහුණු පාඨමාලාව සඳහා ගෙවීමට	මුදල්	290,000.00		5
UNDP	GCF-CRIWMP	කාලගුණ අනාවැකි කරණය වැඩි දියුණු කිරීම සඳහා පරිගණක උපාංග scanner/printer/projector..etc	භාණ්ඩ	15,779,755.00		7

- ECMWF – European Center for Medium Range Weather Forecasting
- UNDP - එක්සත් ජාතීන්ගේ සංවර්ධන වැඩසටහන
- DOM - කාලගුණ විද්‍යා දෙපාර්තමේන්තුව
- World Bank - ලෝක බැංකුව
- GCF – Green Climate Fund
- AWS - ස්වයංක්‍රිය කාලගුණ දත්ත පද්ධති GIS – Geo Information System
- CRIP-Climate Resilience Improvement Project

02 පරිච්ඡේදය

ප්‍රගතිය හා ඉදිරි දැක්ම

2.1 කාලගුණ විද්‍යා දෙපාර්තමේන්තුවේ අනාවැකි කරන අංශයේ ප්‍රගතිය

- ජාතික කාලගුණ විද්‍යා මධ්‍යස්ථානය (NMC) යටතේ ස්ථාපිතව පැවති සංඛ්‍යාත්මක කාලගුණ පුරෝකතන අංශය නව ස්ථානයක ස්ථාපිත කිරීම.
- ECMWF මොඩලයේ වැඩිදියුණු කරන ලද high resolution පුරෝකතන දත්ත බාගත කිරීමේ ක්‍රියාවලිය ආරම්භ කල අතර එමගින් කාලගුණ විද්‍යා පුරෝකතනයන් නිර්මාණය කිරීමේ කාර්යය ආරම්භ කරන ලදී. මෙහිදී කෙටිකාලීන, මධ්‍යකාලීන කාලගුණ විද්‍යා පුරෝකතනයන්, කෘෂිකර්ම අංශය, ධීවර හා නාවුක කටයුතු සඳහා, ගුවන්කාලගුණ කටයුතු සඳහා අවශ්‍ය පුරෝකතනයන් නිර්මාණයන් සිදුකිරීම.
- Web Portal සඳහා සෑම පැය 3කට වරක් ස්වයංක්‍රියව පුරෝකතන දත්ත යැවීම සඳහා ක්‍රමවේදයන් සකස්කිරීම.
- ECMWF සහ WRF මොඩලයන්ගේ පුරෝකතන නිරවද්‍යතාවයන් පිළිබඳ අධ්‍යයන කටයුතු සිදුකිරීම.
- Rainfall Interpolation ක්‍රමවේදයන් පිළිබඳ අධ්‍යයන් තුලින් වඩා නිවැරදි Rainfall Interpolation ක්‍රමවේදය පිළිබඳ අධ්‍යයන කටයුතු සිදුකිරීම.
- 2022 වසරේ කාලගුණික ස්වාභාවික උපද්‍රව, දැඩි සුළං, අධික වර්ෂාපතනය, හා අකුණු පිළිබඳ අනාවැකි, පුර්ව අනතුරු ඇඟවීම්, අවවාදාත්මක නිවේදන / අනතුරු ඇඟවීම් නිසි ලෙස නිකුත් කිරීමට නිකුත් කිරීම ට හැකිවීය. මේ සඳහා මධ්‍යම පරාස කාලගුණ අනාවැකි සඳහා යුරෝපීය මධ්‍යස්ථානයේ (ECMWF) ගණිතමය ආකෘති දත්ත , ECMWF විශේෂ නිෂ්පාදනයක් (Products) වන ආන්තික වර්ෂාපතන දර්ශකය (Extreme Precipitation Index), ආන්තික තද සුළං දර්ශකය (Extreme wind gust Index), කාලගුණ විද්‍යා දෙපාර්තමේන්තුවේ ගණිතමය අනාවැකි කරන අංශය මගින් නිපදවන WRF ගණිතමය ආකෘතියේ දත්ත, අනෙතුන් ගෝලීය ගණිතමය ආකෘති වල දත්ත වර්ෂාපතනයේ තීව්‍රතාවය පිළිබඳ ස්වයංක්‍රීය වර්ෂාමාන වල තථ්‍ය කාලීන දත්ත තොරතුරු ඉවහල් විය.
- කාලගුණ විද්‍යා දෙපාර්තමේන්තුව විසින් සාමාන්‍ය ජනතාවට, ආපදා කළමනාකරණ බලධාරීන්ට සහ ධීවර දෙපාර්තමේන්තුවට නිසි කලට නිකුත් කල පූර්ව අනතුරු ඇඟවීම් මගින් ජීවිත හානි අවම කිරීම මෙන්ම පෙර සුදානම නිසි ලෙස සිදුකිරීමට හැකි වීම මගින් ආපදා හානිය අවම කිරීමට හැකි විය.
- වර්ල්ඩ් විෂන් ආයතනය මගින් අපදා අවම කිරීමේ ව්‍යාපෘතියක් හරහා මන්නාරම් දිස්ත්‍රික්කයේ ස්වයංක්‍රීය වර්ෂාමාන 2ක් සවි කරන ලදී

- සුනාමි අනතුරු ඇඟවීමේ විකල්ප මධ්‍යස්ථානයක් ලෙස කටුනායකය ගුවන් තොටුපොල කාලගුණ විද්‍යා කාර්යාලයහි සුනාමි නිරීක්ෂණ සහ අනතුරු ඇඟවීමේ පද්ධතිය යාවත්කාලීන කිරීම

- **දත්ත සන්නිවේදන ජාලය නවීකරණය කිරීම**

  දිවයින පුරා විසිරි පවතින ප්‍රාදේශීය විද්‍යා කාලගුණ කාර්යාල මගින් පැය 3 න් 3ට නිරීක්ෂණය කරන කාලගුණ දත්ත දැනට කොළඹ කාලගුණ විද්‍යා කාර්යාලයට ලබා ගනු ලබන්නේ දුරකතන හරහාය. පසුව මෙම දත්ත පරිගණක ගත කරනු ලබන්නේ ද අතිනි. එබැවින් මේ සඳහා අධික පිරිවැයක් සහ කාලය මෙන්ම මිනිස් ශ්‍රමයද වැයවේ. මෙම දත්ත ලොව පුරා සන්නිවේදනය වන අතර ඉතා වැදගත් වේ. මෙම දත්ත කාර්යක්ෂම ලබා ගැනීමට සහ සංරක්ෂණය ඉතා අත්‍යවශ්‍ය කාර්යයකි. මේ සඳහා අන්තර් ජාලය හරහා දත්ත සන්නිවේදන ජාලයක් සැකසීමට අවශ්‍ය පරිගණක සහ අනෙකුත් උපාංග ලෝක අහාර වැඩ සටහන (WFP) අනුග්‍රහයෙන් ලබා දීමට කටයුතු කරන ලදී. 2023 පෙබරවාරි සිට මෙය ක්‍රියාත්මක කරන ලදී. මෙම ක්‍රියාවලිය මගින් මානව සම්පත් අඩුවෙන් භාවිත වන අතර දත්ත සන්නිවේදන කාර්යක්ෂම වේ. එලෙසම දුරකථන සඳහා වැය කරන ලද අධික පිරිවැය අඩු කරගැනීමටද හැකි වනු ඇත.

- කොළඹ ප්‍රධාන කාර්යාලයේ 2022 අප්‍රියෙල් මස (WFP) අකුණු surge නිසා පරිගණක උපාංග වලට සැලකිය යුතු හානියක් සිදුවුණි. එබැවින් කොළඹ ප්‍රධාන කාර්යාලයේ සහ බාහිර කාර්යාලවලට ලබා දුන් ඉහත සඳහන් ඒ පරිගණක උපාංග අකුණු මගින් ආරක්ෂා කිරීම අත්‍යවශ්‍ය විය. ඒ සඳහා මෙන්ම දත්ත සන්නිවේදන ක්‍රියාවලිය අඩපන නොවීම සඳහා රුපියල් මි.4.15 වටිනා අකුණු ආරක්ෂණ උපකරණ ලෝක අහාර වැඩසටහන යටතේ ලබා ගෙන සවිකිරීමට කටයතු යොදන ලදී.
- වසර ගනනක් ඉතා විශාල අඩුවක්ව පැවති ගණිතමය ආකෘති අනාවැකි කරණය දියුණු කිරීම සඳහා අත්‍යවශ්‍ය server පරිසනකයක් ලෝක අහාර වැඩසටහන WFP මගින් ලබා ගැනීමට හැකි වීම විශාල ජයග්‍රහණයකි. මෙහි වටිනාකම රුපියල් මිලියන 37කට ආසන්න විය.
- UNDP/CRIWMP ව්‍යාපෘතිය මගින් කාලගුණ සුහුරු කෘෂි කර්මාන්තයක් සඳහා කාලගුණ සහ දේශගුණ අනාවැකි වැඩි දියුණු කිරීම් සඳහා අවශ්‍ය පරිගණක, scanner ඇතුළු රුපියල් මිලියන් 15.7 ක් පමණ වටිනා උපකරණ ලබා දෙන ලදී. මෙම ලබා දුන් scanner යන්ත්‍ර මගින් පැරණි දිරාපත්වන දත්ත පත්‍රිකා සංරක්ෂිත කිරීම කල හැකි වන අතර අංශ කිහිපයක පවතින දත්ත පත්‍රිකා පරිගණක ගත කිරීම ද බලාපොරොත්තු වේ.
- සෘතුමය සහ දිගුකාලීන අනාවැකි ඵලදායි ආකාරයෙන් ඉදිරිපත් කිරීමෙන් අස්වැන්න හානිය අවම කිරීමට හැකිවීම

- භාෂා ත්‍රිත්වයෙන් මාසිකව දේශගුණ අනාවැකි නිකුත් කරන ලදී.
- කන්නයන් සඳහා වැසි තත්ත්වය පිළිබඳ අනාවැකි නිවැරදිව සහ නියමිත වෙලාවට අදාළ රාජ්‍ය සහ රාජ්‍ය නොවන පාර්ශ්වකරුවන් (කෘෂිකර්මයට සහ ජල කළමනාකරණයට අදාළ) දැනුවත් කිරීමෙන් අස්වනු සහ වගා හානිය අවම කිරීමට අනුග්‍රහය දක්වන ලදී.
- අදාළ පාර්ශවකරුවන් සමග කාලගුණ තත්ත්වය පිළිබඳ මාසිකව අන්තර්ජාලය හරහා සාකච්ජා කිරීම ආරම්භ කිරීමෙන් වඩා ඵලදායි සේවාවක් ලබාදීම ආරම්භ කරන ලදී. එහි සාර්තකත්වය හේතුවෙන් එය එම සාකච්ජාව සති 2 කට වරක් සවිස්තරව රූපමය ආකාරයෙන් ඉදිරිපත් කරයි.
- මෝසම් කතිකාවතේ පාර්ශවකරුවන්ගේ 'ඉදිරි දින කිහිපය සඳහා සවිස්තරව කාලගුණ අනාවැකි' වලට තිබූ ඉල්ලීම අනුව දිනපතා මෙම රූපමය ආකාරයෙන් අනාවැකි ප්‍රධාන පාර්ශවකරුවන් වෙත යැවීම සිදු කරන ලදී. ඒ මගින් ඉදිරි දින වල කාලගුණ තත්ත්වය පිළිබඳ අදහසක් ගැනීමට සහ අවශ්‍ය ඉදිරි ක්‍රියා (ආපදා සඳහා පෙර සුදානමක් සහ කෘෂිකාර්මික කටයුතු සඳහා අවශ්‍ය ඉදිරි ක්‍රියා) මාර්ග ගැනීමට පිටිවහලක් විය. දැනට මෙම අනාවැකි වැඩි දියුණු කරමින් දෙපාර්තමේන්තු වෙබ් අඩවිය මගින් මහජනතාව වෙත ලබා දෙයි.
- මහජනතාවට මෙන්ම අවශ්‍ය පාර්ශ්වකරුවන්ට ස්ථානියව (area specific) සහ තත්‍ය කාලයෙන් (real time) දත්ත ලබාගැනීමට) වඩා පලදායි ආකාරයෙන් කාලගුණ සහ දේශගුණ තොරතුරු ලබා දීමට WEB GIS වෙබ් අඩවිය සහ දුරකථන (Mobile APP) දෘඩාංගය ස්ථාපිත කරන ලදී.
- ගණිතමය ආකෘති වැඩි දියුණු කිරීමට, පර්යේෂණ සහ කාලගුණ දත්ත පරිශීලනය සඳහා අවශ්‍ය පරිගණක සාක්ෂරතාවය ඉහළ නැවීම සඳහා අවශ්‍ය දැනුම වැඩිකරලීම සඳහා අදාළ නිලධාරීනට LINUX /R/photoshop/Illustrator පිළිබඳ පුහුණුවක් ලබාදීම WFP අනුග්‍රහයෙන් සිදු කරන ලදී.
- කාලගුණ විද්‍යඥයින්, නිරීක්ෂක, පරිගණක සහ පර්යේෂණ අංශවල නිලධාරීන් සඳහා impact-based forecasting සඳහා අවශ්‍ය GIS පිළිබඳ පුහුණු වැඩ සටහනක් CRIWMP අනුග්‍රහයෙන් මගින් පැවත්වන ලදී

2.2 පර්යේෂණ අංශය සහ දේශගුණ විපර්යාස අධ්‍යයන කේන්ද්‍රය

2022 වර්ෂයේ පහත සඳහන් ක්ෂේත්‍රයන් ඔස්සේ පර්යේෂණ කටයුතු සිදු කිරීම

- ඉන්දියානු සාගර උණුසුම් වීම 2000-2020 ශ්‍රී ලංකාවේ නිරිතදිග මෝසම් වර්ෂාපතනයට බලපාන ලද අයුරු අධ්‍යනයක් සිදු කරන ලදී

- CLIMpact 2 මගින් 1950-2020 දක්වා ප්‍රධාන කාලගුණ විද්‍යා මධ්‍යස්ථාන 19ක් දේශගුණ දත්ත විශ්ලේෂණය කරන ලදී . ඒ පිළිබඳ පර්යේෂණ පත්‍රිකාවක් සකස් කරමින් පවතී

- නවතම IPCC මගින් නිකුත් කරන ලද දේශගුණ වෙනස්වීම් පුරෝකථන දර්ශනයන් (SSPs) අනුව ශ්‍රී ලංකාවට ගැළපෙන අයුරින් පුරෝකථන පිළියෙල කිරීම සඳහා IWMI සමග එක්ව ක්‍රියා කිරීම ආරම්භ විය

- ලංකාවේ නියග තත්ත්වය නිරීක්ෂණය වැඩි දියුණු කිරීම සහ නියගය අනාවැකිකරණය ආරම්භ කිරීම සඳහා කොළඹ විශ්ව විද්‍යාලය හා එක්ව පර්යේෂණ කිරීම.

- ගෝලීය දේශගුණික මොඩලයන්, මගින් ලබාදෙන ලද ත්‍රෛමාසික නිරීක්ෂිත වර්ෂාපතන හා සංසඳනය කරමින් , ශ්‍රී ලංකාවට එහි ඇති වලංගු භාවය පරීක්ෂා කිරීම.

- අර්ධ, දිගුකාලින අනාවකිකරණය ඒකාබද්ධ කිරීම තුළින් දේශගුණික සේවාව වැඩි දියුණු කිරීම:

- දේශගුණ විපර්යාස පිළිබඳ අන්තර් රාජ්‍ය මණ්ඩලයේ (IPCC) හි දේශීය කේන්ද්‍රය ලෙස දේශගුණ විපර්යාස පිළිබඳ කටයුතු දේශගුණ විපර්යාස පිළිබඳ පැරිස් ගිවිසුමේ 4 වන වගන්තියේ, 12 වන ඡේදයට අනුව, පාර්ශවයන් විසින් සන්නිවේදනය කරන ලද NDCs ජාතික ක්‍රියාකාරී සැලැස්ම සැකසීම සඳහා අවශ්‍ය තොරතුරු ලබා දීම.

පර්යේෂණ ප්‍රකාශන

- **2020 සැප්තැම්බර 1 වෙනි දින වාර්තා වූ කෙටි කාලීන තද වැසි** තත්ත්වයට **හේතු වූ කාලගුණ සංසිද්ධි පිළිබඳ** පර්යේෂණ පත්‍රිකාව Center For Science and Technology of the Non-Aligned and Other developing Countries (NAM S&T Center) ඡ'නලය මගින් **ප්‍රකාශ**යට පත් කරන ලදී.

- පර්යේෂණ සහ සංවර්ධන අංශය සහ දේශගුණ විපර්යාස අධ්‍යන කේන්ද්‍රය මගින් සිදු කරනු ලබන නිත්‍ය රාජකාරී.

නියං තත්ත්වය නිරීක්ෂණ

- නියං තත්ත්වය නිරීක්ෂණ පත්‍රිකාව - Standardized Precipitation Index භාවිතයෙන් නියං තත්ත්ව නිරීක්ෂණය සහ සිතියම් ගත කිරීම. මාසික වර්ෂාපතන දත්ත භාවිතයෙන් පිළිවෙලින් මාස 1, 3,6,9 සහ12 යන කාල රාමු සඳහා නියං තත්ත්ව නිරීක්ෂණය කර එම කාල රාමු සඳහා නියං තත්ත්ව පිළිබඳ මාසික වාර්තාව අදාළ ආයතන වලට යැවීම සිදු කරන ලදී.

- ලංකාවේ නියග තත්ත්ව නිරීක්ෂණය වැඩි දියුණු කිරීම සහ නියගය අනාවැකිකරණය ආරම්භ කිරීම සඳහා කොළඹ විශ්ව විද්‍යාලය හා එක්ව පර්යේෂණ සිදු කරන ලදී.

- WFP අනුග්‍රහයෙන් නියග පිළිබඳ නිරීක්ෂණ සහ අනාවැකි පළකිරීමේ අරමුණෙන් PRISM මෘදුකාංගය ලංකාවට ගැළපෙන පරිදි සැකසීමේ කටයුතු ආරම්භ කරන ලදී.

දිගු කාලීන අනාවැකි ආශ්‍රිත ක්‍රියාකාරකම්

- CPT, FOCUS, CLICK මෘදුකාංගසහ ගෝලීය දේශගුණ ආකෘති සිතියම් භාවිතයෙන් මාසික සහ ත්‍රෛමාසික වර්ෂාපතන හා උෂ්ණත්ව අනාවැකි පිළිබඳ මාසික වාර්තාව අදාළ ආයතන වලට යැවීම සිදු කරන ලදී.
- කාලගුණික මධ්‍යස්ථානයන්හි නිරීක්ෂිත කාලගුණික දත්ත භාවිතයෙන් මාසික වර්ෂාපතන අනාවැකි සත්‍යාපනය කිරීම.
- දේශගුණ විපර්යාස පිළිබඳ අන්තර් රාජ්‍ය මණ්ඩලයේ (IPCC) හි දේශීය කේන්ද්‍රය ලෙස දේශගුණ විපර්යාස පිළිබඳ අධ්‍යයන කේන්ද්‍රය මගින් සිදු කරන ලද ක්‍රියාකාරකම්.
- දේශගුණ විපර්යාස පිළිබඳ අන්තර් රාජ්‍ය මණ්ඩලය (IPCC) මගින් ප්‍රකාශයට පත් කිරීමට නියමිත පහත විශේෂ වාර්ථාවන්හි දේශීය විමර්ශන පිළිබඳව කටයුතු කිරීම.
- දේශගුණ විපර්යාස පිළිබඳ අන්තර් රාජ්‍ය මණ්ඩලය මගින් හඳුන්වාදී ඇති නව සමාජ ආර්ථික සහාග මාර්ග සෙනාරිය (Shared Socioeconomic Pathways (SSPs) scenarios) යටතේ ගෝලීය දේශගුණික මොඩලයන්හි දේශගුණික පුරෝකථන දත්තයන් ශ්‍රී ලංකාවේ ප්‍රාදේශීය මට්ටමින් සවිස්තරාත්මක අවපරිමානගත කිරීම සහ ඒවා විශ්ලේෂනය කිරීම.

2.3. වර්ෂාපතන, දත්ත, දේශගුණ, උපකරණ , දත්ත සැකසුම් හා සංරක්ෂණ අංශ හා බාහිර කාර්යාල වල ප්‍රගතිය

2.3.1 දත්ත අංශයේ ප්‍රගතිය

●අඛන්ඩව දත්ත සටහන් කෙරෙන උපකරණවල (උෂ්ණත්වමාන ප්‍රස්ථාර ආර්ද්‍රතාමාන ප්‍රස්ථාර වර්ෂාපතන ප්‍රස්ථාර පිඩන ප්‍රස්ථාර හා සූර්ය දිප්ත කාඩපත්වල) දත්ත තත්ත්ව පාලනය හා සංරක්ෂණය.

●කාලගුණ විද්‍යා කාර්යාල 23 ක සුළඟේ වේගය හා දිශාව මාසිකව ගණනය කිරීම,කාලගුණ විද්‍යා කාර්යාල 10 ක සූර්ය දිප්ත පැය ගණන පරික්ෂා කිරීම හා සංරක්ෂණය.

●බාහිර පාර්ශවයන් සඳහා දත්ත අලවියෙන් රු.103,920.00ක ආදායමක් 2022 වසරෙදි ලබා ඇත.

2.3.2 දත්ත සැකසුම් හා සංරක්ෂණ අංශය

- කාලගුණ විද්‍යා කාර්යාල 23 මගින් ලබා දෙන දත්ත (දෛනික /මාසික), වර්ෂාපත, උෂ්ණත්ව (උපරිම/අවම),ආර්ද්‍රතාව(දිවා/රාත්‍රි),සුළඟේ වේගය,වළාකුල් ප්‍රමාණය, ගිගිරුම් වාර්තා වූ දින ගණන පරිගණක ගතකර ඇත.

- වර්ෂාමාන ස්ථාන 430 ක දත්ත (දෛනික /මාසික) පරිසනකගත කර ඇත.
- බාහිර කාර්යාල 23 සිට නිරීක්ෂණ දත්ත කොළඹ කාලගුණ විද්‍යා දෙපාර්තමේන්තුවට සම්ප්‍රේෂණය කිරීමට සහ ඒම දත්ත Synop දත්ත ලෙස GTS පද්ධතිය වෙත සම්ප්‍රේෂණය කිරීමට පරිගණක මෘදුකාංගයක් සකස් කිරීම.
- බාහිර පාර්ශවයන් සඳහා දත්ත නිකුත් කිරීම.
    - නිකුත්කර ඇති වාර්තා ගණන - 851
    - ලබා ඇති ආදායම - රු. 27,775,240

2.3.3 වර්ෂාපතන අංශයේ ප්‍රගතිය

- වර්ෂාපතන දත්ත ලබාගැනීම සඳහා දිවයින පුරා ස්ථාපනය කර ඇති වර්ෂාමාන ජාලය මධ්‍යස්ථාන 485 කින් සමන්විත වන අතර ඉන් මධ්‍යස්ථාන 423 කට වැඩි සංඛ්‍යාවකින් වසර පුරාම දත්ත ලබා ගනී. මෙම මධ්‍යස්ථාන රාජ්‍ය මෙන්ම රාජ්‍ය නොවන ආයතන හා ස්වේච්ඡා නිරීක්ෂකයන්ගේ සහයෝගය ඇතිව පවත්වාගෙන යනු ලැබේ.
- වර්ෂාමාපක මධ්‍යස්ථාන 01 ක් නැවත සක්‍රීය කෙරුණි.

2.3.4 දේශගුණ අංශයේ ප්‍රගතිය

- සූර්යයා හා චන්ද්‍රයා උදාවීම, බැසීම හා පහන් දැල්වෙන වේලාව තිරණය කිරීම, ශ්‍රී ලංකාවේ එක් එක් ස්ථානවලට සූර්යයා මුදුන්වීම තාරකාවන්ගේ දෘශ්‍යතාවය, නව සඳු දැකීම,සඳුගේ කලාවන් ග්‍රහණයන්, රාමසාන් උදාවීම හා නිමාවීම පිළිබඳ තත්ත්වයන් ගණනය කිරීම, මෙන්ම අදාළ ආයතන වෙත තොරතුරු ලබාදීම මෙම අංශයේ ප්‍රධාන වශයෙන් සිදුකළ කාර්යන් වේ.
- පොහොය හා රජයේ නිවාඩු දින කමිටුවේ සමාජිකයකු ලෙස ද මෙම අංශයේ සහය ලබා දෙයි.
- මෙම අංශයෙන් දත්ත බාහිර පුද්ගලයන් වෙත ලබා දීමන් රු.135,865.00ක් 2022 වසරේදි අදායමක් ලබා ඇත.

2.3.5 උපකරණ අංශයේ ප්‍රගතිය

- රාජ්‍ය ආයතන හා අර්ධ රාජ්‍ය ආයතන 02 ක් සඳහා ටෙන්ඩර් ලේඛන, තාක්ෂණික වාර්තා, B.O.Q. හා තාක්ෂණික පිරිවිතර සකස් කිරීම පිළිබඳ උපෙදේශන සේවා ලබා දී ඇත.
- දෙපාර්තමේන්තුවේ ඉලෙක්ට්‍රොනික් හා තොරතුරු තාක්ෂණය පදනම් වූ උපකරණ හා පද්ධති, විදුලි සහ පරිගණක අලුත්වැඩියා කාර්යයන් 743 ක් සිදු කිරීම.
- දෙපාර්තමේන්තුවේ පරිගණක ජාලය, GTS ජාලය,IP/VPN, Himawaricast,CISN, Lightning Monitoring System සහ විදුලි පද්ධතිය අඛණ්ඩ සේවාව තහවුරු වන පරිදි නඩත්තු කිරීම
- දෙපාර්තමේන්තුවේ බාහිර පරීශ්‍රයේ විදුලිය සැපයීමේ පද්ධතිය ප්‍රතිස්ථාපනය කිරීම.
- ඉකුත් වසර තුළ වායු සමීකරණ නඩත්තු සේවා 13ක් සේවා සපයන ආයතන සමඟ සිදු කර ඇත.
- “Collection of Solar data and Collaboration for Repairing AWS” ශ්‍රී ලංකා සුනිත්‍ය

බලශක්ති අධිකාරිය සමග සිදුකල ව්‍යාපෘතිය යටතේ ස්වයංක්‍රීය කාලගුණ මධ්‍යස්ථාන 12ක් අලුත්වැඩියාකොට GPRS තාක්ෂනය මගින් දත්ත ලැබෙන පරිදි වැඩිදියුණු කිරීමේ කටයුතු සිදු කරන ලදී.

- බාහිර කාලගුණ විද්‍යා කාර්යාල 10 ක ADSL සහ අකුණු ආරක්ෂණ උපකරණ සවිකිරීම් කටයුතු සිදු කර ඇත.

2.3.6 බාහිර කාර්යාල වල ප්‍රගතිය

- ද්වි පුද්ගල කාර්යාල 8ක් හා සිව් පුද්ගල කාර්යාල 09ක් ද වේ. ඉහළ වායු නිරීක්ෂණ කාර්යාල 3ක් පංච පුද්ගල කාර්යාල ලෙස ක්‍රියා කරයි. ගගන කාලගුණ විද්‍යා කාර්යාල 3 ක් පවති. 2022 වර්ෂය තුළ කාලගුණ විද්‍යා දෙපාර්තමේන්තුව සතුව තිබූ භූතල නිරීක්ෂන මධ්‍යස්ථාන ජාලය ඔස්සේ වර්ෂාපතනය, පීඩනය, උෂ්ණත්වය, ආර්ද්‍රතාවය, සුළඟ, දෘශ්‍යතාවය, වළාකුළු වර්ග හා ප්‍රමාණ ඇතුළුව භූතල නිරීක්ෂණ 61423 ක් සිදුකර ඇත.
- මෙම වසරේදි මහා ඉල්ලුප්පලම කාර්යාලයේ වහලේ ගැනීම සඳහා ඉපලෝගම ප්‍රාදේශීය කාර්යාලයෙන් ඇස්තමේන්තු ඉල්ලා යවන ලදී. නමුත් වෙළඳ පොලේ පවතින මිල උච්චාවචනය හේතුවෙන් මිල ගණන් ලබා දිය නොහැකි බව පවසන ලදී .
- මෙම වසරේදි මන්නාරම සහ රත්නපුර කාර්යාල වල අලුත්වැඩියාව සඳහා අදාළ ප්‍රාදේශීය කාර්යාලයෙන් ඇස්තමේන්තු ඉල්ලා යවන ලදී.
- කනු මත ඉදිකර ඇති පොතුවිල් කාර්යාලයේ එම කණු දිරාපත් වී ඇති බැවින් සිවිල් ඉංජිනේරුවරියගේ නිර්දේශ මත පොතුවිල් කාර්යාලය භාවිතයට සුදුසුද නැද්ද යන්න පිළිබඳ ජාතික ගොඩනැගිලි පර්යේෂණ ආයතනය මගින් වාර්තාවක් ඉල්ලා යවන ලදී.
- පුත්තලම කාර්යාලය මෑතකදී කිහිප වරක් ගංවතුරට යටවීම් හේතුවෙන් බිත්ති සහ පොළව ඉරිතැලීම් සිදු වී ඇත. අවදානම් තත්ත්වය පිළිබඳ වාර්තාවක් ලබා ගන්නා ලදී. ඒ අනුව නිර්දේශිත අලුත් වැඩියාවන් මත තව වසර 2 ක් පමණක් භාවිතයට ගත හැකි බවත් දන්වා ඇත.
- ගාල්ල කාර්යාලය දෙපාර්තමේන්තු ප්‍රතිපාදන මගින් අලුත් වැඩියාව සඳහා ප්‍රාදේශීය ලේකම් කාර්යාලය මගින් මිල ගණන් ඉල්ලා යවන ලදී. වසර අවසාන කාර්තුවේදී මිල ගණන් ලබා දෙන ලදී. එම මිල ගණන් පිළිගත් අතර 2023 වසරේ මුල් කාර්තුවේදී එම කාර්යය සිදු කිරීමට අවශ්‍ය පියවර ගනිමින් සිටී.
- පොළොන්නරුව කාර්යාලයේ අලි ගැටළුව සඳහා වන ජීවී දෙපාර්තමේන්තුවෙන් සහාය ඉල්ලා යවන ලදී.
- කටුගස්තොට සහ කුරුණෑගල කාර්යාලවල වැසිකිලි සහ නාන කාමර දෙපාර්තමේන්තු සිවිල් ඉංජිනේරු ඇතුළු සේවක මහතුන් මගින් ඉටු කරන ලදී.
- කුරුණෑගල කාර්යාලයේ සිවිලිමේ කොටසක් හදිසියේ කඩා වැටීම හේතුවෙන් එම හදිසි අලුත්

වැඩියාව දෙපාර්තමේන්තු සිවිල් ඉංජිනේරු ඇතුළු සේවක මහතුන් යොදවා සිදු කරන ලදී.

2.3.7 කෘෂි කාලගුණ අංශයේ ප්‍රගතිය

- 2022 වසරෙදි මෙම අංශයෙන් දත්ත බාහිර පුද්ගලයන් වෙත ලබා දීමන් රු. 593,930.00 ක අදායමක් ලබා ඇත
- සතිපතා කෘෂිකාලගුණ තොරතුරු ප්‍රකාශනය නිකුත් කිරීමට කටයුතු කරන ලදී. එහිදී නවක නිලධාරීන් විශාල ප්‍රමාණයක් එම වැඩසටහනේ පුහුණු කිරීමේ කටයුතු සිදුකරනු ලැබුවේය.
- කෘෂිකර්ම, වාරිමාර්ග, මහවැලි සහ ගොවිජන පර්යේෂණ දෙපාර්තමේන්තු ඇතුළු අදාළ ආයතන සමග එක්වී මාසිකව කාලගුණ උපදේශනය නිකුත් කිරීමට කටයුතු කරන ලදී.
- 2022 වර්ෂයේ රට තුළ පවති ඉන්ධන ගැටළුව, මුල්‍යමය ගැටළුව හා විශේෂ නිවාඩු හේතුවෙන් දත්ත එකතුකිරීමේ මධ්‍යස්ථාන නිරීක්ෂණ කටයුතු සිදුනොවිය.
- 2022 වර්ෂයේ පහත නම් සඳහන් බාහිර ආයතන මගින් පවත්වාගෙන යනු ලබන කෘෂි කාලගුණ මධ්‍යස්ථාන වල සදොස් උපකරණ වෙනුවට ක්‍රමාංකනය කළ උපකරණ ලබාදීම සිදුකරනු ලැබුවේය.

	මධ්‍යස්ථානය	උපකරණ	ප්‍රමාණය
1	රන්දෙණිගල (මහවැලි)	උපරිම උෂ්ණත්වමාන	1
2	උල්හිටිය(මහවැලි)	උපරිම උෂ්ණත්වමාන	1
3	කොත්මලේ(මහවැලි)	උපරිම උෂ්ණත්වමාන	1
4	අරලගංවිල(කෘෂිකර්ම දෙපාර්තමේන්තුව)	පාංශු උෂ්ණත්වමාන (30cm)	1
		උපරිම උෂ්ණත්වමාන	1
		සාමාන්‍ය උෂ්ණත්වමාන	1
5	ජාතික සම්පත් කළමනාකරණ මධ්‍යස්ථානය (NRMC)	අවම උෂ්ණත්වමාන	4
6	කෘෂිකර්ම දෙපාර්තමේන්තුව	උපරිම උෂ්ණත්වමාන	1
7	වීරවිල(කෘෂිකර්ම දෙපාර්තමේන්තුව)	උපරිම උෂ්ණත්වමාන	1

- කෘෂි කාලගුණ විද්‍යා මධ්‍යස්ථාන මගින් ලබාදෙන දත්ත (දෛනික /මාසික), පරිඝණක ගත කර ඇත.

2.4 අභියෝග

- මෙම 2022 වසරේ ඉලක්ක සපුරා ගැනීම සඳහා කොවිඩ් 19 මෙන්ම ඉන්ධන අර්බුදය ද සැලකියයුතු බාධාවක් විය.

- අදාළ සුදුසුකම්/ පුහුණුව ලත් කාලගුණ විද්‍යාඥයින් මෙන්ම කාලගුණ විද්‍යා නිරීක්ෂකයින් සහ බාහිර කාර්යාල සඳහා සහායකයින් ප්‍රමාණවත් නොවීම විශාල අභියෝගයකි.

- කාලගුණ විද්‍යාව යනු දිනපතා යාවත්කාලීන වන කාලගුණික ක්‍රියාවලීන් සහ පුරෝකථනය කෙරෙහි අවධානය යොමු කරන වායුගෝලය පිළිබඳ විද්‍යාත්මක අධ්‍යයනයයි.එම සිදුවීම් පෘථිවි වායුගෝලයේ පවතින විචල්‍යයන්ගෙන් බැඳී ඇත.ඒවා නම් උෂ්ණත්වය, පීඩනය, ජල වාෂ්ප සහ එක් එක් විචල්‍යයේ ප්‍රමිතීන් සහ අන්තර්ක්‍රියා සහ ඒවා කාලයත් සමඟ වෙනස් වන ආකාරයයි. පෘථිවියේ නිරීක්ෂණය කරන ලද කාලගුණ සංසිද්ධීන් වලින් වැඩි ප්‍රමාණයක් පිහිටා ඇත්තේ නිවර්තන කලාපයේ වන අතර බොහෝ ඒවා ඉතා ඉක්මනින් වෙනස් වන සුළුය. මෙම කාලගුණ පද්ධතීන් පිළිබඳ නිවැරදිව අනාවැකි පැවසීම මෙම නිවර්තන කලාපයේ රට වලට පවතින ප්‍රධාන අභියෝගයකි. ශ්‍රී ලංකාව ද නිවර්තන කලාපය තුල පිහිටීම හේතුවෙන් කාලගුණ සහ දේශගුණ අනාවැකිකරණය සාපේක්ෂව මධ්‍යම දේශාංශ වල පිහිටි රටවලට වඩා සංකීර්ණ වන අතර අභියෝගාත්මක කාර්යයකි. මේ සඳහා ලොව භාවිත වන නවීන තාක්ෂණ ක්‍රම භාවිතා කිරීම සහ ඒවාට අදාළ යටිතළ පහසුකම් ලබා දීම මෙන්ම අදාළ මානව සම්පත් වැඩි දියුණු කිරීම සහ පුහුණු කිරීම අවශ්‍ය වේ.

- සාපේක්ෂව කාලගුණ විද්‍යාව දියුණු රටවල ප්‍රධාන සන්ධිස්ථානය ලෙස දක්නට ඇත්තේ පරිගණක ආකෘති එනම් සංඛ්‍යාත්මක කාලගුණ අනාවැකි පිළිබඳ වැඩි අවධානය සහ ඒ පිළිබඳ ආයෝජනය වැඩි කිරීමෙනි. මේ විෂය සම්බන්ධයෙන් දැනට දියුණු සංවර්ධිත රටවල පවතින තාක්ෂණය දෙසට ලඟා වීමට ලංකාවේ කාලගුණ විද්‍යා දෙපාර්තමේන්තුවට දිගු ගමනක් යා යුතුව ඇත. ප්‍රමාණවත් තරම් සුදුසුකම් සහිත මානව සම්පත් නොමැතිවීමද තවත් දෙපාර්තමේන්තුව අභිමුව ඇති අභියෝගයකි.

- කාලගුණ අනාවැකිකරණය අත්‍යවශ්‍ය සාධකය වන වායුගෝලීය නිරීක්ෂණ ජාලය ශක්තිමත් කිරීමද වඩාත් නිවැරදිව පුරෝකථනය කිරීමට අත්‍යවශ්‍ය කාරණයකි. පවත්නා දේශගුණික විපර්යාස නිසා කාලගුණ දේශගුණ අනාවැකි කීම වඩ වඩාත් අපහසු වෙමින් යන පසුබිමක අදාළ නව අධ්‍යයන/ පර්යේෂණ කටයුතු කිරීමද අනිවාර්යය වේ. අදාළ සුදුසුකම්/ පුහුණුව ලත් කාලගුණ විද්‍යාඥයින් ප්‍රමාණවත් නොවීම විශාල අභියෝගයකි.

2.5 ඉදිරි ඉලක්ක

- **කාලගුණ විද්‍යා දෙපාර්තමේන්තුව නවීකරණය කිරීම**

  කාලගුණ විද්‍යා දෙපාර්තමේන්තුව නවීකරනය සඳහා වාරිමාර්ග දෙපාර්තමේන්තුව අයත් අමාත්‍යයංශය යටතේ "දේශගුණික තත්ත්වයන්ට ඔරොත්තු දීමේ බහු-අදියර ක්‍රමලේඛ ප්‍රවේශය" (CresMPA) ව්‍යාපෘතිය යටතේ නියමිතව පවතී. මෙමගින් කාලගුණ විද්‍යා නිරීක්ෂණ ජාලය වැඩිදියුණු කිරීම, අදාළ මානව සම්පත් වැඩි දියුණු කිරීම, මෙන්ම අනාවැකිකරණය වැඩි දියුණු කිරීමට අවශ්‍ය තාක්ෂණික උපාංග සහ යටිතල පහසුකම් ලබා දීම ප්‍රධාන අරමුණ වේ. මේ පිළිබඳ මුලික වැඩ කටයුතු සිදු වෙමින් පවතී.

- **පුත්තලම රේඩාර් පද්ධතිය ස්ථාපිත කිරීම**

  නොවැළැක්විය හැකි හේතු නිසා ඩොප්ලර් රේඩාර් පද්ධති දෙකක් සහිත යෝජිත ව්‍යාපෘතිය එක් පද්ධතියකට අඩු කිරීමට තීරණය වී ඇත. එක් පද්ධතියකට සීමා වූ ව්‍යාපෘතිය සඳහාද මුල් අයවැය ප්‍රමාණවත් නොවූ බැවින් අතිරේක අරමුදල් ලබා ගැනීම සඳහා JICA උපදේශකයින් සහ ERD සමඟ සාකච්ඡා සිදු වෙමින් පවතී. ව්‍යාපෘතිය ප්‍රමාද වී ඇතත්, හැකි ඉක්මනින් එය සක්‍රීය කිරීමට වගකිවයුතු පාර්ශව සමඟ කටයුතු කරමින් සිටියි.

- දේශගුණික විපර්යාස සහ විචලනය, දේශගුණික සංවේදී ක්ෂේත්‍ර එනම් කෘෂිකර්මන්තය, ජල කළමනාකරණය, ආපදා කළමනාකරණය, බලශක්ති සහ සෞඛ්‍ය ක්ෂේත්‍ර වල ක්‍රියකාරකම් කෙරෙහි දැඩි පීඩනයක් ඇති කරන බැවින් දේශගුණික තොරතුරු භාවිත කරමින් දේශගුණික විපර්යාස සහ විචලනය හේතුවන් ඇතිවන අවබලපෑම් අවම කිරීම පිළිබඳ දැඩි අවධානයක් යොමුවී ඇත. දේශගුණික සේවාව නවීකරණය කරමින් දේශගුණික සංවේදී ක්ෂේත්‍ර සඳහා තීරණ ගැනීමට පහසු අයුරින් දේශගුණික සේවාව වැඩි දියුණු කිරීම, දේශගුණික විපර්යාස සහ විචලනය හේතුවන් ඇතිවන අභියෝග ජයගෙන තිරසාර සංවර්ධන ඉලක්ක කරා ලඟාවීමට අත්‍යාවශ්‍ය වේ.

- ශ්‍රී ලංකාව දේශගුණ විපර්යාස නිසා ඇති වන අහිතකර බලපෑම්වලට මුහුණ දීමට දීමට හැකි වන පරිදි රට තුළ දේශගුණ විපර්යාස සඳහා අනුවර්තනය වීමට අවශ්‍ය ක්‍රියාමාර්ග ගැනීම අනිවාර්යයෙන් සිදු කළ යුතු ව ඇත. දේශගුණ විපර්යාස පිළිබඳ අන්තර් රාජ්‍යය මණ්ඩලයේ දේශීය කේන්ද්‍රය වන කාලගුණ විද්‍යා දෙපාර්තමේන්තුව මගින් දේශගුණ විපර්යාස වල බලපෑම සහ දේශගුණ විපර්යාස සඳහා අනුවර්තනය වීම සඳහා ගෝලීය දේශගුණික ආකෘති වල දේශගුණ විපර්යාස පුරෝකථන දත්ත ප්‍රාදේශීයව සවිස්තරාත්මක ලෙස අවපරිමණනය කිරීම , දේශගුණ විපර්යාස බලපෑම් පිළිබඳ පර්යේෂණ කිරීම, පර්යේෂණ සඳහා අවශ්‍ය දත්ත සැපයීම, දේශගුණ විපර්යාස පිළිබඳ නවතම සොයා ගැනීම් පිළිබඳ දැනුමින් සවිබල ගැන්වීම.

A K Karunanayake.

අධ්‍යක්ෂ ජනරාල්

කාලගුණ විද්‍යා දෙපාර්තමේන්තුව

A.K. Karunanayake
Director General
Department of Meteorology
383, Bauddhaloka Mawatha,
Colombo 07.

03 පරිච්ඡේදය

2022 දෙසැම්බර් 31 දිනෙන් අවසන් වසර සඳහා වන සමස්ත මූල්‍ය කාර්ය සාධනය

3.1 මූල්‍ය කාර්ය සාධන ප්‍රකාශය

ඒඩිඒ-එෆ්

2022 දෙසැම්බර් 31 දිනෙන් අවසන් වර්ෂය සඳහා මූල්‍ය කාර්යසාධන ප්‍රකාශය

අයවැය 2022		2022	2021
රු.		රු.	රු.
	ආදායම් ලැබීම්		
	බදු නොවන ආදායම් හා වෙනත්	-	-
	මුළු ආදායම් ලැබීම් (අ)	-	-
	ආදායම් නොවන ලැබීම්		
	භාණ්ඩාගාර අග්‍රිම	349,928,000.00	320,884,000.00
	තැන්පතු	5,942,376.28	1,066,950.00
	අත්තිකාරම් ගිණුම්	10,569,282.41	8,956,153.10
	වෙනත් ප්‍රධාන ලෙජර් ගිණුම් ලැබීම්	-	-
	මුළු ආදායම් නොවන ලැබීම් (ආ)	**366,439,658.69**	**330,907,103.10**
	මුළු ආදායම් ලැබීම් සහ ආදායම් නොවන ලැබීම් ඇ = (අ)+(ආ)	**366,439,658.69**	**330,907,103.10**
	භාණ්ඩාගාරයට ප්‍රේෂණ (ඇ)	**74,211.60**	**3,707.97**
	ශුද්ධ ආදායම් ලැබීම් සහ ආදායම් නොවන ලැබීම් ඉ = (ඇ)-(ඇ)	**366,365,447.09**	**330,903,395.13**
	අඩුකළා : වියදම්		
	පුනරාවර්තන වියදම්		
279,240,000	වැටුප්, වේතන සහ අනෙකුත් සේවක ප්‍රතිලාභ	269,513,492.36	255,164,416.27
62,150,000	අනෙකුත් භාණ්ඩ හා සේවා	57,110,018.36	55,082,669.67
25,350,000	සහනාධාර, ප්‍රදාන සහ මාරුකිරීම්	24,966,680.33	22,456,658.64
366,740,000	**මුළු පුනරාවර්තන වියදම් (ඊ)**	**351,590,191.05**	**332,703,744.58**
	මූලධන වියදම්		
5,000,000	මූලධන වත්කම් පුනරුත්ථාපනය හා වැඩිදියුණු කිරීම්	3,037,190.73	390,440.00
41,100,000	මූලධන වත්කම් අත්පත් කර ගැනීම්	13,240,551.85	8,589,797.72
1,430,000	හැකියා වර්ධනය	1,356,049.50	514,599.04
377,500,000	වෙනත් මූලධන වියදම්	-	-
425,030,000	**මුළු මූලධන වියදම් (උ)**	**17,633,792.08**	**9,494,836.76**
	තැන්පතු ගෙවීම්	4,983,495.68	1,510,006.99
	අත්තිකාරම් ගෙවීම්	9,710,338.00	8,092,248.80
	වෙනත් ප්‍රධාන ලෙජර් ගිණුම් ගෙවීම්	-	-
	ප්‍රධාන ලෙජර් වියදම් (ඌ)	**14,693,833.68**	**9,602,255.79**
	මුළු වියදම් එ = (ඊ+උ+ඌ)	**383,917,816.81**	**351,800,837.13**
	දෙසැම්බර් 31 දිනට ශේෂය ඒ = (ඉ-එ)	**(17,552,369.72)**	**(20,897,442.00)**
	අග්‍රිම සැසඳුම් ප්‍රකාශය අනුව ශේෂය	**(17,552,369.72)**	**(20,897,442.00)**
	දෙසැම්බර් 31 දිනට අග්‍රිම ශේෂය	-	-
791,770,000		**(17,552,369.72)**	**(20,897,442.00)**

1

3.2 මූල්‍ය තත්ත්වය පිළිබඳ ප්‍රකාශය

එසප-ප

2022 දෙසැම්බර් 31 දිනට
මූල්‍ය තත්ත්වය පිළිබඳ ප්‍රකාශය

	තක්‍ය	
	2022	2021
	රු.	රු.
මූල්‍ය නොවන වත්කම්		
දේපළ, පිරියත හා උපකරණ	3,890,031,063.22	3,880,946,331.37
මූල්‍ය වත්කම්		
අත්තිකාරම් ගිණුම්	21,995,268.80	22,854,213.21
මුදල් හා මුදල් සමාන දෑ	-	-
මුළු වත්කම්	**3,912,026,332.02**	**3,903,800,544.58**
ශුද්ධ වත්කම් / ස්කන්ධය		
භාණ්ඩාගාරය වෙත ශුද්ධ වත්කම්	20,198,338.36	22,016,163.37
දේපළ, පිරියත හා උපකරණ සංචිතය	3,890,031,063.22	3,880,946,331.37
ජංගම වගකීම්		
තැන්පතු ගිණුම්	1,796,930.44	838,049.84
අග්‍රිම ශේෂය	-	-
මුළු වගකීම්	**3,912,026,332.02**	**3,903,800,544.58**

පිටු අංක 6 සිට 25 දක්වා ඒසීඒ 2 සිට ඒසීඒ 7 දක්වා වූ ආකෘති පත්‍රවලින් ඉදිරිපත් කෙරෙන ගිණුම් තොරතුරු සහ ඇමුණුම් පිටු අංක 26 සිට 31 දක්වා ඇතුළත් ගිණුම් සටහන් විස්තර ද මෙම අවසන් ගිණුමෙහිම අන්තර්ගත කොටස් වේ. මෙම මූල්‍ය ප්‍රකාශ පිළියෙල කිරීම පොදුවේ පිළිගත් ගිණුම් මූලධර්ම වලට අනුකූලව සිදුකර ඇති අතර මෙහිදී මූල්‍ය ප්‍රකාශයන්හි සටහන් මගින් හෙලිදරව් කර ඇති පරිදි වඩාත් සුදුසු ගිණුම්කරණ ප්‍රතිපත්ති භාවිතා කර ඇත. ඉහත අවසන් ගිණුමෙහි සඳහන් සංඛ්‍යා, ඊට අදාළ ගිණුම් සටහන් හා අනෙකුත් ගිණුම් තොරතුරු භාණ්ඩාගාර ගිණුම් පොත් සමඟ සැසඳීම් කර ඇති බවටත් ඒවා එම සංඛ්‍යා සමඟ එකඟ වන බවටත් මෙයින් සහතික කරමු.

මූල්‍ය පාලනය සඳහා ඵලදායී අභ්‍යන්තර පාලන පද්ධතියක් වාර්තාකරණ ආයතනය තුළ පවතින බවත් මූල්‍ය පාලනය සඳහා අභ්‍යන්තර පාලන පද්ධතියේ සඵලතාවය අධීක්ෂණය කිරීමටත් ඒ අනුව එම පද්ධති ඵලදායී ලෙස ක්‍රියාත්මක කිරීමට අවශ්‍ය පරිදි වෙනස් කිරීම් සිදුකිරීමට වරින් වර සමාලෝචන සිදුකරන බවත් මෙයින් සහතික කරමු.

.....
ප්‍රධාන ගණන්දීමේ නිලධාරී
නම : ජෙනරල් කමල් ගුණරත්න (විශ්‍රාමික)
ඩබ්ඩබ්වී ආර්ඩබ්ඩී ආර්එස්පී යූඑස්පී
එන්ඩීසී පීඑස්සී එම්ෆිල්
තනතුර : ලේකම්,
ආරක්ෂක අමාත්‍යාංශය
දිනය : 2023.02. 17

ජෙනරල් කමල් ගුණරත්න (විශ්‍රාමික)
ඩබ්ඩබ්වී ආර්ඩබ්ඩී ආර්එස්පී යූඑස්පී එන්ඩීසී පීඑස්සී එම්ෆිල්
ලේකම්
ආරක්ෂක අමාත්‍යාංශයේ
ආරක්ෂක මූලස්ථාන කාර්යාලය
ශ්‍රී ජයවර්ධනපුර
කෝට්ටේ

.....
ගණන්දීමේ නිලධාරී
නම : ඒ.කේ.කරුණානායක
තනතුර : අධ්‍යක්ෂ ජනරාල්
දිනය : 2023.02. 14

ඒ.කේ. කරුණානායක
අධ්‍යක්ෂ ජනරාල්
කාලගුණ විද්‍යා දෙපාර්තමේන්තුව
383, බෞද්ධාලෝක මාවත,
කොළඹ 07.

.....
ප්‍රධාන මූල්‍ය නිලධාරී/ප්‍රධාන ගණකාධිකාරී/
අධ්‍යක්ෂ (මුදල්)/ කොමසාරිස් (මුදල්)
නම : එස්.අහිලන්
දිනය : 2023.02. 13

එස්. අහිලන්
ප්‍රධාන ගණකාධිකාරී
කාලගුණ විද්‍යා දෙපාර්තමේන්තුව
383, බෞද්ධාලෝක මාවත,
කොළඹ - 07.

3.3 මුදල් ප්‍රවාහ පිළිබඳ ප්‍රකාශය

ඒසිඒ-සී

2022 දෙසැම්බර් 31 දිනෙන් අවසන් වර්ෂය සඳහා මුදල් ප්‍රවාහ ප්‍රකාශය

තක්‍ෂ

	2022 රු.	2021 රු.
මෙහෙයුම් ක්‍රියාකාරකම්වලින් ජනිත වූ මුදල් ප්‍රවාහයන්		
වෙනත් ආදායම් ශීර්ෂ වෙනුවෙන් එකතු කරන ලද ආදායම්	18,542,483.45	21,628,039.03
අග්‍රිම ලැබීම්	349,928,000.00	320,884,000.00
අත්තිකාරම් අයකර ගැනීම්	11,114,828.41	9,492,823.40
තැන්පතු ලැබීම්	5,942,376.28	1,066,950.00
මෙහෙයුම් ක්‍රියාකාරකම්වලින් ජනිත වූ මුදල් ප්‍රවාහය (අ)	**385,527,688.14**	**353,071,812.43**
අඩුකළා : මුදල් වැය කිරීම්		
පුද්ගල පඩිනඩි හා මෙහෙයුම් වියදම්	329,341,640.87	310,911,710.98
සහනාධාර සහ මාරුකිරීම්	24,966,680.33	22,456,658.64
වෙනත් වැය ශීර්ෂ වෙනුවෙන් දරන ලද වියදම්	3,210,769.81	1,507,681.33
භාණ්ඩාගාරයට පියවන ලද අග්‍රිම	74,211.60	3,707.97
අත්තිකාරම් ගෙවීම්	9,710,338.00	8,092,248.80
තැන්පතු ගෙවීම්	4,983,495.68	1,510,006.99
මෙහෙයුම් ක්‍රියාකාරකම් සඳහා වැය කරන ලද මුදල් ප්‍රවාහය (ආ)	**372,287,136.29**	**344,482,014.71**
මෙහෙයුම් ක්‍රියාකාරකම්වලින් ජනිත වූ ශුද්ධ මුදල් ප්‍රවාහය (ඇ)=(අ)-(ආ)	**13,240,551.85**	**8,589,797.72**
ආයෝජන ක්‍රියාකාරකම්වලින් ජනිත වූ මුදල් ප්‍රවාහයන්		
ආයෝජන ක්‍රියාකාරකම්වලින් ජනිත වූ මුදල් ප්‍රවාහය (ඈ)	-	-
අඩුකළා : මුදල් වැය කිරීම්		
භෞතික වත්කම් ඉදිකිරීම් හෝ මිලදී ගැනීම් හා වෙනත් ආයෝජන අත්කර ගැනීම්	13,240,551.85	8,589,797.72
ආයෝජන ක්‍රියාකාරකම් සඳහා වැය කරන ලද මුළු මුදල් ප්‍රවාහය (ඉ)	**13,240,551.85**	**8,589,797.72**
ආයෝජන ක්‍රියාකාරකම්වලින් ජනිත වූ ශුද්ධ මුදල් ප්‍රවාහය (ඊ)=(ඈ)-(ඉ)	**(13,240,551.85)**	**(8,589,797.72)**
මෙහෙයුම් හා ආයෝජන ක්‍රියාකාරකම්වලින් ජනිත වූ ශුද්ධ මුදල් ප්‍රවාහය (උ)=(ඇ) + (ඊ)	-	-
මූල්‍ය ක්‍රියාකාරකම්වලින් ජනිත වූ මුදල් ප්‍රවාහයන්		
මූල්‍ය ක්‍රියාකාරකම්වලින් ජනිත වූ මුළු මුදල් ප්‍රවාහය (ඌ)	-	-
අඩුකළා : මුදල් වැය කිරීම්		
මූල්‍ය ක්‍රියාකාරකම් සඳහා වැය කරන ලද මුළු මුදල් ප්‍රවාහය (එ)	-	-
මූල්‍ය ක්‍රියාකාරකම්වලින් ජනිත වූ මුදල් ප්‍රවාහය (ඒ)=(ඌ)-(එ)	-	-
මුදල්වල ශුද්ධ වෙනස්වීම් (ඔ) = (උ) +(ඒ)	-	-
ජනවාරි 01 දිනට ආරම්භක මුදල් ශේෂය	-	-
දෙසැම්බර් 31 දිනට අවසාන මුදල් ශේෂය	-	-

3

3.4 මූල්‍ය ප්‍රකාශ සටහන්

3.5 ආදායම් එකතු කිරීමේ කාර්ය සාධනය

ආදායම් ක්ෂේත්‍රය	ආදායම් ක්ෂේත්‍රයේ විස්තරය	ආදායම් ඇස්තමේන්තුව		එකතු කරන ලද ආදායම	
		මුල් ඇස්තමේන්තුව (රු.)	අවසන් ඇස්තමේන්තුව (රු.)	ප්‍රමාණය (රු.)	අවසාන ආදායම් ඇස්තමේන්තුවේ % ලෙස
අදාල නොවේ	-	-	-	-	-

3.6 වෙන් කරන ලද ප්‍රතිපාදන උපයෝගී කර ගැනීමේ කාර්ය සාධනය

ප්‍රතිපාදන වර්ගය	වෙන් කරන ලද ප්‍රතිපාදන (රු.)		තත්‍ය වියදම (රු.)	උපයෝගී කරනු ලැබූ ප්‍රතිපාදන, අවසන් කරන ලද අවසාන ප්‍රතිපාදන ප්‍රමාණය % ලෙස
	මුල් ප්‍රතිපාදනය	අවසාන ප්‍රතිපාදනය		
පුනරාවර්තන	363,540,000.00	366,740,000.00	351,590,191.05	96%
ප්‍රාග්ධන	425,030,000.00	425,030,000.00	17,633,792.08	4%

3.7 මු.රෙ. **208** ප්‍රකාරව, වෙනත් අමාත්‍යාංශ/ දෙපාර්තමේන්තු වල නියෝජිතයෙකු ලෙස මෙම දෙපාර්තමේන්තුවට / දිස්ත්‍රික් ලේකම් කාර්යාලයට / පළාත් සභාවට ප්‍රදානය කරන ලද ප්‍රතිපාදන

අනු අංකය	ප්‍රතිපාදන ලද අමාත්‍යාංශය/ දෙපාර්තමේන්තුව	ප්‍රතිපාදනයේ අරමුණ	ප්‍රතිපාදන (රු.)		තත්‍ය වියදම (රු.)	උපයෝගී කර ගන්නා ලද ප්‍රතිපාදන, ලබා දුන් අවසාන ප්‍රතිපාදන වල % ලෙස
			මුල් ප්‍රතිපාදන	අවසාන ප්‍රතිපාදන		
අදාල නොවේ	-	-	-	-	-	-

3.8 මූල්‍ය නොවන වත්කම් වාර්තා කිරීමේ කාර්ය සාධනය

වත්කම් කේතය	කේත විස්තරය	**31.12.2021** දිනට භාණ්ඩ සමීක්ෂණ වාර්තාව අනුව ශේෂය (රු.)	**31.12.2021** දිනට මූල්‍ය තත්ත්ව වාර්තාව අනුව ශේෂය (රු.)	ඉදිරියේ දී ගිණුම්කරණයට නියමිත	ප්‍රගතිය % ලෙස වාර්තා කිරීම
9151	ගොඩනැගිලි හා ව්‍යූහයන්	278,325,000.00	278,325,000.00	-	-
9152	යන්ත්‍රෝපකරණ	330,970,360.52	330,970,360.52	-	-
9153	ඉඩම්	3,280,735,702.70	3,280,735,702.70	-	-
9154	අස්පෘෂ්‍ය වත්කම්	-	-	-	-
9155	ජීව විද්‍යාත්මක වත්කම්	-	-	-	-
9160	කෙරීගෙන යන වැඩ	-	-	-	-
9180	බදු දෙන ලද වත්කම්	-	-	-	-

3.9 විගණකාධිපතිවරයාගේ වාර්තාව

2022 දෙසැම්බර් 31 න් අවසන් වර්ෂය සඳහා කාලගුණ විද්‍යා දෙපාර්තමේන්තුවේ මූල්‍ය ප්‍රකාශය පිළිබඳ විගණකාධිපතිවරයාගේ වාර්තාව මෙම වාර්තාව අවසානයේ ඇමුණුමක් (ඇමුණුම 01) ලෙස අමුණා ඇත.

04 පරිච්ඡේදය

කාර්ය සාධන දර්ශක

4.1 ආයතනයේ කාර්ය සාධන දර්ශක (ක්‍රියාකාරී සැලැස්ම මත පදනම්ව)

විශේෂිත දර්ශක	අපේක්ෂිත නිමැවුමේ ප්‍රතිශතයක් (%) ලෙස තත්‍ය නිමැවුම		
	100%- 90%	**75%-89%**	**50%-74%**
1. ආපදා අවදානම අවම කිරීම සඳහා පූර්ව අනතුරු ඇඟවීම් නිසිකලට නිකුත් කිරීම	95%		
2. නිරීක්ෂණ ජාල වැඩි දියුණු කිරීම	95%		
3. මහජන කාලගුණ /දේශගුණ පිළිබඳ සේවාව ඉහළ නැංවීම	95%		
4. අනාවැකිකරණ වල නිරවද්‍යතාවය ඉහළ දැමීම	95%		

05 පරිච්ඡේදය

තිරසර සංවර්ධන අරමුණු සපුරා ගැනීමේ කාර්ය සාධනය

5.1 හඳුනා ගන්නා ලද අදාළ තිරසාර සංවර්ධන අරමුණු

ඉලක්කය/අරමුණ	ඉලක්ක	ජයග්‍රහණ දර්ශක	මේ දක්වා ජයග්‍රහණ ලබා ගැනීමේ ප්‍රගතිය		
			0% - 49%	50% - 74%	75%- 100%
13. දේශගුණික විපර්යාස සහ එහි බලපෑමට එරෙහිව සටන් කිරීමට කඩිනම් පියවර ගැනීම	13.1 සියලුම රටවල කාලගුණය සම්බන්ධ විපත් සහ ස්වභාවික ආපදාවලට ඔරොත්තු දීමේ සහ එවැනි තත්ත්වයන්ට මුහුණ දීමේ හැකියාව ශක්තිමත් කිරීම. 13.1.a වඩාත් විශ්වාසදායක කාලගුණ සහ දේශගුණික තොරතුරු, අනාවැකි සහ අයහපත් කාලගුණ අනතුරු ඇඟවීම් සැපයීම 13.1.b බලපෑම මත පදනම් වූ අනාවැකි ක්‍රියාකාරකම් වැඩි දියුණු කිරීම 13.1.c අනාවැකි මත පදනම් වූ ක්‍රියා	13.1.1 ආපදා හේතුවෙන් සිදුවන මරණ අනුපාතය	* 20%		
		13.1.2 ස්වභාවික විපත් හේතුවෙන් අභ්‍යන්තරව අවතැන් වූවන්, අතුරුදහන් වූවන් සහ පීඩාවට පත් වූ මුළු සංඛ්‍යාව			
	13.2 ජාතික මට්ටමේ ප්‍රතිපත්ති ක්‍රමෝපායන් සහ සැලසුම්වලට කාලගුණ වෙනස්කම් අවම කිරීමේ ක්‍රියාමාර්ග ඇතුළත් කිරීම 13.2.a ජාතික ප්‍රතිපත්ති, උපාය මාර්ග සහ සැලසුම් සඳහා අනාගත දේශගුණ ප්‍රක්ෂේපණ (දර්ශන/ නිරීක්ෂණ) තොරතුරු සැපයීම 13.2.b සෘතුමය අනාවැකි සැපයීම 13.2.c අසීමාන්තික අනාවැකි (Seamless forecast) සැපයීම	13.2.1 අනාගත දේශගුණික විපර්යාස ප්‍රක්ෂේපන මත පදනම්ව සකස් කර ඇති ජාතික ප්‍රතිපත්ති, උපාය මාර්ග සහ සැලසුම් ගණන 13.2.2 සකස් කරන ලද ප්‍රක්ෂේපණ ගණන	* 20%		

	13.3 කාලගුණ වෙනස්වීම අවම කිරීම, ඒ අනුව හැඩගැසීම, බලපෑම අවම කිරීම සහ පූර්ව අනතුරු සම්බන්ධයෙන් අධ්‍යාපනය, දැනුවත්භාවය ඉහළ නැංවීම සහ මානව සහ ආයතනික ධාරිතාවන් ඉහළ නැංවීම 13.3.a දේශගුණික විපර්යාස බලපෑම්,අවම කිරීම් සහ අනුවර්තනයන් පිළිබඳ දැනුවත් කිරීමේ ක්‍රියාකාරකම් වැඩිදියුණු කිරීම 13.3.b කාලගුණය, දේශගුණය සහ දේශගුණික විපර්යාස පිළිබඳ නිලධාරීන්ගේ ධාරිතාව වැඩි දියුණු කිරීම 13.3.c උපද්‍රවයන් හඳුනා ගැනීම 13.3.d උපද්‍රව සිතියම්ගත කිරීම	13.3.1 දැනුවත් කිරීමේ වැඩසටහන් ගණන 13.3.2 ධාරිතා ගොඩනැගීමේ වැඩසටහන් ගණන	* 20%		
	13.B අවම වශයෙන් සංවර්ධනය වූ රටවල සහ කුඩා දිවයින් වල පිහිටි සංවර්ධනය වෙමින් පවතින රටවල කාන්තාවන්, තරුණයින් සහ දේශීය හා ආන්තිකරණයට ලක්වූ ප්‍රජාවන් ද ඉලක්ක කරගනිමින් කාලගුණික වෙනස් වීම් සඳහා ඵලදායී සැලසුම් සකස් කිරීමට හා කළමනාකරණය කිරීම සඳහා ධාරිතාවන් වැඩිදියුණු කිරීමේ යාන්ත්‍රණ ප්‍රවර්ධනය කිරීම. 13.B.a ජාතික අනුවර්තන සැලැස්ම සකස් කිරීමට සම්බන්ධ වීම 13.B.b ජාතික වශයෙන් නිර්ණය කර ඇති දායකත්වයන් සැකසීමට සම්බන්ධ වීම	13.B.1 සහභාගී වූ රැස්වීම් ගණන 13.B.2 දැනුවත් කිරීමේ වැඩසටහන් ගණන	* 20%		

	13.B.c විවිධ තත්ත්වයන් යටතේ අනාගත දේශගුණික විපර්යාස ප්‍රක්ෂේපණ සකස් කිරීම සංවර්ධනය කිරීම	13.B.3 සකස් කරන ලද ප්‍රක්ෂේපණ ගණන			

*කොරෝනා වසංගත තත්ත්වය සමග බැඳුනු අනෙකුත් හේතූන් හා 2022 වසරේ රටේ පැවති තත්ත්වය නිසා ව්‍යාපෘති ක්‍රියාත්මක කිරීම දිගින් දිගටම ප්‍රමාද වීම නිසා ව්‍යාපෘති ක්‍රියාත්මක කිරීමක් සිදු නොවීය. එබැවින් ජයග්‍රහණ වල ප්‍රගතිය වැඩිදියුණු වීමක් දක්නට නැත.

තිරසර සංවර්ධන ඉලක්ක හා ජයග්‍රහණ දෙපාර්තුමේන්තුවට අනුකූලව සකස් කිරීමේදී ඒ පිළිබඳ ගැටළු පවතින බැවින් ඒ සඳහා පුහුණුවක් ලබා ගැනීමට ආරක්ෂක අමතර්‍යාංශය යටතේ පවතින ආපදා කළමනාකරණ අංශයෙන් ඉල්ලීමක් කර ඇත.

5.2 තිරසර සංවර්ධන ඉලක්ක සපුරා ගැනීමේ ජයග්‍රහණ හා අභියෝග සැකෙවින්

5.2.1 තිරසර සංවර්ධන ඉලක්ක

කාලගුණ විද්‍යා දෙපාර්තමේන්තුවේ කටයුතු වලට සෘජුව සම්බන්ධ වන තිරසාර සංවර්ධන ඉලක්කය වන්නේ 13 වන ඉලක්කයයි. එනම් 'දේශගුණික විපර්යාස සහ එහි බලපෑම් වලට එරෙහිව සටන් කිරීමට හදිසි පියවර ගැනීම' යි. දේශගුණික විපර්යාස සහ එහි බලපෑම් වලට එරෙහිව සටන් කිරීමට කාලගුණ විද්‍යාව දෙපාර්තමේන්තුව විසින් ඉටු කළ යුතු කාර්යභාරයන් බොහෝ ය. එම ඉලක්ක සඳහා කාලගුණ විද්‍යාත්මක දායකත්වය වර්ගීකරණය කිරීමෙන් පසු වායු දූෂණය, දේශගුණික තොරතුරු, දේශගුණික විපර්යාස සහ කාලගුණ අනාවැකි ලෙස කොටස් හතරක් අර්ථ දක්වා ඇත. මෙයට අමතරව තවත් ඉලක්ක 11 ක් සඳහා දෙපාර්තමේන්තුව වක්‍රාකාරයෙන් සම්බන්ධ වේ. (ඉලක්ක 1, 2, 3, 5, 6, 7, 9, 11, 14, 15, 17). 13 වන ඉලක්කය හා එයට අදාළව දෙපාර්තමේන්තුව සඳහා සැකසූ අරමුණු, ඉලක්ක හා දර්ශක පහත පරිදි වේ.

ඉලක්කය 13: දේශගුණික විපර්යාස සහ එහි බලපෑම් වලට එරෙහිව සටන් කිරීමට හදිසි පියවර ගැනීම

තීරණ ගන්නන්ට දේශගුණික විපර්යාස බලපෑම් වලට අනුවර්තනය වීමට සහ දේශගුණික තත්ත්වයන්ට ඔරොත්තු දීමේ අවශ්‍යතාවයන් සඳහා විද්‍යාත්මක කරුණු හා විශ්ලේෂණයන් ලබා දීම සිදු කරයි. දේශගුණික විපර්යාස පිළිබඳ පැරිස් ගිවිසුමට සහාය දැක්වීමට සහ "ජාතික වශයෙන් තීරණය කරන ලද

දායකත්වයන්” අනුව විමෝචන අවම කිරීමේ ක්‍රියාමාර්ගයන්ට මග පෙන්වීමට අවශ්‍ය දත්ත, පුරෝකථනයන් සහ පර්යේෂණ කටයුතු සඳහා සහයෝගය ලබා දෙන අතර කාලගුණ විද්‍යා දෙපාර්තමේන්තුව ලංකාවේ “දේශගුණික විපර්යාස පිළිබඳ අන්තර් රාජ්‍ය මණ්ඩලය(IPCC)” නාභීය ලක්ෂ්‍යය (Focal point) ලෙස කටයුතු කරයි.

ඉලක්කය/ අරමුණ	**ඉලක්ක**	**ජයග්‍රහණ දර්ශක**	**පාර්ශවකරුවන්**
13. දේශගුණික විපර්යාස සහ එහි බලපෑමට එරෙහිව සටන් කිරීමට කඩිනම් පියවර ගැනීම	13.1 සියලුම රටවල කාලගුණය සම්බන්ධ විපත් සහ ස්වභාවික ආපදාවලට ඔරොත්තු දීමේ සහ එවැනි තත්ත්වයන්ට මුහුණ දීමේ හැකියාව ශක්තිමත් කිරීම. 13.1.a වඩාත් විශ්වාසදායක කාලගුණ සහ දේශගුණික තොරතුරු, අනාවැකි සහ අයහපත් කාලගුණ අනතුරු ඇඟවීම් සැපයීම 13.1.b බලපෑම මත පදනම් වූ අනාවැකි ක්‍රියාකාරකම් වැඩි දියුණු කිරීම 13.1.c අනාවැකි මත පදනම් වූ ක්‍රියා	13.1.1 ආපදා හේතුවෙන් සිදුවන මරණ අනුපාතය 13.1.2 ස්වභාවික විපත් හේතුවෙන් අභ්‍යන්තරව අවතැන් වූවන්, අතුරුදහන් වූවන් සහ පීඩාවට පත් වූ මුළු සංඛ්‍යාව	ආපදා කළමනාකරණ මධ්‍යස්ථානය ජනලේඛන හා සංඛ්‍යාලේඛන දෙපාර්තමේන්තුව සෞඛ්‍ය අමාත්‍යාංශය ජාතික ආරක්ෂාව සහ ආපදා කළමනාකරණ රාජ්‍ය අමාත්‍යාංශය

	13.2 ජාතික මට්ටමේ ප්‍රතිපත්ති ක්‍රමෝපායන් සහ සැලසුම්වලට කාලගුණ වෙනස්කම් අවම කිරීමේ ක්‍රියාමාර්ග ඇතුළත් කිරීම 13.2.a ජාතික ප්‍රතිපත්ති, උපාය මාර්ග සහ සැලසුම් සඳහා අනාගත දේශගුණ ප්‍රක්ෂේපණ (දර්ශන/නිරීක්ෂණ) තොරතුරු සැපයීම 13.2.b සෘතුමය අනාවැකි සැපයීම 13.2.c අසීමාන්තික අනාවැකි (Seamless forecast) සැපයීම	13.2.1 අනාගත දේශගුණික විපර්යාස ප්‍රක්ෂේපන මත පදනම්ව සකස් කර ඇති ජාතික ප්‍රතිපත්ති, උපාය මාර්ග සහ සැලසුම් ගණන 13.2.2 සකස් කරන ලද ප්‍රක්ෂේපණ ගණන	පරිසර අමාත්‍යාංශය ජාතික සැලසුම් දෙපාර්තමේන්තුව ආපදා කළමනාකරණ මධ්‍යස්ථානය ජාතික ආරක්ෂාව සහ ආපදා කළමනාකරණ රාජ්‍ය අමාත්‍යාංශය
	13.3 කාලගුණ වෙනස්වීම අවම කිරීම, ඒ අනුව හැඩගැසීම, බලපෑම අවම කිරීම සහ පූර්ව අනතුරු සම්බන්ධයෙන් අධ්‍යාපනය, දැනුවත්භාවය ඉහළ නැංවීම සහ මානව සහ ආයතනික ධාරිතාවන් ඉහළ නැංවීම 13.3.a දේශගුණික විපර්යාස බලපෑම්, අවම කිරීම් සහ අනුවර්තනයන් පිළිබඳ දැනුවත් කිරීමේ ක්‍රියාකාරකම් වැඩිදියුණු කිරීම 13.3.b කාලගුණය, දේශගුණය සහ දේශගුණික	13.3.1 දැනුවත් කිරීමේ වැඩසටහන් ගණන 13.3.2 ධාරිතා ගොඩනැගීමේ වැඩසටහන් ගණන	දේශගුණික විපර්යාස පිළිබඳ ලේකම් කාර්යාලය ආපදා කළමනාකරණ මධ්‍යස්ථානය

	විපර්යාස පිළිබඳ නිලධාරීන්ගේ ධාරිතාව වැඩි දියුණු කිරීම 13.3.c උපද්‍රවයන් හඳුනා ගැනීම 13.3.d උපද්‍රව සිතියම්ගත කිරීම		
	13.B අවම වශයෙන් සංවර්ධනය වූ රටවල සහ කුඩා දිවයින් වල පිහිටි සංවර්ධනය වෙමින් පවතින රටවල කාන්තාවන්, තරුණයින් සහ දේශීය හා ආන්තීකරණයට ලක්වූ ප්‍රජාවන් ද ඉලක්ක කරගනිමින් කාලගුණික වෙනස් වීම් සඳහා ඵලදායී සැලසුම් සකස් කිරීමට හා කළමනාකරණය කිරීම සඳහා ධාරිතාවන් වැඩිදියුණු කිරීමේ යාන්ත්‍රණ ප්‍රවර්ධනය කිරීම. 13.B.a ජාතික අනුවර්තන සැලැස්ම සකස් කිරීමට සම්බන්ධ වීම 13.B.b ජාතික වශයෙන් නිර්ණය කර ඇති දායකත්වයන් සැකසීමට සම්බන්ධ වීම 13.B.c විවිධ තත්ත්වයන් යටතේ අනාගත දේශගුණික විපර්යාස ප්‍රක්ෂේපණ සකස් කිරීම සංවර්ධනය කිරීම	13.B.1 සහභාගී වූ රැස්වීම් ගණන 13.B.2 දැනුවත් කිරීමේ වැඩසටහන් ගණන 13.B.3 සකස් කරන ලද ප්‍රක්ෂේපණ ගණන	දේශගුණික විපර්යාස පිළිබඳ ලේකම් කාර්යාලය ආපදා කළමනාකරණ මධ්‍යස්ථානය කෘෂිකර්ම දෙපාර්තමේන්තුව

❖ **ඉලක්කය 1: දුප්පත්කම අවසන් කිරීම**

ආපදා අවදානම අවම කිරීම, පර්යේෂණ ඉදිරියට ගෙනයාම සහ තීරණ ගැනීම සඳහා තොරතුරු හා සේවා සැපයීම පිළිබඳ සියලු කටයුතු පාහේ සංවර්ධනයට සහ දුප්පත්කම තුරන් කිරීමට දායක වේ. දරිද්‍රතාවය අවම කිරීමේ පියවර ලෙස සැමවිටම හඳුනා නොගත්ත ද, කාලගුණය, දේශගුණය ආශ්‍රිත අනෙකුත් නිෂ්පාදන හා සේවාවන් අත්‍යවශ්‍ය හා බොහෝ විට මැනිය හැකි සමාජ-ආර්ථික ප්‍රතිලාභ ලබා දෙයි.

❖ **ඉලක්කය 2: කුසගින්න තුරන් කිරීම, ආහාර සුරක්ෂිතතාවය සහ පෝෂණය වැඩි දියුණු කිරීම සහ තිරසාර කෘෂිකර්මාන්තය ප්‍රවර්ධනය කිරීම**

ගොවීන්, සහ ධීවරයින් අවදානම් අඩු කිරීම, බෝග අනුගත කිරීම, එදිනෙදා හා සෘතුමය ගොවිජන කළමනාකරණය ඵලදායිතාව උපරිම කිරීම සඳහා කාලගුණ හා දේශගුණික සේවාවන් මත පුළුල් ලෙස රඳා සිටිති. කෘෂිකාර්මික අංශයට ඔවුන් වැඩි වැඩියෙන් ඉලක්ක කර ඇති සේවාවන් තුළින් ආහාර සුරක්ෂිතතාව සහතික කිරීම සඳහා ජාතික කාලගුණ විද්‍යා විද්‍යාත්මක සේවාවන් පැහැදිලිවම කේන්ද්‍රීය වේ. උදාහරණයක් ලෙස කාලගුණය, දේශගුණය සහ ගොවීන් පිළිබඳ රෝවිං සම්මන්ත්‍රණ ගොවීන්ට ඔවුන්ගේ මෙහෙයුම් තීරණවලට ලබා ගත හැකි හොඳම කාලගුණය සහ දේශගුණික තොරතුරු යෙදවීමට සහාය වේ.

❖ **ඉලක්කය 3: නිරෝගී ජීවිත සහතික කිරීම සහ සෑම වයස් කාණ්ඩයකම යහපැවැත්ම ප්‍රවර්ධනය කිරීම**

ගංවතුර, නියඟ, උනුසුම්තාවය,සුළිසුළං සහ වායු දූෂණය හේතුවෙන් මරණ හා දේපළ හානි සිදුවෙයි. ජාතික කාලගුණ විද්‍යා සේවාව වෙනත් සේවා සපයන්නන්ට සෞඛ්‍ය ආයතනවලට සහ මහජනතාවට ලබා දෙන පුරෝකථනයන් සහ උපදෙස් මෙම ජීවිත බේරා ගැනීමට ඉවහල් වේ. බොහෝ රෝග බෝ කරන මදුරුවන්, කිනිතුල්ලන් සහ වෙනත් කෘමීන්ගේ පැවැත්ම සහ වර්ධනය කාලගුණය, දේශගුණය සහ ජලය යන සාධක මත නිරන්තරයෙන් බලපායි.

❖ **ඉලක්කය 5: ස්ත්‍රී පුරුෂ සමානාත්මතාවය සහ සියලුම කාන්තාවන් සවිබල ගැන්වීම**

ස්ත්‍රී පුරුෂ සමානාත්මතාවය සාක්ෂාත් කර ගැනීමට සහ ගැහැණු ළමයින් හා කාන්තාවන් සවිබල ගැන්වීමට අවශ්‍ය කටයුතු ඉටු කරමින් පවතී. උසස් වීමේදී හෝ පුහුණු පාඨමාලා සඳහා තෝරා ගැනීමේදී කාන්තා සහ පිරිමි සියලු දෙනාටම සමව සලකයි. දේශගුණික විපර්යාස, ආපදා අවදානම අවම කිරීම සහ තිරසාර සංවර්ධනය යන අභියෝගයන්ට මුහුණ දීම ද සඳහා ඔවුන්ගේ හැකියාවන්, ශක්තිය සහ කුසලතා ඔප් නැංවීම සඳහා අවශ්‍ය කටයුතු ඉටු කරමින් පවතී.

❖ **ඉලක්කය 6: සැමට ජලය සහ සනීපාරක්ෂාව ලබා ගත හැකි සහ තිරසාර ලෙස කළමනාකරණය කිරීම සහතික කිරීම**

සෘතුමය, මාසික වැනි දිගු කාලීන අනාවැකි සැපයීමෙන් සහ දත්ත විශ්ලේෂණයන් සැපයීම මඟින් පානීය ජලය සුරක්ෂිත බව සහතික කිරීමට උපකාරී වේ. ජාතික කාලගුණ විද්‍යා තොරතුරු ජාලය මඟින් සපයනු ලබන වර්ෂාපතනය ඇතුළු අනෙක් නිරීක්ෂණ හා පර්යේෂණ තිරසාර ජල කළමනාකරණයට මග පෙන්වීම සඳහා අත්‍යවශ්‍ය වේ.

- **ඉලක්කය 7: සැමට දැරිය හැකි, විශ්වාසදායක, තිරසාර හා නවීන බලශක්තිය සඳහා ප්‍රවේශය සහතික කිරීම**

පිරිසිදු බලශක්ති ප්‍රභවයන් විසින් වෙළඳපල කොටසෙහි වර්ධනයට පහසුකම් සපයන්නේ වර්ෂාපතනය, හිරු එළිය සහ සුළං දත්ත සහ පුරෝකථනයන් මගිනි. කාලගුණ සහ දේශගුණ අනාවැකි ජල යටිතල පහසුකම් සහ බලශක්ති යටිතල පහසුකම් ආරක්ෂා කිරීමට උපකාරී වේ.

- **ඉලක්කය 9: ඔරොත්තු දෙන යටිතල පහසුකම් ගොඩනැගීම, සියල්ල ඇතුළත් සහ තිරසාර කාර්මිකකරණය ප්‍රවර්ධනය කිරීම සහ නව්‍යකරණයන් පෝෂණය කිරීම**

දැඩි කාලගුණය නිසා අවදානමට ලක්විය හැකි යටිතල පහසුකම් වලට හානි කිරීමට හෝ විනාශ කිරීමට හැකි වන අතර එමඟින් ආර්ථික හා මානව පාඩු සිදුවිය හැකිය. ජාතික කාලගුණ වාර්තා සහ අනාවැකි, යටිතල පහසුකම් සහ කර්මාන්ත ස්වාභාවික උපද්‍රව වලින් ආරක්ෂා කරන අතර දේශගුණික විපර්යාසයන් වෙරළබඩ හා අනෙකුත් දේශගුණික අවදානමට ලක්විය හැකි ප්‍රදේශවල යටිතල පහසුකම් ස්ථානගත කිරීම සහ දේශගුණය පිළිබඳ මග පෙන්වීමක් සපයයි.

- **ඉලක්කය 11: නගර සහ මානව ජනාවාස සියල්ල ඇතුළත්, ආරක්ෂිත, ඔරොත්තු දෙන සහ තිරසාර**

කාලගුණික හා දේශගුණික තත්ත්වයන්ට වඩාත් හොඳින් ඔරොත්තු දීමට නගර සැලසුම්කරුවන්ට උදව් කිරීමෙන්, කාලගුණය සහ දේශගුණික උපද්‍රව වලින් සිදුවන මරණ හා දේපළ හානිය අවම කිරීම, අවදානමට ලක් වූවන් සවිබල ගැන්වීම ආරක්ෂා කිරීමට බහු උපද්‍රව සහිත පූර්ව අනතුරු ඇඟවීමේ පද්ධති (Multi Hazard Early Warning System) සහ බලපෑම් මත පදනම් වූ අනතුරු ඇඟවීම් (Impact Based Forecasts) හඳුන්වා දීම මගින් කාලගුණ විද්‍යා දෙපාර්තමේන්තුව දායකත්වය දක්වයි.

- **ඉලක්කය 14: තිරසාර සංවර්ධනය සඳහා සාගර, මුහුදු සහ සමුද්‍ර සම්පත් සංරක්ෂණය හා තිරසාර ලෙස භාවිත කිරීම**

ලංකාව කුඩා දූපත් මෙන්ම සංවර්ධනය වෙමින් පවතින රටවල් අතරට ලා සැලකෙන අතර නිරන්තර කාලගුණික දේශගුණික වෙනස්කම් වලට තෝතැන්නක් වූ අවදානමට ලක්විය හැකි විශාල ඉන්දියන් සාගර යෙන් වටවූ රටක් මෙන්ම ලංකාවේ ජාතික ආර්ථිකයට සාගර, මුහුදු සහ සමුද්‍ර සම්පත් සැලකියයුතු මට්ටමකින් දායකත්වය දරයි. සාගර දිගින් දිගටම උණුසුම් වන අතර මුහුදු මට්ටම ඉහළ යන්ම සාගර සඳහා නිරීක්ෂණ, පර්යේෂණ හා මෙහෙයුම් සේවාවන්හි අවශ්‍යතාවය සඳහා පර්යේෂණ සඳහා දත්ත සහ අවශ්‍ය අනාවැකි ලබාදීම ජාතික කාලගුණ විද්‍යාත්මක සේවාව ලෙස තිබෙන අවම සම්පත් උපරිම ලෙස

භවිත කරමින් සහාය ලබාදේ.විශේෂයෙන් වෙරළබඩ ජලයෙන් යටවීමේ ගංගා ආශ්‍රිත ලවනතාවය වැඩිවීම වැනි දේවල් අවම කිරීමට මෙන්ම ඒවායින් වන හානිය වළක්වා ගැනීමට අවශ්‍ය තොරතුරු සහ පර්යේෂණ සඳහා අවශ්‍ය සහය ලබාදේ.

- **ඉලක්කය 15: භූමි පරිසර පද්ධතිවල තිරසාර භාවිතය ආරක්ෂා කිරීම, සහ ප්‍රවර්ධනය කිරීම, වනාන්තර තිරසාරව කළමනාකරණය කිරීම, කාන්තාරීකරණයට එරෙහිව සටන් කිරීම සහ ඉඩම් හායනය වැළැක්වීම සහ ආපසු හැරවීම සහ ජෛව විවිධත්ව හානිය නැවැත්වීම**

නියඟය හා ගංවතුරෙන් හානියට පත් ඉඩම් ඇතුළුව, කාන්තාරීකරණයට එරෙහිව සටන් කිරීමට සහ පිරිහුණු ඉඩම් හා පස යථා තත්ත්වයට පත් කිරීමට ගන්නා උත්සාහයන්ට සහාය වන අත්‍යවශ්‍ය දත්ත සහ පුරෝකථනයන් සපයයි. ක්‍රියාශීලී හා ඒකාබද්ධ ජාතික නියඟ කළමනාකරණ ප්‍රතිපත්ති සංවර්ධනය කිරීම සඳහා රජයන්ට සහාය වීම සඳහා සහයෝගයෙන් කටයුතු කරයි.

- **ඉලක්කය 17: ක්‍රියාත්මක කිරීමේ මාධ්‍යයන් ශක්තිමත් කිරීම සහ තිරසාර සංවර්ධනය සඳහා ගෝලීය හවුල්කාරිත්වය පුනර්ජීවනය කිරීම**

කාලගුණය, දේශගුණය සහ ජල සේවා සැපයීම සඳහා වූ අවශ්‍යතාවයන් සපුරාලීම සඳහා ජාතික කාලගුණ විද්‍යා හා ජල විද්‍යාත්මක සේවාවන්හි හැකියාව වැඩි දියුණු කිරීම සඳහා ධාරිතා සංවර්ධනය ශක්තිමත් කිරීමයි. SDGs, ආපදා අවදානම් අවම කිරීම සඳහා සෙන්ඩායි රාමුව, 2015-2030, අනෙකුත් පාර්ශවකරුවන්ගේ හවුල්කරුවන් සමඟ සහයෝගයෙන් කටයුතු කරයි.

5.2.2. තිරසර සංවර්ධන ඉලක්ක සපුරා ගැනීමේ අභියෝග

මෙම ඉලක්ක කරා යාමේදී වඩා විශ්වාසදායක කාලගුණ සහ දේශගුණ අනාවැකි සහ තොරතුරු සැපයීම අත්‍යවශ්‍ය කාරණයකි.

මේ සඳහා සමකය ආසන්න කුඩා දිවයිනක් මෙන්ම නැගෙනහිරින් විසල් ඉන්දියන් සාගරය සේම බටහිරින් අරාබි මුහුදින් වටවී ඇති ශ්‍රී ලංකාවේ කාලගුණ සහ දේශගුණ අනාවැකි කීම අභියෝගයකි. එලෙසම අදාළ සුදුසුකම් සහිත ප්‍රමාණවත් තරම් මානව සම්පත් හිඟයක් පැවතීම අනෙක් ප්‍රධාන අභියෝගය වේ. අවශ්‍ය තාක්ෂණික දැනුම විශේෂයෙන්ම ගණිතමය අනාවැකිකරණය වැඩිදියුණු කිරීම, නිලධාරීන්ට අවශ්‍ය දැනුම ලබාදීම සහ අවශ්‍ය යටිතල පහසුකම් සහ ප්‍රමාණවත් තරමේ කාලගුණ දත්ත ලබා ගැනීමේ ජාලයක් සහ යථාවත් වූ සුපිරි පරිසණක පහසුකම් නොමැති වීම ද අභියෝගයකි.

06 පරිච්ඡේදය

මානව සම්පත් පැතිකඩ

6.1 සේවක සංඛ්‍යා කළමනාකරණය (2022.12.31 දිනට කාර්ය මණ්ඩලය)

	අනුමත සේවක සංඛ්‍යාව	පවතින සේවක සංඛ්‍යාව	ඇබෑර්තු/ අතිරික්ත
ජ්‍යෙෂ්ඨ	56	41	15
තෘතියික	29	6	23
ද්විතීයික	238	193	45
ප්‍රාථමික	139	114	25

6.2 ආයතනයේ කාර්ය සාධනය උදෙසා මානව සම්පත් හිඟය හෝ අතිරික්තය බලපානු ලැබ ඇති ආකාරය

ආයතනයේ මානව සම්පත් හිඟය දැඩි ලෙස කාර්ය සාධනයට බලපා ඇත. තාක්ෂණික නිලධාරීන්ගේ හිඟය වසර කිහිපයක සිට පවතී. මෙම තාක්ෂණික නිලධාරීන් අතරින් ද්විතියික මට්ටමට අයත් කාලගුණ විද්‍යා නිරීක්ෂක/සන්නිවේදක නිලධාරීන් සෘජුවම බඳවා ගැනීමට ශ්‍රී ලංකාව තුළ පහසුකම් නොමැති හෙයින් මේ සඳහා සුදුසුකම්ලත් ආධුනිකයන් තරඟ විභාගයකින් බඳවාගෙන වසර 02 ක පුහුණුවකින් පසු නිත්‍ය රාජකාරී සඳහා ප්‍රාදේශීය කාර්යාලවල සේවය සඳහා අනුයුක්ත කරනු ලැබේ. ආධුනිකයන් බඳවාගනු ලබන්නේ ඉල්ලුම්පත් කැඳවන දිනට පවතින පුරප්පාඩු සංඛ්‍යාවට සමාන ගණනකිනි. පුහුණු වීම් අවසන් කර ආධුනිකයන් සේවයේ යොදවන විට එම වසර 02 තුළ තවත් සැළකිය යුතු නිලධාරීන් සංඛ්‍යාවක් විශ්‍රාම ගොස් සිටිනු ඇත. මේ හේතුවෙන් මෙසේ සෑම වසරකම සැළකිය යුතු පුරප්පාඩු ප්‍රමාණයක් ඇති වේ. පුරප්පාඩු නොමැතිව ආධුනිකයන් බඳවා ගැනීමට ද නොහැක. අවසාන වශයෙන් 2021.02.15 හා 2021.05.07 දින වලදී ආධුනිකයන් බඳවාගෙන ඇත. මෙම ආධුනිකයන් තවම පුහුණු කාල සීමාවේ පසුවේ. ආධුනිකයන් බඳවා ගත්ත ද ඔවුන් සේවය අතහැර යාම සහ නිලධාරීන් විශ්‍රාම යාම යන කරුණු මත පුරප්පාඩු නිරන්තරයෙන්ම පවතී. මෙම කාලගුණ විද්‍යා නිරීක්ෂක / සන්නිවේදක පුහුණුලාභීන් වසර 02 ක පුහුණුව අවසන් වූ පසු ප්‍රාදේශීය කාර්යාල වල සේවය සඳහා යෙදවීමට නියමිතව ඇත.

දෙපාර්තමේන්තුවේ කොඳුනාරටිය ලෙස සලකන කාලගුණ විද්‍යාඥයින් ප්‍රමාණය ප්‍රමාණවත් නොවීම ද කාර්ය සාධනයට බලපෑම් ඇති කරයි. කාලගුණ විද්‍යාව පිළිබඳ පශ්චාත් උපාධි ලබා ගැනීමට මෙරට තුළ හැකියාවක් නොමැත. නමුත් රට තුළ මෙම විෂය ධාරාව සෘජුවම ඉගැන්වීම් නොකරන බැවින් කාලගුණ විද්‍යාඥයින් ලෙස භෞතික විද්‍යා හා ගණිත විෂය ධාරාවෙන් නිලධාරීන් බඳවාගෙන පශ්චාත් උපාධි සඳහා වෙනත් රටවලට ශිෂ්‍යත්ව මඟින් යොමු කර අධ්‍යාපනය ලබා දී සේවයේ යොදවනු ලැබේ. මෙලෙස පශ්චාත් උපාධි හැදෑරීම සඳහා නිලධාරීන් 06 දෙනෙක් විදේශගතව ඇති අතර එක් නිලධාරියෙකු දේශීයව හදාරනු ලබයි. එලෙස වසර 02 කට පමණ ඔවුන් විදේශ ගත වීමේදී එම පුරප්පාඩුව පිරවීම ද තරමක් ගැටලුවකි. එසේම ශ්‍රී ලංකා විද්‍යාත්මක සේවයේ අතිරේක කාලගුණ විද්‍යා අධ්‍යක්ෂ ජනරාල් එක් තනතුරක් අධ්‍යක්ෂ තනතුරක් හා නියෝජ්‍ය අධ්‍යක්ෂ තනතුරු 06ක් පුරප්පාඩුව පවතින අතර, එම තනතුරුවල කාලගුණ විද්‍යාඥයින් රාජකාරී ආවරණය කරනු ලබයි.

ඇතිවෙමින් පවත්නා දේශගුණ වෙනස් වීම් හේතුවෙන් කාලගුණ සහ දේශගුණ තොරතුරු පිළිබඳ ඉමහත් ඉල්ලුමක් ඇතිවෙමින් පවතී. කෘෂිකාර්මික සහ ජල කළමණා කරණ කටයුතු සඳහා මෙම තොරතුරු සේවාදායකයට අවශ්‍ය ආකාරයෙන් සැකසීමට සුදුසුකම් ලද නිලධාරීන් අත්‍යාවශ්‍ය සාධකයකි. සංවර්ධන, සංචාරක, බලශක්ති, ප්‍රවාහන, ගුවන්, නාවික කටයුතු සේම සෞඛ්‍ය වැනි සේවාවන් සඳහා ද අවශ්‍ය අනාවැකි සහ තොරතුරු සැපයීමට ද සැලකිය යුතු පිරිසක් අවශ්‍ය වේ.

අධ්‍යක්ෂ (පාලන), නියෝජ්‍ය/සහකාර අධ්‍යක්ෂ (ශ්‍රී ලංප. සේ) භාෂා පරිවර්තක තනතුරු ද පුරප්පාඩුව පවතින අතර, අභ්‍යන්තර විගණක තනතුරේ වැඩ බැලීමේ පදනම මත නිලධාරිනියක් සේවක කරනු ලබයි. ආයතනයේ පරිපාලන සහ මූල්‍ය අංශ සඳහා ද ප්‍රමාණවත් නිලධාරීන් නොමැති වීම හේතුවෙන් ඉතා අපහසුවෙන් රාජකාරි ඉටු කරමින් පවතී. කාලගුණ විද්‍යා සහායක හා කාර්යාල සහායක තනතුරු වල හිඟය ද පවතී.

6 .3 මානව සම්පත් සංවර්ධනය

වැඩ සටහනේ නම	පුහුණු කරන ලද සේවක සංඛ්‍යාව	වැඩ සටහනේ කාල සීමාව	සමස්ථ ආයෝජනය (රු.)		වැඩසටහනේ ස්වභාවය (දේශීය/ විදේශීය)	නිමැවුම/ලබාගත් දැනුම
			දේශීය	විදේශීය		
තොග පාලනය, මනා සංවිධාන හා සැපයුම් ජාල කළමනාකරණය පිළිබඳ සහතික පත්‍ර පාඨමාලාව	02	දින 5යි	36,000.00		දේශීය	තොග පාලනය, මනා සංවිධාන හා සැපයුම් ජාල කළමනාකරණය පිළිබඳ දැනුම ලබා දීම
නිවාඩු ලිපිකරුවන්ගේ කාර්ය භාර්ය හා වගකීම	07	දින 2යි	59,500.00		දේශීය	නිවාඩු ලිපිකරුවන්ගේ කාර්ය භාර්ය හා වගකීම පිළිබඳ දැනුම ලබා දීම
රාජ්‍ය හා අර්ධ රාජ්‍ය සේවයේ විධායක නොවන මට්ටමේ	05		35,000.00		දේශීය	රාජ්‍ය හා අර්ධ රාජ්‍ය සේවයේ විධායක නොවන මට්ටමේ

නිලධරයන්ගේ වරප්‍රසාද පුහුණු වැඩමුළුව මාර්ගගත						නිළධරයන්ගේ වරප්‍රසාද පිළිබඳ දැනුම ලබා දීම
වාර්ෂික භාණ්ඩ සමීක්ෂණය සහ වත්කම් අපහරණය	03	දින 2යි	25,000.00		දේශීය	වාර්ෂික භාණ්ඩ සමීක්ෂණය සහ වත්කම් අපහරණය පිලිබඳ මූලික දැනුම ලබා දීම
Principals of Internal Auditing procedures	01		7,000.00		දේශීය	අභ්‍යන්තර විගණන පටිපාටිවල පිළිබඳ මූලික දැනුම ලබා දීම
ඩීසල් ජෙනරේටර් නඩත්තුව පිළිබඳ පාඨමාලාව	02	දින 5යි	31,400.00		දේශීය	ඩීසල් ජෙනරේටර් නඩත්තුව පිලිබඳ දැනුම ලබා දීම
ගුණාත්මක වැඩ පරිසරයක් සඳහා කාර්යාල කාර්ය සහයකයින් සහ රියදුරන්ගේ වෘත්තීය සංවර්ධනය	04	දින 2යි	20,000.00		දේශීය	කාර්යාල කාර්ය සහයකයින් සහ රියදුරන්ගේ වෘත්තීය සංවර්ධනය
ගබඩා කළමනාරණය සහ ඉන්වෙන්ට්‍රි පාලනය	02	දින 2යි	14,000.00		දේශීය	ගබඩා කළමනාරණය සහ ඉන්වෙන්ට්‍රි පාලනය පිලිබඳ දැනුම ලබා දීම
Improving Workplace - Productivity Using ICT	02	දින 2යි	10,000.00		දේශීය	ICT භාවිතයෙන් සේවා ස්ථානයේ ඵලදායිතාව වැඩිදියුණු කිරීම පිලිබඳ දැනුම ලබා දීම

රාජ්‍ය නිලධාරීන්ගේ වැටුප් සකස් කිරීම	01	දින 1යි	5,000.00		දේශීය	රාජ්‍ය නිලධාරීන්ගේ වැටුප් සකස් කිරීම පිළිබඳ දැනුම ලබා දීම
ප්‍රසම්පාදන ක්‍රියාවලිය පිළිබඳ සහතිකපත්‍ර පාඨමාලාව	01	දින 4යි	25,000.00		දේශීය	ප්‍රසම්පාදන ක්‍රියාවලිය පිළිබඳ දැනුම ලබා දීම
රාජ්‍ය නිලධාරීන්ගේ අත්තිකාරම් බී ගිණුම් පිළියෙළ කිරීම	01	දින 1යි	3,750.00		දේශීය	රාජ්‍ය නිලධාරීන්ගේ අත්තිකාරම් බී ගිණුම් පිළියෙළ කිරීම පිළිබඳ දැනුම ලබා දීම
Essentials in system and network administration	02	දින 3යි	50,000.00		දේශීය	පද්ධති සහ ජාල පරිපාලනයේ අත්‍යවශ්‍ය කරුණු පිළිබඳ දැනුම ලබා දීම
මූ.රෙ. 104 අලාභ වාර්තා කිරීම, හානි පූර්ණය හා ගිණුම්	01	දින 2යි	8,500.00		දේශීය	මූ.රෙ. 104 අලාභ වාර්තා කිරීම, හානි පූර්ණය හා ගිණුම් පිළිබඳ දැනුම ලබා දීම
පුද්ගලික ලිපිහොනු පවත්වාගෙන යාම	01	දින 2යි	8,500.00		දේශීය	පුද්ගලික ලිපිහොනු පවත්වාගෙන යාම පිළිබඳ දැනුම ලබා දීම
CET programme - I	46	දින 3යි	251,762.50		දේශීය	
CET programme - II	32	දින 3යි	384,890.00		දේශීය	

කාලගුණ විද්‍යා සහයක,කාර්යයාල කාර්යය සහයක හා රියදුරු සඳහා වන පුහුණුව	38	දින 3යි	278,735.00		දේශීය	• කා.වි. දෙපා. කාර්යයභාරය • අකුණු අනතුරු වළක්වාගැනීම • රාජ්‍යසේවයේ නිවාඩු තනතුරට අදාළ කාර්යයභාරය
කාලගුණ විද්‍යා නිරීක්ෂක හා සන්නිවේදක සඳහා වන අඛන්ඩ පුහුණුව - I	46	දින 3යි	251,762.50		දේශීය	• 'KOPPEN' දේශගුණ වර්ගීකරනය • ස්වයංක්‍රීය වර්ෂාමාන ක්‍රමාංකනය බඩුවට්ටෝරු පොක්, වර්ෂ අවසාන භාණ්ඩ සමීක්ෂණය
කාලගුණ විද්‍යා නිරීක්ෂක හා සන්නිවේදක සඳහා වන අඛන්ඩ පුහුණුව - II	32	දින 3යි	384,890.00		දේශීය	-එම-

07 පරිච්ඡේදය

අනුකූලතා වාර්තාව

අංකය	අදාළ කර ගත යුතු අවශ්‍යතාව	අනුකූලතා තත්ත්වය (අනුකූල වේ/අනුකූල නොවේ)	අනුකූල නොවේ නම් ඒ සඳහා කෙටි පැහැදිලි කිරීම	අනුකූල නොවීම අනාගතයේදී වළක්වා ගැනීමට යෝජනා කරන නිරවද්‍ය තීරණ ක්‍රියාමාර්ග
1. පහත සඳහන් මූල්‍ය ප්‍රකාශ / ගිණුම් නියමිත දිනට ඉදිරිපත් කොට තිබේ				
1.1	වාර්ෂික මූල්‍ය ප්‍රකාශ	අනුකූල වේ		
1.2	රාජ්‍ය නිලධාරීන්ගේ අත්තිකාරම් ගිණුම	අනුකූල වේ		
1.3	ව්‍යාපාර හා නිෂ්පාදන අත්තිකාරම් ගිණුම (වාණිජ අත්තිකාරම් ගිණුම)	-		
1.4	ගබඩා අත්තිකාරම් ගිණුම	-		
1.5	විශේෂ අත්තිකාරම් ගිණුම	-		
1.6	වෙනත්	-		
2. පොත්පත් හා ලේඛන නඩත්තු කිරීම (මු.රෙ. 445)				
2.1	රාජ්‍ය පරිපාලන චක්‍රලේඛ 267/2018 අනුව ස්ථාවර වත්කම් ලේඛනය යාවත්කාලීන කර පවත්වාගෙන යාම	අනුකූල වේ		
2.2	පුද්ගල පඩිනඩි ලේඛන / පුද්ගල පඩිනඩි කාඩ්පත් යාවත්කාලීන කර පවත්වාගෙන යාම	අනුකූල වේ		
2.3	විගණන විමසුම් ලේඛනය යාවත්කාලීන කර පවත්වාගෙන යාම	අනුකූල වේ		

2.4	අභ්‍යන්තර විගණන වාර්තා ලේඛනය යාවත්කාලීනකර පවත්වාගෙන යාම	අනුකූල වේ		
2.5	සියළුම මාසික ගිණුම් සාරාංශ (CIGAS) පිළියෙල කර නියමිත දිනට මහා භාණ්ඩාගාරයට ඉදිරිපත් කිරීම	අනුකූල වේ		
2.6	චෙක්පත් හා මුදල් ඇණවුම් ලේඛනය යාවත්කාලීන කර පවත්වාගෙන යාම	අනුකූල වේ		
2.7	ඉන්වෙන්ට්‍රි ලේඛනය යාවත්කාලීනකර පවත්වාගෙන යාම	අනුකූල වේ		
2.8	තොග ලේඛනය පවත්වා ගෙන යාම	අනුකූල වේ		
2.9	හානි පාඩු ලේඛනය යාවත්කාලීන කර පවත්වාගෙන යාම	අනුකූල වේ		
2.10	බැරකම් ලේඛනය යාවත්කාලීන කර පවත්වාගෙන යාම	-		
2.11	උප පත්‍රිකා පොත් ලේඛනය (GA – N20) යාවත්කාලීන කර පවත්වාගෙන යාම	අනුකූල වේ		
3. මූල්‍ය පාලනය සඳහා කාර්යන් අභීනියෝජනය කිරීම (මු.රෙ.135)				
3.1	මූල්‍ය බලතල ආයතනය තුළ බලතල පවරාදී තිබීම	අනුකූල වේ		
3.2	මූල්‍ය බලතල පවරාදීම පිළිබඳ ආයතනය තුළ දැනුම්වත් කර තිබීම	අනුකූල වේ		
3.3	සෑම ගනුදෙනුවක්ම නිලධාරීන් දෙදෙනෙකු හෝ ඊට වැඩි සංඛ්‍යාවක් හරහා අනුමත වන පරිදි බලතල පවරා දී තිබීම	අනුකූල වේ		

3.4	2014.05.11 දිනැති අංක171/2004 දරන රාජ්‍ය ගිණුම් චක්‍රලේඛය අනුව, රජයේ පඩිපත් මෘදුකාංග පැකේජය භාවිත කිරීමේ දී ගණකාධිකාරිවරයන්ගේ පාලනයට යටත්ව කටයුතු කිරීම	අනුකූල වේ		
4. වාර්ෂික සැලසුම් සකස් කිරීම				
4.1	වාර්ෂික ක්‍රියාකාරී සැලැස්ම සකස් කිරීම	අනුකූල වේ		
4.2	වාර්ෂික ප්‍රසම්පාදන සැලැස්ම සකස් කිරීම	අනුකූලවේ		
4.3	වාර්ෂික අභ්‍යන්තර විගණන සැලැස්ම සකස් කිරීම			
4.4	වාර්ෂික ඇස්තමේන්තුව සකස් කොට ජාතික අයවැය දෙපාර්තමේන්තුවට (NBD) නියමිත දිනට ඉදිරිපත් කිරීම	අනුකූල වේ		
4.5	වාර්ෂික මුදල් ප්‍රවාහ ප්‍රකාශය නියමිත දිනට භාණ්ඩාගාර මෙහෙයුම් දෙපාර්තමේන්තුවට ඉදිරිපත් කර තිබීම	අනුකූල වේ		
5. විගණන විමසුම්				
5.1	විගණකාධිපතිවරයා විසින් නියම කොට ඇති දිනට, විගණන විමසුම වලට පිළිතුරු ලබාදීම	අනුකූල වේ		

6. අභ්‍යන්තර විගණනය				
6.1	මු.රෙ. 134(2) DMA/1-2019 අනුව,වසර ආරම්භයේදී විගණකාධිපතිවරයා සමඟ සාකච්ඡා කිරීමෙන් අනතුරුව, අභ්‍යන්තර විගණන සැලැස්ම සකස් කිරීම	අනුකූල වේ		
6.2	සෑම අභ්‍යන්තර විගණන වාර්තාවකටම මාසයක කාලයක් තුළදී පිළිතුරු සපයා තිබීම	අනුකූල වේ		
6.3	2018 අංක 19 දරන ජාතික විගණන පනතේ 40(4) උප වගන්තිය ප්‍රකාරව, සියලුම අභ්‍යන්තර විගණන වාර්තාවල පිටපත් කළමනාකරණ විගණන දෙපාර්තමේන්තුවට ඉදිරිපත් කර තිබීම	අනුකූල වේ		
6.4	මුදල් රෙගුලාසි 134(3) ප්‍රකාරව, සියලුම අභ්‍යන්තර විගණන වාර්තාවල පිටපත් විගණකාධිපතිවරයාට ඉදිරිපත් කර තිබීම	අනුකූල වේ		
7. විගණන හා කළමනාකරණ කමිටු				
7.1	DMA චක්‍රලේඛ 1-2019 අනුව, අවම වශයෙන් විගණන හා කළමනාකරණ කමිටු 04 ක් වත් අදාළ වර්ෂය තුළ පවත්වාගෙන තිබීම	අනුකූල නොවේ	අභ්‍යන්තර විගණක වැඩ බැලීමේ පදනම මත රාජකාරියට වාර්තා කරන ලදී. කමිටු 2ක් පමණක් විය.	දෙපාර්තමේන්තු විගණන හා කළමනාකරණ කමිටු රැස්වීම් පැවැත්වීමට තීරණය කර ඇත

8. වත්කම් කළමනාකරණය				
8.1	අංක 01/2017 දරන වත්කම් කළමණාකරණ චක්‍රලේඛයේ 07 වන පරිච්ඡේදය අනුව, වත්කම් මිල දී ගැනීම් හා අපහරණය කිරීම් පිළිබඳ තොරතුරු කොම්ප්ට්‍රෝලර් ජනරාල් කාර්යාලය වෙත ඉදිරිපත් කර තිබීම	අනුකූල වේ		
8.2	ඉහත සඳහන් චක්‍රලේඛයේ 13 වන පරිච්ඡේදය ප්‍රකාරව එම චක්‍රලේඛයේ විධිවිධාන ක්‍රියාත්මක කිරීම සම්බන්ධීකරණය සඳහා සුදුසු සම්බන්ධතා නිලධාරියකු පත්කර එම නිලධාරියා පිළිබඳ තොරතුරු කොම්ප්ට්‍රෝලර් ජනරාල් කාර්යාලයට වාර්තා කර තිබීම	අනුකූල වේ		
8.3	රාජ්‍ය මුදල් චක්‍රලේඛ අංක 05/2016 අනුව, භාණ්ඩ සමීක්ෂණ පවත්වා අදාළ වාර්තා නියමිත දිනට විගණකාධිපතිවරයා වෙත ඉදිරිපත් කර තිබීම	අනුකූල වේ		
8.4	වාර්ෂික භාණ්ඩ සමීක්ෂණයෙන් අනාවරණය වූ අතිරික්ත, ඌණතා හා වෙනත් නිර්දේශ චක්‍රලේඛයේ සඳහන් කාලය තුළ සිදුකොට තිබීම	අනුකූල වේ		
8.5	ගර්හිත භාණ්ඩ අපහරණය කිරීම මු.රෙ.772 අනුව සිදු කිරීම	අනුකූල වේ		

9. වාහන කළමනාකරණය				
9.1	සංචිත වාහන සඳහා දෛනික ධාවන සටහන් හා මාසික සාරංශය වාර්තා සකස් කොට නියමිත දිනට විගණකාධිපති වෙත ඉදිරිපත් කිරීම	අනුකූලවේ		
9.2	වාහන ගර්හිත වී මාස 06 කට වඩා අඩු කාලයක දී අපහරණය කර තිබීම	අනුකූල වේ		
9.3	වාහන ලෝග් පොත පවත්වා ගනිමින් ඒවා යාවත්කාලීනකර පවත්වාගෙන යාම	අනුකූල වේ		
9.4	වාහන ලෝග් පොත පවත්වා ගනිමින් ඒවා යාවත්කාලීනකර පවත්වාගෙන යාම	අනුකූල වේ		
9.5	2016.12.29 දිනැති අංක 2016/30 දරන රාජ්‍ය පරිපාලන චක්‍රලේඛයේ 3.1 ඡේදයේ සඳහන් විධි විධාන ප්‍රකාරව, වාහන වල ඉන්ධන දහනය වීම නැවත පරීක්ෂා කිරීම	අනුකූල නොවේ	2022 වර්ෂයේ වාහන වල ඉන්ධන දහනය වීම පරීක්ෂා කිරීම QR ක්‍රමවේදය පවතින කාලසීමාව තුළ සිදුකළ නොහැකි බැවින් දිවියේ දී සිදු කිරීමට නියමිතය	
9.6	කල් බදු කාල සීමාවෙන් අනතුරුව, බදු වාහන ලෝග් පොත් වල සම්පූර්ණ අයිතිය පවරා ගෙන තිබීම	අනුකූලවේ		
10. බැංකු ගිණුම් කළමනාකරණය				
10.1	නියමිත දිනට බැංකු සැසඳුම් ප්‍රකාශ පිළියෙල කර සහතික කර ඒවා විගණනය සඳහා ඉදිරිපත් කර තිබීම	අනුකූල වේ		

10.2	සමාලෝචිත වර්ෂයේ දී හෝ ඊට පෙර වර්ෂ වල සිට ඉදිරියට රැගෙන ආ අක්‍රිය බැංකු ගිණුම් නිරවුල් කර තිබීම	-		
10.3	බැංකු සැසඳුම් ප්‍රකාශවලින් අනාවරණය වූ හා ගැලපුම් කළ යුතුව තිබූ ශේෂ සම්බන්ධයෙන් මුදල් රෙගුලාසි ප්‍රකාරව කටයුතු කොට එම ශේෂ මාසයක කාලයක් ඇතුලත නිරවුල් කර තිබීම	අනුකූල වේ		
11. ප්‍රතිපාදන උපයෝජනය				
11.1	සලසා තිබූ ප්‍රතිපාදන ඒවායේ සීමාව ඉක්මවා නොයන පරිදි වියදම් දැරීම	අනුකූල වේ		
11.2	මු.රෙ. 94(1) ප්‍රකාරව, සලසන ලද ප්‍රතිපාදනයෙන් උපයෝජනය කළ පසු වර්ෂ අවසානයේදී ඉතිරි ප්‍රතිපාදන සීමාව නොඉක්මවන පරිදි බැරකම් වලට එළඹීම	අනුකූල වේ		
12. රජයේ නිලධාරීන්ගේ අත්තිකාරම් ගිණුම්				
12.1	සීමාවන්වලට අනුකූල වීම	අනුකූල වේ		
12.2	හිඟහිටි ණය ශේෂ පිළිබඳ කාල විශ්ලේෂණයක් සිදු කර තිබීම	අනුකූල වේ		
12.3	වර්ෂකට වැඩ කාලයක සිට පැවත එන හිඟහිටි ණය ශේෂ නිරිවුල් කර තිබීම	-		
13. පොදු තැන්පත් ගිණුම				
13.1	කල් ඉකුත් වූ තැන්පතු සම්බන්ධයෙන් මු.රෙ. 571 පුකාරව කටයුතු කර තිබීම	අනුකූල වේ		
13.2	පොදු තැන්පතු සඳහා වන පාලන	අනුකූල වේ		

	ගිණුම යාවත්කාලීන කර පවත්වාගෙන යාම			
14. අග්‍රිම ගිණුම				
14.1	සමාලෝචිත වර්ෂය අවසානයේදී මුදල් පොතේ ශේෂය භාණ්ඩාගාර මෙහෙයුම් දෙපාර්තමේන්තුවට ප්‍රේෂණය කර තිබීම	අනුකූල වේ		
14.2	මු.රෙ. 371 ප්‍රකාරව නිකුත් කල තත්කාර්ය අතුරු අග්‍රිම, එම කාර්යය අවසන් වී මාසයක් ඇතුලත නිරවුල් කර තිබීම	අනුකූල වේ		
14.3	මු.රෙ. 371 ප්‍රකාරව අනුමත සීමාව ඉක්මවා නොයන පරිදි තත්කාර්ය අතුරු අග්‍රිම නිකුත් කර තිබීම	අනුකූල වේ		
14.4	අග්‍රිම ගිණුමේ ශේෂය, භාණ්ඩාගාරයේ පොත් සමග මාසිකව සැසඳුම් කිරීම	අනුකූල වේ		
15. ආදායම් ගිණුම				
15.1	අදාළ රෙගුලාසි වලට අනුකූලව, රැස් කල ආදායමෙන් ආපසු ගෙවීම් සිදු කොට තිබීම	අනුකූල වේ		
15.2	රැස් කර තිබූ ආදායම්, තැන්පතු ගිණුමට බැර නොකොට සෘජුවම ආදායමට බැර කර තිබීම	අනුකූල වේ		
15.3	මු.රෙ. 176 අනුව හිඟ ආදායම් වාර්තා විගණකාධිපතිවරයා වෙත ඉදිරිපත් කර තිබීම	අනුකූල වේ		

16. මානව සම්පත් කළමනාකරණය				
16.1	අනුමත කාර්ය මණ්ඩල සීමාව තුළ කාර්ය මණ්ඩලය පවත්වා ගෙන යාම	අනුකූල වේ	අනුමත කාර්ය මණ්ඩල සීමාව තුල ඇතිවී ඇති පුරප්පාඩු හේතුවෙන් අත්‍යවශ්‍ය සේවාවන් ඉතා අසීරුවෙන් පවත්වාගෙන යාම	
16.2	කාර්ය මණ්ඩලයේ සියළුම සාමාජිකාවන් වෙත රාජකාරී ලැයිස්තු ලිඛිතව ලබා දී තිබීම	අනුකූල වේ		
16.3	20.09.2017 දිනැති MSD චක්‍රලේඛ අංක 04/2017 ප්‍රකාරව සියළුම වාර්තා කළමනාකරණ සේවා දෙපාර්තමේන්තුව වෙත ඉදිරිපත් කර තිබීම	අනුකූල වේ		
17. මහජනයා වෙත තොරතුරු ලබාදීම				
17.1	තොරතුරු දැනගැනීමේ පනත හා රෙගුලාසි ප්‍රකාරව තොරතුරු නිලධාරියෙකු පත් කොට තොරතුරු ලබා දීමේ ලේඛනයක් යවත්කාලීනකර පවත්වාගෙන යාම	අනුකූල වේ		
17.2	ආයතනය පිළිබඳ තොරතුරු එහි වෙබ් අඩවිය හරහා ලබා දී තිබෙන අතර, වෙබ් අඩවිය හරහා හෝ විකල්ප මාර්ග හරහා ආයතනය පිළිබඳ මහජනයාගේ ප්‍රශංසා/චෝදනා පල කිරීමට පහසුකම් සපයා දී තිබීම	අනුකූල වේ		

17.3	තොරතුරු දැනගැනීමේ පනතේ 08 වන හා 10 වන වගන්ති ප්‍රකාරව වසරකට දෙවතාවක් හෝ වසරකට වරක් වාර්තා ඉදිරිපත් කර තිබීම	අනුකූල වේ		
18. පුරවැසි ප්‍රඥප්තිය ක්‍රියාත්මක කිරීම				
18.1	අංක 05/2008 හා 05/2018(1) දරන රාජ්‍ය පරිපාලන හා කළමණාකරණ අමාත්‍යාංශ චක්‍රලේඛ අනුව පුරවැසි/සේවාලාභී ප්‍රඥප්තියක් සම්පාදනය කොට ක්‍රියාත්මක කර තිබීම	සම්පාදනය කරමින් පවතී		
18.2	එම චක්‍රලේඛයේ 2.3 ඡේදය පරිදි පුරවැසි/සේවාලාභී ප්‍රඥප්තිය සම්පාදනය කිරීම හා ක්‍රියාත්මක කිරීමේ කටයුතු අධික්ෂණය කිරීම හා ඇගයීම සඳහා ආයතන විසින් ක්‍රමවේදයක් සකස් කිරීම	අනුකූල නොවේ		ක්‍රමවේදයක් සකස් කරමින් පවතී
19. මානව සම්පත් සැලැස්ම සම්පාදනය කිරීම				
19.1	2018.01.24 දිනැති රාජ්‍ය පරිපාලන චක්‍ර ලේඛ අංක 02/2018 ඇමුණුම 02 ආකෘතිය පදනම් කරගෙන මානව සම්පත් සැලැස්මක් සකස් කොට තිබීම	අනුකූල නොවේ	මානව සම්පත් සැලැස්ම සකස් කිරීම සම්බන්ධයෙන් නිසි දැනුවත්භාවයක් නොමැති වීම	ඒ සඳහා පුහුණුවක් ලබාගැනීමට ආරක්ෂක අමාත්‍යාංශය යටතේ පවතින ආපදා කළමණාකරණ අංශයෙන් ඉල්ලීම් කර ඇත
19.2	කාර්ය මණ්ඩලයේ සෑම සමාජිකයෙකු සහාම වර්ෂයකට අවම වශයෙන් පැය	අනුකූල වේ		

	12 කට නො අඩු පුහුණු අවස්ථාවක් ඉහත සඳහන් මානව සම්පත් සැලැස්ම තුළ තහවුරු කොට තිබීම			
19.3	ඉහත සඳහන් චක්‍ර ලේඛයේ ඇමුණුම 01 හි දැක්වෙන ආකෘතිය පදනම් කරගෙන සමස්ත කාර්ය මණ්ඩලය සඳහාම වාර්ෂික කාර්ය සාධන ගිවිසුම් අත්සන් කර තිබීම	අනුකූල නොවේ		2021 වර්ෂයේදී මේ සම්බන්ධයෙන් අවශ්‍ය පියවර ගැනීමට නියමිතය
19.4	ඉහත චක්‍රලේඛයේ 6.5 ඡේදය ප්‍රකාරව මානව සම්පත් සැලැස්ම පිළියෙළ කිරීම,ධාරිතා සංවර්ධන වැඩසටහන් සංවර්ධනය කිරීම,නිපුණතා සංවර්ධන වැඩසටහන් ක්‍රියාත්මක කිරීම පිළිබඳ වගකීම් පවරා ජ්‍යෙෂ්ඨ නිලධාරියෙකු පත් කිරීම	අනුකූල වේ		
20. විගණන ඡේදවලට ප්‍රතිචාර දැක්වීම				
20.1	ඉකුත් වර්ෂ සඳහා විගණකාධිපති විසින් නිකුත් කළ විගණන ඡේද මඟින් පෙන්වා දී ඇති අඩුපාඩු නිවැරදි කොට තිබීම	අනුකූල වේ		

AG / EB. [illegible]
DGM [illegible]
2023/05/10

DGM - Copy

ජාතික විගණන කාර්යාලය
தேசிய கணக்காய்வு அலுவலகம்
NATIONAL AUDIT OFFICE

මගේ අංකය / எனது இல. / My No. } ඩීඑම්ජී/ඒ/එම්ඊටී/02/2022/13

ඔබේ අංකය / உமது இல. / Your No. }

දිනය / திகதி / Date } 2023 මැයි 10 දින

කාලගුණ විද්‍යා දෙපාර්තමේන්තුව
03
10 MAY 2023
ආයතන අංශය

අධ්‍යක්ෂ ජනරාල්

කාලගුණ විද්‍යා දෙපාර්තමේන්තුව

කාලගුණ විද්‍යා දෙපාර්තමේන්තුවේ 2022 දෙසැම්බර් 31 දිනෙන් අවසන් වර්ෂය සඳහා වූ මූල්‍ය ප්‍රකාශන පිළිබඳව 2018 අංක 19 දරන ජාතික විගණන පනතේ 11(1) වගන්තිය ප්‍රකාරව විගණකාධිපති සම්පිණ්ඩන වාර්තාව.

යතෝක්ත වාර්තාව මේ සමඟ එවා ඇත.

ඩබ්ලිව්.ආනන්ද

ජ්‍යෙෂ්ඨ සහකාර විගණකාධිපති

විගණකාධිපති වෙනුවට.

පිටපත-01.ලේකම්, ආරක්ෂක අමාත්‍යාංශය

02. අධ්‍යක්ෂ ජනරාල්, රාජ්‍ය ගිණුම් දෙපාර්තමේන්තුව

(1-14)
(5)

ජාතික විගණන කාර්යාලය
தேசிய கணக்காய்வு அலுவலகம்
NATIONAL AUDIT OFFICE

මගේ අංකය / எனது இல. / My No. } ඩීඑම්ජී/ඒ/එම්ඊටී/02/2022/13 ඔබේ අංකය / உமது இல. / Your No. } දිනය / திகதி / Date } 2023 මැයි 10 දින

අධ්‍යක්ෂ ජනරාල්

කාලගුණ විද්‍යා දෙපාර්තමේන්තුව

කාලගුණ විද්‍යා දෙපාර්තමේන්තුවේ 2022 දෙසැම්බර් 31 දිනෙන් අවසන් වර්ෂය සඳහා වූ මූල්‍ය ප්‍රකාශන පිළිබඳව 2018 අංක 19 දරන ජාතික විගණන පනතේ 11(1) වගන්තිය ප්‍රකාරව විගණකාධිපති සම්පිණ්ඩන වාර්තාව

---

1. මූල්‍ය ප්‍රකාශන

1.1 තත්ත්වාගණනය කළ මතය

කාලගුණ විද්‍යා දෙපාර්තමේන්තුවේ 2022 දෙසැම්බර් 31 දිනට මූල්‍ය තත්ත්වය පිළිබඳ ප්‍රකාශය, එදිනෙන් අවසන් වර්ෂය සඳහා වූ මූල්‍ය කාර්යසාධන ප්‍රකාශය හා මුදල් ප්‍රවාහ ප්‍රකාශවලින් සමන්විත 2022 දෙසැම්බර් 31 දිනෙන් අවසන් වර්ෂය සඳහා වූ මූල්‍ය ප්‍රකාශන 2018 අංක 19 දරන ජාතික විගණන පනතේ විධිවිධාන සමඟ සංයෝජිතව කියවිය යුතු ශ්‍රී ලංකා ප්‍රජාතාන්ත්‍රික සමාජවාදී ජනරජයේ ආණ්ඩුක්‍රම ව්‍යවස්ථාවේ 154(1) ව්‍යවස්ථාවේ ඇතුළත් විධිවිධාන ප්‍රකාර මාගේ විධානය යටතේ විගණනය කරන ලදී. 2018 අංක 19 දරන ජාතික විගණන පනතේ 11(1) වගන්තිය ප්‍රකාරව කාලගුණ විද්‍යා දෙපාර්තමේන්තුව වෙත ඉදිරිපත් කරනු ලබන මෙම මූල්‍ය ප්‍රකාශන පිළිබඳව මාගේ අදහස් දැක්වීම් හා නිරීක්ෂණයන් මෙම වාර්තාවේ සඳහන් වේ. 2018 අංක 19 දරන ජාතික විගණන පනතේ 11(2) වගන්තිය ප්‍රකාරව ගණන්දීමේ නිලධාරී වෙත වාර්ෂික විස්තරාත්මක කළමනාකරණ විගණන වාර්තාව පසුව නිකුත් කරනු ලැබේ. ශ්‍රී ලංකා ප්‍රජාතාන්ත්‍රික සමාජවාදී ජනරජයේ ආණ්ඩුක්‍රම ව්‍යවස්ථාවේ 154(6) ව්‍යවස්ථාව සමඟ සංයෝජිතව කියවිය යුතු 2018 අංක 19 දරන ජාතික විගණන පනතේ 10 වගන්තිය ප්‍රකාරව ඉදිරිපත් කළ යුතු විගණකාධිපති වාර්තාව යථා කාලයේදී පාර්ලිමේන්තුව වෙත ඉදිරිපත් කරනු ලැබේ.

මෙම වාර්තාවේ 1.6 ඡේදයේ දක්වා ඇති කරුණුවලින් වන බලපෑම හැර, මූල්‍ය ප්‍රකාශනවලින් 2022 දෙසැම්බර් 31 දිනට කාලගුණ විද්‍යා දෙපාර්තමේන්තුවේ මූල්‍ය තත්ත්වය සහ එදිනෙන් අවසන් වර්ෂය සඳහා එහි මූල්‍ය කාර්යසාධනය හා මුදල් ප්‍රවාහය පොදුවේ පිළිගත් ගිණුම්කරණ මූලධර්මවලට අනුකූලව සත්‍ය හා සාධාරණ තත්ත්වයක් පිළිබිඹු කරන බව මා දරන්නා වූ මතය වේ.

1.2 තත්ත්වාගණනය කළ මතය සඳහා පදනම

මෙම වාර්තාවේ 1.6 ඡේදයේ දක්වා ඇති කරුණු මත පදනම්ව මාගේ මතය තත්ත්වාගණනය කරනු ලැබේ. ශ්‍රී ලංකා විගණන ප්‍රමිතිවලට (ශ්‍රී.ලං.වි.ප්‍ර) අනුකූලව මා විගණනය සිදු කරන ලදී. මූල්‍ය ප්‍රකාශන සම්බන්ධයෙන් මාගේ වගකීම, විගණකගේ වගකීම යන වගන්තියේ තවදුරටත් විස්තර කර ඇත. මාගේ මතය සඳහා පදනමක් සැපයීම උදෙසා මා විසින් ලබා ගෙන ඇති විගණන සාක්ෂි ප්‍රමාණවත් සහ උචිත බව මාගේ විශ්වාසයයි.

1.3 මූල්‍ය ප්‍රකාශන සම්බන්ධයෙන් ප්‍රධාන ගණන්දීමේ නිලධාරීගේ හා ගණන්දීමේ නිලධාරීගේ වගකීම

පොදුවේ පිළිගත් ගිණුම්කරණ මූලධර්මවලට අනුකූලව හා 2018 අංක 19 දරන ජාතික විගණන පනතේ 38 වගන්තියේ සඳහන් විධිවිධානවලට අනුකූලව සත්‍ය හා සාධාරණ තත්ත්වයක් පිළිඹිබු කෙරෙන පරිදි මූල්‍ය ප්‍රකාශන පිළියෙල කිරීම හා වංචා සහ වැරදි හේතුවෙන් ඇති විය හැකි ප්‍රමාණාත්මක සාවද්‍ය ප්‍රකාශනයන්ගෙන් තොරව මූල්‍ය ප්‍රකාශන පිළියෙල කිරීමට හැකි වනු පිණිස අවශ්‍යවන අභ්‍යන්තර පාලනය තීරණය කිරීම ගණන්දීමේ නිලධාරීගේ වගකීම වේ.

2018 අංක 19 දරන ජාතික විගණන පනතේ 16(1) වගන්තිය ප්‍රකාරව කාලගුණ විද්‍යා දෙපාර්තමේන්තුව විසින් වාර්ෂික හා කාලීන මූල්‍ය ප්‍රකාශන පිළියෙල කිරීමට හැකිවන පරිදි ස්වකීය ආදායම්, වියදම්, වත්කම් හා බැරකම් පිළිබඳ නිසි පරිදි පොත්පත් හා වාර්තා පවත්වා ගෙන යා යුතුය.

ජාතික විගණන පනතේ 38(1)(ඇ) උප වගන්තිය ප්‍රකාරව කාලගුණ විද්‍යා දෙපාර්තමේන්තුවේ මූල්‍ය පාලනය සඳහා සඵලදායි අභ්‍යන්තර පාලන පද්ධතියක් සකස් කර පවත්වා ගෙන යනු ලබන බවට ගණන්දීමේ නිලධාරී සහතික විය යුතු අතර එම පද්ධතියේ සඵලදායිත්වය පිළිබඳව කලින් කල සමාලෝචනයක් සිදු කර ඒ අනුව පද්ධතිය ඵලදායි ලෙස කරගෙන යාමට අවශ්‍ය වෙනස්කම් සිදු කරනු ලැබිය යුතුය.

1.4 මූල්‍ය ප්‍රකාශන විගණනය පිළිබඳ විගණකගේ වගකීම

සමස්ථයක් ලෙස මූල්‍ය ප්‍රකාශන, වංචා හා වැරදි හේතුවෙන් ඇතිවන ප්‍රමාණාත්මක සාවද්‍ය ප්‍රකාශනයන්ගෙන් තොර බවට සාධාරණ තහවුරුවක් ලබාදීම සහ මාගේ මතය ඇතුළත් විගණන වාර්තාව නිකුත් කිරීම මාගේ අරමුණ වේ. සාධාරණ සහතිකවීම උසස් මට්ටමේ සහතිකවීමක් වන නමුත්, ශ්‍රී ලංකා විගණන ප්‍රමිති ප්‍රකාරව විගණනය සිදු කිරීමේදී එය සෑම විටම ප්‍රමාණාත්මක සාවද්‍ය ප්‍රකාශයන් අනාවරණය කර ගන්නා බවට වන තහවුරු කිරීමක් නොවනු ඇත. වංචා සහ වැරදි තනි හෝ සාමූහික ලෙස බලපෑම නිසා ප්‍රමාණාත්මක සාවද්‍ය ප්‍රකාශනයන් ඇති විය හැකි අතර, එහි ප්‍රමාණාත්මක භාවය මෙම මූල්‍ය ප්‍රකාශන පදනම් කර ගනිමින් පරිශීලකයන් විසින් ගනු ලබන ආර්ථික තීරණ කෙරෙහි වන බලපෑම මත රඳා පවතී.

ශ්‍රී ලංකා විගණන ප්‍රමිති ප්‍රකාරව විගණනයේ කොටසක් ලෙස මා විසින් විගණනයේදී වෘත්තීය විනිශ්චය සහ වෘත්තීය සැකමුසුබවින් යුතුව ක්‍රියා කරන ලදී. මා විසින් තවදුරටත්,

- ප්‍රකාශ කරන ලද විගණන මතයට පදනමක් සපයා ගැනීමේදී වංචා හෝ වැරදි හේතුවෙන් මූල්‍ය ප්‍රකාශනවල ඇති විය හැකි ප්‍රමාණාත්මක සාවද්‍ය ප්‍රකාශයන් ඇතිවීමේ අවදානම් හඳුනාගැනීම හා තක්සේරු කිරීම සඳහා අවස්ථාවෝචිතව උචිත විගණන පරිපාටි සැලැසුම් කර ක්‍රියාත්මක කරන ලදී. වරදවා දැක්වීම් හේතුවෙන් සිදුවන ප්‍රමාණාත්මක සාවද්‍ය ප්‍රකාශයන්ගෙන් සිදුවන බලපෑමට වඩා වංචාවකින් සිදුවන්නා වූ බලපෑම ප්‍රබල වන්නේ ඒවා දුස්සන්ධානයෙන්, ව්‍යාජ ලේඛන සැකසීමෙන්, චේතනාන්විත මඟහැරීමෙන්, වරදවා දැක්වීමෙන් හෝ අභ්‍යන්තර පාලනයන් මඟ හැරීමෙන් වැනි හේතු නිසා වන බැවිනි.

- අභ්‍යන්තර පාලනයේ සඵලදායිත්වය පිළිබඳව මතයක් ප්‍රකාශ කිරීමේ අදහසින් නොවුවද, අවස්ථාවෝචිතව උචිත විගණන පරිපාටි සැලසුම් කිරීම පිණිස අභ්‍යන්තර පාලනය පිළිබඳව අවබෝධයක් ලබා ගන්නා ලදී.

- හෙළිදරව් කිරීම් ඇතුළත් මූල්‍ය ප්‍රකාශනවල ව්‍යුහය සහ අන්තර්ගතය සඳහා පාදක වූ ගනුදෙනු හා සිද්ධීන් උචිත හා සාධාරණ අයුරින් මූල්‍ය ප්‍රකාශනවල ඇතුළත් බව ඇගැයීම.

- මූල්‍ය ප්‍රකාශනවල ව්‍යුහය හා අන්තර්ගතය සඳහා පාදක වූ ගනුදෙනු හා සිද්ධීන් උචිත හා සාධාරණව ඇතුළත් වී ඇති බව සහ හෙළිදරව් කිරීම් ඇතුළත් මූල්‍ය ප්‍රකාශනවල සමස්ථ ඉදිරිපත් කිරීම අගයන ලදී.

මාගේ විගණනය තුළදී හඳුනාගත් වැදගත් විගණන සොයාගැනීම්, ප්‍රධාන අභ්‍යන්තර පාලන දුර්වලතා හා අනෙකුත් කරුණු පිළිබඳව ගණන්දීමේ නිලධාරී දැනුවත් කරමි.

1.5 වෙනත් නෛතික අවශ්‍යතා පිළිබඳ වාර්තාව

2018 අංක 19 දරන ජාතික විගණන පනතේ 6(1) (ඈ) වගන්තිය ප්‍රකාරව පහත සඳහන් කරුණු මා ප්‍රකාශ කරමි.

(අ) මූල්‍ය ප්‍රකාශන ඉකුත් වර්ෂය සමඟ අනුරූප වන බවට,

(ආ) ඉකුත් වර්ෂයට අදාළ මූල්‍ය ප්‍රකාශන පිළිබඳව මා විසින් කර තිබුණු නිර්දේශ ක්‍රියාත්මක කර තිබුණි.

1.6 මූල්‍ය ප්‍රකාශන පිළිබඳ අදහස් දැක්වීම

1.6.1 මූල්‍ය කාර්යය සාධන ප්‍රකාශය

1.6.1.1 අත්තිකාරම් ගෙවීම්

වර්ෂ 05ක් ඉක්මවූ සේවය හැර ගොස් ඇති සේවකයින්ගෙන් අයවිය යුතු රු.121,830 ක ණය ශේෂය සමාලෝචිත වර්ෂයේදී අයකර ගැනීමට කටයුතු කර නොතිබූ අතර සාමාජික ණය ලේඛණය යාවත්කාලීන කිරීමට කටයුතු නොතිබුණි.

1.6.2 මූල්‍ය තත්ත්වය පිළිබඳ ප්‍රකාශය

1.6.2.1 මූල්‍ය නොවන වත්කම්

දෙපාර්තමේන්තුව විසින් ගොන්ගල රේඩාර් පද්ධතියක් ස්ථාපනය කිරීම සඳහා රු. මිලියන 402.8ක් වැය කර වර්ෂ 13 ක් ගතවී තිබුනද, එම කාර්යය මේ දක්වා නිමකර නොතිබුණි. මෙම මූලධන වියදම මූල්‍ය ප්‍රකාශන තුලින්ද අනාවරණය කර නොතිබුනි. තවද අදාළ කාර්යය සඳහා රැගෙනවිත් තිබුණ උපකරණවලින් රු.මිලියන 9.1 ක් වටිනා උපකරණ අස්ථානගතවී තිබූ අතර ඉදිරිපත්කර තිබූ භානි හා පාඩු ලේඛනයේ එම වටිනාකම රු.මිලියන 8.7ක් ලෙස දක්වා තිබුණි. එමෙන්ම මෙම අස්ථානගතවීමට වගකිව යුතු නිලධාරීන් හඳුනාගෙන එකී නිලධාරින්ට එරෙහිව ක්‍රියාමාර්ග ගෙන නොතිබුණි.

1.6.2.2 මූල්‍ය වත්කම්

2022 වර්ෂයේ බැංකුවට සෘජුවම තැන්පත් කරන ලද රු.169,250ක මුදල ගිණුම්ගත කිරීමට කටයුතු කර නොතිබුණි.

1.6.3 ලේඛන හා පොත්පත් පවත්වා නොතිබීම

1978 දෙසැම්බර් 19 දිනැති අංක 842 දරන භාණ්ඩාගාර චක්‍රලේඛය ප්‍රකාරව දෙපාර්තමේන්තුව විසින් ස්ථාවර වත්කම් ලේඛනයක් පවත්වාගෙන ගොස් නොතිබුණි.

2. මූල්‍ය සමාලෝචනය

2.1 වියදම් කළමනාකරණය

පහත සඳහන් නිරීක්ෂණයන් කරනු ලැබේ.

(අ) සමාලෝචිත වර්ෂය සඳහා සියළු ගැලපීම් කිරීමෙන් පසු ශුද්ධ ප්‍රතිපාදනය රු.මිලියන 791.7 ක් වූ අතර මුළු වියදම රු.මිලියන 369.2 ක් වූ බැවින් ඉතිරිය රු.මිලියන 422.5 ක් විය.ඒ අනුව,සියයට 53 ක ප්‍රතිපාදන උපයෝජනය කර නොතිබුණි.

(ආ) මූලධන වැය විෂයයන් 03 ක් සඳහා වෙන් කරන ලද රු. මිලියන 377.5 ක් මුළු ප්‍රතිපාදනය සහ ප්‍රාග්ධන වැය විෂයයන් 04 ක සියයට 39 සිට 91 දක්වා පරාසයකද ප්‍රතිපාදන ඉතිරි වී තිබුණි.

2.2 බැරකම් හා බැඳීම්වලට එලඹීම

වැය විෂයයන් 03 කට අදාල රු.1,550,042 ක බැරකම් සමාලෝචිත වර්ෂයේ මූල්‍ය ප්‍රකාශන මගින් හෙළිදරව් කර නොතිබුණි

2.3 නීති, රීති හා රෙගුලාසිවලට අනුකූල නොවීම

නීතිරීති / විධානයට යොමුව	අනුකූල නොවීම
(අ) 2018 අංක 19 දරන ජාතික විගණන පනත	
ජාතික විගණන පනතේ 40(2)(1) උපවගන්තිය	අභ්‍යන්තර විගණකවරයෙකු පත්කර නොමැති අවස්ථාවකදී මෙම පනත ක්‍රියාත්මක වීමේ දින සිට වර්ෂ 2 ක් නොඉක්මවන කාලසීමාවක් තුල එම පත්කිරීම සිදු කල යුතු වුවද, එම වගන්තිය ප්‍රකාරව කටයුතු කර නොතිබුණි.
(ආ) ශ්‍රී ලංකා ප්‍රජාතාන්ත්‍රික සමාජවාදී ජනරජයේ මුදල් රෙගුලාසි සංග්‍රහය	
(i) මුදල් රෙගුලාසි 272 (3)	ගෙවන ලද සියළුම වවුචර් ඒවාට අදාල මාසය අවසානයේ සිට සති 06 කට නොවැඩි කාලයක් ඉකුත්වීමට පෙර විගණකාධිපති වෙත ඉදිරිපත් කල යුතු වුවද, වවුචර් නියැදි පරීක්ෂාවේදී රු.319,358 ක 2022 මැයි මස වවුචර් 04 ක් විගණනයට ඉදිරිපත් කර නොතිබුණි.
(ii) මුදල් රෙගුලාසි 571(3)	අවුරුදු 02 ඉක්මවූ ඇප තැන්පතු මුදල හැර එකතුව වූ රු. 449,279 ක් අවස්ථාවෝචිත පරිදි අදාළ ගිණුමට හෝ රාජ්‍ය ආදායමට බැර කිරීමට කටයුතු කර නොතිබුණි.
(iii) මුදල් රෙගුලාසි 891(1)	ඇප තැබියයුතු නිලධාරීන්ගෙන් ඇප තැන්පත් ලබා ගැනීමට කටයුතු කර නොතිබුණි.

(ඇ) රජයේ ප්‍රසම්පාදන මාර්ගෝපදේශ සංග්‍රහය

(i) 3.4.3 වගන්තිය	වාහන අළුත්වැඩියා කිරීම සඳහා සැපයුම්කරුවන් ලියාපදිංචිකර ගැනීමක් සිදුකර කර නොතිබුණි.
(ii) 4.2.1 වගන්තිය	විස්තරාත්මක ප්‍රසම්පාදන සැලැස්මක් සකස්කර ඉදිරිපත් කර නොතිබුණි.
(iii) 4.2.1(ඉ) වගන්තිය	ප්‍රධාන ප්‍රසම්පාදන සැලැස්ම මාස 06 කට වැඩි නොවන කාලයක් තුලදී නිතිපතා යාවත්කාලීන කල යුතු වුවත් එසේ සිදුකර නොතිබුණි.
(iv) 6.3.1 "ඇ" වගන්තිය	"ලංසු කරුවන්ට උපදෙස්" යන ලේඛනයේ නියම කරන ලද අයුරු "මුල් පිටපත" හෝ "පිටපත යනුවෙන්" පැහැදිලිව සලකුණු කරන ලද හා වෙනම මුද්‍රා තබන ලද ලංසු එක් මුල් පිටපතකින් හා අවශ්‍ය පිටපත් සංඛ්‍යාවකින් ඉදිරිපත් කල යුතුය. Renewal of Firewalls Fortigate 100D (රු.864,518) සහ 401F (රු.3,047,142) යන ප්‍රසම්පාදනයන්හි ලංසු ලේඛනවල ඉහත දැක්වෙන පරිදි උපදෙස් ලබාදී නොතිබුණ අතර මාර්ගෝපදේශ සංග්‍රහයේ විධිවිධානවලින් බැහැරව කටයුතු කර තිබුණි.

(ඇ)2014. ඔක්තෝම්බර් 14 දිනැති 2/2014 දරන රාජ්‍ය මුදල් චක්‍රලේඛය	චක්‍රලේඛය ප්‍රකාරව වාර්ෂික භාණ්ඩ සමීක්ෂණය සිදුකර එම වාර්තා මාර්තු 16 ට පෙර විගණකාධිපති වෙත ඉදිරිපත් කල යුතු වුවද, එම චක්‍රලේඛය ප්‍රකාරව කටයුතු කර නොතිබුණි.

(ඉ) රාජ්‍ය පරිපාලන චක්‍රලේඛ

(i)2009 අප්‍රේල් 16 දිනැති රාජ්‍ය පරිපාලන චක්‍රලේඛය හා 2009 අප්‍රේල් 16 දිනැති ලිපියේ iv ඡේදය	වේලාව පදනම් කරගෙන අතිකාල හා නිවාඩු දින වැටුප් ආදි නිත්‍ය රාජකාරි වේලාවෙන් පසුව ගෙවනු ලබන දීමනා සඳහා කාලය පදනම් කර ගන්නේ නම් එම කාලය ඇඟිලි සලකුණු යන්ත්‍ර සටහන් මගින් සනාථ කල යුතු වුවත්, එසේ නොමැතිව 2022 සැප්තැම්බර් වනවිට අමතර රාජකාරි වෙනුවෙන් 1/20 දීමනා ලෙස රු. 10,396,033ක් ගෙවා තිබුණි.
(ii) 2006 මැයි 30 දිනැති රාජ්‍ය පරිපාලන චක්‍රලේඛ 09/2006	රජයේ සේවාවන්හි නියුතු කණිෂ්ඨ සේවකයින් හැර අනෙකුත් සියළුම සේවකයින්ගේ කාර්යාල වේලාව පෙ.ව. 8.30 සිට ප.ව. 4.15 දක්වා විය යුතු වේ. ආවරණය නොකරන ප්‍රමාදවීම් සහ කෙටි නිවාඩු 02 ක් හැර පෙ.ව. 9.00 න් පසු පැමිණීම් සඳහා නිලධරයාගේ නිවාඩුවලින් (1/2) අඩු කළ යුතු වුවත්, පැමිණීම සම්බන්ධයෙන් කල නියැදි විගණන පරීක්ෂාවේදී කළමනාකරණ සහකාර නිලධාරීන් 11දෙනෙකුගේ අවස්ථා 90කදී සහ සංවර්ධන නිලධාරීන් 05දෙනෙකුගේ අවස්ථා 17කදී එසේ නිවාඩුවලින් අඩු කර නොතිබුණි.

03. මෙහෙයුම් සමාලෝචනය

3.1 කාර්යසාධනය

3.1.1 කාර්යයභාරයන් ඉටු නොකිරීම

(අ) 2022 වර්ෂය සඳහා ඉදිරිපත් කල සංශෝධිත ක්‍රියාකාරී සැලැස්ම, සංශෝධිත අයවැය ප්‍රතිපාදනවලට අනුගතව සකසා ඉදිරිපත් කර නොතිබුණි. ක්‍රියාකාරී සැලැස්මට අනුව මුළු ප්‍රතිපාදන රු. මිලියන 774.55 ක් වුවද, සංශෝධිත අයවැය අනුව රු.මිලියන 788.67ක් ප්‍රතිපාදන වෙන් කර තිබුණි.

(ආ) දැනුවත් කිරීමේ වැඩසටහන් (304-2-1-13-2509) වෙනුවෙන් රු. මිලියන 1.5 ක ප්‍රතිපාදන වලින් කිසිදු මුදලක් වැයකර නොතිබුණි.

3.1.2 වාර්ෂික කාර්යසාධන වාර්තාව

2020 අගෝස්තු 28 දිනැති අංක 2/2020 දරන රාජ්‍ය මුදල් චක්‍රලේඛයේ 10.2 ප්‍රකාරව රාජ්‍ය මුදල් දෙපාර්තමේන්තුව විසින් නිකුත් කළ මාර්ගෝපදේශ අංක 14 හි සඳහන් ආකෘතිය ප්‍රකාරව වාර්ෂිකව කාර්යසාධන වාර්තාව ඉදිරිපත් කල යුතු වුවත්, දෙපාර්තමේන්තුව සමාලෝචිත වර්ෂය සඳහා කාර්යසාධන වාර්තාව පිළියෙල කර නොතිබුණි.

3.2 ප්‍රසම්පාදනයන්

පහත නිරීක්ෂණයන් කෙරේ.

(අ) රු. මිලියන 64.5 ක මුළු ඇස්තමේන්තු පිරිවැයකට සකසා තිබූ ප්‍රසම්පාදන සැලැස්ම අනුව 2022 දෙසැම්බර් 30 දින වන විට රු.මිලියන 62.3 ක ඇස්තමේන්තු පිරිවැයකට අදාල ප්‍රසම්පාදන කටයුතු අවසන්කර නොතිබූ අතර වර්ෂය අවසානයට අවසන් නොකල ප්‍රසම්පාදන කාර්යයන් මුළු ප්‍රසම්පාදන ඇස්තමේන්තුගත මුදලින් සියයට 96.58ක් විය.

(ආ). රු. මිලියන 62.3 ක් වන ප්‍රසම්පාදන කාර්යයන් 19 ක් සැලසුම් කල පරිදි ප්‍රසම්පාදන සැලසුමට අනුව අදාල දිනයන්වලදී අවසන් කිරීමට කටයුතු කර නොතිබුණි. ඒ අනුව ප්‍රසම්පාදන සැලසුමට අනුගතව කටයුතු කර නොමැති බව නිරීක්ෂණය වේ.

3.3 වත්කම් කළමනාකරණය

(අ) පොතුවිල්, අනුරාධපුරය, මඩකලපුව, කටුගස්තොට, මහඉලුප්පල්ලම, මන්නාරම, රත්නපුර, කුරුණෑගල, වව්නියාව, මුලතිව් යන කාලගුණ විද්‍යා ප්‍රාදේශීය කාර්යාල පිහිටි භූමි ප්‍රදේශ 10 ක් දෙපාර්තමේන්තුව වෙත පවරාගැනීමට කටයුතු කර නොතිබුණි.

(ආ) ජපන් ආධාර යටතේ (JICA) 2008 වර්ෂයේදී ලැබුණ රු. මිලියන 570 ක් වටිනා ස්වයංක්‍රීය කාලගුණ විද්‍යා පද්ධති 38 මගින්, උෂ්ණත්වය, ආර්ද්‍රතාවය, වර්ෂාපතනය, සුළඟේ වේගය හා දිශාව, පීඩනය, සූර්ය විකිරණ ප්‍රමාණය යන පරාමිතීන් මනිනු ලැබේ. මෙම උපකරණ පද්ධති අමතර කොටස් සඳහා 2010 වර්ෂයේ සිට 2019 වර්ෂය දක්වා රු. මිලියන 123 ක වියදම් දරා තිබූ අතර ස්ථාපනයට අදාල මිලදීගැනීම් සඳහා විධිමත් අනුමැතීන් සහිත ලිපිගොනු නිසි අයුරින් නඩත්තු කර ප්‍රසම්පාදන අංශයේ නොමැත. මෙම උපකරණ පද්ධතිවලින් 20 ක් (02 ක් ඉවත් කිරීමට සිදුව ඇත.) කාලගුණ විද්‍යා ප්‍රාදේශීය කාර්යාල පරිශ්‍රය තුලද ඉතිරි 16 වෙනත් ආයතන පරිශ්‍ර තුලද (උදා:- තේ පර්යේෂණ ආයතනය, කෘෂිකර්ම දෙපාර්තමේන්තු පරිශ්‍රය, විශ්ව විද්‍යාල පරිශ්‍රය) ස්ථාපිත කර ඇත. කාලගුණ විද්‍යා පරිශ්‍රය තුල සවිකර ඇති උපකරණ පද්ධති මගින් පරාමිතින් 7ක්ද, අනිකුත් පරිශ්‍ර තුල සවිකර ඇති පද්ධතීන්වලින් පරාමිතීන් 5 ක්ද මනිනු ලැබේ. 2022 දෙසැම්බර් 31 වනවිට මෙම පද්ධති 38 න් උපපද්ධති අක්‍රීය වී තිබුණි.

M වර්ගයේ මධ්‍යස්ථාන 18න් උපපද්ධතිවල පරාමිතින්වන ආර්ද්‍රතාවය 02ක්ද, අනිලමානය 03ක්ද, දත්ත ගබඩාව 02ක්ද, දත්ත ප්‍රදර්ශන තිරය 02ක්ද, දත්ත සන්නිවේදනය 04 ක්ද වශයෙන් අක්‍රීය වී තිබුණි.C වර්ගයේ මධ්‍යස්ථාන 18න් (1ක් අක්‍රීයයි) උපපද්ධතිවල පරාමිතින් වන අනිලමානය 07ක්ද, දත්ත ගබඩා 08ක්ද, දත්ත ප්‍රදර්ශන තිරය 08ක්ද, සූර්ය පැනල 01ක්ද, බැටරි11ක්ද, දත්ත සන්නිවේදනය 14ක්ද වශයෙන් උපපද්ධති අක්‍රීය වී තිබුණි.

(ඇ) 2022 දෙසැම්බර් 31 දින වන විට ක්‍රියාවිරහිත තත්ත්වයේ පවතින ස්වයංක්‍රීය කාලගුණ විද්‍යා මධ්‍යස්ථාන 14 ක් විය. බැටරිවල ආයු කාලය අවසන් වීම නිසා ස්වයංක්‍රීය කාලගුණ මධ්‍යස්ථාන ක්‍රියාවිරහිත වී පැවතුණු අතර අදාල පරිදි නඩත්තු කටයුතු සිදු නොවීමෙන් ස්වයංක්‍රීය කාලගුණ විද්‍යා මධ්‍යස්ථානවල කාර්යක්ෂමතාව හා ඵලදායීත්වය සම්බන්ධ ගැටළු පැවති බව නිරීක්ෂණය විය.

(ඈ) දිවයින පුරා සාම්ප්‍රදායික වැසි මිනුම් කට්ටල 444 ක් විසිරී පැවතියද, ඒවා මගින්

අඛණ්ඩව දත්ත නොලැබෙන වැසි මාපක 45 ක් පවතින බව නිරීක්ෂණය විය.

(ඉ) කැබ් රථයක් 2018 වර්ෂයේ සිට 2022 වර්ෂය දක්වා ධාවනය කර නොතිබූ අතර වර්ෂ 05 ක් පුරා අළුත්වැඩියාවක් සිදු නොකර ධාවනයෙන් ඉවත්කර තිබුණි. 2022 මාර්තු 10 දින වාහනයේ රියදුරු විසින් මෙම කැබ් රථයේ දිරාපත්වී ඇති කොටස් සාදා දෙන ලෙස ඉල්ලීමක් කර තිබුණු අතර 2022 දෙසැම්බර් 01 දින අළුත්වැඩියා සඳහා මිල ගණන් ලබාගෙන තිබුණි. එහෙත් 2023 මාර්තු 31 වන විටත් මෙහි අළුත්වැඩියා කටයුතු සිදුකර නොතිබුණි.

3.4 අනාර්ථික ගනුදෙනු

(අ) ශ්‍රී ලංකා තාක්ෂණ සේවයේ කාලගුණ විද්‍යා නිරීක්ෂක සන්නිවේදක නිලධාරීන් සඳහා රු.3,000,000 ක් වැයකර පාඨමාලා 03 ක් ලබා දී තිබුණි. පහත කරුණු නිරීක්ෂණය විය.

(i) එම පාඨමාලාවට නිලධාරීන් 92 ක් සහභාගි වී තිබූ අතර ඉන් 29 දෙනෙකුගේ පැමිණීම සියයට 80 නොවීම හා 05 දෙනෙකු සහභාගි නොවීම හේතුවෙන් පාඨමාලා නිම කිරීමට නොහැකි වී තිබුණි. සහතිකපත් ලබාගත් නිලධාරීන් පිලිබඳ තොරතුරු නොවූ අතර පෞද්ගලික ලිපිගොනුවට සහතික පත්‍රයේ පිටපතක්ද ඇතුලත්කර නොතිබුණි. පාඨමාලාවට සහභාගී නොවූ නිලධාරීන් සහ පාඨමාලාව නියමිත පරිදි සම්පූර්ණ නොකරන ලද නිලධාරීන් 34 දෙනා සම්බන්ධයෙන් විනය ක්‍රියාමාර්ග ගෙන නොතිබූ අතර ගෙවන ලද පාඨමාලා ගාස්තු ඔවුන්ගෙන් අයකර ගැනීමටද කටයුතු කර නොතිබුණි.

(ii) ස්වයංක්‍රීය කාලගුණ මධ්‍යස්ථානවල නඩත්තු / අලුත්වැඩියා කටයුතු හා අනෙකුත් විද්‍යුත් උපකරණවල අලුත්වැඩියා කටයුතු වෙනුවෙන් තාක්ෂණ සේවයේ නිලධාරීන් වෙත මෙම පාඨමාලාව පැවැත්වුවද, 2020 වනවිට AWS පද්ධතිවලින් 90% ක් පමණ නිසි අලුත්වැඩියාවන් හා නඩත්තු නොකිරීම් නිසා අක්‍රියව ඇති අතර ස්වයංක්‍රියව දත්ත ප්‍රධාන කාර්යාලයට වාර්තා වීම ඇන හිට තිබුණි. එසේම රසදිය භාවිතයෙන් තොරව කාලගුණ විද්‍යා නිරීක්ෂණ කටයුතු සිදු කිරීමේ ක්‍රමවේදයකට අනුගත වීමද මෙම පාඨමාලාව පැවැත්වීමේ අරමුණ වුවද, 2022 අවසන් වනවිටත් එකී ක්‍රමවේදයට කාලගුණ විද්‍යා නිරීක්ෂණ කටයුතු අනුගත වී නොතිබීම නිසා මෙම පාඨමාලාව මගින් අපේක්ෂිත ඉලක්කද ඉටුවී නොමැති නොමැති බව නිරීක්ෂණය වේ.

(ආ) කාලගුණ විද්‍යා දෙපාර්තමේන්තුවේ ශ්‍රී ලංකා තාක්ෂණ සේවයේ නිලධාරීන් සඳහා අඛණ්ඩව ක්‍රියාත්මක වන අධ්‍යාපන පුහුණු වැඩසටහන් මාලාවේ 2022 වර්ෂයට අදාලව පැවැත්වූ අධ්‍යාපන පුහුණු වැඩසටහන 2022 නොවැම්බර් 09,10 හා 11 දිනවලදී කලා වැව ජාතික ජලජීවී වගා සංවර්ධන අධිකාරියේ පවත්වන ලදී.

ධාරිතා සංවර්ධනය හා හැකියා වර්ධනය වෙනුවෙන් 2022 වර්ෂයේ අයවැය ප්‍රතිපාදන ලෙස රු. මිලියන 3.5ක් වෙන්වී තිබුණද, එකී ප්‍රතිපාදන උපයෝගී කර වර්ෂය තුල ක්‍රියාත්මක කිරීමට අපේක්ෂිත පුහුණු වැඩසටහන් හා දැනුවත් කිරීම් වැඩසටහන් පිළිබඳව ක්‍රියාකාරී සැලැස්මක් සකස් කර නොතිබුණි. පුහුණු වැඩසටහන් සම්බන්ධයෙන් වගකිව යුතු නිලධාරියෙකු නොවූ අතර පුහුණු වැඩසටහන්වලට අදාල ලිපිගොනුවල පුහුණුවට සහභාගී වූ නිලධාරීන්ගේ පැමිණීම, වියදම් සම්බන්ධ තොරතුරු සටහන් , ආයතනය පිලිබඳ තොරතුරු , නේවාසිකව පුහුණුව ලබන නිලධාරීගේ නාම ලේඛනය , පැමිණීම හා අත්සන් ලේඛන , නේවාසික ගාස්තු පිලිබඳ තොරතුරු තහවුරු නොවුණි. තවද, නිලධාරීන් 03 දෙනෙකු පවත්වා තිබූ වැඩමුළු සඳහා සහභාගී වී නොතිබුණි.

3.5 විගණන විමසුම්වලට පිළිතුරු ලබා නොදීම

2022 වර්ෂයේ නිකුත් කල විගණන විමසුම් 12 කින් 04 ක් සඳහා පිළිතුරු ලබා දී නොතිබුණි.

3.6 කළමනාකරණ දුර්වලතා

පහත සඳහන් නිරීක්ෂණයන් කෙරේ.

(අ) ඩොප්ලර් රේඩාර් පද්ධති පුත්තලම හා පොතුවිල් කාලගුණ මධ්‍යස්ථාන භූමියේ ස්ථාපනය කිරීම සඳහා 2019 සිට 2022 වන විට උක්ත ව්‍යාපෘතිය සඳහා රු. මිලියන 513.78 ක (2022 - රු. මිලියන 376) ප්‍රතිපාදන වෙන්කර තිබුණද, වියදම රු.370,161 ක් පමණක් වී තිබුණි. ගිවිසුම්ගත වී වසර 06 ක් (2017-2021)ගත වී ඇතත් රේඩාර් පද්ධති ඉදිකිරීමේ කටයුතු 2020 වර්ෂය අවසානයේදී අවසන් අදියර වෙත ළඟාවිය යුතු වුවද, වර්තමානයේ මිල ගණන් ඉහළ යාම නිසා ප්‍රතිපාදනය ප්‍රමාණවත් නොවීම මත ව්‍යාපෘතියේ ඉදිකිරීම් කටයුතු ආරම්භ කර නොතිබුණි. 2022 මැයි මාසයේදී JICA ආයතනය හා කාලගුණ විද්‍යා දෙපාර්තමේන්තුව විසින් රේඩාර් පද්ධති 02 ක් වෙනුවට එක් පද්ධතියක් පමණක් ස්ථාපිත කිරීමට එකඟතාවය පලකර ඇති බව ආයතනය දැන්වුවද, නිල වශයෙන් දක්වා ඇති බවට සාක්ෂි විගණනයට ඉදිරිපත් නොවිය. මේ

අනුව කාලගුණ විද්‍යා අනාවැකිකරණයේදී ඩොප්ලර් රේඩාර් පද්ධතියක දැඩි අවශ්‍යතාවක් පැවතියද, වර්ෂ 15 කට ආසන්න කාලයක් එම පද්ධතිය නොමැතිව කාලගුණ විද්‍යා අනාවැකි හා පුරෝකථන ලබා දී ඇතත් එහි නිරවද්‍යතාවයට වඩාත් ලංවීම හා විශ්වාසනීයත්වයෙන් යුතුව පුරෝකථන හා අනාවැකි නිකුත් කිරීමට කටයුතු සැලසේද යන්න මේ හේතුවෙන් තහවුරු කර ගැනීමට නොහැකි විය.

(ආ) ප්‍රවාහන පහසුකම් හිමි නිලධාරීන් 05 ක් පිළිබඳව කරන ලද පරීක්ෂාවේදී එක් නිලධාරියෙකු අදාල ප්‍රවාහන දීමනාව හා ඉන්ධන දීමනාව ලෙස 2022 වර්ෂයේ ජනවාරි සිට ජූලි දක්වා රු.611,360 ක් ලබාගෙන තිබුණි. එම නිලධාරියා අදාල කාල පරිච්ඡේදයට අදාලව සේවයට වාර්තා කල යුතු දින 101 කින් සේවයට වාර්තා කර තිබුණේ දින $23\frac{1}{2}$ පමණි.

04. තිරසාර සංවර්ධනය

4.1 තිරසාර සංවර්ධන අරමුණු හඳුනාගැනීම

තිරසාර සංවර්ධනය පිළිබඳ එක්සත් ජාතීන්ගේ වසර 2030 "න්‍යාය පත්‍රය" ප්‍රකාරව සෑම රාජ්‍ය ආයතනයක් විසින්ම කටයුතු කල යුතු අතර තිරසාර සංවර්ධන අරමුණු හා ඉලක්ක කරා ලඟාවීමේ ප්‍රගතිය සියයට 0-49 ලෙස දක්වා තිබුණි.එහෙත් ක්‍රියාත්මක වූ ව්‍යාපෘති, එම ඉලක්ක හා ප්‍රගතිය පිළිබඳ සංඛ්‍යාත්මක අගයන් , අධීක්ෂණය, පසු විපරම සහ සමාලෝචනය පිළිබඳ තොරතුරු විගණනයට ඉදිරිපත් කර නොතිබුණි.

05. යහපාලනය

5.1 අභ්‍යන්තර විගණක තනතුර පුරප්පාඩුව පැවතීම

දෙපාර්තමේන්තුවේ 2020 වර්ෂයේ අප්‍රේල් 18 දින සිට අභ්‍යන්තර විගණක තනතුර පුරප්පාඩුව පැවති අතර 2022 වර්ෂයේ මාර්තු 22 දින සිට මේ දක්වා ඒ සඳහා වැඩ බැලීමේ පදනම මත ගණකාධිකාරී සේවයේ නිලධාරිනියක් අභ්‍යන්තර විගණක තනතුර සඳහා පත් කර තිබුණි. 2022 වර්ෂයේ විගණන විමසුම් 02 ක් පමණක් නිකුත් කර තිබුණු අතර අභ්‍යන්තර විගණන කමිටු 02 ක් පමණක් පවත්වා තිබුණි.

06. මානව සම්පත් කළමනාකරණය

(අ) 2022 වර්ෂයේ දෙසැම්බර් 31 දිනට දෙපාර්තමේන්තුවේ අනුමත තනතුරු සංඛ්‍යාව 462 ක් වන අතර සත්‍ය සේවක සංඛ්‍යාව 354 ක් වූ යෙන් පුරප්පාඩු තනතුරු සංඛ්‍යාව 108 කි. වර්ෂ කිහිපයක සිට පවතින තාක්ෂණික නිළධාරීන්ගේ හිඟය, කාලගුණ විද්‍යාඥයින් සංඛ්‍යාව ප්‍රමාණවත් නොවීම, කාලගුණ විද්‍යාව පිළිබඳ පශ්චාත් උපාධි ලබාගැනීමට මෙරට තුල හැකියාවක් නොතිබීම නිසා කාලගුණික හා දේශගුණික තොරතුරු හා අනාවැකි සැපයීමේ සේවාවන්, කෘෂිකාර්මික හා ජල කළමනාකරණ කටයුතු සේවාදායකයන්ට තොරතුරු සැපයීමේ සේවාවන් හා අනෙකුත් සේවාවන් නිසි ලෙස පවත්වා ගැනීමත්, ආයතනයේ අරමුණු හා කාර්යයන් නිසි ලෙස ඉටුකර ගැනීමත් අභියෝගයක්ව පවතී.

(ආ) කාලගුණ විද්‍යාඥයින් 30දෙනෙකුගෙන් ලබා ඇති අධ්‍යාපන සුදුසුකම අධ්‍යයන පොදු සහතික පත්‍ර සාමාන්‍ය පෙළ පමණක් ඇති විද්‍යාඥයින් ගණන 05 කි. ඒ අනුව අහිතකර කාලගුණික තත්වයකදී කාර්යක්ෂමව නිවැරදි අනාවැකි නිකුත් කිරීමට ප්‍රමාණවත් පුහුණුවක් කාලගුණික විද්‍යාඥයින්ට ලැබී නොමැති බව නිරීක්ෂණය විය.

(ඇ) දෙපාර්තමේන්තුව සඳහා 2021 වර්ෂයට අදාලව මානව සංවර්ධන සැලැස්මක් පිලියෙල කර නොතිබුණි.

(ඈ) ජාතික රාජ්‍ය සභාවේ 1975 අංක 1 දරන වත්කම් හා බැරකම් ප්‍රකාශ කිරීමේ පනත හා 1988 අංක 74 දරන වත්කම් හා බැරකම් ප්‍රකාශ කිරීමේ (සංශෝධන) පනත ප්‍රකාරව දෙපාර්තමේන්තුවේ නිළධාරීන් 86 දෙනෙකුගෙන් 38 දෙනෙකු විසින් වාර්ෂිකව ඉදිරිපත් කල යුතු වත්කම් බැරකම් ප්‍රකාශ ඉදිරිපත් කර නොතිබුණි.

විගණකාධිපති