මුස්ලිම් ආගමික හා සංස්කෘතික කටයුතු දෙපාර්තමේන්තුව

முஸ்லிம் சமய பண்பாட்டு அலுவல்கள் திணைக்களம்

DEPARTMENT OF MUSLIM RELIGIOUS AND CULTURAL AFFAIRS



කාර්යසාධන වාර්තාව - 2022

முன்னேற்ற அறிக்கை – 2022

PERFORMANCE REPORT –

DEPARTMENT OF MUSLIM RELIGIOUS AND CULTURAL AFFAIRS
180, T.B. JAYAH MAWATHA,

පටුන

පරිච්ඡේදය 01 - ආයතනික පැතිකඩ / ක්‍රියාවට නැංවීමේ සාරාංශය 1

1.1 හැඳින්වීම 1

1.2 ආයතනයේ දැක්ම, මෙහෙවර සහ අරමුණු 2

1.3 දෙපාර්තමේන්තුවේ ප්‍රධාන කාර්යයන් 2

1.4 සංවිධාන ව්‍යුහය 4

1.5 දෙපාර්තමේන්තුවේ ප්‍රධාන අංශ 4

1.6 අමාත්‍යාංශය/දෙපාර්තමේන්තු/පළාත් සභා යටතේ පවතින ආයතන අරමුදල් 10

1.7 විදේශ අරමුදල් සහිත ව්‍යාපෘති පිළිබඳ විස්තර 10

පරිච්ඡේදය 02 — ප්‍රගතිය හා අනාගත දැක්ම 10

2.1 විශේෂ ජයග්‍රහණ, අභියෝග සහ අනාගත ඉලක්ක 10

පරිච්ඡේදය 03 - **2022** දෙසැම්බර් **31** දිනෙන් අවසන් වූ වර්ෂය සඳහා සමස්ත මූල්‍ය කාර්ය සාධනය 13

3.1 මූල්‍ය කාර්යසාධන ප්‍රකාශනය 13

3.2 මූල්‍ය තත්ත්ව ප්‍රකාශනය 14

3.3 මුදල් ප්‍රවාහ ප්‍රකාශනය 15

3.4 මූල්‍ය ප්‍රකාශන සඳහා සටහන් 16

3.5 ආදායම් රැස් කිරීමේ කාර්යසාධනය 21

3.6 ප්‍රතිපාදන උපයෝජනයේ කාර්යසාධනය 22

3.7 මූල්‍ය රෙගුලාසි **208** ප්‍රකාරව අනෙකුත් අමාත්‍යාංශ/දෙපාර්තමේන්තු දිස්ත්‍රික් ලේකම් කාර්යාලය/පළාත් සභාව වෙත වැය සඳහා වෙන්කළ මුදල් ප්‍රතිපාදන 22

3.8 මූල්‍ය නොවන වත්කම් වාර්තා කිරීමේ කාර්යසාධනය 23

3.9 විගණකාධිපතිගේ වාර්තාව 24

පර්ච්ඡේදය 04 — කාර්යසාධන දර්ශක 34

4.1 ආයතනයේ කාර්යසාධන දර්ශක (ක්‍රියාකාරී සැලසුම මත පදනම්ව) 34

පර්ච්ඡේදය 05 - තිරසර සංවර්ධන අරමුණු **(SDG)** සපුරාගැනීමේ කාර්යසාධනය 35

5.1 හඳුනා ගන්නා ලද අදාල තිරසාර සංවර්ධන අරමුණු 35

5.2 තිරසර සංවර්ධන ඉලක්ක සපුරා ගැනීමේ ජයග්‍රහණ සහ අභියෝග 35

පරිච්ඡේදය 06 - මානව සම්පත් පැතිකඩ 36

6.1 සේවක සංඛ්‍යා කළමණාකරණය 36

6.2 මානව සම්පත් හිඟය ආයතනයේ කාර්යසාධනය කෙරෙහි බලපා ඇති ආකාරය. 36

6.3 මානව සම්පත් සංවර්ධනය 37

පරිච්ඡේදය 07-අනුකූලතා වාර්තාව 39

2022 වර්ෂය සඳහා වාර්ෂික කාර්යසාධන වාර්තාව

ආයතනයේ නම : මුස්ලිම් ආගමික හා සංස්කෘතික කටයුතු දෙපාර්තමේන්තුව

වැය ශීර්ෂය : 202

පරිච්ඡේදය 01 - ආයතනික පැතිකඩ / ක්‍රියාවට නැංවීමේ සාරාංශය

1.1 **හැඳින්වීම**

බුද්ධශාසන, ආගමික හා සංස්කෘතික කටයුතු අමාත්‍යාංශය යටතේ පවතින මුස්ලිම් ආගමික හා සංස්කෘතික කටයුතු දෙපාර්තමේන්තුව මුස්ලිම් ආගමික හා සංස්කෘතික කටයුතුවල ප්‍රගතිය හා අභිවෘධිය වෙනුවෙන් ක්‍රියාත්මක වන දෙපාර්තමේන්තුවයි. ඉස්ලාම් ආගමික චාරිත්‍ර හා සංස්කෘතික වටිනාකම්වලින් පෝෂණය වූ සාධාරණ සමාජයක් නිර්මාණය කිරීමේ දැක්ම සහිතව, මුස්ලිම් ආගමික හා සංස්කෘතික කටයුතු දෙපාර්තමේන්තුව, මුස්ලිම් සමාජය සදාචාරාත්මක අභිවෘධිය සහ සුපෝෂණය කරා මෙහෙයවීමේ සියලු රාජකාරි ආශ්‍රිත වගකීම දරයි.

වකුෆ් පනතේ අරමුණු ක්‍රියාත්මක කිරීම සහ මුස්ලිම් පල්ලි, සාවියා, තක්කියා, මුස්ලිම් සිද්ධස්ථාන, අධ්‍යාත්මික නිකේතන සහ ශ්‍රී ලංකාවේ මුස්ලිම් පුණ්‍ය භාර පරිපාලනය කිරීම පිණිස, 1962 අංක 21 දරන පනතින් හා 1982 අංක 33 දරන පනතින් සංශෝධිත 1956 අංක 51 දරන වකුෆ් පනත මගින් පිහිටුවා ඇති වකුෆ් මණ්ඩලය සහ වකුෆ් විනිශ්චය සභාව සමග දෙපාර්තමේන්තුව මනා සම්බන්ධීකරණයක් පවත්වා ගනියි. ඒ අනුව මුස්ලිම් පල්ලි ලියාපදිංචිය, සහ මුස්ලිම් පුණ්‍ය භාර ලියාපදිංචිය, ලියාපදිංචි මුස්ලිම් පල්ලි හෝ පුණ්‍ය භාර හෝ වකුෆ්වල භාරකාර මණ්ඩලයේ රාජකාරි සහ කර්තව්‍ය නියමු කිරීම සහ තීරණය කිරීම සහ මුස්ලිම් පුණ්‍ය භාරවල අරමුදල් පවත්වා ගැනීම මෙම දෙපාර්තමේන්තුවේ කාර්යයන් සහ පරිපාලන කටයුතුවල අන්තර්ගත කර තිබේ. වකුෆ් පනතින් සපයා ඇති පරිදි පරිපාලනමය කටයුතු ආවරණය කිරීම සහ මුස්ලිම් ආගමික හා සංස්කෘතික අනන්‍යතාවය රැක ගැනීම සඳහා අවශ්‍ය පියවර ගැනීමත් සමඟ සමාජයේ යහපැවැත්ම සඳහා සුභසාධන පහසුකම් සලසා දීම සහ මුස්ලිම් පල්ලි හා මුස්ලිම් සිද්ධස්ථාන සම්බන්ධ කටයුතු හසුරුවමින් පුණ්‍යාභාරය, මද්‍රාසා අරාබි පාසල් , මුස්ලිම් දහම් පාසල් (පාසල් දරුවන්ට කුර්ආනය කියවීම සහ ඉස්ලාම් දහම් අධ්‍යාපනය ලබා දීම) සහ හජ් වන්දනාව මෙන්ම මුස්ලිම් කලා, සාහිත්‍යය සහ සංස්කෘතික ආරක්ෂා කිරීම සහ ප්‍රවර්ධනය කිරීම ද දෙපාර්තමේන්තුවේ අනෙකුත් කාර්යයන් වේ.

1.2 **ආයතනයේ දැක්ම, අරමුණු සහ මෙහෙවර**

දැක්ම

''තිරසාර ලෙස සංවර්ධිත ජාතියක්''

මෙහෙවර

ධර්මිෂ්ඨ, විනයගරුක නීතිගරුක සමාජයක් ආරක්ෂා කිරීම සඳහා මුස්ලිම් ආගමික හා සංස්කෘතික කටයුතු නියාමනය හා පහසුකම් සැපයීම.

ඉලක්ක

1. ආගමික වටිනාකම් ප්‍රායෝගිකව සමාජයට ඇතුළත් කිරීම.
2. ශ්‍රී ලාංකික අනන්‍යතාවය සහිත සමාජයක් නිර්මාණය කිරීම.

අරමුණු

1. මුස්ලිම් පල්ලි , පුණ්‍යාහාර , අරාබි පාසල් (මද්රසා) සහ මුස්ලිම් දහම් පාසල් මඟ පෙන්වීම සහ නියාමනය කිරීම.
2. මුස්ලිම් ආගමික අධ්‍යාපනය පෝෂණය කිරීම හා ප්‍රවර්ධනය කිරීම.
3. මුස්ලිම් කලා හා සංස්කෘතික කටයුතු පෝෂණය කිරීම හා ප්‍රවර්ධනය කිරීම.
4. හජ් වන්දනාකරුවන් සඳහා පහසුකම් හා සේවා සැපයීම.
5. ඉස්ලාම් ආගමික හා සංස්කෘතික කටයුතු වල කැපී පෙනෙන මෙහෙවරක් සිදු කළ අයගේ සේවාවන් ඇගයීම.
6. ඉස්ලාමීය ආගමික වත්‍යාවත් පිළිපැදීම සඳහා අවශ්‍ය පහසුකම් ලබාදීම(පස්වේල් නැමදුම් කිරීම,රාමසාන් උපවාසය හා සකාත් වැනි සටහන්)
7. මුස්ලිම් සමාජයේ සමඟිය පෝෂණය කිරීම සහ ජාතික ඒකාබද්ධතාව සඳහා කටයුතු කිරීම.
8. මුස්ලිම් කාන්තාවන් සහ තරුණයින් සවිබල ගැන්වීම සඳහා වැඩ සටහන් ක්‍රියාත්මක කිරීම.

1.3 **දෙපාර්තමේන්තුවේ ප්‍රධාන කාර්යයන්**

1. වකුෆ් පනත ක්‍රියාත්මක කිරීම..

   (මුස්ලිම් පල්ලි, ආගමික සිද්ධස්ථාන හා පුණ්‍යාහාරයන් ලියාපදිංචිය සහ භාරකරුවන් පත් කිරීම මෙහෙයවීම හා නියාමනය කිරීම සහ මුස්ලිම් පුණ්‍යාධාර අරමුදල පවත්වාගෙන යාම සහ වකුෆ් පනත ක්‍රියාත්මක කිරීම.)

2. ලියාපදිංචි කරන ලද මුස්ලිම් දේවස්ථාන, මුස්ලිම් දහම් පාසල්, අරාබි විදුහල් යන ආගමික ස්ථාන හා සංස්කෘතික මධ්‍යස්ථාන සංවර්ධනය කිරීම සඳහා මූල්‍ය ආධාර ලබාදීම.
3. ජාතික මීලාදුන් නබි දිනය සනිටුහන් කරමින් සෑම වසරක් පාසාම දිවයිනේ එක් දිස්ත්‍රික්කයක් තෝරාගෙන එම දිස්ත්‍රික්කයේ ආගමික හා සමාජයීය සංවර්ධනය ඇති කිරීම. එහිදී අදාල ප්‍රදේශයේ මුස්ලිම් දේවස්ථාන, ආගමික ආයතන, පාසල්වල සංවර්ධන කටයුතු සිදුකිරීම, තරඟ හා ත්‍යාග ප්‍රදානෝත්සව සංවිධානය කිරීම, ආගමික පුරෝගාමීන්ට ගෞරවාචාරය පුදකිරීම, අදාල ප්‍රදේශයේ ඓතිහාසික වශයෙන් වැදගත්කම පිළිබඳ පොත් ප්‍රකාශනය යනාදී ක්‍රියාකාරකම් සිදු කිරීම.
4. ශ්‍රී ලාංකික මුස්ලිම් ජනතාව ශුද්ධ වූ හජ් වන්දනාවෙහි යෙදීම සඳහා අවශ්‍ය කටයුතු සලසාදීම.
5. දිවයින පුරා මුස්ලිම් දහම්පාසල්ගුරුභවතුන් සඳහා නිලඇඳුම් හා පුස්තකාල පොත් දීමනා ලබාදීම, දහම් පාසල් ගුරුභවතුන් සඳහා පුහුණු පාඨමාලා පැවැත්වීම, දහම් පාසල් සඳහා විෂය නිර්දේශ හඳුන්වාදීම හා පෙළ පොත් මුද්‍රණය හා බෙදා හැරීම.
6. කලාකරුවන්ට ගෞරව සත්කාර දැක්වීම පිණිස වාර්ෂිකව සංස්කෘතික අමාත්‍යාංශය මගින් පවත්වනු ලබන කලාභූෂණ සම්මාන උළෙල සඳහා සුදුසු මුස්ලිම්කලාකරුවන් නිර්දේශ කිරීම.
7. මුස්ලිම් කතුවරුන් දිරිමත් කිරීම සඳහා ඔවුන් විසින් නිර්මාණය කරන ලද පොත් පත් මිලදී ගෙන මුස්ලිම් පාසල් පුස්තකාලවලට බෙදාහැරීම.
8. මුස්ලිම් කලා හා සංස්කෘතිය සුරැකීම සහ ප්‍රවර්ධනය කිරීම සඳහා ව්‍යාපෘති හඳුනා ගැනීම සහ ක්‍රියාත්මක කිරීම.
9. පල්ලි දායක සභා සාමාජිකයන්ට සහ මුස්ලිම් ආගමික ආයතනවල පරිපාලන සභා සාමාජිකයන්ට පුහුණු කිරීම සඳහා දැනුවත් කිරීමේ වැඩසටහන් හා වැඩමුළු පැවැත්වීම.
10. අන්තර්ජාතික අල්-කුර්ආන් පාරායන (කිරාත්) හා වනපොත් කිරීමේ තරඟ සඳහා තරඟකරුවන් තෝරා ගැනීම හා වාර්ෂිකව සෞදි අරාබිය, ඊජිප්තුව,මැලේසියාවසහ ඩුබායි යන විදෙස් රටවල තරඟ සඳහා යොමු කිරීම.
11. ඉස්ලාම් ආගමික පූජක තුමන්ලා (මවුලවිවරු) සඳහා හැඳුනුම්පත් ලබාදීම හා අවශ්‍ය පුහුණුවීම් ලබා දීම.
12. විදේශයන්හි ඉස්ලාමීය උසස් අධ්‍යාපනය සඳහා සිසුන් තෝරා ගැනීම

13. ශුද්ධ වූ රාමසාන් මාසයේ ආරම්භය සහ අවසානය නිවේදනය කිරීම සහ මුස්ලිම් රටවල් විසින් පරිත්‍යාග කරන ලද රට ඉදි රාමසාන් මාසය තුළ ප්‍රධාන මුස්ලිම් පල්ලි හරහා දිස්ත්‍රික් මට්ටමින් රට පුරා මුස්ලිම් ජනතාව අතර බෙදා හැරීම.

1.4සංවිධාන ව්‍යුහය

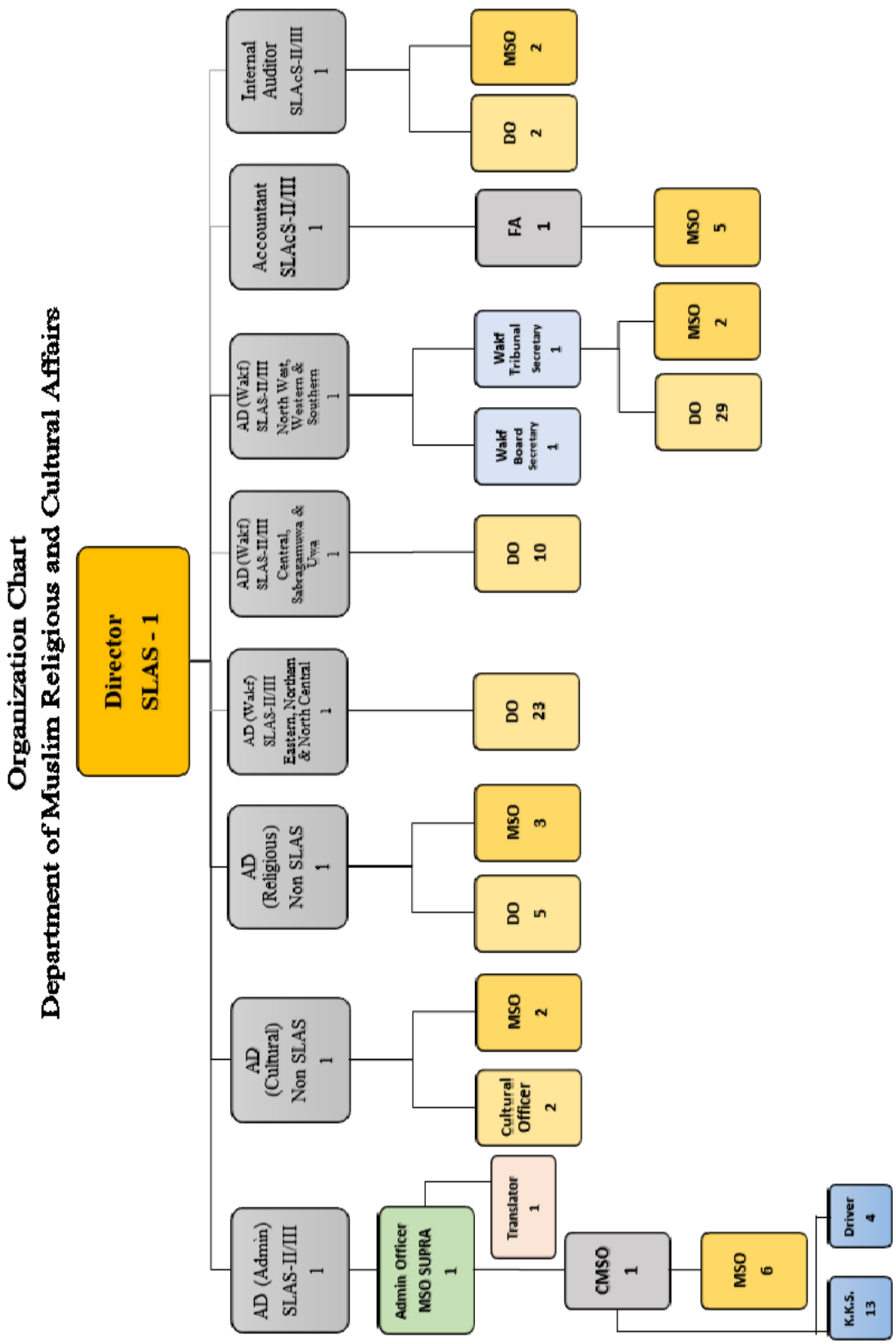

කෘතික කටයුතු අංශය

1.5 දෙපාර්තමේන්තුවේ ප්‍රධාන අංශ

දෙපාර්තමේන්තුව එහි කටයුතු කොළඹ ප්‍රධාන කාර්යාලයෙන් සිදු කරයි. එහි ප්‍රධාන අංශ 05 පහත දැක් වේ.

1. පරිපාලන අංශය
2. මූල්‍ය අංශය
3. ආගමික හා සංස්

4. වකුෆ් හා සංවර්ධන අංශය
5. අභ්‍යන්තර විගණන හා විමර්ශන අංශය

1. පරිපාලන හා සංවර්ධන අංශය

පරිපාලන අංශයේ ප්‍රධාන කර්තව්‍යය වන්නේ දෙපාර්තමේන්තුවට ස්ථාවර , කාර්යක්ෂම පරිපාලන සේවාවක් හා මානව සම්පත් සැපයීමයි.

පරිපාලන අංශයේ ප්‍රධාන කාර්යයන් වනුයේ :

- කාර්ය මණ්ඩලය බඳවා ගැනීම, ස්ථාපනය හා උසස් වීම් ලබාදීම.
- කාර්ය මණ්ඩලයේ දැනුම, කුසලතා සහ ආකල්ප වර්ධනය
- නිපුණතා මට්ටම් ඉහළ නැංවීම සඳහා දෙපාර්තමේන්තුව සිය කාර්ය මණ්ඩලයට පුහුණු අවස්ථා ලබා දීම.
- කාර්ය මණ්ඩලයේ පුද්ගලික ලිපිගොනු නඩත්තු කිරීම.
- කාර්ය මණ්ඩලයේ නිවාඩු වාර්තාව නඩත්තු කිරීම
- කාර්ය මණ්ඩලය සම්බන්ධ දත්ත පද්ධතියක් පවත්වා ගැනීම.
- කාර්යාල ගොඩනැගිල්ල පිරිසිදු කිරීම, නඩත්තුව සහ ආරක්ෂක සේවාවවට අදාල කරුණු.
- වාහන නඩත්තුව සහ ප්‍රවාහන පහසුකම් සැපයීමට අදාළ කටයුතු .
- අනෙකුත් ආයතන සහ මහජනයාලෙන් ලැබෙන සියලුම ලිපි වාර්තා කිරීමේ පද්ධතියක් හරහා අදාළ අංශවලට යොමු කිරීම හා පසුවිපරම් කිරීම සහ ප්‍රගතිය පිළිබඳව අධ්‍යක්ෂතුමාට වාර්තා කිරීම.
- දෙපාර්තමේන්තුවේ කාර්ය මණ්ඩලයේ සමස්ත පරිපාලනය.

2. මූල්‍ය අංශය

දෙපාර්තමේන්තුවේ මූල්‍ය සම්පත් කළමණාකරණය මෙම අංශයේ ප්‍රධාන වගකීම වේ. මූල්‍ය, මෙහෙයුම් , වත්කම් කළමණාකරණය , මූල්‍ය වාර්තාකරණය , ගබඩා කළමණාකරණයට සහ ප්‍රසම්පාදන සේවා ඇතුළුව සහායක සේවා ගණනාවක් මෙම අංශය සපයයි.

මෙම අංශයේ ප්‍රධාන කාර්යයයන් වනුයේ :

- වාර්ෂික අයවැය ඇස්තමේන්තු කෙටුම්පත සකස් කිරීම
- අයවැය ප්‍රතිපාදන අඛණ්ඩව අධීක්ෂණය
- වාර්ෂික මූල්‍ය ප්‍රකාශන සකස් කිරීම
- මාසික බැංකු සැසඳුම් වාර්තා සකස් කිරීම (රජයේ අරමුදල් ගිණුම, හජ් අරමුදල සහ මුස්ලිම් පුණ්‍යාභාර අරමුදල් ගිණුම්).

- මාසික අක්මුදල් අයදුම්පත, අතැති බිල්පත් වාර්තාව සහ සේවක වාර්තාව සෑම මසකම භාණ්ඩාගාර මෙහෙයුම් දෙපාර්තමේන්තුවට ඉදිරිපත් කිරීම.
- අත්තිකාරම් 'බී' ගිණුම පිළියෙල කිරීම
- පොදු තැන්පතු ගිණුම පවත්වාගෙන යාම
- පොත් වල ආදායම සහ වියදම් සටහන් කිරීම, ලිපි ලේඛන නඩත්තු කිරීම සහ හජ් අරමුදල් ගිණුම සහ මුස්ලිම් පුණ්‍යාධාර අරමුදල් ගිණුම සඳහා මුල්‍ය ප්‍රකාශන සකස් කිරීම.
- අදාළ අමාත්‍යාංශයට හා අනෙකුත් ආයතනවලට මූල්‍ය වාර්තා ඉදිරිපත් කිරීම
- පරිපූරක සේවා සැපයීම සහ ප්‍රසම්පාදන කළමනාකරණය.
- දෙපාර්තමේන්තුවේ සියලුම අංශ සහ ක්ෂේත්‍ර නිලධාරීන් සඳහා ලිපි ද්‍රව්‍ය ලබා දීම.
- දෙපාර්තමේන්තුවට අදාල භාණ්ඩ සමීක්ෂණය වාර්තාව අදාළ ආයතන වෙත ඉදිරිපත් කිරීම.
- පාර්ලිමේන්තු ප්‍රශ්න වලට පිළිතුරු සැපයීම.
- විගණකාධිපති සහ රාජ්‍ය ගිණුම් කාරක සභා විමසීම් වලට පිළිතුරු දීම.
- රාජ්‍ය ගිණුම් කාරක සභාව වෙත මර්ගගතව තොරතුරු ලබා දීම

3. ආගමික හා සංස්කෘතික කටයුතු අංශය

දෙපාර්තමේන්තුව සිදුකරනු ලබන සියලු ආගමික හා සංස්කෘතික ක්‍රියාකාරකම් කළමනාකරණය කිරීම ආගමික හා සංස්කෘතික කටයුතු අංශයේ කාර්ය වේ.

ආගමික හා සංස්කෘතික කටයුතු අංශයේ ප්‍රධාන කාර්යයන් වනුයේ

- ජාතික නිදහස් දින ආගමික වැඩසටහන් සංවිධානය කිරීම.
- හජ් වන්දනාකරුවන් ලියාපදිංචිය හා දත්ත පවත්වාගෙන යාම, ආපසු ගෙවිය යුතු තැන්පතු මුදල් ලබා දීම සහ තැන්පතුමුදල් ආපසු ගෙවීමට පියවර ගැනීම.
- උම්රා සහ හජ් වන්දනාව සඳහා ක්‍රියාකරුවන් තෝරා ගැනීම සහ ලියාපදිංචි කිරීම.
- අහදියා දහම් පාසල් ගුරුවරුන් සඳහා නිල ඇඳුම් සහ පොත් දීමනා ලබා දීම.
- රාමසාන් උපවාස සමයේදී රට පුරා පිහිටි මුස්ලිම් බැතිමතුන්ට මුස්ලිම් මහ පල්ලි හරහා රට ඉදි බෙදා හැරීම.
- "කලාභූෂණ" සම්මාන උළෙල සඳහා මුස්ලිම් කලාකරුවන් 10 දෙනෙකුගේ නම් නිර්දේශ කිරීම.
- මුස්ලිම් ලේඛකයින් දිරිගැන්වීම සඳහා මුස්ලිම් ලේඛකයින් විසින් රචිත ප්‍රකාශන මිලදී ගැනීම සහ එම පොත් අහදියා දහම් පාසල් සහ මුස්ලිම් පාසල් වල පුස්තකාල සඳහා ලබා දීම.
- ලියාපදිංචි කළ අල් කුර්ආන් මද්රසා සඳහා මූල්‍ය ආධාර ලබා දීම.

- **මිහ්රාජ් රාත්‍රිය –** ශුද්ධ වූ මිහිරාජ් දිනය සැමරීම (මුහම්මද් නබිතුමා වෙත පස් වතාවක් යාඥාවන් පිරිනැමූ දිනය). 2022 වර්ෂයේ පෙබරවාරි 28 වන දින අධිකරණ අමාත්‍ය ගරු අලි සබ්රි මැතිතුමාගේ ප්‍රධානත්වයෙන් කොළඹ 06 - වැල්ලවත්ත ජුම්මා මුස්ලිම් පල්ලියේදී ශුද්ධ වූ මිහිරාජ් රාත්‍රිය නිමිත්තෙන් ආගමික වතාවත් සිදු කරන ලදී.
- මුස්ලිම් අධ්‍යාත්මික නායකයින්, කථිකාචාර්යවරුන් සහ සිසුන් සඳහා ප්‍රවේශ සහ නේවාසික වීසා ලබා ගැනීම සඳහා නිර්දේශ ලිපි නිකුත් කිරීම.
- ජාතික හැඳුනුම්පත්වල මුස්ලිම් පූජක හිමිකම් ලබා ගැනීම සඳහා සහතිකයක් නිකුත් කිරීම.
- කලා හා සංස්කෘතික වැඩසටහන - කවි සංසද පැවැත්වීම සහ පොත් ප්‍රකාශයට පත් කිරීම.
- මද්රසා පාසල් ප්‍රතිසංස්කරණය කිරීම (අරාබි පාසල්)
- මුස්ලිම් දින දර්ශනයට අනුව අලුත් අවුරුදු සැමරුම (මුහර්රම්) සහ නව සඳ බැලීමේ වැඩසටහන් ක්‍රියාත්මක කිරීම.
- ජාතික මීලාද්- උන්- නබි වැඩසටහන්

4. වකුෆ් අංශය

වකුෆ් අංශයේ ප්‍රධාන කාර්යය වනුයේ මුස්ලිම් පල්ලි හා පුණ්‍යාභාර පනතේ විධිවිධාන ක්‍රියාත්මක කිරීමයි.

වකුෆ් අංශයේ ප්‍රධාන කාර්යයන් වනුයේ

- දිවයිනේ සියලු දිස්ත්‍රික්කවල පිහිටි මුස්ලිම් පල්ලි පරිපාලන කටයුතු අධීක්ෂණය කිරීම.
- අවශ්‍ය වූ විට මුස්ලිම් පල්ලිවල භාරකරුවන් තෝරා ගැනීමට මහ සභා රැස්වීම් සංවිධානය කිරීම.
- මුස්ලිම් පල්ලිවල භාරකරුවන් පත්කිරීමේ සහතිකය නිකුත් කිරීම.

- පත්කිරීම ලියාපදිංචි කරන ලද පල්ලි හා පුණ්‍යාභාරවල වාර්ෂික මූල්‍ය ප්‍රකාශන ලබා ගැනීම හා එම මූල්‍ය ප්‍රකාශන පරීක්ෂා කිරීම, මුස්ලිම් පුණ්‍ය භාර අරමුදල සඳහා දායක මුදල් ලබා ගැනීම.
- මුස්ලිම් පල්ලි භාරකරුවන් අතර ආරවුල්, ගැටළු සහ අභියාචනා විසඳීම හෝ වක්ෆ් මණ්ඩලය වෙත ඉදිරිපත් කිරීම.
- ලියාපදිංචි පල්ලි සහ පුණ්‍යාභාර පිළිබඳ දත්ත පද්ධතිය යාවත්කාලීන කර පවත්වා ගෙන යාම
- සියලුම ලියාපදිංචි මුස්ලිම් පල්ලිවල වත්කම් එකතු කිරීම පිළිබඳව භාරකරුවන් දැනුවත් කිරීමේ වැඩසටහන් පැවැත්වීම.

සංවර්ධන අංශය

සංවර්ධන අංශයේ ප්‍රධාන කාර්යභාරය වන්නේ දෙපාර්තමේන්තුව විසින් සංවර්ධන ව්‍යාපෘති සඳහා වෙන් කරන ලද මුදල් සම්පූර්ණයෙන්ම ප්‍රයෝජනයට ගැනීමට සැලසුම් කිරීම, ක්‍රියාත්මක කිරීම, අධීක්ෂණය කිරීම සහ වාර්තා කිරීමය.

1. සංවර්ධන ව්‍යාපෘති මගින් මුස්ලිම් පල්ලි හා ඉස්ලාමීය සංස්කෘතික මධ්‍යස්ථාන ඉදිකිරීම/ ප්‍රතිසංස්කරණය
2. මීලාද් සංවර්ධන ව්‍යාපෘතිය හරහා මුස්ලිම් පල්ලි හා ඉස්ලාමීය සංස්කෘතික මධ්‍යස්ථාන ඉදිකිරීම/ ප්‍රතිසංස්කරණය

සංවර්ධන අංශයේ ප්‍රධාන කාර්යයන්

- දිස්ත්‍රික් / ප්‍රාදේශීය ලේකම් හරහා දිවයින පුරා පිහිටි මුස්ලිම් පල්ලි හා ඉස්ලාමීය සංස්කෘතික මධ්‍යස්ථාන ඉදිකිරීම/ප්‍රතිසංස්කරණය කිරීම.
- දිවයින පුරා පිහිටි මුස්ලිම් පල්ලි හා ඉස්ලාමීය සංස්කෘතික මධ්‍යස්ථාන ඉදිකිරීම /ප්‍රතිසංස්කරණය කිරීම සඳහා තෝරා ගැනීම.
- මුස්ලිම් පල්ලි සහ ඉස්ලාමීය සංස්කෘතික මධ්‍යස්ථාන ප්‍රතිසංස්කරණය කිරීම සඳහා ජාතික මීලාදුන් නබි උත්සවය පවත්වනු ලබන දිස්ත්‍රික්කය තුල දිස්ත්‍රික් / ප්‍රාදේශීය ලේකම් හරහා මුස්ලිම් පල්ලි හා ඉස්ලාමීය සංස්කෘතික මධ්‍යස්ථාන ඉදිකිරීම/ප්‍රතිසංස්කරණය කිරීමට මූල්‍ය ආධාර ලබා දීම.
- දිස්ත්‍රික් ලේකම් කාර්යාල සඳහා ප්‍රතිපාදන වෙන් කිරීම.
- කාර්තුමය වශයෙන් අමාත්‍යාංශය වෙත ප්‍රගති වාර්තා ඉදිරිපත් කිරීම.
- පසු විපරම් හා අධීක්ෂණයෙන් පසු සංවර්ධන ව්‍යාපෘති පිළිබඳ අවසන් වාර්තාව ඉදිරිපත්කිරීම.

5. අභ්‍යන්තර විගණන සහ විමර්ශන අංශය

දෙපාර්තමේන්තුවේ කටයුතුවල මූල්‍ය සහ පරිපාලනයෙහි පාලන ක්‍රමයක් ක්‍රමානුකූලව පවත්වා ගැනීම පිණිස අභ්‍යන්තර විගණන ක්‍රමයක් හදුන්වා දීම.

අභ්‍යන්තර විගණන සහ විමර්ශන අංශයේ ප්‍රධාන කාර්යයන් වනුයේ:

- විගණන විමසුම්වලට පිළිතුරු සැපයීම.

- වකුෆ් මණ්ඩලයට ලැබෙන පෙත්සම් පදනම් කරගනිමින් පරීක්ෂණ පිළිබඳව වාර්තා කිරීම.
- වාර්ෂික විගණන පරික්ෂණ සිදු කිරීම.

ශ්‍රී ලංකා වකුෆ් මණ්ඩලය

මුස්ලිම් පල්ලි, සිද්ධස්ථාන, ආගමික නිකේතන සහ පුණ්‍යභාර ලියාපදිංචි කිරීම, භාරකරුවන් පත් කිරීම, ආරවුල් විසඳීම, නඩු විභාග කිරීම සහ නියෝග නිකුත් කිරීම, මාර්ගෝපදේශ හා චක්‍රලේඛ නිකුත් කිරීම ශ්‍රී ලංකා වකුෆ් මණ්ඩලයේ ප්‍රධාන වගකීම වේ.

ශ්‍රී ලංකා වකුෆ් මණ්ඩලයේ සාමාජිකයන්

1. සබ්රි හලීම්දීන් මහතා - [LLB, LLM,ජ්‍යෙෂ්ඨ නීතීඥ] -සභාපති
2. ආචාර්ය ඒ. උදුමා ලෙබ්බේ -[D I M S (Ceylon), D F C (USA)] -සාමාජික
3. අෂ් ෂෙයික් අර්කම් නූරාමිත් -[ලේකම් – ACJU] -සාමාජික
4. මුහම්මද් සිරාජ් වාහිද් මහතා - [සභාපති -ස්ටාර් හෝල්ඩින්ග්ස් අන්තර්ජාතික සීමිත පුද්ගලික සමාගම] -සාමාජික
5. මවුලවි එම්.එෆ්. ෆස්රුල් - [මුස්ලිම් විවාහ රෙජිස්ට්‍රාර් - මහනුවර] -සාමාජික
6. රෆීක් ඉස්මයිල් මහතා -[හිටපු නියෝජ්‍ය අධ්‍යක්ෂ] -සාමාජික
7. සකී අහමඩ් මහතා -[විධායක සභික – ACJU] -සාමාජික

2022 වර්ෂය සඳහා ශ්‍රී ලංකා වකුෆ් මණ්ඩලයේ ප්‍රගතිය

1. 2022 වර්ෂය තුල වකුෆ් සභා රැස්වීම් 35 ක් පවත්වන ලදී .
2. මුස්ලිම් පල්ලි 118 කට නව භාරකරුවන් පත් කර ඇත.
3. මුස්ලිම් පල්ලි පැමිණිලි පිළිබඳ විමර්ශන 69 ක් පැවැත්විණි.
4. මහේස්ත්‍රාත් අධිකරණයේ අලුතින් නඩු 2 ක් ගොනු කරන ලදී.

වකුෆ් විනිශ්චය සභාව

වකුෆ් විනිශ්චය සභාව අධිකරණ සේවා කොමිෂන් සභාව විසින් පත්කරනු ලබන සාමාජිකයන් තිදෙනෙකු විසින් පරිපාලනය කරනු ලබන අතර මාසිකව රැස්වීම් වාර දෙකක් පවත්වනු ලබයි.

වකුෆ් විනිශ්චය සභාවේ සංයුතිය

ආචාර්ය යූ.එල්.ඒ. මජීඩ් මහතා (විශ්‍රාමික මහාධිකරණ විනිසුරු) - සභාපති

ඒ.ඒ.එම්. ඉල්ලියාස් මහතා (ජනාධිපති නීතිඥ) - සාමාජික

එම්.සී.ඒ. අසීස් මහතා (ජ්‍යෙෂ්ඨ නීතිඥ) - සාමාජික

2022 වර්ෂය සඳහා ශ්‍රී ලංකා වකුග්විනිශ්චය සභාවේ ප්‍රගතිය

- වකුග් විනිශ්චය සභා මණ්ඩලයේ රැස්වීම් 31 ක් පැවැත්විණි.
- වක්ග් විනිශ්චය සභා මණ්ඩලයේ නඩු 37 ක් ගොනු කරන ලදී.
- නඩු 5ක් විනිශ්චය කරන ලදී.
- 2022 වර්ෂය තුල තවදුරටත් නඩු 31 ක් විභාග වෙමින් පවති.

1.6අමාත්‍යාංශය / දෙපාර්තමේන්තු/ පළාත් සභා යටතේ පවතින ආයතන අරමුදල්

මෙම දෙපාර්තමේන්තුවට අරමුදල් ලැබී ඇත්තේ භාණ්ඩාගාරයෙන් පමණි.

1.7විදේශ අරමුදල් සහිත ව්‍යාපෘති පිළිබඳ විස්තර

අදාළ නොවේ

පරිච්ඡේදය 02 — ප්‍රගතිය හා අනාගත දැක්ම

2.1 **විශේෂ ජයග්‍රහණ, අභියෝග සහ අනාගත ඉලක්ක**

මුස්ලිම් ආගමික හා සංස්කෘතික කටයුතු දෙපාර්තමේන්තුව විසින් 2022 වර්ෂයේදී ආගමික වැඩසටහන් රැසක් පවත්වා, මුස්ලිම් පල්ලිවල භාරකරුවන් පත් කර, හජ් වන්දනාව සහ මද්‍රාසා සහ අරාබි විද්‍යාලවල විෂය නිර්දේශය ප්‍රතිසංස්කරණය කර ඇත. මුස්ලිම් ප්‍රජාවගේ යහපැවැත්ම සඳහා 2022 වර්ෂයේදී දෙපාර්තමේන්තුව විසින් පහත සඳහන් ජයග්‍රහණයන් අත්පත් කරගන්නා ලදී.

2022 වසරේ දෙපාර්තමේන්තුවේ විශේෂ ජයග්‍රහණ

- සියලුම අරාබි විද්‍යාල සඳහා නව පොදු විෂය නිර්දේශ සහ විෂයමාලා සකස් කිරීම සඳහා මුස්ලිම් විද්වතුන්ගේ කමිටුවක් පත් කරන ලදී.
- කුර්ආන් මද්‍රසාව සඳහා නව විෂය නිර්දේශය සහ ගුරු මාර්ගෝපදේශය අවසන් කර ඇත. මුස්ලිම් ආගමික හා සංස්කෘතික කටයුතු දෙපාර්තමේන්තුවට අනුයුක්ත උලමාවරුන් විසින් එය කෙටුම්පත් කරන ලද අතර ප්‍රධාන ආගමික සංවිධාන විසින් අනුමත කර ඇත.
- මුහම්මද් නබිතුමාගේ උපන් දිනය සංකේතවත් කරමින් ජාතික මීලාද්-උන්-නබිඋත්සවය පැවැත්වීය.
- පරිත්‍යාග වශයෙන් සෞදි අරාබියෙන් රට ඉඳි මෙට්‍රික් ටොන් 75ක තොගයක් ලැබුණු අතර සියලුම දිස්ත්‍රික්ක ආවරණය වන පරිදි මුස්ලිම් පවුල් අතර බෙදා දෙන ලදී.
- දහම් පාසල් 294 කින් දහම් පාසල් ගුරුවරුන් 4808 දෙනෙකුට පොත් දීමනාව ලබා දීම.
- මුස්ලිම් පොත් ලේඛකයින් 04 දෙනෙකු දිරිමත් කිරීම.
- හජ් වන්දනාකරුවන් 968 දෙනෙකුගෙන් 2022 දී හජ් ඉටු කිරීම සඳහා මක්කම වෙත ගොස් ඇති අතර, නිදහස් ගමන් වීසා 68 කි.
- ශ්‍රී ලංකාවේ සෑම ප්‍රදේශයකම ඉස්ලාමීය මධ්‍යස්ථාන ඉදිවෙමින් පවතින මුස්ලිම් පල්ලි 16ක් ප්‍රතිසංස්කරණය කර ඇත.
- කුරුණෑගල දිස්ත්‍රික්කයේ මීලාද්-උන්-නබි සංවර්ධන වැඩසටහන යටතේ මුස්ලිම් පල්ලි 10ක් ප්‍රතිසංස්කරණය කරන ලදී.
- කුර්ආන් පාඨ සහ ආගමික පාඨ 360ක් සඳහා නිර්දේශ ලබා දී ඇත.

- **ජාතික මීලාද් උන් නබි වැඩසටහනේ ප්‍රගතිය - 2022**

  2022 වර්ෂය සඳහා ජාතික මීලාද්-උන්-නබි වැඩසටහන 2022.10.09 වන දින බුද්ධශාසන, ආගමික හා සංස්කෘතික කටයුතු අමාත්‍ය ගරු විදුර වික්‍රමණායක මැතිතුමාගේ

ප්‍රධානත්වයෙන් සහ සියලුම ආගමික නිකායන්හි අධ්‍යාත්මික නායකයින්ගේ ආශීර්වාදයෙන් සහ විදේශීය තානාපතිවරුන් සහ ආරාධිතයින් සහ 700 කට අධික මහජනතාවගේ සහභාගීත්වයෙන් කළුතර දිස්ත්‍රික්කය කේන්ද්‍ර කර ගනිමින් බේරුවල නගරයේ ජාමියා නලිමියා ඉස්ලාමීය අධ්‍යාපන ආයතන ශ්‍රවණාගාරයේදී පැවැත්ණි.

කළුතර දිස්ත්‍රික්කයේ මෙවර පාදක කරගත් බේරුවල නගරයේ පිහිටි ජාමියා නලිමියා පල්ලියේ ඡායාරූපය සහ හඳුන්වාදීමේ සටහන සහිත සමරු මුද්දරයක් නිකුත් කෙරිණි.

2022 වර්ෂය සඳහා අභියෝග

- කුර්ආන් මද්‍රාසා 140 කින් ලියාපදිංචිය සඳහා අයදුම්පත් ලැබී ඇත.
- මහා භාණ්ඩාගාරයෙන් ප්‍රාග්ධන වියදම් ලබා ගැනීම වැඩි කළ යුතුය.
- මුස්ලිම් පල්ලි හා ආගමික ස්ථාන සංවර්ධන කටයුතු සඳහා ප්‍රතිපාදන ප්‍රමාණවත් නොවීම.
- මුස්ලිම් පල්ලි ලියාපදිංචි කිරීම සහ පවතින දත්ත සංශෝධනය කිරීම.
- භාරකරුවන් තෝරාගැනීම සිදු කිරීමට නොහැකි වීම.
- කලාව, සාහිත්‍යය සහ සංස්කෘතිය ප්‍රවර්ධනය සඳහා වැඩසටහන් ක්‍රියාත්මක කිරීමට නොහැකි වීම.
- මාණ්ඩලික ශ්‍රේණියේ තනතුරු 6ක් පුරප්පාඩු වී ඇත.

අනාගත ඉලක්ක

- මුස්ලිම් පල්ලි සඳහා කළමනාකරන තොරතුරු ක්‍රමවේදයක් සකස් කිරීම (MIS)
- දෙපාර්තමේන්තුව සඳහා උපායමාර්ගික සැලැස්මක් සකස් කිරීම.
- දෙපාර්තමේන්තුගත සහකාර අධ්‍යක්ෂවරුන් 02 ක් බඳවා ගැනීම.
- මු.රේ 71 අනුව වක්ෆ් මණ්ඩලය හා වක්ෆ් විනිශ්චය සභාව සඳහා නීති නිලධාරී, තොරතුරු තාක්ෂණ නිලධාරී, ලිපිකරු, සහ කාර්යාල සේවක සේවයේ නිලධාරියෙකු බඳවා ගැනීම.
- හජ් පනත අනුමත කිරීම.

පරිච්ඡේදය 03 - 2022 දෙසැම්බර් 31 දිනෙන් අවසන් වූ වර්ෂය සඳහා සමස්ත මූල්‍ය කාර්ය සාධනය

3.1 මූල්‍ය කාර්යසාධන ප්‍රකාශනය

ඒසීඒ-එෆ්

2022 දෙසැම්බර් 31 දිනෙන් අවසන් වර්ෂය සඳහා
මූල්‍ය කාර්යසාධන ප්‍රකාශය

අයවැය 2022 රු.		සටහන	තත්‍ය 2022 රු.	තත්‍ය 2021 රු.	
-	**ආදායම් ලැබීම්**		-	-	
-	ආදායම් බදු	1	-	-	
-	දේශීය භාණ්ඩ හා සේවා මත බදු	2	-	-	ඒසීඒ-1
-	ජාත්‍යන්තර වෙළඳාම මත බදු	3	-	-	
-	බදු නොවන ආදායම් හා වෙනත්	4	-	-	
-	**මුළු ආදායම් ලැබීම් (අ)**		-	-	
-	**ආදායම් නොවන ලැබීම්**		-	-	
137,440,000	භාණ්ඩාගාර අග්‍රිම		108,835,000	128,003,000	ඒසීඒ-3
-	තැන්පතු		1,624,275	86,440	ඒසීඒ-4
-	අත්තිකාරම් ගිණුම්		3,433,848	3,308,494	ඒසීඒ-5
-	වෙනත් ප්‍රධාන ලෙජර් ගිණුම් ලැබීම්		-	-	
137,440,000	**මුළු ආදායම් නොවන ලැබීම් (ආ)**		**113,893,123**	**131,397,934**	
137,440,000	**මුළු ආදායම් ලැබීම් සහ ආදායම් නොවන ලැබීම් ඇ = (අ)+(ආ)**		**113,893,123**	**131,397,934**	
-	**භාණ්ඩාගාරයට ප්‍රේෂණ (ඇ)**		30,000	-	
137,440,000	**ශුද්ධ ආදායම් ලැබීම් සහ ආදායම් නොවන ලැබීම් ඉ = (ඇ)-(ඇ)**		**113,863,123**	**131,397,934**	
	අඩු කළා : වියදම්				
-	**පුනරාවර්තන වියදම්**		-	-	
71,900,000	වැටුප්, වේතන සහ අනෙකුත් සේවක ප්‍රතිලාභ	5	63,915,044	60,136,336	
38,650,000	අනෙකුත් භාණ්ඩ හා සේවා	6	19,622,036	35,688,420	ඒසීඒ-2(ii)
26,050,000	සහනාධාර, ප්‍රදාන සහ මාරුකිරීම්	7	24,051,743	33,754,807	
-	පොළී ගෙවීම්	8	-	-	
400,000	වෙනත් පුනරාවර්තන වියදම්	9	-	-	
137,000,000	**මුළු පුනරාවර්තන වියදම් (ඊ)**		**107,588,823**	**129,579,563**	
	මූලධන වියදම්				
2,000,000	මූලධන වත්කම් පුනරුත්ථාපනය හා වැඩිදියුණු කිරීම්	10	1,311,070	318,977	
7,100,000	මූලධන වත්කම් අත්පත් කර ගැනීම්	11	7,008,470	10,197,273	
-	ප්‍රාග්ධන මාරුකිරීම්	12	-	-	ඒසීඒ-2(ii)
-	මූල්‍ය වත්කම් අත්පත් කර ගැනීම	13	-	-	
900,000	හැකියා වර්ධනය	14	213,614	510,397	
6,000,000	වෙනත් මූලධන වියදම්	15	5,888,179	14,506,613	
16,000,000	**මුළු මූලධන වියදම් (උ)**		**14,421,333**	**25,533,259**	
	තැන්පතු ගෙවීම්		1,360,850	1,056,715	ඒසීඒ-4
	අත්තිකාරම් ගෙවීම්		3,602,192	2,937,056	ඒසීඒ-5
	වෙනත් ප්‍රධාන ලෙජර් ගිණුම් ගෙවීම්		-	-	
	ප්‍රධාන ලෙජර් වියදම් (උෆ)		**4,963,042**	**3,993,772**	
	මුළු වියදම් එ = (ඊ+උ+උෆ)		**126,973,197**	**159,106,594**	
-	**දෙසැම්බර් 31 දිනට ශේෂය ඒ = (ඉ-එ)**		**(13,110,074)**	**(27,708,660)**	
	අග්‍රිම සැසඳුම් ප්‍රකාශය අනුව ශේෂය		(13,110,074)	(27,738,660)	ඒසීඒ-7
	දෙසැම්බර් 31 දිනට අග්‍රිම ශේෂය		-	30,000	ඒසීඒ-3
			(13,110,074)	**(27,708,660)**	

3.2 මූල්‍ය තත්ත්ව ප්‍රකාශනය

ACA-P

Statement of Financial Position
As at 31st December 2022

	Note	Actual 2022 Rs	2021 Rs
Non Financial Assets			
Property, Plant & Equipment	ACA-6	357,850,101	355,831,631
Financial Assets			
Advance Accounts	ACA-5/5(a)	8,147,656	7,979,312
Cash & Cash Equivalents	ACA-3	-	30,000
Total Assets		365,997,757	363,840,943
Net Assets / Equity			
Net Worth to Treasury		(10,548,685)	(10,453,604)
Property, Plant & Equipment Reserve		357,850,101	355,831,631
Rent and Work Advance Reserve	ACA-5(b)	-	-
Current Liabilities			
Deposits Accounts	ACA-4	18,696,341	18,432,916
Unsettled Imprest Balance	ACA-3	-	30,000
Total Liabilities		365,997,757	363,840,943

Detail Accounting Statements in ACA format Nos. 1 to 7 presented in pages from …7... to…51… and Annexures to accounts presented in pages from …52…. to …59... form an integral part of these Financial Statements. The Financial Statements have been prepared in complying with the Generally Accepted Accounting Principles whereas most appropriate Accounting Policies are used as disclosed in the Notes to the Financial Statements and hereby certify that figures in these Finacial Statements, Notes to accounts and other relevant accounts were reconciled with the Treasury Books of Accounts and found in agreement.

We hereby certify that an effective internal control system for the financial control exists in the Reporting Entity and carried out periodic reviews to monitor the effectiveness of internal control system for the financial control and accordingly make alterations as required for such systems to be effectively carried out.

Chief Accounting Officer
Name :
Designation :
Date : 27.02.2023

Accounting Officer
Name :
Designation :
Date : 27.02.2023

Chief Financial Officer/ Chief Accountant/
Director (Finance)/ Commissioner (Finance)
Name :
Date : 27.02.2023

Somarathne Vidanapathirana
Secretary
Ministry of Buddhasasana, Religious & Cultural Affairs
No. 135, "Dahampaya"
Srimath Anagarika Dharmapala Mw,
Colombo - 07.

Z.A.M. Falzal
Director
Department of Muslim Religious & Cultural Affairs
180, T.B. Jayah Mawatha, Colombo - 10

කේ.එල්.ඩී.එන්. පියල්
ගණකාධිකාරී (වැ.ප.)
මුස්ලිම් ආගමික හා සංස්කෘතික කටයුතු
දෙපාර්තමේන්තුව
කොළඹ 10.

Scanned with MOBILE SCANNER

2

3.3 මුදල් ප්‍රවාහ ප්‍රකාශනය

ඒසීඒ-සී

2022 දෙසැම්බර් 31 දිනෙන් අවසන් වර්ෂය සඳහා
මුදල් ප්‍රවාහ ප්‍රකාශය

	තත්‍ය	
	2022 රු.	**2021** රු.
මෙහෙයුම් ක්‍රියාකාරකම්වලින් ජනිත වූ මුදල් ප්‍රවාහයන්		
මුළු බදු ලැබීම්	-	-
ගාස්තු, අධිභාර, දඩමුදල් සහ බලපත්‍ර	-	-
ලාභ	-	-
ආදායම් නොවන ලැබීම්	-	-
වෙනත් ආදායම් ශීර්ෂ වෙනුවෙන් එකතු කරන ලද ආදායම්	3,812,720	4,288,267
අග්‍රිම ලැබීම්	108,835,000	128,003,000
අත්තිකාරම් අයකර ගැනීම්	3,569,414	3,043,358
තැන්පතු ලැබීම්	1,624,275	86,440
මෙහෙයුම් ක්‍රියාකාරකම්වලින් ජනිත වූ මුදල් ප්‍රවාහය (අ)	**117,841,409**	**135,421,065**
අඩුකළා : මුදල් වැය කිරීම්		
පුද්ගල පඩිනඩි හා මෙහෙයුම් වියදම්	82,473,600	95,506,795
සහනාධාර සහ මාරුකිරීම්	24,051,743	33,754,807
වෙනත් වැය ශීර්ෂ වෙනුවෙන් දරන ලද වියදම්	2,659,870	-
භාණ්ඩාගාරයට පියවන ලද අග්‍රිම	30,000	-
අත්තිකාරම් ගෙවීම්	3,602,192	3,603,369
තැන්පතු ගෙවීම්	1,360,850	1,056,715
මෙහෙයුම් ක්‍රියාකාරකම් සඳහා වැය කරන ලද මුදල් ප්‍රවාහය (ආ)	**114,178,255**	**133,921,688**
මෙහෙයුම් ක්‍රියාකාරකම්වලින් ජනිත වූ ශුද්ධ මුදල් ප්‍රවාහය (ඇ)=(අ)-(ආ)	**3,663,154**	**1,499,378**
ආයෝජන ක්‍රියාකාරකම්වලින් ජනිත වූ මුදල් ප්‍රවාහයන්		
පොළී	-	-
ලාභාංශ	-	-
නිමිකම් ඉවත්වීමේ ප්‍රතිපාදන හා භෞතික වත්කම් විකිණීම	-	-
උපණය අයකර ගැනීම්	-	-
ආයෝජන ක්‍රියාකාරකම්වලින් ජනිත වූ මුදල් ප්‍රවාහය (ඈ)	**-**	**-**
අඩුකළා : මුදල් වැය කිරීම්		
භෞතික වත්කම් ඉදිකිරීම් හෝ මිලදී ගැනීම් හා වෙනත් ආයෝජන අත්කර ගැනීම්	3,693,154	1,469,378
ආයෝජන ක්‍රියාකාරකම් සඳහා වැය කරන ලද මුළු මුදල් ප්‍රවාහය (ඉ)	**3,693,154**	**1,469,378**
ආයෝජන ක්‍රියාකාරකම්වලින් ජනිත වූ ශුද්ධ මුදල් ප්‍රවාහය (ඊ)=(ඈ)-(ඉ)	**(3,693,154)**	**(1,469,378)**
මෙහෙයුම් හා ආයෝජන ක්‍රියාකාරකම්වලින් ජනිත වූ ශුද්ධ මුදල් ප්‍රවාහය (උ)=(ඇ) + (ඊ)	**(30,000)**	**30,000**
මූල්‍ය ක්‍රියාකාරකම්වලින් ජනිත වූ මුදල් ප්‍රවාහයන්		
දේශීය ණය ගැනීම්	-	-
විදේශීය ණය ගැනීම්	-	-
ප්‍රදානයන් ලැබීම්	-	-
මූල්‍ය ක්‍රියාකාරකම්වලින් ජනිත වූ මුළු මුදල් ප්‍රවාහය (ඌ)	**-**	**-**
අඩුකළා : මුදල් වැය කිරීම්		
දේශීය ණය ආපසු ගෙවීම්	-	-
විදේශීය ණය ආපසු ගෙවීම්	-	-
මූල්‍ය ක්‍රියාකාරකම් සඳහා වැය කරන ලද මුළු මුදල් ප්‍රවාහය (එ)	**-**	**-**
මූල්‍ය ක්‍රියාකාරකම්වලින් ජනිත වූ මුදල් ප්‍රවාහය (ඒ)=(ඌ)-(එ)	**-**	**-**
මුදල්වල ශුද්ධ වෙනස්වීම් (ඔ) = (උ)+(ඒ)	**(30,000)**	**30,000**
ජනවාරි 01 දිනට ආරම්භක මුදල් ශේෂය	**30,000**	**-**
දෙසැම්බර් 31 දිනට අවසාන මුදල් ශේෂය	**0**	**30,000**

3.4 මූල්‍ය ප්‍රකාශන සඳහා සටහන්

1. 2022 දෙසැම්බර් 31 දිනෙන් අවසන් වූ වර්ෂය සඳහා වැඩසටහන් අනුව වියදම් සාරාංශය

ඒසිඒ -2

2022 දෙසැම්බර් 31 දිනෙන් අවසන් වර්ෂය සඳහා වැඩසටහන් අනුව වියදම් සාරාංශය

වියදම් ශීර්ෂ අංකය : 202 **දෙපාර්තමේන්තුවේ නම : මුස්ලිම් ආගමික හා සංස්කෘතික කටයුතු දෙපාර්තමේන්තුව**

රු.

වාර්ෂික ඇස් තමේන්තුවේ සඳහන් පරිදි වැඩසටහන් අංකය	වියදමෙහි නම	අයවැය ඇස් තමේන්තුගත ප්‍රතිපාදන (1)	පරිපූරක ඇස් තමේන්තුගත ප්‍රතිපාදන (2)	මු.රෙ. 66/69 මාරු කිරීම් (3)	මුළු ශුද්ධ ප්‍රතිපාදන (4)=(1)+(2)+(3)	මුළු වියදම (5)	ශුද්ධ ප්‍රතිඵලය ඉතිරිය /(ඉක්මවීම්) (6)=(4)-(5)
වැඩසටහන (1)	(1) පුනරාවර්තන	-	-	-	-	-	-
	(2) ප්‍රාග්ධන	-	-	-	-	-	-
	උප එකතුව	-	-	-	-	-	-
වැඩසටහන (2)	(1) පුනරාවර්තන	137,000,000	-	-	137,000,000	107,588,823	29,411,177
	(2) ප්‍රාග්ධන	16,000,000	-	-	16,000,000	14,421,333	1,578,667
	උප එකතුව	**153,000,000**	**-**	**-**	**153,000,000**	**122,010,155**	**30,989,845**
	මුළු එකතුව	**153,000,000**	**-**	**-**	**153,000,000**	**122,010,155**	**30,989,845**

2. වියදම්

ඒසිඒ-2(ii)

2022 දෙසැම්බර් 31 දිනෙන් අවසන් වර්ෂය සඳහා වියදම් ප්‍රකාශය

වියදම් ශීර්ෂ අංකය : 202 **දෙපාර්තමේන්තුවේ නම : මුස්ලිම් ආගමික හා සංස්කෘතික කටයුතු දෙපාර්තමේන්තුව**

රු.

වැය විෂයය	සටහන	ප්‍රතිපාදනය	වියදම	ශුද්ධ බලපෑම		
		මුළු ශුද්ධ ප්‍රතිපාදන	මුළු වියදම	ඉතිරිය / (ඉක්මවීම්)	ඉතිරිය / (ඉක්මවීම්) සංශෝධිත ඇස් තමේන්තුවේ % ලෙස	වෙනස් කිරීවලට හේතු
		(4)=(1)+(2)+(3)	(7)= (5)+(6)	(8)=(4)-(7)	(9)=(8)/(4)*100	
පුනරාවර්තන වියදම්						
වැඩසටහන (2)						
වැඩසට./ව්‍යාපෘ./උප ව්‍යාපෘ./වැය විෂයය අංකය						
වැය විෂය අනුව වර්ගීකරණය කරන ලද වැටුප්, වේතන සහ අනෙකුත් සේවක ප්‍රතිලාභ	5					
පුද්ගල පඩිනඩි						
1001 වැටුප් හා වේතන		**46,500,000**	**42,918,801**	**3,581,199**	**8**	කාර්ය මණ්ඩල වෙනස්වීම් නිලධාරීන් 7 දෙනෙකු වැටුප් රහිත නිවාඩු ලබා ගැනීම හා නිලධාරීන් 16 දෙනෙකු ස් ථානමාරු වී යාම.
1002 අතිකාල හා නිවාඩු දින වැටුප්		**1,800,000**	**1,559,073**	**240,927**	**13**	
1003 වෙනත් දීමනා		**23,600,000**	**19,437,170**	**4,162,830**	**18**	
		71,900,000	**63,915,044**	**7,984,956**	**11**	
වැය විෂය අනුව වර්ගීකරණය කරන ලද අනෙකුත් භාණ්ඩ හා සේවා	6					
ගමන් වියදම්						
1101 දේශීය		**2,200,000**	**1,123,438**	**1,076,562**	**49**	සාමාන්‍ය ඉතුරුම්
1102 විදේශීය		**2,000,000**	**-**	**2,000,000**	**100**	සාමාන්‍ය ඉතුරුම්
එකතුව (අ)		**4,200,000**	**1,123,438**	**3,076,562**	**73**	
සැපයීම්						
1201 ලිපිද්‍රව්‍ය හා කාර්යාලීය අවශ්‍යතා		**2,300,000**	**2,037,835**	**262,165**	**11**	සාමාන්‍ය ඉතුරුම්
1202 ඉන්ධන		**3,000,000**	**2,691,168**	**308,832**	**10**	සාමාන්‍ය ඉතුරුම්
1203 ආහාර පාන හා නිල ඇඳුම්		**250,000**	**203,815**	**46,185**	**18**	සාමාන්‍ය ඉතුරුම්
1204 වෛද්‍ය සැපයීම්		**-**	**-**	**-**	**0**	
1205 වෙනත්		**-**	**-**	**-**	**0**	
එකතුව (ආ)		**5,550,000**	**4,932,818**	**617,182**	**11**	
නඩත්තු වියදම්						
1301 වාහන		**1,600,000**	**1,086,951**	**513,049**	**32**	සාමාන්‍ය ඉතුරුම්
1302 යන්ත්‍ර සහ යන්ත්‍රෝපකරණ		**800,000**	**700,651**	**99,349**	**12**	සාමාන්‍ය ඉතුරුම්
1303 ගොඩනැගිලි සහ ඉදිකිරීම්		**100,000**	**34,167**	**65,833**	**66**	සාමාන්‍ය ඉතුරුම්
එකතුව (ඇ)		**2,500,000**	**1,821,769**	**678,231**	**27**	
සේවා						
1401 ප්‍රවාහන		**300,000**	**54,227**	**245,773**	**82**	සාමාන්‍ය ඉතුරුම්
1402 තැපැල් හා සන්නිවේදන		**1,200,000**	**1,198,129**	**1,871**	**0**	සාමාන්‍ය ඉතුරුම්
1403 විදුලිය හා ජලය		**4,000,000**	**1,501,806**	**2,498,194**	**62**	සාමාන්‍ය ඉතුරුම්
1404 බදු කුලී සහ පළාත් පාලන ආයතන බදු		**800,000**	**758,335**	**41,665**	**5**	සාමාන්‍ය ඉතුරුම්
1406 කල්බදු වාහන සඳහා පොලී ගෙවීම්		**-**	**-**	**-**	**0**	
1408 මෙහෙයුම් කල්බදු ක්‍රමයට ප්‍රසම්පාදිත වාහන සඳහා වාරික ගෙවීම්		**-**	**-**	**-**	**0**	
1409 වෙනත්		**20,100,000**	**8,231,513**	**11,868,487**	**59**	සාමාන්‍ය ඉතුරුම්
එකතුව (ඈ)		**26,400,000**	**11,744,010**	**14,655,990**	**56**	
අනෙකුත් භාණ්ඩ හා සේවා සඳහා මුළු වියදම (අ+ආ+ඇ+ඈ)		**38,650,000**	**19,622,036**	**19,027,964**	**49**	

ඒසීඒ-2(ii)

2022 දෙසැම්බර් 31 දිනෙන් අවසන් වර්ෂය සඳහා වියදම් ප්‍රකාශය

විය‍දම් ශීර්ෂ අංකය : 202 **දෙපාර්තමේන්තුවේ නම : මුස්ලිම් ආගමික හා සංස්කෘතික කටයුතු දෙපාර්තමේන්තුව**

රු.

වැය විෂයය	සටහන	ප්‍රතිපාදනය	විය‍දම	ශුද්ධ බලපෑම		
		මුළු ශුද්ධ ප්‍රතිපාදන	මුළු විය‍දම	ඉතිරිය / (ඉක්මවීම්)	ඉතිරිය / (ඉක්මවීම්) සංශෝධිත ඇස් තමේන්තුවේ % ලෙස	වෙනස් කම්වලට හේතු
		(4)=(1)+(2)+(3)	(7)= (5)+(6)	(8)=(4)-(7)	(9)=(8)/(4)*100	
<u>පුනරාවර්තන විය‍දම්</u>						
වැය විෂය අනුව වර්ගීකරණය කරන ලද මාරුකිරීම්, ප්‍රදානයන් සහ සහනාධාර	**7**					
<u>මාරුකිරීම්</u>						
1501 සුභසාධන වැඩසටහන්		**26,000,000**	**24,042,910**	**1,957,090**	**8**	සාමාන්‍ය ඉතුරුම්
1502 විශ්‍රාමික ප්‍රතිලාභ		-	-	-	**0**	
1503 රාජ්‍ය ආයතන		-	-	-	**0**	
1504 සංවර්ධන සහනාධාර		-	-	-	**0**	
1505 සම්මාදම් සහ දායක මුදල්		-	-	-	**0**	
1506 රජයේ සේවකයන් සඳහා දේපළ ණය පොලී		**50,000**	**8,833**	**41,167**	**82**	
1507 පළාත් සභා සඳහා ප්‍රදානයන්		-	-	-	**0**	
1508 වෙනත්		-	-	-	**0**	
1509 රාජ්‍ය ආයතන (වෙනත් මෙහෙයුම් විය‍දම්)		-	-	-	**0**	
එකතුව		**26,050,000**	**24,051,743**	**1,998,257**	**8**	
වැය විෂය අනුව වර්ගීකරණය කරන ලද පොළී ගෙවීම්	**8**					
1601 දේශීය ණය සඳහා පොලී ගෙවීම		-	-	-	**0**	
1602 විදේශීය ණය සඳහා පොලී ගෙවීම		-	-	-	**0**	
1603 භාණ්ඩාගාර බිල්පත් හා භාණ්ඩාගාර බැඳුම්කර මත වට්ටම්		-	-	-	**0**	
එකතුව		-	-	-	**0**	
වැය විෂය අනුව වර්ගීකරණය කරන ලද අනෙකුත් පුනරාවර්තන විය‍දම්	**9**					
1701 පාඩු සහ කපාහැරීම්		**200,000**	-	**200,000**	**100**	සාමාන්‍ය ඉතුරුම්
1702 අනපේක්ෂිත සේවා		-	-	-	**0**	
1703 රාජ්‍ය භාෂා ප්‍රතිපත්තිය ක්‍රියාත්මක කිරීම		**200,000**	-	**200,000**	**100**	මෙම වසරේ භාෂා පන්ති සැලසුම් කල පරිදි නොපැවැත්වීම
එකතුව		**400,000**	-	**400,000**	**100**	
<u>වැඩසටහන (2)</u>						
මුළු පුනරාවර්තන විය‍දම්වල එකතුව (සටහන 5-9)		**137,000,000**	**107,588,823**	**29,411,177**	**21**	

ඒසිඒ-2(ii)

2022 දෙසැම්බර් 31 දිනෙන් අවසන් වර්ෂය සඳහා වියදම් ප්‍රකාශය

වියදම් ශීර්ෂ අංකය : 202 **දෙපාර්තමේන්තුවේ නම : මුස්ලිම් ආගමික හා සංස්කෘතික කටයුතු දෙපාර්තමේන්තුව**

රු.

වැය විෂයය	සටහන	ප්‍රතිපාදනය	වියදම	ශුද්ධ බලපෑම		
		මුළු ශුද්ධ ප්‍රතිපාදන	මුළු වියදම	ඉතිරිය / (ඉක්මවීම්)	ඉතිරිය / (ඉක්මවීම්) සංශෝධිත ඇස් තමේන්තුවේ % ලෙස	වෙනස් කම්වලට හේතු
		(4)=(1)+(2)+(3)	(7)= (5)+(6)	(8)=(4)-(7)	(9)=(8)/(4)*100	
මූලධන වියදම්						
වැඩසටහන (2)						
වැය විෂය අනුව රාජ්‍ය ආයෝජන වියදම් වර්ගීකරණය						
මූලධන වත්කම් පුනරුත්ථාපනය හා වැඩිදියුණු කිරීම්	**10**					
2001 ගොඩනැගිලි සහ ඉදිකිරීම්		**500,000**	**492,000**	**8,000**	**2**	
2002 යන්ත්‍ර හා යන්ත්‍රෝපකරණ		**500,000**	**210,143**	**289,857**	**58**	සාමාන්‍ය ඉතුරුම්
2003 වාහන		**1,000,000**	**608,927**	**391,073**	**39**	සාමාන්‍ය ඉතුරුම්
එකතුව (අ)		**2,000,000**	**1,311,070**	**688,930**	**34**	
මූලධන වත්කම් අත්පත් කර ගැනීම	**11**					
2101 වාහන		-	-	-	**0**	
2102 ගෘහභාණ්ඩ හා කාර්යාලීය උපකරණ		**1,500,000**	**1,433,600**	**66,400**	**4**	සාමාන්‍ය ඉතුරුම්
2103 යන්ත්‍ර හා යන්ත්‍රෝපකරණ		**600,000**	**584,870**	**15,130**	**3**	සාමාන්‍ය ඉතුරුම්
2104 ගොඩනැගිලි සහ ඉදිකිරීම්		**5,000,000**	**4,990,000**	**10,000**	**0**	
2105 ඉඩම් සහ ඉඩම් වැඩිදියුණු කිරීම්		-	-	-	**0**	
2106 මෘදුකාංග සංවර්ධනය		-	-	-	**0**	
2108 කල්බදු වාහන සඳහා ණය මුදල් ආපසු ගෙවීම්		-	-	-	**0**	
එකතුව (ආ)		**7,100,000**	**7,008,470**	**91,530**	**1**	
ප්‍රාග්ධන මාරුකිරීම්	**12**					
2201 රාජ්‍ය ආයතන		-	-	-	**0**	
2202 සංවර්ධන සහායන්		-	-	-	**0**	
2203 පළාත් සභා සඳහා ප්‍රදානයන්		-	-	-	**0**	
2204 විදේශයන්ට මාරු කිරීම්		-	-	-	**0**	
2205 රාජ්‍ය නොවන ආයතන සඳහා ප්‍රාග්ධන ප්‍රදානයන්		-	-	-	**0**	
එකතුව (ඇ)		-	-	-	**0**	
මූල්‍ය වත්කම් අත්පත් කර ගැනීම	**13**					
2301 හිමිකම් දායක මුදල්		-	-	-	**0**	
2302 ණයදීම්		-	-	-	**0**	
එකතුව (ඈ)		-	-	-	**0**	
හැකියා වර්ධනය	**14**					
2401 කාර්ය මණ්ඩල පුහුණු		**900,000**	**213,614**	**686,386**	**76**	සාමාන්‍ය ඉතුරුම්
එකතුව (ඉ)		**900,000**	**213,614**	**686,386**	**76**	
වෙනත් මූලධන වියදම්	**15**					
2501 ප්‍රතිව්‍යුහගතකිරීම්		-	-	-	**0**	
2502 ආයෝජන		-	-	-	**0**	
2503 අනපේක්ෂිත සේවා		-	-	-	**0**	
2504 පළාත් සභා සඳහා දායකත්වය		-	-	-	**0**	
2505 ප්‍රසම්පාදන පෙර සූදානම් වීම්		-	-	-	**0**	
2506 යටිතල පහසුකම් සංවර්ධනය		**6,000,000**	**5,888,179**	**111,821**	**2**	සාමාන්‍ය ඉතුරුම්
2507 පර්යේෂණ සහ සංවර්ධන		-	-	-	**0**	
2509 වෙනත්		-	-	-	**0**	
එකතුව (ඊ)		**6,000,000**	**5,888,179**	**111,821**	**2**	
වැඩසටහන (2)						
රාජ්‍ය ආයෝජනයන්හි මුළු වියදම (අ+ආ+ඇ+ඈ+ඉ+ඊ)		**16,000,000**	**14,421,333**	**1,578,667**	**10**	
මුළු වියදම්වල එකතුව (සටහන 5-15)		**153,000,000**	**122,010,155**	**30,989,845**	**20**	

3. අක්මුදල්

ඒසිඒ-3

2022 වර්ෂය සඳහා අග්‍රිම ගිණුම් පිළිබඳ ප්‍රකාශය

දෙපාර්තමේන්තුවේ නම : මුස්ලිම් ආගමික හා සංස් කණික කටයුතු දෙපාර්තමේන්තුව

වියදම් ශීර්ෂ අංකය : 202

රු.

අග්‍රිම ගිණුම් අංකය	2022 ජනවාරි 01 දිනට අග්‍රිම ශේෂය 1			අග්‍රිම ලැබීම් 2			අග්‍රිම පියවීම් 3			2022 දෙසැම්බර් 31 දිනට අග්‍රිම ශේෂය 4			2022 දෙසැම්බර් 31 දිනට ආයතන පොත් අනුව ශේෂය	2022 දෙසැම්බර් 31 දිනට භාණ්ඩාගාර පොත් අනුව ශේෂය
	නොපිය වූ උප අග්‍රිම	නොපිය වූ අග්‍රිම (නොපියවූ උප අග්‍රිම හැර)	එකතුව	භාණ්ඩාගාර යෙන්	වෙනත් මූලාශ්‍රවලින්	එකතුව	වියදම් මඟින්	මුදල් මඟින්	එකතුව	නොපිය වූ උප අග්‍රිම ශේෂය	නොපිය වූ අග්‍රිම ශේෂය	එකතුව	*5	6
	1(i)	1(ii)	1(iii)	2(i)	2(ii)	2(iii)=2(i)+2(ii)	3(i)	3(ii)	3(iii)=3(i)+3(ii)	4(i)	4(ii)	4(iii)=4(i)+4(ii)	5=1(iii)+2(iii)-3(iii)	
70020013522	30,000	-	**30,000**	108,835,000	3,697,332	**112,532,332**	112,532,332	30,000	**112,562,332**	-	-	-	-	-

1. ඉහත 4 හා 6 ශේෂ අතර වෙනසට හේතු පෙන්වන්න

(1) ප්‍රේෂණය කරන ලද නමුත් භාණ්ඩාගාර පොත්වල නොපෙනෙන 2022.12.31 දිනට මුදල් ශේෂය .....

(2) වෙනත් හේතු - ....

මෙම ශේෂ වාර්තාව අත්සන් කරන දින වන විට පියවා ඇත්නම් ඒ බව ද, නොඑසේ නම් නොපියවීමට හේතු සඳහන් කරන්න.

ඉහත සඳහන් තොරතුරු නිවැරදි බවට සහතික කරමි.

4. තැන්පත් කිරීම්

ඒසිඒ -4

2022 දෙසැම්බර් 31 දිනට තැන්පත් ගිණුම් පිළිබඳ ප්‍රකාශය

වියදම් ශීර්ෂ අංකය : 202 **දෙපාර්තමේන්තුවේ නම : මුස්ලිම් ආගමික හා සංස් කණික කටයුතු දෙපාර්තමේන්තුව**

රු.

තැන්පතු ගිණුමේ නම	තැන්පතු අංකය	2022 ජනවාරි 01 දිනට ශේෂය	වර්ෂය තුළ බැර කිරීම්	වර්ෂය තුළ හර කිරීම්	2022 දෙසැම්බර් 31 දිනට ශේෂය	2022 දෙසැම්බර් 31 දිනට භාණ්ඩාගාර පොත් අනුව ශේෂය
කොන්ත්‍රාත් සඳහා වූ රැඳවුම් මුදල්	6000-0-0-16-0094	17,415,648	-	-	**17,415,648**	**17,415,648**
වන්දි ගෙවීම්	6000-0-0-17-.....					
ව්‍යවස්ථාපිත ගෙවීම් වෙනුවෙන් වූ තාවකාලික රඳවා ගැනීම්	6000-0-0-18-0097	1,017,268	1,624,275	1,360,850	**1,280,693**	**1,280,693**
ප්‍රදාන (දේශීය) - ආයතනික සමාජ වගකීම	6000-0-0-19-.....					
වියදම් ප්‍රතිපූර්ණය සඳහා අරමුදල් ලැබීම්	6000-0-0-20-.....					

5. අත්තිකාරම් ගිණුම

ඒසීඒ- 5

2022 දෙසැම්බර් 31 දිනට අත්තිකාරම් ගිණුම් පිළිබඳ ප්‍රකාශය

වියදම් ශීර්ෂ අංකය : 202 දෙපාර්තමේන්තුවේ නම : මුස්ලිම් ආගමික හා සංස්කෘතික කටයුතු දෙපාර්තමේන්තුව

රු.

අත්තිකාරම් ගිණුමේ නම	අත්තිකාරම් ගිණුම් අංකය	අත්තිකාරම් ගිණුම් සංඛ්‍යාව	2022 ජනවාරි 01 දිනට ශේෂය (1)	වියදමෙහි උපරිම සීමා රු. 4,500,000.00		ලැබීම්වල අවම සීමා රු. 1,250,000.00		හර ශේෂයන්ගේ උපරිම සීමා රු. 12,000,000.00	බැරකම් පිළිබඳ උපරිම සීමා රු.	2022 දෙසැම්බර් 31 දිනට භාණ්ඩාගාර පොත් අනුව ශේෂය
				වර්ෂය තුළ හර කිරීම් (2)		වර්ෂය තුළ බැර කිරීම් (3)		ශේෂය 4=(1)+(2)-(3)		
				මුදලින්	හරස් සටහන් මගින්	මුදලින්	හරස් සටහන් මගින්			
(1) රජයේ නිලධාරීන්ගේ අත්තිකාරම්	8493/0/0/0202/0011		7,979,312	2,995,942	2,200	916,150	2,049,214	**8,012,090**	-	**8,012,090**
	8493/0/0/0202/0012		-	-	604,050	-	468,484	**135,566**	-	**135,566**
(2) අනෙකුත් අත්තිකාරම්										
(3) විවිධ අත්තිකාරම්										

3.5 ආදායම් රැස් කිරීමේ කාර්යසාධනය

මෙම දෙපාර්තමේන්තුව සේවා සපයන ආයතනයකි. **(රු.)**

ආදායම් කේතය	ආදායම් කේතය පිළිබඳ විස්තරය	ආදායම් ඇස්තමේන්තුව		එකතුකළ ආදායම	
		මුල් ඇස්තමේන්තුව	අවසාන ඇස්තමේන්තුව	මුදල (රු.)	අවසාන ආදායම් ඇස්තමේන්තුවේ % ලෙස
2002-02-99	වෙනත්	-	-	292,580	
2003-99-00	වෙනත් ලැබීම්	-	-	886,888	
2004-01-00	මධ්‍යම රජය	-	-	2,633,252	
මුළු ආදායම		-	-	**3,812,720**	

3.6 ප්‍රතිපාදන උපයෝජනයේ කාර්යසාධනය

(රු.)

වෙන් කළ මුදල් වර්ගය	වෙන් කළ මුදල		තථ්‍ය වියදම	අවසන් වෙන් කළ මුදලේ % ලෙස වෙන් කළ මුදල් උපයෝජනය
	මුල්	අවසාන		
පුනරාවර්තන	137,000,000	137,000,000	107,588,823	**79**
ප්‍රාග්ධන	16,000,000	16,000,000	14,421,333	**90**
මුළු ආදායම	**153,000,000**	**153,000,000**	**122,010,155**	**80**

3.7 මූල්‍ය රෙගුලාසි 208 ප්‍රකාරව අනෙකුත් අමාත්‍යාංශ /දෙපාර්තමේන්තු දිස්ත්‍රික් ලේකම් කාර්යාලයපළාත් සභාව / තිපාදනවෙත වැය සඳහා වෙන්කළ මුදල් ප්‍ර(රු.)

අනු අංකය	මුදල් ලැබුණේ කිනම් දෙපාර්තමේන්තුවෙන්ද/ දිස්ත්‍රික් ලේකම් කාර්යාලයෙන්ද	මුදල් වෙන් කිරීමේ අරමුණ	වෙන් කළ මුදල		තථ්‍ය වියදම	අවසන් වෙන් කළ මුදලේ % ලෙස වෙන් කළ මුදල් උපයෝජනය
			මුල්	අවසාන		
01	දුම්රිය දෙපාර්තමේන්තුව	කාර්ය මණ්ඩලය සඳහා දුම්රිය බලපත්‍ර	400,000	400,000	399,315	100
02	**දිස්ත්‍රික් ලේකම් කාර්යාලය** අම්පාර මඩකලපුව ත්‍රිකුණාමලය නුවර මාතර වවුනියා ගාල්ල කුරුණෑගල	කාර්ය මණ්ඩල ගමන් දීමනාව	630,000	630,000	596,271	95
03	**දිස්ත්‍රික් ලේකම් කාර්යාලය** අම්පාර මඩකලපුව ත්‍රිකුණාමලය නුවර මාතර වවුනියා ගාල්ල කුරුණෑගල	කාර්ය මණ්ඩල ලිපි ද්‍රව්‍ය වියදම්	70,000	70,000	67,894	97
04	කුරුණෑගල දිස්ත්‍රික් ලේකම් කාර්යාලය	ජාතික මීලාද් උන් නබි සංවර්ධනය වැඩසටහන	5,000,000	5,000,000	4,990,000	100
05	සියලුම දිස්ත්‍රික් ලේකම් කාර්යාල	මුස්ලිම් පල්ලි සංවර්ධන හා වැඩිදියුණුකිරීමේ වැඩසටහන්	6,000,000	6,000,000	5,738,179	98
මුළු මුදල			**12,100,000**	**12,100,000**	**11,791,659**	**97**

3.8මූල්‍ය නොවන වත්කම් වාර්තා කිරීමේ කාර්යසාධනය (රු.)

වත්කම් කේතය	කේත විස්තරය	භාණ්ඩ සමීක්ෂණ වාර්තාව අනුව **2022.12.31** දිනට ශේෂය	**2022.12.31** දිනට මූල්‍ය තත්ත්ව වාර්තාව අනුව ශේෂය	තවමත් ගිණුම් ගත කිරීමට තිබෙන	වාර්තාකිරීමේ ප්‍රගතිය %ක් ලෙස
9151	ගොඩනැගිලි හා ව්‍යුහයන්	312,485,000	312,485,000	0.00	100
9152	යන්ත්‍ර හා උපකරණ	45,365,101	45,365,101	0.00	100
9153	භූමිය				
9154	අස්පෘශ්‍ය වත්කම්				
9155	ජීවවිද්‍යාත්මක වත්කම්				
9160	නොනිමි වැඩ				
9180	කල්බදු වත්කම්				

3.9 විගණකාධිපතිගේ වාර්තාව

ජාතික විගණන කාර්යාලය
தேசிய கணக்காய்வு அலுவலகம்
NATIONAL AUDIT OFFICE

මගේ අංකය எனது இல. My No. } සීඒඒ/සී/සීඑම්ආර්/2/2022/04 මගේ අංකය உமது இல. Your No. } දිනය திகதி Date } 2023 මැයි 16 දින

16 MAY 2023

අධ්‍යක්ෂ
මුස්ලිම් ආගමික හා සංස්කෘතික කටයුතු දෙපාර්තමේන්තුව

ශීර්ෂය 202 - මුස්ලිම් ආගමික හා සංස්කෘතික කටයුතු දෙපාර්තමේන්තුවේ 2022 දෙසැම්බර් 31 අවසන් වර්ෂය සඳහා වූ මූල්‍ය ප්‍රකාශන පිළිබඳව 2018 අංක 19 දරන ජාතික විගණන පනතේ 11(1) වගන්තිය ප්‍රකාරව විගණකාධිපති සම්පිණ්ඩන වාර්තාව.

1. මූල්‍ය ප්‍රකාශන

1.1 තත්ත්වාගණනය කළ මතය

ශීර්ෂය 202 - මුස්ලිම් ආගමික හා සංස්කෘතික කටයුතු දෙපාර්තමේන්තුවේ 2022 දෙසැම්බර් 31 දිනට මූල්‍ය තත්ත්වය පිළිබඳ ප්‍රකාශය, එදිනෙන් අවසන් වර්ෂය සඳහා වූ මූල්‍ය කාර්යසාධන ප්‍රකාශය හා මුදල් ප්‍රවාහ ප්‍රකාශවලින් සමන්විත 2022 දෙසැම්බර් 31 දිනෙන් අවසන් වර්ෂය සඳහා වූ මූල්‍ය ප්‍රකාශන 2018 අංක 19 දරන ජාතික විගණන පනතේ විධිවිධාන සමඟ සංයෝජිතව කියවිය යුතු ශ්‍රී ලංකා ප්‍රජාතාන්ත්‍රික සමාජවාදී ජනරජයේ ආණ්ඩුක්‍රම ව්‍යවස්ථාවේ 154(1) ව්‍යවස්ථාවේ ඇතුළත් විධිවිධාන ප්‍රකාර මාගේ විධානය යටතේ විගණනය කරන ලදී. 2018 අංක 19 දරන ජාතික විගණන පනතේ 11(1) වගන්තිය ප්‍රකාරව මුස්ලිම් ආගමික හා සංස්කෘතික කටයුතු දෙපාර්තමේන්තුව වෙත ඉදිරිපත් කරනු ලබන මෙම මූල්‍ය ප්‍රකාශන පිළිබඳව මාගේ අදහස් දැක්වීම් හා නිරීක්ෂණයන් මෙම වාර්තාවේ සඳහන් වේ. 2018 අංක 19 දරන ජාතික විගණන පනතේ 11(2) වගන්තිය ප්‍රකාරව ගණන්දීමේ නිලධාරී වෙත වාර්ෂික විස්තරාත්මක කළමනාකරණ විගණන වාර්තාව යථා කාලයේදී නිකුත් කරනු ලැබේ. ශ්‍රී ලංකා ප්‍රජාතාන්ත්‍රික සමාජවාදී ජනරජයේ ආණ්ඩුක්‍රම ව්‍යවස්ථාවේ 154(6) ව්‍යවස්ථාව සමඟ සංයෝජිතව කියවිය යුතු 2018 අංක 19 දරන ජාතික විගණන පනතේ 10 වගන්තිය ප්‍රකාරව ඉදිරිපත් කළ යුතු විගණකාධිපති වාර්තාව යථා කාලයේදී පාර්ලිමේන්තුව වෙත ඉදිරිපත් කරනු ලැබේ.

මෙම වාර්තාවේ 1.6 ඡේදයේ දක්වා ඇති කරුණුවලින් වන බලපෑම හැර, මූල්‍ය ප්‍රකාශනවලින් 2022 දෙසැම්බර් 31 දිනට මුස්ලිම් ආගමික හා සංස්කෘතික කටයුතු දෙපාර්තමේන්තුවේ මූල්‍ය තත්ත්වය සහ එදිනෙන් අවසන් වර්ෂය සඳහා එහි මූල්‍ය කාර්යසාධනය හා මුදල් ප්‍රවාහය පොදුවේ පිළිගත් ගිණුම්කරණ මූලධර්මවලට අනුකූලව සත්‍ය හා සාධාරණ තත්ත්වයක් පිළිබිඹු කරන බව මා දරන්නා වූ මතය වේ.

1.2 තත්ත්වාගණනය කළ මතය සඳහා පදනම

මෙම වාර්තාවේ 1.6 ඡේදයේ දක්වා ඇති කරුණු මත පදනම්ව මාගේ මතය තත්ත්වාගණනය කරනු ලැබේ. ශ්‍රී ලංකා විගණන ප්‍රමිතිවලට (ශ්‍රී.ලං.වි.ප්‍ර) අනුකූලව මා විගණනය සිදු කරන ලදී. මූල්‍ය ප්‍රකාශන සම්බන්ධයෙන් මාගේ වගකීම්, විගණකගේ වගකීම් යන වගන්තියේ

අංක 306/72, පොල්දූව පාර, බත්තරමුල්ල, ශ්‍රී ලංකාව | இல. 306/72, பொல்துவ வீதி, பத்தரமுல்லை, இலங்கை. | No. 306/72, Polduwa Road, Battaramulla, Sri Lanka.
+94 11 2 88 70 28 - 34 | +94 11 2 88 72 23 | ag@auditorgeneral.gov.lk | www.naosl.gov.lk

තවදුරටත් විස්තර කර ඇත. මාගේ මතය සඳහා පදනමක් සැපයීම උදෙසා මා විසින් ලබා ගෙන ඇති විගණන සාක්ෂි ප්‍රමාණවත් සහ උචිත බව මාගේ විශ්වාසයයි.

1.3 මූල්‍ය ප්‍රකාශන සම්බන්ධයෙන් ප්‍රධාන ගණන්දීමේ නිලධාරීගේ හා ගණන්දීමේ නිලධාරීගේ වගකීම

පොදුවේ පිළිගත් ගිණුම්කරණ මූලධර්මවලට අනුකූලව හා 2018 අංක 19 දරන ජාතික විගණන පනතේ 38 වගන්තියේ සඳහන් විධිවිධානවලට අනුකූලව සත්‍ය හා සාධාරණ තත්ත්වයක් පිළිඹිබු කෙරෙන පරිදි මූල්‍ය ප්‍රකාශන පිළියෙල කිරීම හා වංචා සහ වැරදි හේතුවෙන් ඇති විය හැකි ප්‍රමාණාත්මක සාවද්‍ය ප්‍රකාශනයන්ගෙන් තොරව මූල්‍ය ප්‍රකාශන පිළියෙල කිරීමට හැකි වනු පිණිස අවශ්‍යවන අභ්‍යන්තර පාලනය තීරණය කිරීම ගණන්දීමේ නිලධාරීගේ වගකීම වේ. 2018 අංක 19 දරන ජාතික විගණන පනතේ 16(1) වගන්තිය ප්‍රකාරව දෙපාර්තමේන්තුව විසින් වාර්ෂික හා කාලීන මූල්‍ය ප්‍රකාශන පිළියෙල කිරීමට හැකිවන පරිදි ස්වකීය ආදායම්, වියදම්, වත්කම් හා බැරකම් පිළිබඳ නිසි පරිදි පොත්පත් හා වාර්තා පවත්වා ගෙන යා යුතුය.

ජාතික විගණන පනතේ 38(1)(ඇ) උප වගන්තිය ප්‍රකාරව දෙපාර්තමේන්තුවේ මූල්‍ය පාලනය සඳහා සඵලදායි අභ්‍යන්තර පාලන පද්ධතියක් සකස් කර පවත්වා ගෙන යනු ලබන බවට ගණන්දීමේ නිලධාරී සහතික විය යුතු අතර එම පද්ධතියේ සඵලදායිත්වය පිළිබඳව කලින් කල සමාලෝචනයක් සිදු කර ඒ අනුව පද්ධතිය ඵලදායි ලෙස කරගෙන යාමට අවශ්‍ය වෙනස්කම් සිදු කරනු ලැබිය යුතුය.

1.4 මූල්‍ය ප්‍රකාශන විගණනය පිළිබඳ විගණකගේ වගකීම

සමස්ථයක් ලෙස මූල්‍ය ප්‍රකාශන, වංචා හා වැරදි හේතුවෙන් ඇතිවන ප්‍රමාණාත්මක සාවද්‍ය ප්‍රකාශයන්ගෙන් තොර බවට සාධාරණ තහවුරුවක් ලබාදීම සහ මාගේ මතය ඇතුළත් විගණන වාර්තාව නිකුත් කිරීම මාගේ අරමුණ වේ. සාධාරණ සහතිකවීම උසස් මට්ටමේ සහතිකවීමක් වන නමුත්, ශ්‍රී ලංකා විගණන ප්‍රමිති ප්‍රකාරව විගණනය සිදු කිරීමේදී එය සෑම විටම ප්‍රමාණාත්මක සාවද්‍ය ප්‍රකාශයන් අනාවරණය කර ගන්නා බවට වන තහවුරු කිරීමක් නොවනු ඇත. වංචා සහ වැරදි තනි හෝ සාමූහික ලෙස බලපෑම් නිසා ප්‍රමාණාත්මක සාවද්‍ය ප්‍රකාශනයන් ඇති විය හැකි අතර, එහි ප්‍රමාණාත්මක භාවය මෙම මූල්‍ය ප්‍රකාශන පදනම් කර ගනිමින් පරිශීලකයන් විසින් ගනු ලබන ආර්ථික තීරණ කෙරෙහි වන බලපෑම් මත රඳා පවතී.

ශ්‍රී ලංකා විගණන ප්‍රමිති ප්‍රකාරව විගණනයේ කොටසක් ලෙස මා විසින් විගණනයේදී වෘත්තීය විනිශ්චය සහ වෘත්තීය සැකමුසුබවින් යුතුව ක්‍රියා කරන ලදී. මා විසින් තවදුරටත්,

- ප්‍රකාශ කරන ලද විගණන මතයට පදනමක් සපයා ගැනීමේදී වංචා හෝ වැරදි හේතුවෙන් මූල්‍ය ප්‍රකාශනවල ඇති විය හැකි ප්‍රමාණාත්මක සාවද්‍ය ප්‍රකාශයන් ඇතිවීමේ අවදානම් හඳුනාගැනීම හා තක්සේරු කිරීම සඳහා අවස්ථාවෝචිතව උචිත විගණන පරිපාටි සැලැසුම් කර ක්‍රියාත්මක කරන ලදී. වරදවා දැක්වීම් හේතුවෙන් සිදුවන ප්‍රමාණාත්මක සාවද්‍ය ප්‍රකාශයන්ගෙන් සිදුවන බලපෑමට වඩා වංචාවකින් සිදුවන්නා වූ බලපෑම් ප්‍රබල වන්නේ ඒවා දුස්සන්ධානයෙන්, ව්‍යාජ ලේඛන සැකසීමෙන්, චේතනාන්විත මහහැරීමෙන්, වරදවා දැක්වීමෙන් හෝ අභ්‍යන්තර පාලනයන් මඟ හැරීමෙන් වැනි හේතු නිසා වන බැවිනි.
- අභ්‍යන්තර පාලනයේ සඵලදායිත්වය පිළිබඳව මතයක් ප්‍රකාශ කිරීමේ අදහසින් නොවුවද, අවස්ථාවෝචිතව උචිත විගණන පරිපාටි සැලසුම් කිරීම පිණිස අභ්‍යන්තර පාලනය පිළිබඳව අවබෝධයක් ලබා ගන්නා ලදී.

- හෙළිදරව් කිරීම් ඇතුළත් මූල්‍ය ප්‍රකාශනවල ව්‍යුහය සහ අන්තර්ගතය සඳහා පාදක වූ ගනුදෙනු හා සිද්ධීන් උචිත හා සාධාරණ අයුරින් මූල්‍ය ප්‍රකාශනවල ඇතුළත් බව ඇගැයීම.
- මූල්‍ය ප්‍රකාශනවල ව්‍යුහය හා අන්තර්ගතය සඳහා පාදක වූ ගනුදෙනු හා සිද්ධීන් උචිත හා සාධාරණව ඇතුළත් වී ඇති බව සහ හෙළිදරව් කිරීම් ඇතුළත් මූල්‍ය ප්‍රකාශනවල සමස්ථ ඉදිරිපත් කිරීම අගයන ලදී.

මාගේ විගණනය තුළදී හඳුනාගත් වැදගත් විගණන සොයාගැනීම්, ප්‍රධාන අභ්‍යන්තර පාලන දුර්වලතා හා අනෙකුත් කරුණු පිළිබඳව ගණන්දීමේ නිලධාරී දැනුවත් කරමි.

1.5 වෙනත් නෛතික අවශ්‍යතා පිළිබඳ වාර්තාව

2018 අංක 19 දරන ජාතික විගණන පනතේ 6(1)(ඇ) වගන්තිය ප්‍රකාරව පහත සඳහන් කරුණු මා ප්‍රකාශ කරමි.

(අ) මූල්‍ය ප්‍රකාශන ඉකුත් වර්ෂය සමඟ අනුරූප වන බේ.

(ආ) ඉකුත් වර්ෂයට අදාළ මූල්‍ය ප්‍රකාශන පිළිබඳව මා විසින් කර තිබුණු නිර්දේශ ක්‍රියාත්මක කර තිබුණි.

1.6 මූල්‍ය ප්‍රකාශන පිළිබඳ අදහස් දැක්වීම

1.6.1 මූල්‍ය නොවන වත්කම්

පූර්ව වර්ෂයේ භාණ්ඩ සමීක්ෂණ වාර්තා මඟින් අපහරණය කිරීම සඳහා නිර්දේශ කරන ලද ලී බඩු උපකරණ, පරිගණක උපකරණ හා කාර්යාල උපකරණ අයිතම 70 ක පිරිවැය හඳුනාගෙන මූල්‍ය ප්‍රකාශනවල දේපල, පිරියත හා උපකරණ ශේෂයෙන් අඩු කර දැක්වීමට කටයුතු කර නොතිබුණි.

1.6.2 ලේඛන හා පොත්පත් පවත්වා නොතිබීම

	ලේඛන වර්ගය	අදාළ රෙගුලාසිය	නිරීක්ෂණ
(අ)	ඇප ලේඛනය	ශ්‍රී ලංකා ප්‍රජාතාන්ත්‍රික සමාජවාදී ජනරජයේ මුදල් රෙගුලාසි සංග්‍රහයේ මුදල් රෙගුලාසි 891 (1)	යාවත්කාලීන කර නොතිබුණි.
(ආ)	වාහන ලැයිස්තුගත කිරීමේ ලේඛනය	ශ්‍රී ලංකා ප්‍රජාතාන්ත්‍රික සමාජවාදී ජනරජයේ මුදල් රෙගුලාසි සංග්‍රහයේ මුදල් රෙගුලාසි 1647 (ඉ)	යාවත්කාලීන කර නොතිබුණි.
(ඇ)	බඩු ලේඛන පොත	ශ්‍රී ලංකා ප්‍රජාතාන්ත්‍රික සමාජවාදී ජනරජයේ මුදල් රෙගුලාසි සංග්‍රහයේ මුදල් රෙගුලාසි 454 (1)	යාවත්කාලීන කර නොතිබුණි.

2. මූල්‍ය සමාලෝචනය

2.1 ප්‍රධාන ගණන්දීමේ නිලධාරී/ගණන්දීමේ නිලධාරී විසින් සිදු කළ යුතු සහතිකවීම්

2018 අංක 19 දරන ජාතික විගණන පනතේ 38 වන වගන්තියේ විධිවිධාන අනුව ප්‍රධාන ගණන්දීමේ නිලධාරී/ ගණන්දීමේ නිලධාරී විසින් පහත සඳහන් කරුණු සම්බන්ධයෙන් සහතික වීම් කළ යුතුව තිබුණත්, ඒ අනුව කටයුතු කර නොතිබුණි.

(අ) දෙපාර්තමේන්තුවේ මූල්‍ය පාලනය සඳහා සඵලදායි අභ්‍යන්තර පාලන පද්ධතියක් සකස් කර පවත්වා ගෙන යනු ලබන බවට ප්‍රධාන ගණන්දීමේ නිලධාරී හා ගණන්දීමේ නිලධාරී සහතික විය යුතු අතර එම පද්ධතියේ සඵලදායිතාවය පිළිබඳව කලින් කල සමාලෝචනය සිදු කර ඒ අනුව පද්ධති ඵලදායි ලෙස කර ගෙන යෑමට අවශ්‍ය වෙනස්කම් සිදු කරනු ලැබිය යුතු බවත්, එම සමාලෝචනයන් ලිඛිතව සිදු කර එහි පිටපතක් විගණකාධිපති වෙත ඉදිරිපත් කළ යුතුව තිබුණත්, එවැනි සමාලෝචනයන් සිදු කළ බවට ප්‍රකාශ විගණනයට ඉදිරිපත් කර නොතිබුණි.

(ආ) වාර්ෂික සහ වෙනත් මූල්‍ය ප්‍රකාශ අවශ්‍ය වේලාවන් ඇතුළත පිළියෙල කිරීම සිදු වන බවට ප්‍රධාන ගණන්දීමේ නිලධාරී හා ගණන්දීමේ නිලධාරී විසින් සහතික විය යුතු අතර, ඊට අමතරව විගණනය කරනු ලබන ආස්ථිත්‍යයට අදාළ වාර්ෂික වාර්තා පාර්ලිමේන්තුවට ඉදිරිපත් කිරීමට ප්‍රධාන ගණන්දීමේ නිලධාරී වගබලාගත යුතු වුවත්, වාර්තාවේ 3.1.2 ඡේදවල සඳහන් විගණන නිරීක්ෂණ හේතුවෙන් එම අවශ්‍යතා ඉටු කර නොතිබුණි.

(ඇ) අභ්‍යන්තර විගණන කර්තව්‍ය නිසි පරිදි ක්‍රියාත්මක කිරීම සඳහා ඵලදායි ක්‍රමවේදයක් ඇති බවට ප්‍රධාන ගණන්දීමේ නිලධාරී හා ගණන්දීමේ නිලධාරී සහතික විය යුතු වුවත්, වාර්තාවේ 4.1 ඡේදයේ සඳහන් නිරීක්ෂණ අනුව එම අවශ්‍යතාවය ඉටු කර නොතිබුණි.

2.2 නීති, රීති හා රෙගුලාසිවලට අනුකූල නොවීම

නියැදි විගණන පරීක්ෂණවලදී නිරීක්ෂණය වූ නීති, රීති හා රෙගුලාසිවලට අනුකූල නොවූ අවස්ථා පහත විග්‍රහ කර දැක්වේ.

නීති රීති හා රෙගුලාසිවලට යොමුව	අනුකූල නොවීම
(අ) 1982 අංක 33 දරන වකුණ් පනතේ 45 වගන්තිය	පනතේ අදාල වගන්තිය මඟින් මුස්ලිම් ජාතිකයින්ගේ හා ඉස්ලාම් ආගමෙහි අභිවෘද්ධිය සඳහා ඉටුකළ හැකි කාර්යයන් 5 ක් දක්වා තිබුණ එම කාර්යයන් ඉටුකිරීම සඳහා සමාලෝචිත වර්ෂයේදී කිසිදු වැඩසටහනක් ක්‍රියාත්මක ක නොතිබුණි.

(ආ)	ශ්‍රී ලංකා ප්‍රජාතාන්ත්‍රික සමාජවාදී ජනරජයේ ආයතන සංග්‍රහයේ XXIV වැනි පරිච්ඡේදයේ 4.2.5, 4.5, 4.6 සහ 6.3 උප වගන්ති	ස්ථාන මාරු ලබා ගිය නිලධාරීන් දෙදෙනෙකුගෙන් අය විය යුතු රු.70,504ක සහ විශ්‍රාම ගිය නිලධාරීන් දෙදෙනෙකුගෙන් අයවිය යුතු රු.55,448 ක ණය මුදල් අවුරුදු 05 ක් ඉක්ම වුවද, අයකර ගැනීමට කටයුතු කර නොතිබුණි.
(ඇ)	ශ්‍රී ලංකා ප්‍රජාතාන්ත්‍රික සමාජවාදී ජනරජයේ මුදල් රෙගුලාසි සංග්‍රහයේ මුදල් රෙගුලාසි 128 (1) (ඉ)	උක්ත සඳහන් මුදල් රෙගුලාසිය ප්‍රකාරව රජය හෝ රජයේ භාරයේ පවත්නා වත්කම් සුරක්ෂිතව තබා ගැනීම සහ සංරක්ෂණය සඳහා ප්‍රමාණවත් තරම් සහ විධිමත් විධිවිධාන යොදනු ලබන බවටත් ඒවා වරින්වර සත්‍යාක්ෂණය කරනු ලබන බවටත් ගණන්දීමේ නිලධාරියා විසින් ප්‍රධාන ගණන්දීමේ නිලධාරියාට වගකිව යුතුවේ. එසේ වුවද, දෙපාර්තමේන්තුව සතු වාහන සම්බන්ධයෙන් එවැනි සත්‍යාක්ෂණයක් සිදු කිරීමට කටයුතු කර නොතිබුණි.
(ඈ)	2020 අගෝස්තු 28 දිනැති අංක 01/2020 දරන රාජ්‍ය මුදල් චක්‍රලේඛයේ 15.1 (3) වගන්තියෙන් සංශෝධිත මුදල් රෙගුලාසි 876 (3)	දෙපාර්තමේන්තුව විසින් පවත්වා ගෙන යනු ලබන හෂ් අරමුදල පාර්ලිමේන්තුවේ පනතක් මගින් නීත්‍යානුකූලව පිහිටුවා නොතිබුණු අතර චක්‍රලේඛ ප්‍රකාරව අරමුදල වසා දැමීමට හෝ නීත්‍යානුකූල තත්ත්වය ලබා ගැනීමට මෙතෙක් කටයුතු කර නොතිබුණි.
(ඉ)	2020 අගෝස්තු 28 දිනැති අංක 01/2020 දරන රාජ්‍ය මුදල් චක්‍රලේඛයේ 15.1 (3) වගන්තියෙන් සංශෝධිත මුදල් රෙගුලාසි 877 (2)	අරමුදලට අදාල මූල්‍ය ප්‍රකාශන වාර්තාවේ දින වන විටත් විගණනයට ඉදිරිපත් කර නොතිබුණි. කෙසේ වුවද, දෙපාර්තමේන්තුව විසින් 2022 වර්ෂය දක්වා මූල්‍ය ප්‍රකාශන පිළියෙල කර තිබුණද පාලක මණ්ඩලය විසින් අනුමත කර නොතිබුණු අතර 2022 වර්ෂයේ මූල්‍ය ප්‍රකාශනයට අනුව අරමුදලේ මුළු වත්කම රු. මිලියන 189.1 ක් විය.
(ඊ)	2016 දෙසැම්බර් 29 දිනැති අංක 30/2016 දරන රාජ්‍ය පරිපාලන චක්‍රලේඛය	
	(i) 3.1 වගන්තිය	සෑම ඉන්ධන පරීක්ෂාවකටම පසු මාස 12 ක කාල සීමාවකින් හෝ කිලෝමීටර් 25,000 ක දුර ප්‍රමාණයක් ධාවනය කිරීමෙන් පසුව හෝ එන්ජිම සම්බන්ධයෙන් අළුත්වැඩියාවකට පසුව හෝ යන කාරණා අතරින් මුලින්ම යෙදෙන අවස්ථාවකට පසුව නැවත ඉන්ධන පරීක්ෂාවක් කළ යුතු වුවද දෙපාර්තමේන්තුවෙහි සියළුම වාහන සම්බන්ධයෙන් එවැනි පරීක්ෂාවක් 2019 වර්ෂයෙන් පසු සිදු කර නොතිබුණි.

	(ii) 3.3 වගන්තිය	ඉන්ධන භාවිතයේ අභිනකර වෙනසක් ඇත්නම් එය හඳුනාගැනීම සඳහා වක්‍රලේඛයෙහි ඇමුණුම 01 හි දක්වා ඇති ප්‍රවාහන සේවා සටහන් මාසිකව සම්පූර්ණ කළ යුතු වුවත් ඒ අනුව කටයුතු කර නොතිබුණි.
(ඇ)	2015 ජූනි 29 දිනැති අංක 01/2015 හා 2015 ජූලි 14 දිනැති අංක 4/2015 දරන රාජ්‍ය මුදල් වක්‍රලේඛ	වක්‍රලේඛ ප්‍රකාරව මිල ගණන් කැඳවීමකින් තොරව දෙපාර්තමේන්තුව සතු වාහන 02 ක් සෙලින්කෝ රක්ෂණ සමාගම වෙතින් රක්ෂණය කර තිබුණි.

2.3 තැන්පතු

සමාලෝචිත වර්ෂයේ දෙසැම්බර් 31 දිනට වසර 01- 02 අතර සහ වසර 07 කට වැඩි කාලයක කාලයක සිට පවතින, පිළිවෙලින් රු.1,009,118 ක් සහ එකතුව රු.17,422,508 ක් වූ තැන්පතු ශේෂ සම්බන්ධයෙන් මෙම වාර්තාවේ දිනය වන විටත් මුදල් රෙගුලාසි ප්‍රකාරව කටයුතු කර නොතිබුණි.

3. මෙහෙයුම් සමාලෝචනය

3.1 කාර්යසාධනය

3.1.1 සැලැසුම් කිරීම

(අ) 2020 අගෝස්තු 21 දිනැති 02/2020 අංක දරන රාජ්‍ය මුදල් වක්‍රලේඛයේ 03 වන වගන්තිය ප්‍රකාරව ඉදිරි වර්ෂය සඳහා වන ක්‍රියාකාරී සැලැස්ම ප්‍රවර්තන වර්ෂයේ දෙසැම්බර් 15 දිනට පෙර සකස් කර ප්‍රධාන ගණන්දීමේ නිලධාරීවරයා වෙත ඉදිරිපත් කර අනුමැතිය ලබා ගත යුතු වේ. එසේ වුවද, 2022 වර්ෂය සඳහා වූ ක්‍රියාකාරී සැලැස්ම සඳහා අමාත්‍යාංශ ලේකම්වරයාගේ අනුමැතිය ලබා ගෙන නොතිබුණි.

(ආ) 2022 වර්ෂයේ වියදම් දැරීම සඳහා අනුමැතිය ලබා දී තිබූ 2021 අංක 30 දරන විසර්ජන පනත ප්‍රකාරව දෙපාර්තමේන්තුව විසින් ක්‍රියාකාරී සැලැස්ම පිළියෙල කර තිබුණද 2022 සැප්තැම්බර් 02 දිනැති 2022 අංක 21 දරන විසර්ජන (සංශෝධිත) පනත සම්මත වීමෙන් පසු ඊට අනුකූලව සංශෝධිත ක්‍රියාකාරී සැලැස්මක් පිළියෙල කර නොතිබුණි.

(ඇ) දෙපාර්තමේන්තුව විසින් පවත්වා ගෙන යනු ලබන භෂ්ජ අරමුදල වෙනුවෙන් සමාලෝචිත වර්ෂය සඳහා 2014 පෙබරවාරි 17 දින අංක 01/2014 දරන රාජ්‍ය මූල්‍ය වක්‍රලේඛය ප්‍රකාරව ක්‍රියාකාරී සැලැස්මක් පිළියෙල කර තිබුණද අමාත්‍යාංශ ලේකම්වරයාගේ අනුමැතිය ලබා ගෙන නොතිබුණි.

3.1.2 වාර්ෂික කාර්යසාධන වාර්තාව

2020 අගෝස්තු 28 දිනැති අංක 02/2020 දරන රාජ්‍ය මුදල් චක්‍රලේඛයේ 12.1 වගන්තිය ප්‍රකාරව මුදල් වර්ෂය අවසාන වී දින 150 ක් ඇතුළත වර්ෂයට අදාළ කාර්යසාධන වාර්තාව පාර්ලිමේන්තුවේ සභාගත කළ යුතු වුවත් 2021 වර්ෂයට අදාළ කාර්යසාධන වාර්තාව පාර්ලිමේන්තුවේ සභාගත කර තිබුණේ 2022 නොවැම්බර් 03 දින වේ.

3.2 ප්‍රසම්පාදනයන්

(අ) 2021 වර්ෂයේ ජාතික මිලාද්-දුන් නබි උත්සවය සඳහා සහභාගී වූ දෙපාර්තමේන්තු කාර්ය මණ්ඩල නිලධාරීන් 16 දෙනෙකු සඳහා රු.54,075 ක මුදලකට ඇඳුම් කට්ටල මිලදී ගෙන තිබුණු අතර ඒ සඳහා 1409 දරන විවිධ වැය විෂයය යටතේ රු.48,000 ක රජයේ මුදල් වැය කර තිබුණි. මෙම මිලදී ගැනීම, 2006 වර්ෂයේ රජයේ ප්‍රසම්පාදන මාර්ගෝපදේශ අනුගමනය කිරීමෙන් තොරව සිදු කර තිබුණි.

(ආ) සමාලෝචිත වර්ෂයේදී ප්‍රසම්පාදන මාර්ගෝපදේශයන්ගෙන් බැහැරව රු.31,990 ක් සහ රු.44,900 ක් වැය කර පිළිවෙලින් කුඩා ශීතකරණයක් සහ මයික්‍රොවේව් උඳුනක් ද ප්‍රසම්පාදන කමිටු අනුමැතියකින් තොරව රු.259,900 ක් වැය කර ලැප්ටොප් පරිගණයක් මිලදී ගෙන තිබුණි.

(ඇ) ජාතික මිලාද් ත්‍යාග ප්‍රදානෝත්සවය සඳහා සහභාගිවුවන්ට ආහාරපාන සැපයීම සඳහා රු.274,500 ක වියදමක් දරා තිබුණද ඒ සම්බන්ධයෙන් ටෙන්ඩර් පරිපාටිය අනුගමනය කර නොතිබුණි.

(ඈ) එකම දිනක එකම ආයතනයකින් රු. 450,000 ක්, රු. 310,100 ක් සහ රු. 310,100 ක් බැගින් වන වවුචර් 03 ක් මඟින් එකතුව රු.1,071,100 ක් වටිනා ලීබඩු උපකරණ මිලට ගෙන තිබූ අතර එම මිලදී ගැනීම, දෙපාර්තමේන්තු මිලදී ගැනීම් සීමාව වූ රු.500,000 නොඉක්මවීම සඳහා සිදු කර තිබූ බව නිරීක්ෂණය කෙරේ.

3.3 වත්කම් කළමනාකරණය

දෙපාර්තමේන්තුව පවත්වා ගෙන යනු ලබන ගොඩනැඟිල්ල ඉදිකර තිබූ භූමිය දෙපාර්තමේන්තුව සතු ඉඩම් දෙපාර්තමේන්තුව නමට පවරා ගැනීමට මෙම වාර්තාවේ දිනය වන විටත් කටයුතු කර නොතිබුණි.

3.4 කළමනාකරණ දුර්වලතා

(අ) 2018 වර්ෂයේදී ස්ථාපිත කර තිබුණද අක්‍රියව පවතින දෙපාර්තමේන්තු ගොඩනැඟිල්ල සඳහා වූ මධ්‍යගත වායුසමීකරණ පද්ධතිය සම්බන්ධයෙන් මෙම වාර්තාවේ දිනය වන විටත් කිසිදු ක්‍රියාමාර්ගයක් ගෙන නොතිබුණි.

(ආ) රටඉඳි බෙදාහැරීමේ කටයුතු රාමසාන් උත්සව සමයේ සිදුකළ යුතු වුවද සමාලෝචිත වර්ෂයේ එම කටයුතු විධිමත්ව කල්වේලා ඇතුව සැලසුම් කර නොතිබුණි. ඒ

හේතුවෙන් ඇතැම් අවස්ථාවල අවිධිමත් පරිදි ටෙන්ඩර් පරිපාටියෙන් බැහැරව සැපයුම්කරුවන් තෝරා ගෙන තිබූ බවත් ඇතැම් අවස්ථාවල ආයතනයේ නිලධාරීන් කිහිපදෙනෙකුට අත්තිකාරම් ලබා දී එම කාර්යය විනිවිදභාවයකින් තොරව ඉටුකර ගෙන තිබූ බවත් නිරීක්ෂණය විය.

(ඇ) සමාලෝචිත වර්ෂයේ දෙසැම්බර් 31 දින වන විට දෙපාර්තමේන්තුවේ නිලධාරීන් 06 දෙනෙකුට දෙපාර්තමේන්තු පරිශ්‍රයේ නවාතැන් පහසුකම් සපයා තිබූ අතර එම නිලධාරීන්ගෙන් අය කර ගනු ලබන ආර්ථික කුලිය, ආයතන සංග්‍රහයේ XIX වන පරිච්ඡේදයේ 5.2.3 හා 5.6 වගන්ති ප්‍රකාරව ප්‍රධාන නක්සේරුකරුගෙන් වාර්තාවක් ලබා නොගෙන තීරණය කර තිබුණි.

4. යහපාලනය

4.1 අභ්‍යන්තර විගණනය

2018 අංක 19 දරන ජාතික විගණන පනතේ අංක 38(i)(ඊ) වගන්තිය ප්‍රකාරව අභ්‍යන්තර විගණන කර්තව්‍ය නිසිපරිදි ක්‍රියාත්මක කිරීම සඳහා ඵලදායී ක්‍රමවේදයක් ඇති බවට ගණන්දීමේ නිලධාරි සහතික විය යුතු වේ. තවද, මුදල් රෙගුලාසි 133 ප්‍රකාරව ගණන්දීමේ නිලධාරී විසින් මුදල් රෙගුලාසි 128 හි දක්වා ඇති ස්වකීය රාජකාරී සහ වගකීම් ඉටු කිරීම සඳහා තම දෙපාර්තමේන්තුව තුළ අභ්‍යන්තර විගණන ඒකක පිහිටුවා ගත යුතු වේ. එසේ වුවද, ඒ අනුව කටයුතු කර නොතිබුණි.

4.2 විගණන හා කළමනාකරණ කමිටුව

2018 අංක 19 දරන ජාතික පනතේ 41 වන වගන්තියේ විධිවිධාන පරිදි සෑම අස්පීත්වයක් සඳහාම විගණන හා කලමනාකරණ කමිටු පැවැත්විය යුතු වුවත් සමාලෝචිත වර්ෂය සඳහා දෙපාර්තමේන්තුව විසින් විගණන හා කලමනාකරණ කමිටු රැස්වීම් පවත්වා නොතිබුණි.

5. මානව සම්පත් කළමනාකරණය

5.1 අනුයුක්ත කාර්ය මණ්ඩලය සහ තථ්‍ය කාර්ය මණ්ඩලය

(අ) සමාලෝචිත වර්ෂයේ දෙසැම්බර් 31 දිනට දෙපාර්තමේන්තුවේ අනුමත කාර්ය මණ්ඩලය 123ක් වුවද තත්‍ය කාර්ය මණ්ඩලය 109 ක් විය. මෙහි සංවර්ධන නිලධාරි තනතුරෙහි නිලධාරීන් 7 දෙනෙකුගේ අතිරික්තයක් හා සෙසු තනතුරු සම්බන්ධයෙන් පුරප්පාඩු 21 ක් පවතින බව නිරීක්ෂණය විය.

(ආ) 2001 අගෝස්තු 22 දිනැති 18/2001 දරන රාජ්‍ය පරිපාලන චක්‍රලේඛය ප්‍රකාරව වර්ෂ 5 ක් එකම සේවා ස්ථානයෙහි සේවය කර ඇති සෑම නිලධාරියෙකුටම වෙනත් සේවා ස්ථානවල සේවය කිරීමට ඉඩදීම සඳහා ස්ථාන මාරු ලබා දිය යුතු වුවත්, දෙපාර්තමේන්තුව තුළ වර්ෂ 05 ක් ඉක්මවූ නිලධාරීන් 45 දෙනෙකු සඳහා ස්ථාන මාරුවීම් ලබා දීමට කටයුතු කර නොතිබුණි. මේ අතුරින් නිලධාරීන් 10 දෙනෙකු වසර 15කට වැඩි කාලයක් දෙපාර්තමේන්තුව තුළ සේවය කර තිබුණි.

එච්.එම්.රණසිංහ බණ්ඩා
ජ්‍යෙෂ්ඨ සහකාර විගණකාධිපති
විගණකාධිපති වෙනුවට.

පර්ච්ඡේදය 04 — කාර්යසාධන දර්ශක

4.1 ආයතනයේ කාර්යසාධන දර්ශක (යාකාරී සැලසුම් මත පදනම්වනු)

විශේෂ දර්ශක	අපේක්ෂිත නිමැවුමේ ප්‍රතිශතයක් (%) ලෙස තත්‍ය නිමැවුම		
	100%- 90%	75%-89%	50%- 74%
මුස්ලිම් සමාජයේ සමගිය පෝෂණය කිරීම සහ ජාතික ඒකාබද්ධතාව සඳහා කටයුතු කිරීම.	√		
ශුද්ධ වූ මිහරාජ් දිනයේ වටිනාකම් සහ යහපත් ගුණාංග ඉස්මතු කර දැක්වීම.	√		
ඉස්ලාමීය ආගමික වතාවත් පැවැත්වීම සඳහා අවශ්‍ය පහසුකම් සලසා දීම.			√
මුස්ලිම්, බෞද්ධ, හින්දු සහ ක්‍රිස්තියානුවන් සඳහා මුහම්මද් නබි (සල්ලල්ලාහු අලෙයිහි වසල්ලම්) තුමාගේ චරිත පිළිබඳ දැනුවත් කිරීම.		√	
මුස්ලිම් පල්ලි, අරාබි විද්‍යාල, අහදිය දහම් පාසල් සහ සංස්කෘතික මධ්‍යස්ථාන සංවර්ධනය කිරීම.	√		
අහදියා පාසල් ගුරුවරුන් දිරිගැන්වීම සහ අල් කුර්ආන් මදුසා සඳහා අවශ්‍ය මූලික පහසුකම් සලසමින් දිරිමත් කිරීම.		√	
ඉස්ලාමීය අධ්‍යාපනය වැඩි දියුණු කිරීම.			√
මද්රසා(අරාබි පාසල්) ප්‍රතිසංස්කරණය කිරීම.			√
නවක මුස්ලිම් ලේඛකයින් හඳුන්වා දීම හා දිරිගැන්වීම.		√	
වකුග් පනතට අනුකූලව සියලුම මුස්ලිම් පල්ලි සහ පුණ්‍යාභාර පරිපාලනය සඳහා පහසුකම් හා සේවා සැපයීම.	√		
නිලධාරින්ගේ දැනුම හා කුසලතා වැඩි දියුණු කිරීම		√	

පර්ච්ඡේදය 05 - තිරසර සංවර්ධන අරමුණු (SDG) සපුරාගැනීමේ කාර්යසාධනය

5.1 හඳුනා ගන්නා ලද අදාල තිරසාර සංවර්ධන අරමුණු

ඉලක්කය / අරමුණ	ඉලක්ක	ජයග්‍රහණ දර්ශක	මේ දක්වා ජයග්‍රහණ ලබාගැනීමේ ප්‍රගතිය		
			0%-49%	50%-74%	75%-100%
අරමුණු 4 පරිපූර්ණ, සාධාරණ හා ගුණාත්මක අධ්‍යාපනයක් සහතික කිරීම සහ සැමට ජීවිත කාලය පුරා ඉගෙනීමේ අවස්ථාව සැලසීම	**4.1** 2030 වන විට ඵලදායි ඉගෙනුම් ප්‍රතිඵල ලබා ගැනීමට හැකිවන ආකාරයෙන් සියලුම ගැහැණු ළමුන් සහ පිරිමි ළමුන් නිදහස්, සමාන හා ගුණාත්මකභාවයෙන් ඉහළ සහ ද්වීතියික අධ්‍යාපනයක් සම්පූර්ණ කර සිටින බව තහවුරු කිරීම.	**4.1.1** ස්ත්‍රී පුරුෂ භාවය අනුව (අ) 2/3 ශ්‍රේණි, (ආ) ප්‍රාථමික ශ්‍රේණි අවසානයේ සහ (ඇ) පහළ ද්වීතීයික මට්ටම් වල ඉගෙනුම ලබන දරුවන් සහ යෞවනයන් අතර 1. කියවීමට සහ 11. ගණිතමය කුසලතාවය සඳහා වන අවම මට්ටම සහිත අයගේ ප්‍රමාණය		√	

5.2 තිරසර සංවර්ධන ඉලක්ක සපුරා ගැනීමේ ජයග්‍රහණ සහ අභියෝග

2030 න්‍යාය පත්‍රය සඳහා වූ තිරසාර සංවර්ධන ඉලක්ක ගෝලීය ක්‍රියාවක් වන අතර එක්සත් ජාතීන් සිය සාමාජික රටවල් සඳහා තිරසාර සංවර්ධන ඉලක්ක 17 ක් හඳුන්වා දී ඇත. මෙම සංවර්ධන ඉලක්ක සපුරා ගැනීම සඳහා ශ්‍රී ලංකාවේ විවිධ සංවර්ධන කටයුතු සිදු කෙරේ. තිරසාර සංවර්ධන ඉලක්ක සාක්ෂාත් කර ගැනීම සඳහ මෙම දෙපාර්තමේන්තුව මුස්ලිම් පල්ලිවල ස්වරූපයෙන් උරුමයන් සුරැකීමෙන් සහ ජාතික මට්ටමේ ආගමික හා සංස්කෘතික කටයුතු සංවිධානය කිරීමෙන් හා පහසුකම් සැලසීමෙන් තිරසර සංවර්ධනය සඳහා දායක වේ.

අභියෝග

- මුස්ලිම් පල්ලි හා සංස්කෘතික මධ්‍යස්ථාන ප්‍රතිසංස්කරණයට සහ කලා හා සංස්කෘතික වැඩසටහන් සඳහා ප්‍රතිපාදන ප්‍රමාණවත් නොවීම

පරිච්ඡේදය 06 - මානව සම්පත් පැතිකඩ

6.1 **සේවක සංඛ්‍යා කළමණාකරණය**

විස්තරය	අනුමත සේවක සංඛ්‍යාව	සිටින සේවක සංඛ්‍යාව	පුරප්පාඩු/ (අතිරික්ත)**
ජ්‍යෙෂ්ඨ මට්ටම	**09**	**03**	**06**
අධ්‍යක්ෂ	01	01	-
ගණකාධිකාරී	01	-	01
අභ්‍යන්තර විගණක (ශ්‍රීලගසේ)	01	-	01
නියෝජ්‍ය/ සහාකාර අධ්‍යක්ෂ (ශ්‍රීලපසේ)	04	02	02
නියෝජ්‍ය/ සහකාර අධ්‍යක්ෂ (ශ්‍රීලපසේ නොවන)	02	-	02
තෘතීයික මට්ටම	**02**	**-**	**02**
පරිපාලන නිලධාරී	01	-	01
භාෂා පරිවර්තක	01	-	01
ද්විතියික මට්ටම	**95**	**95**	**00**
වකුග් මණ්ඩල ලේකම්	01	-	01
වකුග් විනිශ්චය සභා ලේකම්	01	-	01
සංවර්ධන නිලධාරී	71	78	(07)
කළමනාකරණ සේවා නිලධාරි	22	17	05
ප්‍රාථමික මට්ටම	**17**	**12**	**05**
රියදුරු	04	**0**4	00
කා.කා.ස.	13	08	05
එකතුව	**123**	**110**	**13**

6.2 **මානව සම්පත් හිඟය ආයතනයේ කාර්යසාධනය කෙරෙහි බලපා ඇති ආකාරය.**

මානව සම්පත් සංවර්ධනය, කාර්ය සාධනය සහ ජයග්‍රහණ සඳහා දෙපාර්තමේන්තුවට ඉතා වැදගත් වේ. දෙපාර්තමේන්තු නිලධාරීන් දෙපාර්තමේන්තුවේ කොදු නාරටිය වන බැවින් ජ්‍යෙෂ්ඨ මට්ටම, ප්‍රාදේශීය මට්ටම, ද්විතීයික මට්ටම සහ ප්‍රාථමික මට්ටමේ කාර්ය මණ්ඩලයේ හිඟය දෙපාර්තමේන්තුවේ ක්‍රියාකාරිත්වයට බෙහෙවින් බලපානු ඇත. විශේෂයෙන්ම ආයතනික ධුරාවලිය තුළ තීරණ ගැනීමට සිදුවන අවස්ථා සහ මූල්‍ය බලතල වැනි වගකීම් භාර ගැනීමට මෙන්ම මගපෙන්වීම සහ විධිමත් කිරීමට පහසුකම් සැලසිය යුතු අවස්ථාවන්හිදී මාණ්ඩලික නිලධාරීන්ගේ හිඟය ප්‍රායෝගික ගැටලු මතුකර තිබේ. . සේවක හිඟය පිළිබඳ තොරතුරු රාජ්‍ය පරිපාලන, ස්වදේශ කටයුතු , පළාත් සභා හා පළාත් පාලන අමාත්‍යාංශයට දන්වා පුරප්පාඩු සම්පූර්ණ කරන ලෙස ඉල්ලීම් කර ඇත.

6.3 මානව සම්පත් සංවර්ධනය

අනු අංකය	වැඩසටහනේ නම	සහභාගී කරන ලද සේවක සංඛ්‍යාව	වැඩසටහනේ කාල සීමාව	සමස්ථ ආයෝජනය (රු.)		වැඩසටහනේ ස්වභාවය (දේශීය / විදේශීය)	නිමැවුම / ලබා ගත් දැනුම
				දේශීය	විදේශීය		
1	පිරිවැය සහ මූල්‍ය කළමනාකරණය පිළිබඳ වැඩමුළුව	03	දින 03	27,000	-	දේශීය	පවරා ඇති විෂයයන් හැසිරවීම සඳහා කාර්යක්ෂමතාව සහ නිරවද්‍යතාවය වැඩි දියුණු කිරීම.
2	නිපුණතා ගොඩනැගීම පිළිබඳ වැඩමුළුව	2	දින 02	9,800	-	දේශීය	දැනුම හා කුසලතා ලබා ගැනීම
3	රියදුරන් සහ කා.කා.සේවයේ නිලධාරීන් සඳහා ආචාර ධර්ම සහ විනය පිළිබඳ වැඩමුළුව	5	දින 02	40,500	-	දේශීය	දැනුම හා කුසලතා ලබා ගැනීම
4	රාජ්‍ය අංශයේ අභ්‍යන්තර විගණන ක්‍රියාපටිපාටියේ මූලධර්ම පිළිබඳ වැඩමුළුව	1	දින 01	7,000	-	දේශීය	පවරා ඇති විෂයයන් හැසිරවීම සඳහා කාර්යක්ෂමතාව සහ නිරවද්‍යතාවය වැඩි දියුණු කිරීම.
5	විධායක නොවන මට්ටමේ නිලධාරීන් සඳහා වරප්‍රසාද පිළිබඳ පුහුණු වැඩසටහන	2	දින 02	14,000	-	දේශීය	කාර්ය සාධනය වැඩි දියුණු කිරීම
6	ප්‍රසම්පාදන සැලැස්ම සකස් කරන්නේ කෙසේද?	02	දින 01	14,000	-	දේශීය	පවරා ඇති විෂයයන් හැසිරවීම සඳහා කාර්යක්ෂමතාව සහ නිරවද්‍යතාවය වැඩි දියුණු කිරීම.
7	නිවාඩු ලිපිකරුගේ යුතුකම් සහ වගකීම් පිළිබඳ වැඩමුළුව	02	දින 02	15,000	-	දේශීය	කාර්ය සාධනය වැඩි දියුණු කිරීම
8	රාජ්‍ය මූල්‍ය රෙගුලාසි	02	දින 03	36,000	-	දේශීය	පවරා ඇති විෂයයන් හැසිරවීම සඳහා කාර්යක්ෂමතාව සහ නිරවද්‍යතාවය වැඩි දියුණු කිරීම.
9	දත්ත විශ්ලේෂණය සඳහා Advanced Microsoft Excel පිළිබඳ පුහුණුව	02	දින 03	30,000	-	දේශීය	දැනුම හා කුසලතා ලබා ගැනීම
10	වක්ෆ් පරිපාලනය පිළිබඳ පුහුණුව	35	දින 01	20,314	-	දේශීය	දැනුම හා කුසලතා ලබා ගැනීම

*** කාර්ය මණ්ඩල පුහුණු වැඩසටහන ආයතනයේ කාර්ය සාධනයට දායක වේ.**

ධාරිතා ගොඩනැගීමේ වැඩසටහන් නිලධාරීන්ගේ උපරිම මට්ටමින් ඔවුන්ගේ ධාරිතාව ඉහළ නැංවීමට සහාය වී ඇත. ඒ අතරම, බොහෝ ව්‍යාපෘති පහසුවෙන් සංවිධානය කිරීමට සහාය වන කාර්ය මණ්ඩලය අතර කණ්ඩායම් ගොඩනැගීම ද වර්ධනය විය. එබැවින් ධාරිතා වර්ධනය සේවා ලාභීන් තෘප්තිමත් කරනු ලැබේ. එබැවින් දෙපාර්තමේන්තුවේ ක්‍රියාකාරකම් සැලසුම් කර ක්‍රියාත්මක කරමින් දෙපාර්තමේන්තු කාර්ය සාධනය සාක්ෂාත් කර ගැනීමට නිලධාරීන් දායක වේ.

පරිච්ඡේදය 07-අනුකූලතා වාර්තාව

අංකය.	අදාළ අවශ්‍යතාවය	අනුකූලතා තත්ත්වය (අනුකූල වේ/ අනුකූල නොවේ)	අනුකූල නොවේ නම් ඒ සඳහා කෙටි පැහැදිලි කිරීම	අනුකූල නොවීම අනාගතයේදී වළක්වා ගැනීමට යෝජනා කරන නිරවද්‍ය තීරණ, ක්‍රියාමාර්ග
01	**පහත දැක්වෙන මූල්‍ය ප්‍රකාශන /ගිණුම් නියමිත දිනට ඉදිරිපත් කර තිබේ.**			
1.1	වාර්ෂික මූල්‍ය ප්‍රකාශන	අනුකූල වේ		
1.2	රාජ්‍ය නිලධාරීන්ගේ අත්තිකාරම් ගිණුම	අනුකූල වේ		
1.3	ව්‍යාපාර හා නිෂ්පාදන අත්තිකාරම් ගිණුම් (වාණිජ අත්තිකාරම් ගිණුම)	අදාළ නොවේ		
1.4	ගබඩා අත්තිකාරම් ගිණුම්	අදාළ නොවේ		
1.5	විශේෂ අත්තිකාරම් ගිණුම්	අදාළ නොවේ		
1.6	වෙනත්	අදාළ නොවේ		
02	**පොත් පත් හා ලේඛන නඩත්තු කිරීම (මූල්‍ය රෙගුලාසි 445)**			
2.1	රාජ්‍ය පරිපාලන චක්‍රලේඛ 267/2018 අනුව ස්ථාවර වත්කම් ලේඛනය යාවත්කාලීන කර පවත්වාගෙන යාම	අනුකූල වේ		
2.2	පුද්ගල පඩිනඩි ලේඛනය/ පුද්ගලික පඩිනඩි කාඩ්පත් යාවත්කාලීන කර පවත්වාගෙන යාම	අනුකූල වේ		
2.3	විගණන විමසුම් ලේඛනය යාවත්කාලීන කර පවත්වාගෙන යාම	අනුකූල වේ		
2.4	අභ්‍යන්තර විගණන වාර්තා ලේඛනය යාවත්කාලීන කර පවත්වාගෙන යාම	අනුකූල වේ		
2.5	සියළු මාසික ගිණුම් සාරාංශ (CIGAS) පිළියෙල කර නියමිත දිනට මහා භාණ්ඩාගාරයට ඉදිරිපත් කිරීම	අනුකූල වේ		
2.6	චෙක්පත් හා මුදල් ඇණවුම් ලේඛනය යාවත්කාලීන කර පවත්වාගෙන යාම	අනුකූල වේ		
2.7	ඉන්වෙන්ට්‍රි ලේඛනය යාවත්කාලීන කර පවත්වාගෙන යාම	අනුකූල වේ		
2.8	තොග ලේඛණය යාවත්කාලීන කර පවත්වාගෙන යාම	අනුකූල වේ		

අංකය.	අදාළ අවශ්‍යතාවය	අනුකූලතා තත්ත්වය (අනුකූල වේ/ අනුකූල නොවේ)	අනුකූල නොවේ නම් ඒ සඳහා කෙටි පැහැදිලි කිරීම	අනුකූල නොවීම අනාගතයේදී වළක්වා ගැනීමට යෝජනා කරන නිරවද්‍ය තීරණ, ක්‍රියාමාර්ග
2.9	භාණි පාඩු ලේඛණය යාවත්කාලීන කර පවත්වාගෙන යාම	අනුකූල වේ		
2.10	බැරකම් ලේඛණය යාවත්කාලීන කර පවත්වාගෙන යාම	අනුකූල වේ		
2.11	උප පත්‍රිකා පොත් ලේඛණය (GA-N20) යාවත්කාලීන කර පවත්වාගෙන යාම	අනුකූල වේ		
03	**මූල්‍ය පාලනය සඳහා කාර්යයන් අභිනියෝජනය කිරීම (මූල්‍ය රෙගුලාසි 135)**			
3.1	මූල්‍ය බලතල ආයතනය තුල බලතල පවරා දීම	අනුකූල වේ		
3.2	මූල්‍ය බලතල පවරා දීම පිළිබඳ ආයතනය තුල දැනුවත් කර තිබීම	අනුකූල වේ		
3.3	එක් එක් ගනුදෙනුව නිලධාරීන් දෙදෙනෙකු හෝ වැඩි ගණනක හරහා සිදුවන ආකාරයෙන් බලතල අභිනියෝජනය කරනු ලැබ තිබේ.	අනුකූල වේ		
3.4	රජයේ පඩිපත් මෘදුකාංග පැකේජය භාවිතා කරමින් 2014.05.11 දිනැති රාජ්‍ය ගිණුම් චක්‍රලේඛ 171/2004 ප්‍රකාරව ගණකාධිකාරී විසින් පාලනයන්ට අනුකූලව කටයුතු කිරීම.	අනුකූල වේ		
04	**වාර්ෂික සැලසුම් සකස් කිරීම**			
4.1	වාර්ෂික ක්‍රියාකාරී සැලැස්ම සකස් කිරීම	අනුකූල වේ		
4.2	වාර්ෂික ප්‍රසම්පාදන සැලැස්ම සකස් කිරීම	අනුකූල වේ		
4.3	වාර්ෂික අභ්‍යන්තර විගණන සැලැස්ම සකස් කිරීම	අනුකූල නොවේ	අභ්‍යන්තර විගණක තනතුර පුරප්පාඩු වීම	පුරප්පාඩු සම්පූර්ණ කිරීමට හා අ.වි.අංශයක් ස්ථාපිත කිරීමට කටයුතු කර ඇත.
4.4	වාර්ෂික ඇස්තමේන්තුව සකස් කොට ජාතික අයවැය දෙපාර්තමේන්තුවට (NBD) නියමිත දිනට ඉදිරිපත් කිරීම	අනුකූල වේ		

අංකය.	අදාළ අවශ්‍යතාවය	අනුකූලතා තත්ත්වය (අනුකූල වේ/ අනුකූල නොවේ)	අනුකූල නොවේ නම් ඒ සඳහා කෙටි පැහැදිලි කිරීම	අනුකූල නොවීම අනාගතයේදී වළක්වා ගැනීමට යෝජනා කරන නිරවද්‍ය තීරණ, ක්‍රියාමාර්ග
4.5	වාර්ෂික මුදල් ප්‍රවාහ ප්‍රකාශය නියමිත දිනට භාණ්ඩාගාර මෙහෙයුම් දෙපාර්තමේන්තුවට ඉදිරිපත් කර තිබීම	අනුකූල වේ		
05	**විගණන විමසුම්**			
5.1	විගණකාධිපතිවරයා විසින් නියම කොට ඇති දිනට සියළුම විගණන විමසුම්වලට පිළිතුරු ලබා දී තිබීම.	අනුකූල වේ		
06	**අභ්‍යන්තර විගණනය**			
6.1	මූල්‍ය රෙගුලාසි 134(2) DMA/1-2019 අනුව විගණකාධිපතිවරයා සමග සාකච්ඡා කිරීමෙන් අනතුරුව අභ්‍යන්තර විගණන සකස් කර තිබීම.	අනුකූල නොවේ	අභ්‍යන්තර විගණක තනතුර පුරප්පාඩු වීම	පුරප්පාඩු සම්පූර්ණ කිරීමට හා අ.වි.අංශයක් ස්ථාපිත කිරීමට කටයුතු කර ඇත.
6.2	සෑම අභ්‍යන්තර විගණන වාර්තාවකටම මාසයක කාලයක් තුළදී පිළිතුරු සපයා තිබීම.	අනුකූල නොවේ		
6.3	2018 අංක 19 දරන ජාතික විගනණ පනතේ 40 (4) උප වගන්තිය ප්‍රකාරව සියලුම අභ්‍යන්තර විගණන වාර්තාවල පිටපත් කළමනාකරණ විගණන දෙපාර්තමේන්තුවට ඉදිරිපත් කර තිබීම .	අනුකූල නොවේ		
6.4	මූල්‍ය රෙගුලාසි 134 (3) ප්‍රකාරව අභ්‍යන්තර විගණන වාර්තාවල සියලු පිටපත් විගණකාධිපතිවරයා වෙත ඉදිරිපත් කර තිබීම.	අනුකූල නොවේ		
7	**විගණන හා කළමනාකරණ කමිටුව**			
7.1	කළමනාකරණ ගිණුම් දෙපාර්තමේන්තුවේ චක්‍රලේඛ 1-2019 ප්‍රකාරව වසර තුළ අවම වශයෙන් විගණන හා කළමනාකරණ කමිටුවේ රැස්වීම් හතරක් පවත්වා තිබීම.	අනුකූල වේ		
අංකය.	**අදාළ අවශ්‍යතාවය**	**අනුකූලතා**	**අනුකූල**	**අනුකූල නොවීම**

		තත්ත්වය (අනුකූල වේ/ අනුකූල නොවේ)	නොවේ නම් ඒ සඳහා කෙටි පැහැදිලි කිරීම	අනාගතයේදී වළක්වා ගැනීමට යෝජනා කරන නිරවද්‍ය තීරණ, ක්‍රියාමාර්ග
8	**වත්කම් කළමනාකරණය**			
8.1	වත්කම් කළමනාකරණ චක්‍රලේඛ අංක 01/2017 හි 07 වන ඡේදය අනුව වත්කම් මිල දී ගැනීම හා අපහරණය පිළිබඳ තොරතුරු කොම්ප්ට්‍රොලර් ජෙනරාල්ගේ කාර්යාලය වෙත ඉදිරිපත් කර තිබීම	අනුකූල වේ		
8.2	ඉහත කී චක්‍රලේඛයේ 13වන ඡේදය ප්‍රකාරව චක්‍රලේඛයේ විධිවිධාන ක්‍රියාත්මක කිරීම පිණිස සුදුසු සම්බන්ධීකරණ නිලධාරියකු පත් කර තිබීම හා එසේ නම් කරනු ලැබූ නිලධාරියාගේ විස්තර කොම්ප්ට්‍රොලර් ජෙනරාල්ගේ කාර්යාලය වෙත ඉදිරිපත් කර තිබීම	අනුකූල වේ		
8.3	රාජ්‍ය මුදල් චක්‍රලේඛ අංක 05/2016 අනුව භාණ්ඩ සමීක්ෂණය නියමිත දිනට පවත්වා අදාළ වාර්තා නියමිත දිනට විගණකාධිපතිවරයා වෙත ඉදිරිපත් කර තිබීම.	අනුකූල වේ		
8.4	9 නිශ්චිතව දක්වා ඇති කාල සීමාවන් තුළ ඉටු කර තිබීම.	අනුකූල වේ		
8.5	ගර්හිත භාණ්ඩ අපහරණය කිරීම මූල්‍ය රෙගුලාසි 772 අනුව සිදුකර තිබීම.	අනුකූල වේ		
09	**වාහන කළමනාකරණය**			
9.1	සංචිත වාහන සඳහා දෛනික ධාවන සටහන් හා මාසික සාරාංශ වාර්තා සකස් කර නියමිත දිනට විගණකාධිපති වෙත ඉදිරිපත් කිරීම	අනුකූල වේ		
9.2	වාහන ගර්හිත වී මාස 6කට වඩා අඩු කාලයක් තුළ අපහරණය කර තිබීම.	අනුකූල වේ		
අංකය.	**අදාළ අවශ්‍යතාවය**	**අනුකූලතා**	**අනුකූල**	**අනුකූල නොවීම**

		තත්ත්වය (අනුකූල වේ/ අනුකූල නොවේ)	නොවේ නම් ඒ සඳහා කෙටි පැහැදිලි කිරීම	අනාගතයේදී වළක්වා ගැනීමට යෝජනා කරන නිරවද්‍ය තීරණ, ක්‍රියාමාර්ග
9.3	වාහන ලොග් පොත් පවත්වා ගනිමින් ඒවා යාවත්කාලීන කර පවත්වාගෙන යාම	අනුකූල වේ		
9.4	සෑම වාහන අනතුරක් සම්බන්ධයෙන්ම මූල්‍ය රෙගුලාසි 103, 104, 109 සහ 110 ප්‍රකාරව කටයුතු කර තිබීම	අනුකූල වේ		
9.5	2016.12.29 දිනැති රාජ්‍ය පරිපාලන චක්‍රලේඛ 30/2016 අනුව වාහනවල ඉන්ධන දහනය නැවත පරීක්ෂා කර තිබීම	අනුකූල නොවේ	ඉන්ධන බෙදා හැරීම සීමිත වීම නිසා ඉන්ධන පරිභෝජනය පරීක්ෂා කිරීමට නොහැකි විය.	2023 දී වාහනවල ඉන්ධන පරිභෝජනය නැවත පරීක්ෂා කිරීම සඳහා මෙම ක්‍රියාමාර්ගය ගෙන ඇත.
9.6	කල්බදු කාල සීමාවෙන් අනතුරුව කල්බදු වාහනවල ලොග් පොත්වල සම්පූර්ණ අයිතිය පවරාගෙන තිබීම.	අදාල නොවේ		
10	**බැංකු ගිණුම් කළමනාකරණය**			
10.1	නියමිත දිනට බැංකු සැසඳුම් ප්‍රකාශ පිළියෙල කර සහතික කර ඒවා විගණනය සඳහා ඉදිරිපත් කර තිබීම	අනුකූල වේ		
10.2	සමාලෝචිත වර්ෂයේදී හෝ ඊට පෙර වර්ෂවල සිට ඉදිරියට රැගෙන ආ අක්‍රිය බැංකු ගිණුම් නිරවුල් කර තිබීම	අනුකූල වේ		
10.3	බැංකු සැසඳුම් ප්‍රකාශනවලින් අනාවරණය වූ හා ගැලපුම් කළ යුතුව තිබූ ශේෂ සම්බන්ධයෙන් මුදල් රෙගුලාසි ප්‍රකාරව කටයුතු කොට එම ශේෂ මාසයක කාලයක් ඇතුලත නිරවුල් කිරීම	අනුකූල වේ		
11	**ප්‍රතිපාදන උපයෝජනය**			
11.1	සලසා තිබූ ප්‍රතිපාදන ඒවායේ සීමාව ඉක්මවා නොයන පරිදි වියදම් දැරීම	අනුකූල වේ		
11.2	මූල්‍ය රෙගුලාසි 94(1) අනුව බැරකම්වලට එළඹීම වසර අවසානයේදී ඉතිරිව පැවැති ප්‍රතිපාදන ඉක්මවා නොයාම	අනුකූල වේ		
අංකය.	**අදාළ අවශ්‍යතාවය**	**අනුකූලතා තත්ත්වය**	**අනුකූල නොවේ නම් ඒ**	**අනුකූල නොවීම අනාගතයේදී**

		(අනුකූල වේ/ අනුකූල නොවේ)	සඳහා කෙටි පැහැදිලි කිරීම	වළක්වා ගැනීමට යෝජනා කරන නිරවද්‍ය තීරණ, ක්‍රියාමාර්ග
12	**රජයේ නිළධාරීන්ගේ අත්තිකාරම් ගිණුම්**			
12.1	සීමාවන් වලට අනුකූල වීම	අනුකූල වේ		
12.2	හිඟහිටි ණය ශේෂ පිළිබඳ කාල විශ්ලේෂණයක් සිදු කර තිබීම	අනුකූල වේ		
12.3	වර්ෂයකට වැඩි කාලයක සිට පැවත එන හිඟ හිටි ණය ශේෂ නිරවුල් කර තිබීම	අනුකූල නොවේ	නිරවුල් කිරීමට කටයුතු කරමින් සිටී	ස්ථාන මාරු වී මාස තුනක් තුල ණය අයකර ගැනීමට කටයුතු කිරීම
13	**පොදු තැන්පත් ගිණුම**			
13.1	කල් ඉකුත්වූ තැන්පතු සම්බන්ධයෙන් මූල්‍ය රෙගුලාසි 571 අනුව ක්‍රියාමාර්ග ගෙන තිබීම	අනුකූල වේ		
13.2	පොදු තැන්පතු සඳහා වන පාලන ගිණුම යාවත්කාලීන කර පවත්වාගෙන යාම.	අනුකූල වේ		
14	**අග්‍රිම ගිණුම**			
14.1	සමාලෝචිත වර්ෂය අවසානයේදී මුදල් පොතේ ශේෂය භාණ්ඩාගාර මෙහෙයුම් දෙපාර්තමේන්තුවට ප්‍රේෂණය කර තිබීම.	අනුකූල වේ		
14.2	මූල්‍ය රෙගුලාසි 371 ප්‍රකාරව නිකුත් කල තත්කාර්ය අතුරු අග්‍රිම, එම කාර්යය අවසන්වී මාසයක් ඇතුළත නිරාකරණය කර තිබීම.	අනුකූල වේ		
14.3	මූල්‍ය රෙගුලාසි 371 ප්‍රකාරව අනුමත සීමාව ඉක්මවා නොයන පරිදි තත්කාර්ය අතුරු අග්‍රිම නිකුත් කර තිබීම.	අනුකූල වේ		
14.4	අග්‍රිම ගිණුමේ ශේෂය භාණ්ඩාගාරයේ පොත් සමඟ මාසිකව සැසඳුම් කිරීම.	අනුකූල වේ		
15	**ආදායම් ගිණුම**			
15.1	අදාළ රෙගුලාසිවලට අනුකූලව රැස් කළ ආදායමෙන් ආපසු ගෙවීම් සිදුකර තිබීම.	අනුකූල වේ		
අංකය.	**අදාළ අවශ්‍යතාවය**	**අනුකූලතා තත්ත්වය**	**අනුකූල නොවේ නම් ඒ**	**අනුකූල නොවීම අනාගතයේදී**

		(අනුකූල වේ/ අනුකූල නොවේ)	සඳහා කෙටි පැහැදිලි කිරීම	වළක්වා ගැනීමට යෝජනා කරන නිරවද්‍ය තීරණ, ක්‍රියාමාර්ග
15.2	රැස් කර තිබූ ආදායම් තැන්පතු ගිණුමට බැර නොකොඩ සෘජුවම ආදායම් ගිණුමට බැර කර තිබීම.	අනුකූල වේ		
15.3	මූල්‍ය රෙගුලාසි 176 ප්‍රකාරව හිඟ ආදායම් වාර්තා විගණකාධිපතිවරයා වෙත ඉදිරිපත් කර තිබීම.	අනුකූල වේ		
16	**මානව සම්පත් කළමනාකරණය**			
16.1	අනුමත කාර්ය මණ්ඩල සීමාව තුළ කාර්ය මණ්ඩලය පවත්වාගෙන යාම.	අනුකූල වේ		
16.2	කාර්ය මණ්ඩලයේ සියළුම සාමාජිකයන් වෙත රාජකාරි ලැයිස්තු ලිඛිතව ලබාදී තිබීම.	අනුකූල වේ		
16.3	2017.09.20 දිනැති අංක 04/2017 චක්‍රලේඛය ප්‍රකාරව සියලුම වාර්තා කළමනාකරණ සේවා දෙපාර්තමේන්තුව වෙත ඉදිරිපත් කර තිබීම.	අනුකූල වේ		
17	**මහජනයා වෙත තොරතුරු ලබා දීම**			
17.1	තොරතුරු දැන ගැනීමේ පනත හා රෙගුලාසි ප්‍රකාරව තොරතුරු නිලධාරියෙකු පත් කොට තොරතුරු ලබා දීමේ ලේඛනයක් යාවත්කාලීනකර පවත්වාගෙන යාම.	අනුකූල වේ		
17.2	ආයතනය පිළිබඳ තොරතුරු එහි වෙබ් අඩවිය හරහා හෝ විකල්ප මාර්ග හරහා මහජනතාව වෙත ලබා දී තිබීම සහ වෙබ් අඩවිය හරහා හෝ විකල්ප මාර්ග හරහා රාජ්‍ය අධිකාරියක් ලෙස ආයතනය පිළිබඳ මහජනතාවගේ චෝදනා/ ප්‍රශංසා පළ කිරීම සඳහා පහසුකම් සැපයීමට ක්‍රියා මාර්ග ගෙන තිබීම.	අනුකූල වේ		
17.3	තොරතුරු දැන ගැනීමේ පනතේ 08 සහ 10 වගන්ති ප්‍රකාරව අර්ධ වාර්ෂික හා වාර්ෂික වාර්තා ඉදිරිපත් කර තිබීම.	අනුකූල වේ		

අංකය.	අදාළ අවශ්‍යතාවය	අනුකූලතා තත්ත්වය (අනුකූල වේ/ අනුකූල නොවේ)	අනුකූල නොවේ නම් ඒ සඳහා කෙටි පැහැදිලි කිරීම	අනුකූල නොවීම අනාගතයේදී වළක්වා ගැනීමට යෝජනා කරන නිරවද්‍ය තීරණ, ක්‍රියාමාර්ග
18	**පුරවැසි ප්‍රඥප්තිය ක්‍රියාත්මක කිරීම**			
18.1	රාජ්‍ය පරිපාලන හා කළමනාකරණ අමාත්‍යාංශයේ අංක 05/2008 සහ අංක 05/2008 (1) චක්‍රලේඛය ප්‍රකාරව පුරවැසි ප්‍රඥප්තියක්/ පුරවැසි සේවාදායක ප්‍රඥප්තියක් සම්පාදනය කර ක්‍රියාත්මක කර තිබීම.	අනුකූල වේ		
18.2	එම චක්‍රලේඛයේ 2.3 ඡේදය ප්‍රකාරව පුරවැසි ප්‍රඥප්තියක්/ පුරවැසි සේවාදායක ප්‍රඥප්තියක් සම්පාදනය කොට ක්‍රියාත්මක කිරීමේ ඇගයීම පිණිස ආයතනය විසින් ක්‍රමවේදයක් සකස් කර තිබීම.	අනුකූල වේ		
19	**මානව සම්පත් සැලැස්ම සම්පාදනය කිරීම.**			
19.1	2018.01.24 දිනැති අංක 02/2018 දරන රාජ්‍ය පරිපාලන චක්‍රලේඛයේ ඇමුණුම 02හි දක්වා ඇති ආකෘතිය ප්‍රකාරව මානව සම්පත් සැලැස්මක් සකස් කර තිබීම.	අනුකූල නොවේ		
19.2	ඉහත කී මානව සම්පත් සැලැස්මේ කාර්ය මණ්ඩලයේ සෑම සාමාජිකයෙකු සඳහාම වර්ෂයකට අවම වශයෙන් පැය 12 කට නොඅඩු අවම පුහුණු අවස්ථා සහතික කර තිබීම.	අනුකූල වේ		
19.3	ඉහත කී චක්‍රලේඛයේ ඇමුණුම 01 හි ආකෘතිය පදනම් කරගෙන සමස්ත කාර්ය මණ්ඩලය සඳහාම වාර්ෂික කාර්ය සාධන ගිවිසුම් අත්සන් කර තිබීම .	අනුකූල වේ		

අංකය.	අදාළ අවශ්‍යතාවය	අනුකූලතා තත්ත්වය (අනුකූල වේ/ අනුකූල නොවේ)	අනුකූල නොවේ නම් ඒ සඳහා කෙටි පැහැදිලි කිරීම	අනුකූල නොවීම අනාගතයේදී වළක්වා ගැනීමට යෝජනා කරන නිරවද්‍ය තීරණ, ක්‍රියාමාර්ග
19.4	ඉහත කී චක්‍රලේඛයේ 6.5 ඡේදය ප්‍රකාරව මානව සම්පත් සංවර්ධන සැලැස්ම පිළියෙළ කිරීම, ධාරිතා සංවර්ධන වැඩසටහන් සංවිධානය කිරීම සහ නිපුණතා සංවර්ධන වැඩසටහන් පැවැත්වීම පිළිබඳ වගකීම සඳහා ජ්‍යෙෂ්ඨ නිලධාරියකු පත්කර පවරා තිබීම.	අනුකූල වේ		
20	**විගණන ඡේද වලට ප්‍රතිචාර දැක්වීම.**			
20.1	ඉකුත් වර්ෂ සඳහා විගණකාධිපති විසින් නිකුත් කල විගණන ඡේද මගින් පෙන්වා දී ඇති අඩුපාඩු නිවැරදි කොට තිබීම.	අනුකූල වේ		