

කාර්ය සාධන වාර්තාව
செயல் திறன் அறிக்கை
PERFORMANCE REPORT
2020





ශ්‍රී ලංකා දුම්රිය දෙපාර්තමේන්තුව
இலங்கை புகையிரத திணைக்களம்
SRI LANKA RAILWAY DEPARTMENT



කාර්ය සාධන වාර්තාව - 2020

ශ්‍රී ලංකා දුම්රිය දෙපාර්තමේන්තුව

පටුන

පිටු අංකය

01 පරිච්ඡේදය - ආයතනික පැතිකඩ / ක්‍රියාවට නැංවීමේ සාරාංශය 1

1.1 හැඳින්වීම 1

1.2 ආයතනයේ දැක්ම , මෙහෙවර , අරමුණු 2

1.3 ප්‍රධාන කාර්යයන් 3

1.4 සංවිධාන සටහන 4

1.5 ශ්‍රී ලංකා ඩුම්රිය දෙපාර්තමේන්තුවේ ප්‍රධාන උප දෙපාර්තමේන්තු , අංශ හා ඒකක හා මාර්ග ජාලය 6

1.6 ශ්‍රී ලංකා ඩුම්රිය දෙපාර්තමේන්තුව යටතේ පවතින ආයතන / අරමුදල් 7

1.7 විදේශාධාර ලබන ව්‍යාපෘතිවල තොරතුරු 8

02 පරිච්ඡේදය - ප්‍රගතිය හා ඉදිරි දැක්ම 9

විශේෂ ජයග්‍රහන , අභියෝග හා ඉදිරි දැක්ම

03 පරිච්ඡේදය - වසරේ සමස්ත මූල්‍ය කාර්ය සාධනය 20

3.1 මූල්‍ය කාර්ය සාධන ප්‍රකාශය 20

3.2 මූල්‍ය තත්වය පිළිබඳ ප්‍රකාශය 22

3.3 මුදල් ප්‍රවාහ පිළිබඳ ප්‍රකාශය 24

3.4 මූල්‍ය ප්‍රකාශ සටහන 26

3.5 ආදායම් එකතු කිරීමේ කාර්ය සාධනය 26

3.6 වෙන්කරන ලද ප්‍රතිපාදන උපයෝගී කර ගැනීමේ කාර්ය සාධනය 26

3.7 මු.රෙ. 208 ප්‍රකාරව , වෙනත් අමාත්‍යාංශ / දෙපාර්තමේන්තු වල නියෝජිතයෙක් ලෙස මෙම දෙපාර්තමේන්තුවට / දිස්ත්‍රික් ලේකම් කාර්යාලයට / පළාත් සභාවට ප්‍රදානය කරන ලද ප්‍රතිපාදන 26

3.8 මූල්‍ය නොවන වත්කම් වාර්තා කිරීමේ කාර්ය සාධනය 27

3.9 විගණකාධිපතිවරයාගේ වාර්තාව 35

04 පරිච්ඡේදය - කාර්ය සාධන දර්ශකය 28

4.1 ආයතනයේ කාර්ය සාධන දර්ශක (ක්‍රියාකාරී සැලැස්ම මත පදනම්ව) 28

05 පරිච්ඡේදය - තිරසාර සංවර්ධන අරමුණු (SDG) පසුරා ගැනීමේ කාර්ය සාධනය

5.1 හඳුනා ගන්නා ලද අදාල තිරසාර සංවර්ධන අරමුණු 29

5.2 තිරසාර සංවර්ධන ඉලක්ක සපුරා ගැනීමේ ජයග්‍රහණ හා අභියෝග 29

06 පරිච්ඡේදය - මානව සම්පත් පැතිකඩ

6.1 සේවක සංඛ්‍යා කළමනාකරණය 31

6.2 ආයතනයේ කාර්ය සාධනය උදෙසා මානව සම්පත් හිඟය හෝ අතිරික්තය බලපානු ලබන ආකාරය 31

6.3 මානව සම්පත් සංවර්ධනය 31

07 පරිච්ඡේදය -අනුකූලතා වාර්තාව 32

01 පරිච්ඡේදය

1.1 හැදින්වීම

ශ්‍රී ලාංකීය ප්‍රවාහන පද්ධතියේ පුරෝගාමී මෙහෙවරක් සිදු කරන ශ්‍රී ලංකා දුම්රිය දෙපාර්තමේන්තුව 1864 දෙසැම්බර් 26 වන තම ප්‍රථම මංගල ගමන සනිටුහන් කිරීමෙන් ආරම්භ කරන ලද තම මෙහෙවර වසර 157 ක් පුරාවට සිදු කරමින් පවතී.

ප්‍රධාන ප්‍රවාහන සැපයුම් මාධ්‍යයක් ලෙස ශ්‍රී ලංකා දුම්රිය සේවය 2020 වර්ෂයේදී ආර්ථික වර්ධනය සඳහා දායකත්වයක් දක්වමින් තම සේවා කටයුතු අඛණ්ඩව පවත්වා ගෙන යන ලදි. 2020 වර්ෂයේදී මගී හා භාණ්ඩ ප්‍රවාහන කටයුතු වල අඛණ්ඩ මෙහෙවරක යෙදෙමින් පරිසර හිතකාමී හා පිරිමැසුම්දායී ප්‍රවාහන මාධ්‍යයක් ලෙස තම සේවා කටයුතු කාර්යක්ෂමව ලබා දීමට කටයුතු කරයි.

ශ්‍රී ලංකා දුම්රිය දෙපාර්තමේන්තුව රජයේ ප්‍රධාන දෙපාර්තමේන්තුවක් ලෙස ප්‍රවාහන හා මහාමාර්ග අමාත්‍යාංශය යටතේ ක්‍රියාත්මක වේ.මෙම දෙපාර්තමේන්තුව දුම්රිය ආඥා පනතේ ඇති විධිවිධානයන්ට යටත්ව කටයුතු ක්‍රියාත්මක කරනු ලබන අතර දුම්රිය සාමාන්‍යාධිකාරී දුම්රිය දෙපාර්තමේන්තුවේ ප්‍රධානියා ලෙස කටයුතු කරයි. ශ්‍රී ලංකා දුම්රිය දෙපාර්තමේන්තුවේ ශාඛා හා ඒකක 14 ක් යටතේ පරිපාලනය කටයුතු විමධ්‍යගතවී තිබෙන අතර අදාල උප දෙපාර්තමේන්තුවේ, ශාඛාවේ ඒකකයේ ප්‍රධානියා විසින් පැවරී ඇති කාර්යයන් ක්‍රියාත්මක කරනු බලයි.

රටේ සමස්ථ දිස්ත්‍රික්ක 25 න් දිස්ත්‍රික්ක 21 ක් ආවරණය වන පරිදි මාර්ග කිලෝමීටර් 1,478.52 දිගු දුරකින් යුතුව සමස්ථ දුම්රිය ස්ථාන 418 සමඟ මගී ජනතාවගේ ප්‍රවාහන පහසුකම් සැපයීම සිදු කරනු ලබයි. තම මුඛ්‍ය පරමාර්ථය වූ මගී හා භාණ්ඩ ප්‍රවාහනය සඳහා ආරක්ෂිත, විශ්වාසදායි, නියමිත වේලාවට ධාවනය වන සකසුරුවම් හා කාර්යක්ෂම දුම්රිය ප්‍රවාහන සේවාවක් සැපයීම හා පරිසර හිතකාමී හා පිරිමැසුම්කාරී ප්‍රවාහන මාධ්‍යයක් ලෙස තම සේවා කටයුතු වඩා කාර්යක්ෂම ලෙස ඉටු කිරීමට ඉහළ කැපවීමකින් කටයුතු කරනු ලැබීය. 2020 වර්ෂයේදී ද විවිධ බාධක හා අභියෝගයන් මධ්‍යයේ වුවද තම සේවා කටයුතු අඛණ්ඩව පවත්වා ගෙන යෑමට හැකි විය.

ලොවම වෙලාගත් කොරෝනා වසංගත තත්වයේ බලපෑම ශ්‍රී ලංකාව තුළද දක්නට ලැබුණු අතර 2020 මාර්තු මස සිට අප්‍රේල් , මැයි , ජුනි මස දක්වා රට වරින් වර වසා දමන ලදී. එමෙන්ම සියළුම දුම්රිය ගමන් වාරයන් සීමා වූ අතර ජූලි , අගෝස්තු සැප්තැම්බර් , ඔක්තෝබර් මාසවල සීමාසහිත තත්වයන් තුළ දුම්රිය ධාවනය සිදුවූ අතර නැවතත් ඔක්තෝබර් , නොවැම්බර් , දෙසැම්බර් මාසයන් වල වරින් වර රටේ කලාප වශයෙන් තෝරා වැසීම තුළ දුම්රිය ගමනාගමනය ද ඇනහිටින ලදි. ඒ තුළ ඉතා සීමිත දුම්රිය වාර සංඛ්‍යාවක් පමණක් ධාවනයට එක් කරන ලදී. එමෙන්ම වඩා සෞඛ්‍යාරක්ෂිත ක්‍රමවේදයන්ට අනුව මගී ප්‍රවාහනය සිදු කරනු ලැබූ හෙයින් දුම්රියේ ගමන් කරනු ලැබූ මගී ප්‍රමාණයද ඉතා සිමාසහිත විය. මෙම කොරෝනා තත්වය 2020 වසරේ මගී ප්‍රමාණය හා දුම්රිය ආදායම අඩුවී තිබීම සඳහා ප්‍රධාන සාධකයක් විය.

මෙවැනි විවිධ බාධක හමුවේ වුවද මගී ජනතාව සඳහා කාර්යක්ෂම හා සුවපහසු දුම්රිය සේවාවක් ලබාදීම සඳහා ක්‍රියාමාර්ග රාශියක් ගනු ලැබීය. ඒ තුළ චීනයෙන් හා ඉන්දියාවෙන් ආනයනය කරන ලද නවීන දුම්රියන් දුර ගමන් සේවා සඳහා යෙදවීම, නව දුම්රියන් හඳුන්වාදීම ආදිය මගින් මගී ජනතාවගේ ප්‍රවාහන අවශ්‍යතාවය සපුරා ගැනීමට ශ්‍රී ලංකා දුම්රිය දෙපාර්තමේන්තුව යුහුසුළුව කටයුතු කරන ලදී .

දැක්ම

ශ්‍රී ලංකාවේ මගී හා භාණ්ඩ ප්‍රවාහනයේ
වඩාත් විශ්වසනීය
ප්‍රවාහන සැපයුම්කරු බවට පත්වීම

මෙහෙවර

මගී හා භාණ්ඩ ප්‍රවාහනය සඳහා
ආරක්ෂිත, විශ්වාසදායි
හා කාර්යක්ෂම
දුම්රිය ප්‍රවාහන සේවාවක් සැපයීම

අරමුණු

- දුම්රිය මගී හා භාණ්ඩ ප්‍රවාහන අංශයන්හි දායකත්වය වර්ධනය කිරීම
- දුම්රිය මෙහෙයුම් වල ආරක්ෂාව තහවුරු කිරීම
- මගී දුම්රිය සේවාවන්හි ගුණාත්මකභාවය වැඩි දියුණු කිරීම
- දුම්රිය කාර්ය මණ්ඩලයේ හා සම්පත් භාවිතයේ ඵලදායීබව වර්ධනය කිරීම
- දුම්රිය ආදායම වැඩි කිරීම
- මානව සම්පත සංවර්ධනය කිරීම
- දුම්රිය යටිතල පහසුකම් වැඩිදියුණු කිරීම

1.3 ප්‍රධාන කාර්යයන්

- මගී ප්‍රවාහන කටයුතු ක්‍රියාත්මක කිරීම
- භාණ්ඩ ප්‍රවාහනය සිදු කිරීම
- විශේෂ මගී දුම්රිය සේවා ක්‍රියාත්මක කිරීම

1.4 සංවිධාන ව්‍යුහය

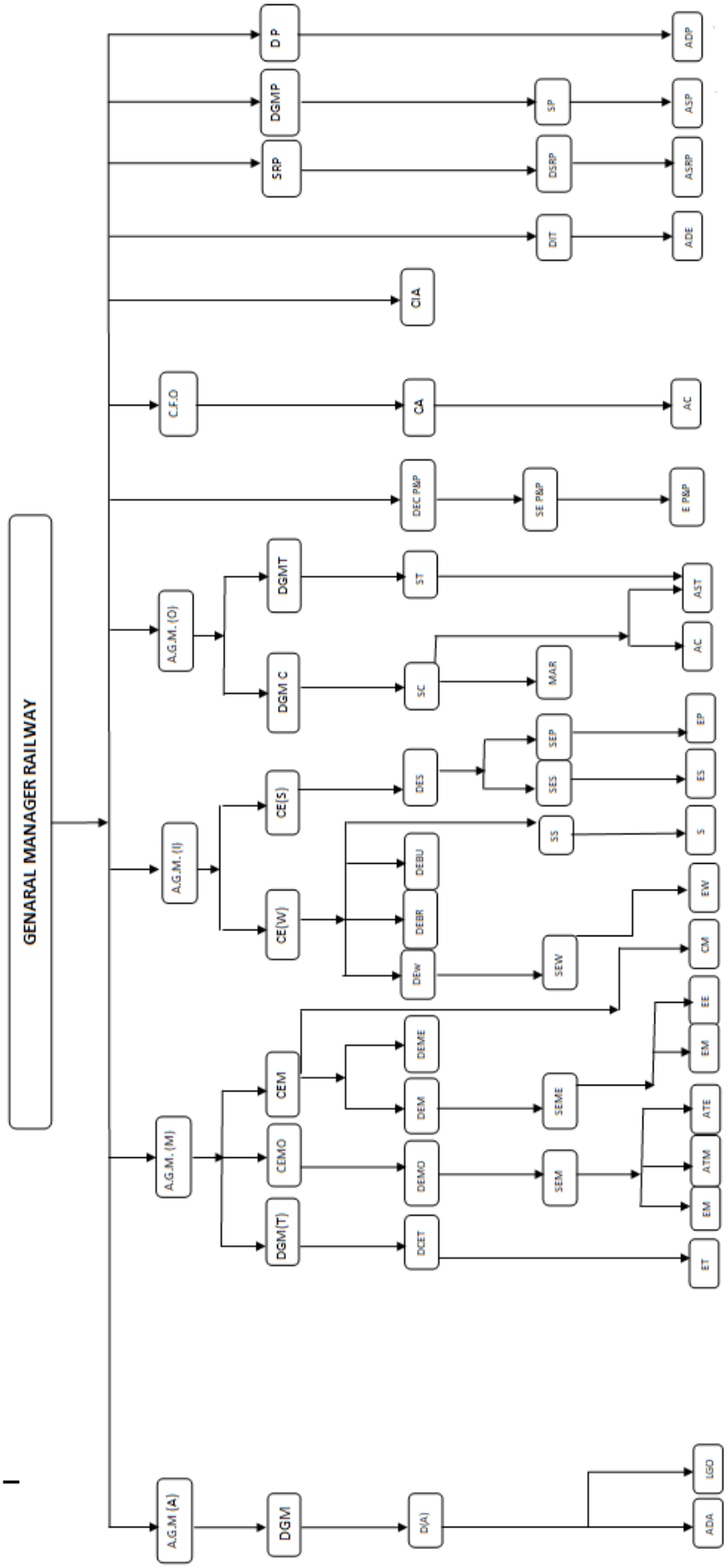
GENARAL MANAGER RAILWAY
A.G.M (A)
DGM
D(A)
ADA
LGO
A.G.M. (M)
DGM(T)
CEMO
CEM
DCET
DEMO
DEM
DEME
SEM
SEME
ET
EM
ATM
ATE
EE
CM
EW
A.G.M. (I)
CE(W)
CE(S)
DEW
DEBR
DEBU
SEW
SS
S
DES
SES
SEP
ES
EP
A.G.M. (O)
DGM C
DGMT
SC
MAR
ST
AC
AST
C.F.O
CA
AC
DEC P&P
SE P&P
E P&P
CIA
DIT
ADE
SRP
DSRP
ASRP
DGMP
SP
ASP
D P
ADP

Level 2 **AGM(A)** – Addl. General Manager(Admin) , **AGM(M)** - Addl. General Manager(Mechanical), **A.G.M. (I)** - Addl. General Manager(Infrastructure), **A.G.M. (O**)- Addl. General Manager(Operation), **C.F.O** – Chief Finance officer

Level 3 **DGM**-Deputy General Manager (Admin) , **DGM(T**) - Deputy General Manager (Training & HR) , **CEM** – Chief Engineer (Motive Power), **CME**- Chief Mechanical Engineer, **CE(W)** Chief Engineer (Way & works), **CSTE-** Chief Engineer (Signal & Telecommunication), , **DGM(C**) - Deputy General Manager (Commercial) , **DGMT**- Deputy General Manager (Transport) , **CIA**- Chief Internal Auditor , **CA**- Chief Accountant , SRP- Superintendent(RP) , **DGMP** - Deputy General Manager (Procurement) , **D P** – Director (Planning)

Level 4 **D(A)**-Director (Admin) , **DCET** - Deputy Chief Engineer (Training & HRB), **DEMO** - Deputy Chief Engineer (Motive Power), **DEM**- Deputy Chief Engineer (Mechanical), **DEME** - Deputy Chief Engineer (Electrical) , **DEW** - Deputy Chief Engineer (Way & Works) , **DEBR** - Deputy Chief Engineer (Way & Bridges), **DEBU** - Deputy Chief Engineer (Property Development & Building) , **DES** - Deputy Chief Engineer (Signal & Telecommunication), **SC** – Superintendent Commercial , **ST** – Superintendent Transportation

Level 5 **SEM** – Superintendent Engineer (Motive Power), **SEME** - Superintendent Engineer (Mechanical), **SEW** - Superintendent Engineer (Way & works), **SS** – Surveyor Superintendent , **SES** - Superintendent Engineer (Signal & Telecommunication), **SEP** - Superintendent Engineer (Planning Project) , **DSSM** – Deputy Superintendent (Sales & Marketing) , **DIT** - Deputy Director (Information Technology) , **DSRP** - Deputy Superintendent (R.P) , **SP** – Superintendent (Procurement)

Level 6 **ADA** – Assistant Director (Admin) / Deputy Director (Admin), **LGO** – Legal Officer , **ET** – Engineer (Training & HRB) , **EM** – Engineer (Motive Power), **ATM** – Asst. Transportation Superintendent (Mechanical) , **ATE** - Asst. Transportation Superintendent (Energy Conservation) , **EM** – Engineer (Mechanical), **EE** – Engineer (Electrical) , **CM** – Chemist & Methodologist , **EW** – Engineer (Way & Works) , **S** – Surveyor , **ES** – Engineer (Signaling & Telecommunication) , **EP** – Engineer (Planning & Project) , **AC** – Asst. Director / Deputy Director (Cost) , **AST** – Asst. Superintendent (Transportation / Commercial) , **AC** – Accountant , **ADI** – Asst. Director (Information Technology) , **ASRP**-Asst. Superintendent (R.P), **ASP** – Asst. Superintendent (Procurement), **ADP** – Asst. Director (Planning)

1.5 ශ්‍රී ලංකා දුම්රිය දෙපාර්තමේන්තුවේ උප දෙපාර්තමේන්තු , අංශ හා ඒකක හා මාර්ග ජාලය

උප දෙපාර්තමේන්තු , අංශ හා ඒකක

#	උප දෙපාර්තමේන්තු/ඒකක	දෙපාර්තමේන්තුව / උප දෙපාර්තමේන්තු/ඒකක ප්‍රධානීන්
01	දුම්රිය සාමාන්‍යාධිකාරි කාර්යාලය	දුම්රිය සාමාන්‍යාධිකාරී
02	ප්‍රධාන යාන්ත්‍රික ඉංජිනේරු උප දෙපාර්තමේන්තුව	ප්‍රධාන ඉංජිනේරු (යාන්ත්‍රික)
03	ප්‍රධාන ඉංජිනේරු (මාර්ග/කර්මාන්ත) උප දෙපාර්තමේන්තුව	ප්‍රධාන ඉංජිනේරු (මාර්ග/කර්මාන්ත)
04	ප්‍රධාන ඉංජිනේරු (ධාවන බල) උප දෙපාර්තමේන්තුව	ප්‍රධාන ඉංජිනේරු(ධාවන බල)
05	ප්‍රධාන ඉංජිනේරු (සංඥා සහ විදුලි සංදේශ) උප දෙපාර්තමේන්තුව	ප්‍රධාන ඉංජිනේරු (සංඥා හා විදුලි සංදේශ)
06	ගණකාධිකාරි උප දෙපාර්තමේන්තුව	ප්‍රධාන මූල්‍ය නිලධාරි
07	වාණිජ උප දෙපාර්තමේන්තුව	නියෝජ්‍ය සාමාන්‍යාධිකාරි (වාණිජ)
08	දුම්රිය ගබඩා උප දෙපාර්තමේන්තුව	නියෝජ්‍ය සාමාන්‍යාධිකාරි(ප්‍රසම්පාදන)
09	ගමනාගමන උප දෙපාර්තමේන්තුව	නියෝජ්‍ය සාමාන්‍යාධිකාරි(ගමනාගමන)
10	ශ්‍රී ලංකා දුම්රිය ආරක්ෂක සේවය	ආරක්ෂක අධිකාරි
11	ශ්‍රී ලංකා ජර්මන් කාර්මික අභ්‍යාස ආයතනය	නියෝජ්‍ය සාමාන්‍යාධිකාරි (පුහුණු හා මානව සම්පත්)
12	ප්‍රධාන පිරිවැය නිලධාරි කාර්යාලය	ප්‍රධාන පිරිවැය නිලධාරි
13	සැලසුම් ඒකකය	අධ්‍යක්ෂ (සැලසුම්)
14	දත්ත සැකසුම් ඒකකය	කළමනාකරු දත්ත සැකසුම්

වගු අංක 01

දුම්රිය මාර්ග ජාලය

මාර්ගය	දුර කි.මී	දුම්රිය ස්ථාන සංඛ්‍යාව	උප දුම්රිය ස්ථාන සංඛ්‍යාව	දුම්රිය හෝල්ට්
මුහුදුබඩ මාර්ගය (කොළඹ කොටුව සිට බෙලිඅත්ත දක්වා)	186	41	33	0
ප්‍රධාන මාර්ගය (කොළඹ කොටුව සිට බදුල්ල දක්වා)	292.38	45	33	26
මාතලේ මාර්ගය (පේරාදෙණියේ සිට මාතලේ දක්වා)	33.75	06	06	12
පුත්තලම් මාර්ගය (රාගම සිට පුත්තලම දක්වා)	119.57	19	25	0
පුත්තලම අරුවක්කාලු මාර්ගය	37.00	1		
කැලණිවැලි මාර්ගය (මරදාන සිට අවිස්සාවේල්ල දක්වා)	59.27	11	19	7
වරාය මාර්ගය	7.00	1	-	-
කොලොන්නාව මාර්ගය	3.18	1	-	-
උතුරු මාර්ගය (පොල්ගහවෙල සිට කන්කසන්තුරය දක්වා)	339.47	31	26	17
තලෙමන්නාරම් මාර්ගය (මැදවච්චියේ සිට තලෙයිමන්නාරම දක්වා)	106.06	07	04	0
මිහින්තලේ මාර්ගය	13.50	01	0	2
මඩකලපු මාර්ගය (මහව සිට මඩකලපුව දක්වා)	211.11	14	17	05
ත්‍රිකුණාමල මාර්ගය (ගල්ඔය හංදියේ සිට ත්‍රිකුණාමලය දක්වා)	70.23	04	02	02
එකතුව	**1,478.52**	**182**	**165**	**71**

වගු අංක 02

1.6 දෙපාර්තමේන්තුව යටතේ පවතින ආයතන / අරමුදල්

ශ්‍රී ලංකා දුම්රිය දෙපාර්තමේන්තුව යටතේ වෙනත් ආයතන හෝ අරමුදල් නොමැත

1.7 විදේශ ආධාර ලබන ව්‍යාපෘතිවල තොරතුරු

විදේශ ආධාර ලබන ව්‍යාපෘති

	ව්‍යාපෘතියේ නම	ව්‍යාපෘතියේ ඇස්තමේන්තුගත වියදම ඇ.ඩොරු.මි	ව්‍යාපෘති කාල සීමාව	විස්තරය
1	මගී මැදිරි 160 ක් මිලදී ගැනීම (ඉන්දියානු ණය ආධාර)	86.000	2018.09.07 2020.12.07 (මාස 27)	පළමු මැදිරි 10 2021 අප්‍රේල් මාසයේ ලංකාවට ගෙන්වීමට නියමිතය
2	දුම්රිය එන්ජින් 12 ක් මිලදී ගැනීම (USD)	48.67		ව්‍යාපෘතිය ක්‍රියාත්මක වේ
3	උඩරට දුම්රිය මාර්ගය සඳහා බලවේග කට්ටල 09 ක් මිලදී ගැනීම (චීනය)	93.86	2018. සැප්තැම්බර් සිට 2020.මැයි (මැයි 20)	ව්‍යාපෘතිය ක්‍රියාත්මක වේ.
4	පොල්ගහවෙල කුරුණෑගල ද්විත්ව දුම්රිය මාර්ගය ඉදිකිරීම(21.45Km)	52.00.	වසර 2	ඉන්දියන් ආධාර යටතේ ආරම්භ කිරීමට නියමිතය
5	මහව ඕමන්තේ දුම්රිය මාර්ගය පුනරුත්ථාපනය ඉදිකිරීම(129.77Km)	91.268	වසර 3	- ව්‍යාපෘතිය ක්‍රියාත්මක වේ.

වගු අංක 03

02 පරිච්ඡේදය

ශ්‍රී ලංකා දුම්රිය දෙපාර්තමේන්තුවේ ප්‍රගතිය හා ඉදිරි දැක්ම.....

දුම්රිය ප්‍රවාහනය කාර්යක්ෂම ආරක්ෂාකාරී සකසුරුවම් හා පරිසර හිතකාමී ප්‍රවාහන මාධ්‍යයක් ලෙස පිළිගෙන ඇත. ශ්‍රී ලංකාවේ මගී හා භාණ්ඩ ප්‍රවාහන කටයුතු සඳහා දායකත්වය ලබා දෙන ප්‍රධාන ප්‍රවාහන පාර්ශවකරුවකු ලෙස ශ්‍රී ලංකා දුම්රිය සේවය ප්‍රවාහන සේවා කටයුතු වල නියැලෙමින් සිටී. වර්තමානයේ මගී ප්‍රවාහන කටයුතු සඳහා වැඩි නැඹුරුතාවයකින් කටයුතු කරන ශ්‍රී ලංකා දුම්රිය සේවය කාර්යාල සේවා , දුර ගමන් සේවා , නගරාන්තර දුම්රිය සේවා විශේෂ සංචාරක හා ආගමික කටයුතු සඳහා ක්‍රියාත්මක වන විශේෂ දුම්රිය සේවා පවත්වාගෙන යනු ලබයි. ශ්‍රී ලංකා ආර්ථිකයේ දළ දේශීය නිෂ්පාදිතයේ සේවා අංශයේ අභිවෘද්ධිය සඳහා දායකත්වය ලබා දෙමින් විවිධ අභියෝගයන් හා ගැටළු හමුවේ වුවද වඩා කාර්යක්ෂම දුම්රිය සේවයක් සැපයීම වෙනුවෙන් අඛණ්ඩ ප්‍රයත්නයක නියැලි සිටී.

2020 වර්ෂයේ මුල් කාර්තුවේ සිට ඉස්මතු වූ කොවිඩ් වසංගත තත්වය හමුවේ ශ්‍රී ලංකා දුම්රිය දෙපාර්තමේන්තුව සියළු දුම්රිය මෙහෙයුම් කටයුතු වලට හා දෛනික ක්‍රියාකාරකම් සඳහා දැඩි බලපෑමක් සිදුවිය. කෙසේ වුවද එම අභියෝගය හා ගැටළු හමුවේ මගී හා භාණ්ඩ ප්‍රවාහන කටයුතු සඳහා උපරිම දායකත්වයක් ලබාදෙමින් ශ්‍රී ලංකා දුම්රිය සේවය අඛණ්ඩ මෙහෙවරක යෙදුණි.

2020 වර්ෂයේ පැවති තත්වය එසේ වුවද, සාමාන්‍ය තත්වය යටතේ දෛනිකව දුම්රිය ගමන් වාර 390 ක් හා එමඟින් දුම්රිය මඟින් ලක්ෂ 4 ක ආසන්න ප්‍රමාණයක මෙහෙයුම් කටයුතු සිදු කරනු ලබන අතර භාණ්ඩ දුම්රිය ගමන් වාර 03 ක් ද , තෙල් දුම්රිය ගමන් වාර 08 ක් ද , මෙහෙයුම් කටයුතු සිදු කරනු ලැබීය. 2019 වර්ෂයට සාපේක්ෂව දුම්රිය ගමන්වාර 41% ක අඩුවීමක් පෙන්නුම් කරන අතර එයට බලපාන ලද ප්‍රධාන හේතු සාධකය වූයේ රටේ පැවති කොරෝනා තත්වය මත දුම්රිය ගමන්වාර කිහිපයක් අවලංගු කිරීමයි . වර්ෂය තුළ මගී හා භාණ්ඩ ප්‍රවාහන ක්ෂේත්‍රයේ ගුණාත්මක වර්ධනයක් අපේක්ෂාවෙන් ඉන්දියානු ණය ආධාර ක්‍රමය යටතේ දුම්රිය ඇන්ජින් 10 ක් , බලවේග කට්ටල 06 ක් හා මගී මැදිරි 160 ක් , තෙල් ටැංකි 30 ක් හා කන්ටේනර් වැගන් 20 ක් මිලදී ගැනීමේ කටයුතු ක්‍රියාත්මක කරනු ලැබීය. ඉහත ප්‍රසම්පාදනයන්ට සමගාමීව උඩරට දුම්රිය මාර්ගයේ ධාවනය වැඩි දියුණු කිරීම සඳහා බලවේග කට්ටල 09 ක් මිලදී ගැනීම මෙන්ම සේවයෙන් ඉවත් කරන ලද මගී මැදිරි 200 ක් පුනරුත්ථාපනය කිරීම හා ආරක්ෂක දුම්රිය හරස් මාර්ග පද්ධති 200 ක් ස්ථාපිත කිරීම ආදී දුම්රිය සේවයේ දියුණුව හා මගී ජනතාවගේ ගමන් පහසුව සඳහා ක්‍රියාත්මක කරනු ලැබූ ප්‍රධාන දුම්රිය සංවර්ධන ව්‍යාපෘතීන් වේ. තවද ආසියානු සංවර්ධන බැංකුවේ මූල්‍ය ආධාර යටතේ කොළඹ තදාසන්න දුම්රිය සේවය වැඩි දියුණු කිරීම සඳහා ශක්‍යතා අධ්‍යනයක් සිදුකර එම ව්‍යාපෘතියේ කටයුතු ක්‍රියාත්මක කර තිබෙන අතර දුම්රිය සේවයේ අභිවෘද්ධිය සඳහා ප්‍රධාන සැලැස්මක් පිළියෙල කිරීමද (Railway Master Plan) ආසියානු සංවර්ධ බැංකුවේ මූල්‍ය ආධාර යටතේ ක්‍රියාත්මක වේ.

තවද මගී හා භාණ්ඩ දුම්රිය ප්‍රවාහන කටයුතු වල ගුණාත්මකභාවය තවදුරටත් වර්ධනය කිරීම සඳහා මහව සිට ඕමන්ත දක්වා දුම්රිය මාර්ගය පුනරුත්ථාපන කටයුතු ක්‍රියාත්මක කිරීම ආදී කටයුතු දුම්රිය සංවර්ධනය සඳහා 2020 වසර තුළ ක්‍රියාත්මක කරන ලද ප්‍රධාන ව්‍යාපෘති වේ.

තවද මුහුදුබඩ දුම්රිය මාර්ගයේ දකුණු පයාගල සිට අළුත්ගම දක්වා ද්විත්ව දුම්රිය මාර්යේ මූලික කටයුතු ආරම්භ කිරීම හා පුත්තලම දුම්රිය මාර්ගයේ කුරණෑ හා මීගමුව අතර ද්විත්ව දුම්රිය මාර්ගයේ වැඩ කටයුතු සිදු කරමින් පවතිනු ලබන අතර එය 2021 අවසන් කිරීමට නියමිතය. ඊට අමතරව දුම්රිය එන්ජින් 10 ක් ආනයනය කර සේවය සඳහා යොදවන ලදී. උඩරට දුම්රිය මාර්ගය සඳහා චීනයෙන් මිලදි ගත් බලවේග කට්ටල් 9 ආනයනය කර උඩරට දුම්රිය මාර්ගයේ ධාවනය සඳහා එක් කරන ලදී.

2020 වර්ෂයේදී මගීන් මිලියන 65.08 ක් ගමන් කල අතර මගී කිලෝමීටර් මිලියන 3,905.55 ක දුර ප්‍රමාණයක් ධාවනය කර ඇත. එමෙන්ම භාණ්ඩ ටොන් මිලියන 1.78 ක් ප්‍රවාහනය කරමින් හා භාණ්ඩ ටොන් කිලෝමීටර් මිලියන 114.37ක් ධාවනය කරමින් ශ්‍රී ලංකා දුම්රිය සේවය සිය අඛණ්ඩ දායකත්වය ලබා දුනි. තවද වර්ෂයේ මුළු ආදායම 42.20% කින් පහත වැටුනු අතර ඒ තුළ මගී ප්‍රවේශපත් ආදායම 45% ක සැලකිය යුතු අඩුවීමක් පෙන්නුම් කරයි.

මෙම වර්ෂයේදී වසර පුරා වරින් වර පැවති කොරෝනා තත්වය හේතුවෙන් දුම්රිය ගමන්වාර ප්‍රමාණය සීමා සහිතව සිදුකරගෙන යන ලදි. මේ නිසා දුම්රිය සේවා ආරම්භ කිරීම මෙන්ම සේවාවන් දීර්ඝ කිරීම සිදු නොකරන ලදී.

කොරෝනා තත්වය හමුවේ වුවද මගී හා භාණ්ඩ ප්‍රවාහන සේවා සැපයීම සඳහා දුම්රිය මාර්ගවල පවතින වේග සීමාවන් අවම කර ගනිමින් සේවක හිඟය, මූල්‍යමය ගැටළු, යටිතල පහසුකම් ආදී කරුණු සම්බන්ධයෙන් උපාය මාර්ගික විසඳුම් යොදමින් ජනතාවගේ වඩා විශ්වසනීය වුත් සුවපහසු වුත් දුම්රිය සේවාවක් සැපයීම සඳහා අඛණ්ඩ මෙහෙවරක යෙදුනි.

ඉදිරි දැක්ම

වර්තමාන රජයේ ප්‍රවාහන ප්‍රතිපත්තියේ මුඛ්‍ය පරමාර්ථය වන්නේ මාර්ග තදබදය සඳහා විසඳුම් ලබාදීමයි. ඒ අනුව මහා මාර්ගයේ ගමන් ගන්නා මගී හා භාණ්ඩ ප්‍රවාහන කටයුතු දුම්රිය වෙත යොමු කිරීම ප්‍රධාන අභිලාශයක් වේ. එහිදි "**සෞභාග්‍යයේ දැක්ම**" ප්‍රතිපත්ති ප්‍රකාශය තුළ දුම්රිය යටිතල පහසුකම් වර්ධනය කර ඉතා කාර්යක්ෂම හා සකසුරුවම් දුම්රිය සේවාවක් ලබාදීම ප්‍රධාන අරමුණ වේ. ඒ අනුව දුම්රිය ඉදිරි සැළසුම් මෙම පරමාර්ථය මුල් කර ගනිමින් සිදු කිරීමට අපේක්ෂා කෙරේ. මේ යටතේ වඩාත් ආකර්ෂණීය හා පරිසර හිතකාමී ප්‍රවාහන මාධ්‍යයක් ලෙස දුම්රිය සේවයේ පහත සඳහන් සාධනීය සංවර්ධනයන් සිදු කිරීමට අපේක්ෂා කෙරේ.

- කාර්යක්ෂම හා සුවපහසු දුම්රිය සේවාවක් පවත්වාගෙන යාම
- පානදුර- කොළඹ -වේයන්ගොඩ , රාගම - කටුනායක- මිගමුව සහ මරදාන- හෝමාගම යන දුම්රිය සේවා සඳහා විදුලි දුම්රිය පද්ධතියක් හඳුන්වා දීම හා සාමාන්‍ය දුම්රිය සේවා වලට අමතරව සුඛෝපභෝගි කාර්යාලිය දුම්රිය සේවාවක් ආරම්භ කිරීම
- දුම්රිය සේවාව නවිකරණය සඳහා නූතන තාක්ෂණික ක්‍රමවේද සහ ඩිජිටල්කරණය හඳුන්වා දෙමින් දුම්රිය ප්‍රවේශ පත්‍ර නිකුත් කිරීම සහ ආසන වෙන් කිරීම සඳහා ඔන්ලයින් සේවාවක් සහ ඊ ප්‍රවේශපත්‍ර සහ ස්වයංක්‍රීය ඇතුළුවීමේ පිටවීමේ දොරටු ක්‍රමයක් හඳුන්වා දීම
- භාණ්ඩ ප්‍රවාහනය සඳහා අවශ්‍ය දුම්රිය එංජින් ආනයනය කිරීම සහ දුම්රිය තට්ටු දේශීයව ඉදිකිරීම හා කොළඹ , හම්බන්තොට , ත්‍රිකුණාමලය , කන්කසන්තුරය යන වරාය වල දුම්රිය මගින් භාණ්ඩ ප්‍රවාහනය කිරීම සඳහා අවශ්‍ය පහසුකම් වර්ධනය කිරීම
- දුම්රිය ස්ථාන හා බැඳුනු ප්‍රධාන නගරවල ඇති දුම්රිය ඉඩම් භාවිතයට ගෙන සාජ්ජු සංකීර්ණ , මූල්‍ය සේවා , හෝටල් . කාර්යාල , සිනමාශාලා , විනෝද මධ්‍යස්ථාන සහ තට්ටු නිවාස ආදියෙන් සමන්විත වාණිජ මධ්‍යස්ථාන බවට පත්කර දුම්රිය සේවාවේ ආදායම ඉහල නැංවීම

ඉදිරි සංවර්ධන ව්‍යාපෘති

01. මහව ඕමන්ත දුම්රිය මාර්ගය පුනරුත්ථාපනය කිරීමේ ව්‍යාපෘතිය
02. පොල්ගහවෙල සිට කුරුණෑගල දක්වා ද්විත්ව දුම්රිය මාර්ගය ඉදිකිරීම
03. කුරුණෑගල සිට මහව දක්වා ද්විත්ව දුම්රිය මාර්ගය ඉදිකිරීම.
04. පුත්තලම දුම්රිය මාර්ගයේ මීගමුව සිට කොච්චිකඩේ දක්වා ද්විත්ව දුම්රිය මාර්ගය ඉදිකිරීම
05. පැරණි කැළණි පාලම නැවත ඉදිකිරීම
06. දුම්රිය සේවය සඳහා ප්‍රධාන සැලැස්ම සකස් කිරීම
07. ඉලෙක්ට්‍රෝනික ප්‍රවේශපත්‍ර ක්‍රමයක් හඳුන්වාදීම
08. මගී මැදිරි නිෂ්පාදනය ආරම්භ කිරීම
09. නව දුම්රිය සංඥා පද්ධතියක් ස්ථාපිත කිරීම
10. ආරක්ෂිත දුම්රිය හරස්මාර්ග පද්ධතියක් ස්ථාපිත කිරීම
11. මගී මැදිරි 200 ක් පුනරුත්ථාපනය කිරීමේ ව්‍යාපෘතියේ දිගුවක් ලෙස තවත් මැදිරි 100 ක් පුනරුත්ථාපනය කිරීම
12. දකුණු පයාගල - අළුත්ගම දක්වා දුම්රිය මාර්ගය ද්විත්වකරණය කිරීම
13. ආසියානු සංවර්ධන බැංකුවේ මූල්‍ය දායකත්වය යටතේ ක්‍රියාත්මක කරනු ලබන කොළඹ තදාසන්න දුම්රිය සේවය සඳහා විදුලි දුම්රිය සේවා ඇරඹීම.

අභියෝග

ශ්‍රී ලංකා දුම්රිය දෙපාර්තමේන්තුව මුහුණදෙන ප්‍රධානතම අභියෝගය හා ගැටළු අතර ප්‍රවේශපත්‍ර ගාස්තු ප්‍රධාන තැනක් ගනී.
මීට අමතරව පුනරාවර්තන වියදම් ඉහලයාම , සේවක ගැටළු , ප්‍රතිපාදන සීමා වීම් ආදී අභියෝග හා ගැටළු මධ්‍යයේ වුවද දෛනික මගී හා භාණ්ඩ ප්‍රවාහන කටයුතු වල නියැලී සිටී

මූල්‍ය ප්‍රගතිය

2020 වසරේදී ශ්‍රී ලංකා දුම්රිය දෙපාර්තමේන්තුව උපයාගත් ආදායම් හා වියදම් පිළිබඳ තොරතුරු පහත වගුවෙන් දක්වා ඇත.

2020 වසරේ ආදායම් වර්ගීකරණය

#	ආදායම් කාණ්ඩය	ආදායම (රු.මි.) 2020
01	මගී	3,481.53
02	පාර්සල් සහ තැපැල්	89.09
03	භාණ්ඩ හා පශු සම්පත්	364.77
04	වෙනත්	631.24
එකතුව		**4,566.64**

වගු අංක 04

2020 වසරේ වියදම

වියදම් කාණ්ඩය	වියදම රු.මි
පුනරාවර්ථන වියදම	14,617.45
ප්‍රාග්ධන වියදම	34,119.51
එකතුව	**48,736.96**

වගු අංක 05

දුම්රිය ඇණිය

ඉන්දීය ණය ආධාර ක්‍රමය යටතේ ඉන්දියාවෙන් ආනයනය කරන ලද එස් 13 බලවේග කට්ටල් 6 නගරාන්තර දුම්රියන් සඳහා ධාවනයේ යොදවා ඇති අතර, එම් 11 වර්ගයේ එංජින් 10 ම මගී ප්‍රවාහන කටයුතු සඳහා යොදා ගෙන ඇත

මීට අමතරව 2020 වසර අග වන විට උඩරට දුම්රිය මාර්ගය සඳහා චීනයෙන් ආනයනය කරන ලද එස් 14 බලවේග කට්ටල 09 ම උඩරට මාර්ගයේ ධාවන කටයුතු සඳහා යොදවන ලදී.

2020 වර්ෂයේ පැවති කොරෝනා තත්වය හමුවේ වුවද දුම්රිය සේවය සඳහා විශාල කාර්ය භාරයක් දුම්රිය ඇණිය විසින් සපයන ලදී. එසේ වුවද පැවති කොරෝනා තත්වය හේතුවෙන් දුම්රිය ගමන්වාර ප්‍රමාණය සිමා කරන ලදී. ඒතුළ දුම්රිය ඇණියේ සම්පූර්ණ ධාරිතාවය ප්‍රයෝජනයට ගැනීමට නොහැකි විය. 2020 වර්ෂය අවසන් වන විට සේවය සඳහා යොදවා තිබූ සාමාන්‍ය දුම්රිය ඇණිය පහත පරිදි දැක්විය හැකිය.

දුම්රිය ඇණිය

අංකය	වර්ගය	සංඛ්‍යාව
01	දුම්රිය එංජින්	73
02	බලවේග කට්ටල Single Rakes Double Rakes	 39 18
03	මගී මැදිරි මැදිරි බලවේග කට්ටල් මැදිරි	1487 876 611
04	ගැල්	492

වගු අංක 06

මගී මැදිරි සහ දුම්රිය එන්ජින් අලුත්වැඩියාව සහ නඩත්තුව අඛණ්ඩව සිදු කිරීම තුළින් 2020 වර්ෂය තුළ දුම්රිය ඇණිය සඳහා සුළු අලුත්වැඩියාවන් 26,706 ක් හා මහාපරිමාන අලුත්වැඩියාවන් 2,192 නිම කර ඇත. තවද පුනරුත්ථාපනය කරන ලද මගී මැදිරි 23 ක් ද සේවයට එක් කිරීමට හැකි විය.

මීට අමතරව භාවිතයෙන් ඉවත් කරන ලද මගී මැදිරි 200 පුනරුත්ථාපනය කිරීමේ ව්‍යාපෘතිය යටතේ 2020 වසර අවසන් වන විට මගී මැදිරි190 ක් පුනරුත්ථාපන කටයුතු සිදුකර අවසන් කරන ලදී. ඒ අතරින් රුමේනියන් මැදිරි 138 ක් හා එස් 8 බලවේග කට්ටල මැදිරි 52ක් පුනරුත්ථාපනය සිදුකර ධාවන කටයුතු සඳහා ද යොදවා ඇත.

මගී හා භාණ්ඩ ප්‍රවාහනය

2019 වර්ෂයේ මගීන් මිලියන 128.48 ක් දුම්රියෙන් ගමන් කරන ලද අතර 2020 වර්ෂයේදී 65.08 ගමන් කර ඇත. එය 2019 වර්ෂයට සාපේක්ෂව 49.34 % ක අඩු වීමක් දක්වයි. මෙලෙස මගීන් ගේ අඩුවීම සඳහා ප්‍රධාන ලෙසම බලපාන ලද කරුණු වුයේ 2020 වසර පුරාවටම ඇතිවූ කොරෝනා තත්වය මත මාර්තු මස සිට ජුනි මස දක්වා රට වරින් වර වසා තිබීමයි. ඒ තුළ සියළුම දුම්රිය ගමන් වාරයන් අවලංගු කරන ලදී. එමෙන්ම ජූලි , අගෝස්තු සැප්තැම්බර් , ඔක්තෝබර් මාස වල සීමා සහිත තත්වයන් තුළ දුම්රිය ධාවනය සිදුවූ අතර නැවතත් ඔක්තෝබර් නොවැම්බර් දෙසැම්බර් මාසයන් වල වරින් වර රටේ කලාප වශයෙන් තෝරා වැසීම තුළ දුම්රිය ධාවන වාර ප්‍රමාණයන්ද සීමා සහිත තත්වයක් තුළ සිදු කරන ලදී .මෙම තත්වය තුළ 2019 වසරට සාපේක්ෂව 2020 වසර තුළ මගී සංඛ්‍යාව 49.34% ද මගී ආදායම 45.49 % ද මගී කිලෝමීටර් ප්‍රමාණය 45.56% ද සැලකියයුතු අඩුවීමක් පෙන්නුම් කරයි.

ගමන්කළ මගී සංඛ්‍යාව හා මගී ආදායම

වර්ෂය	ගමන්කළ මගීන් සංඛ්‍යාව (මි)	මගී ආදායම රු. (මි)	මගී කි.මී (මි)
2019	128.48	6,386.96	7,309.56
2020	65.08	3,481.53	3,905.55

වගු අංක 07

භාණ්ඩ ආදායම හා ප්‍රවාහනය කරන ලද භාණ්ඩ ප්‍රමාණය

වර්ෂය	භාණ්ඩ ආදායම රු.(මි)	භාණ්ඩ ප්‍රමාණය (ටොන් මි.)	ටොන් කිලෝමීටර් ප්‍රමාණය (මි)
2019	435.02	1.80	115.62
2020	364.77	1.78	114.37

වගු අංක 08

- 2020 වර්ෂයේ භාණ්ඩ ප්‍රවාහන කටයුතු පිළිබඳව සැලකීමේදී භාණ්ඩ ප්‍රවාහන ආදායම 16.14 % ක්ද භාණ්ඩ ටොන් ප්‍රමාණය 4.81 % ක් හා ටොන් කිලෝමීටර් ප්‍රමාණය 1.08 % ප්‍රමාණයක අඩුවීමක් පෙන්නුම් කරයි. කෝවිඩ් තත්වය හමුවේ වුවද තෙල් ප්‍රවාහන කටයුතු අඛණ්ඩව සිදුකිරීම මෙයට ඉවහල් විය.

මෙහෙයුම් දර්ශකය

අංකය	කාර්ය සාධන දර්ශකය	2019	2020
01	දුම්රිය ආදායම (රු.මි.)	7,901.32	3,481.53
04	ගමන් කළ මගී සංඛ්‍යාව (මිලියන)	128.48	65.08
03	මගී කි.මී. ප්‍රමාණය (මිලියන)	7,309.56	3,905.55
04	ප්‍රවාහනය කළ භාණ්ඩ ටොන් ප්‍රමාණය (මිලියන)	1.80	1.78
05	භාණ්ඩ ටොන් කි.මී. (මිලියන)	115.62	114.37

වගු අංක 09

සමස්ථ දුම්රිය ධාවනය

දුම්රිය සේවය	සැලසුම් කළ දුම්රිය සංඛ්‍යාව	ධාවනය වූ දුම්රිය සංඛ්‍යාව
තදාසන්න	50,632	45,623
ප්‍රාදේශීය	21,135	18,895
දුරස්ථ හා නගරාන්තර	15,724	14,779
රේල් බස්	2,911	2,063
i මගී	**90,402**	**81,360**
ii භාණ්ඩ	**6,806**	**4,891**
එකතුව	**97,208**	**86,251**

වගු අංක 10

ඉහත වගු අංක 10හි දැක්වෙන තොරතුරු අනුව 2020 වසර තුළ ධාවනය සඳහා සැලසුම් කළ මගී දුම්රිය සංඛ්‍යාව 90, 402 ක් වූ අතර එයින් 81,360 ක් ධාවනය කර ඇත. එය ප්‍රතිශතයක් ලෙස ගත් විට 89 % කි. මගී හා භාණ්ඩ දුම්රිය ධාවන කටයුතු අඩුවීමට කෝවිඩ් ව්‍යාප්තිය හේතුවෙන් ඇදිරිනීතිය දැමීම හා රට වසාදැමීමත් සමඟ එම තත්වයන් අනුව දුම්රිය ගමන්වාර සීමා කිරීමත් සෘජුවම බලපාන ලදී.

ඉන්ධන භාවිතය

දුම්රිය එංජින් හා බලවේග කට්ටල සඳහා පහත පරිදි ඉන්ධන භාවිතා කර ඇත.

විස්තරය	2019	2020
ඩීසල් ලීටර් මිලියන	33.92	26.32
ඉන්ධන සඳහා වියදම (රු.මි)	4,315.60	3,113.29

වගු අංක 11

2020 වර්ෂයේ ඉන්ධන භාවිතය ලීටර් මිලියන 26.32 ක් වූ අතර ඒ සඳහා රු.මි. 3,113.29 ක වියදමක් දැරීමට සිදු විය. 2020 වර්ෂයට සාපේක්ෂව 2019 වර්ෂයේ භාවිතා කරන ලද ඉන්ධන ලීටර් මිලියන 7.60 ක ප්‍රමාණයේ අඩුවීමක් හඳුනාගත හැකි අතර එයට බලපාන ලද ප්‍රධානතම සාධක වූයේ මෙම වසරේ මාර්තු මස සිට ජුනි මස දක්වා කොරෝනා තත්වය හේතුවෙන් රට වසා තැබීමත් ඒ තුල දුම්රිය ධාවනය නවත්වා තිබීමය. එමෙන්ම ඔක්තෝබර් මස සිට දෙසැම්බර් දක්වා ද දුම්රිය ධාවනය සීමාසහිතව සිදු කරන ලදි.

ස්ථිර මාර්ග පද්ධතිය හා ගොඩනැගිලි

ස්ථිර මාර්ග පද්ධතියේ නඩත්තු කටයුතු හා වැඩිදියුණු කිරීම් අඛණ්ඩව ක්‍රියාත්මක කළ අතර ඒ සඳහා රේල් පීලි මීටර් 39,143.66 ක් ද කොන්ක්‍රීට් සිල්පර 36,739 ක්ද දැව සිල්පර 57,239 ක්ද බැලස්ට් කියුබ් 17,117 ක් ද භාවිතා කෙරිණි.

දුම්රිය මාර්ග නඩත්තුව සඳහා උපයෝගි කර ගත් ද්‍රව්‍ය

යොදා ගත් ද්‍රව්‍ය	ප්‍රමාණය
රේල් පීලි (මීටර්)	39,143.66
දැව සිල්පර	57,239
වානේ සිල්පර	477
කොන්ක්‍රීට් සිල්පර	36,739
බැලස්ට් කියුබ්	17,117

වගු අංක 12

පුත්තලම දුම්රිය මාර්ගයේ කුරණ සිට මීගමුව දක්වා ද්විත්ව දුම්රිය මාර්ගය ඉදි කිරීම් කටයුතු සිදු කරනු ලබන අතර ,මහව ඕමන්ත දුම්රිය මාර්ගය පුනරුත්ථාපනය කිරීමේ කටයුතු ආරම්භ කිරීම, පොල්ගහවෙල සිට කුරුණෑගල දක්වා ද්විත්ව දුම්රිය මාර්ගය මූලික කටයුතු හා මහනුවර - පේරාදෙණිය - කඩුගන්නාව මාර්ගයේ මූලික කටයුතු ද , දකුණු පයාගල සිට අළුත්ගම දක්වා ද්විත්ව දුම්රිය මාර්ගයේ ඉදිකිරීමේ මූලික කටයුතු ක්‍රියාත්මක කරන ලදී. දුම්රිය ස්ථාන ගොඩනැගිලි අලුත්වැඩියාව හා නඩත්තු කටයුතු නිම කිරීම, ඔස්ට්‍රියානු රජයේ ණය ආධාර යටතේ නව කැළණි පාළම ඉදි කිරීමට කැබිනට් අනුමැතිය ලැබී ඇති අතර, එහි මූලික කටයුතු සිදු කරමින් පවතී.
2020 වර්ෂයේදී වේගසීමා ඉවත්කර කාර්යක්ෂම දුම්රිය සේවාවක් පවත්වාගෙන යාම සඳහා කටයුතු කරන ලදී.

අංකය	මාර්ගය	ඉවත් කළ වේග සීමා	
		2019	2020
01	මධ්‍යම දිස්ත්‍රික්කය	40	20
02	පහළ දිස්ත්‍රික්කය	44	14
03	ඉහළ දිස්ත්‍රික්කය	39	8
04	උතුරු දිස්ත්‍රික්කය	10	1
05	නැගෙනහිර දිස්ත්‍රික්කය	80	67
එකතුව		**213**	**110**

වගු අංක 13

2020 වර්ෂයේ වේග සීමා 110 ක් පමණ ඉවත් කිරීමට හැකි වී ඇත . වේග සීමා ඉවත් කිරීම තුළින් ස්ථාවර වේගයක් යටතේ දුම්රියට ගමන් කිරීමට හැකිවීම තුළින් නියමිත වේලාවට දුම්රිය ගමනාන්තය දක්වා ලඟාවීමට හැකියාව ලැබේ. ඒතුළ වඩා කාර්යක්ෂම දුම්රිය ප්‍රවාහන සේවාවක් මගී ජනතාව වෙත ලබා දීමට හැකියාව ලැබේ. 2019 වර්ෂයට සාපේක්ෂව 2020 වර්ෂයේ ඉවත් කරන ලද වේගසීමා ප්‍රමාණයේ 103 ක අඩුවීමක් පෙන්නුම් කරනු ලබයි. 2020 වර්ෂය පුරාම පැවතිනු ලැබූ කොවිඩ් තත්වය හේතුවෙන් මෙම වේගසීමා ඉවත්කිරීමේ තත්වයේ පහල යාමක් හඳුනාගත හැකිය.

සංඥා හා විදුලි සංදේශ පද්ධතිය

ආරක්ෂාකාරී හා කාර්යක්ෂම දුම්රිය සේවාවක් පවත්වා ගැනීම සඳහා දුම්රිය සංඥා පද්ධතියේ ක්‍රියාකාරිත්වය ඉතා වැදගත් වේ. කි.මී 1479.51 වන ශ්‍රී ලංකාවේ දැනට පවතින දුම්රිය මාර්ග පද්ධතිය පුරා පිහිටා ඇති දුම්රිය ස්ථාන 418 වන අතර එම සියළු දුම්රිය ස්ථාන සඳහා පිහිටුවා ඇති සංඥා පද්ධති නිසි ලෙස නඩත්තු කර යථා ක්‍රියාකාරී මට්ටමකින් පවත්වා ගැනීම සංඥා හා විදුලි සංදේශ උප දෙපාර්තමේන්තුවට අයත් ප්‍රධාන කාර්යභාරය වේ. එමෙන්ම මේ වන විට දුම්රිය මාර්ග පද්ධතිය පුරා පිහිටුවා ඇති ක්‍රියාකාරී දුම්රිය හරස් මාර්ග ආරක්ෂණ පද්ධති සංඛ්‍යාව 700 කට අධික වන අතර ඒවාද නිසි ලෙස නඩත්තු කර නිසි ක්‍රියාකාරී මට්ටමක පවත්වා ගැනීමද සිදු කරනු ලැබේ.

සංඥා හා විදුලි සංදේශ පද්ධතියේ මනා නඩත්තු හා නවිකරණ කටයුතු දුම්රිය සේවයේ කාර්යක්ෂමතාවය ඉහළ නැංවීම සඳහා මනා පිටුවහලක් සපයයි. වසර පුරා පැවති කොවිඩ් වසංගත තත්වය හමුවේ වුවද පෙර වසර වල මෙන්ම 2020 වර්ෂය තුළ දී ද සංඥා හා විදුලි සංදේශ පද්ධතියේ ක්‍රියාකාරිත්වය ඉහළ මට්ටමකින් පවත්වා ගැනීම සඳහා සංඥා හා විදුලි උප දෙපාර්තමේන්තුව විශාල කාර්යභාරයක් සිදුකරන ලදී.

තවද , 2020 වසරේදි සංඥා දෙපාර්තමේන්තුව මගින්

1. පොල්ගහවෙල සිට මහව දක්වා පැවති සැමෝෆෝන් සංඥා පද්ධති වෙනුවට නව සංඥා පද්ධතියක් සවි කිරීම
2. පොතුහැර සිට කුරුණෑගල දක්වා 2019 වර්ෂයේදී ආරම්භ කරන ලද නව ස්වංක්‍රීය බ්ලොක් සංඥා ක්‍රමය ස්ථාපිත කිරීම 2020 වර්ෂයේදි සම්පූර්ණ කරන ලදි.
   මේ තුළ එකම දිශාවට දුම්රියක් ධාවනය කරන විට පෙර පැවති විනාඩි 18 ක කාලය මිනිත්තු 5 ක් දක්වා අඩුකිරීමට හැකිවිය.

මහරගම සිට නුගේගොඩ දක්වා පැවති Tablet ක්‍රමය ඉවත්කර නව ස්වයංක්‍රීය බ්ලොක් සංඥා ක්‍රමය ස්ථාපිත කිරීමේ ව්‍යාපෘතිය ක්‍රියාත්මක කරන ලදී. මහරගම දුම්රිය ස්ථානයේ ධාවනාගාරයේ පැවති සංඥා ක්‍රමය වෙනුවට පරිගනක තාක්ෂණය සමඟ සම්බන්ධ වන වඩා කාර්යක්ෂම සංඥා පද්ධතියක් ස්ථාපිත කරන ලදී. මේ සඳහා වැයවූ වියදම රු.මි. 40 ක් පමණ වූ අතර එමගින් රුපියල් මිලියන 300 කට වඩා ඉතිරි කර ගැනිමට දෙපාර්තමේන්තුවට හැකිවිය

එමෙන්ම පුත්තලම් මාර්ගයේ සීදුව හා ප්‍රීමා පැති මාර්ගය සම්බන්ධ කරමින් මාර්ග සංඥා නවිකරණය කිරිම සිදු කරන ලදී. පුහුණු ශ්‍රමිකයන්ගේ හා මුල්‍ය ඌනතාවයන් යටතේ වුවද 2020 වසරේදී ත් කිලෝමීටර් 637 දිග මුළු විදුලි හා ඉලෙක්ට්‍රෝණික පාදක වර්ණ සංඥා පද්ධතිය සහ කිලෝමීටර් 800 ක් දිග යාන්ත්‍රික සංඥා පද්ධතිය සාර්ථකව නඩත්තු කරමින් කාර්යක්ෂම දුම්රිය ධාවනයක් පවත්වාගෙන යන ලදී. එමෙන්ම ක්‍රියාත්මක වෙමින් පවතින ලද දුම්රිය මාර්ග ආරක්ෂණ පද්ධති 200 ස්ථාපිත කිරීමේ ව්‍යාපෘතිය යටතේ ආරක්ෂණ පද්ධති 200 ක් ස්ථාපිත කරන ලදී. ඊට අමතරව නව විදුලි සංඥා ආරක්ෂිත පද්ධති 200 ක් ලබා ගැනිම සඳහා කටයුතු සිදු කරනු ලැබිය.

වාණිජ කටයුතු

දුම්රිය දෙපාර්තමේන්තුවේ ආදායම් කටයුතු ඉහල නැංවීම සඳහා දුම්රිය වාණිජ කටයුතු 2020 වර්ෂයේදී ද ක්‍රියාත්මක කරන ලදී. ඒ අනුව 2020 වර්ෂය තුළ දුම්රිය අදායම් තත්වය වර්ධනය කිරීම සඳහා (මගී හා මගී නොවන) පහත සඳහන් කාර්යයන් ක්‍රියාත්මක කරන ලදී.

දුම්රිය දෙපාර්තමේන්තුවේ වාණිජමය කටයුතු වලදී මහජනතාව සමඟ සෘජුව කටයුතු කරන අතර මහජනතාවගේ ඉල්ලීම් අනුව, පැවති කොරෝනා තත්වය හමුවේද දුම්රිය ධාවන හා මෙහෙයුම් කටයුතු වලට බාධාවක් ඇති නොවන පරිදි දෙපාර්තමේන්තුව සතු සම්පත් උපරිම අයුරින් ප්‍රයෝජනයට ගනිමින් ප්‍රසම්පාදන මාර්ගෝපදේශ සංග්‍රහයේ උපදෙස් පරිදි දෙපාර්තමේන්තු අදායම වැඩිකිරීමට දායක විය.

මීට අමතරව දුම්රිය දෙපාර්තමේන්තුව මගින් විවේක කාමර සහ සංචාරක බංගලාවල ආදායම් තත්වය ඉහල නංවා ගැනීම සහ පාරිභෝගික ආකර්ෂණය උදෙසා ඊට අවශ්‍ය පහසුකම් සපයනු ලැබේ. එමෙන්ම නිවාඩු නිකේතන වලින් කාර්යක්ෂම සේවයක් මහජනතාව වෙනුවෙන් පවත්වාගෙන යාම සඳහා අවශ්‍ය භෞතික සම්පත් ලබාදීම සිදුකරණු ලැබේ. මීට අමතරව දුම්රිය මගීන්ට සිදුවන අනතුරු සඳහා අනතුරේ ස්වභාවය අනුව වන්දි ගෙවීමට ද අවශ්‍ය කටයුතු සිදුකරනු ලැබීය. ඊට අමතරව ,

- මඩකලපුවේ සිට කොළඹ දක්වා දුම්රියෙන් වැලි ප්‍රවාහනය සිදු කිරීම
- චීන වරායේ සිට සීදුව දක්වා ප්‍රීමා පිටි ප්‍රවාහන කටයුතු සිදු කිරීම සඳහා සැළසුම් සකස් කිරීම
- Q Shop අළෙවිසැල් ආරම්භ කිරීමට සැළසුම් කර ඇත.
- වන වාසල සිට පුත්තලම දක්වා කසල ප්‍රවාහනයට සැළසුම් කිරීම
- චීන වරායේ සිට පොළොන්නරුව දක්වාත් කොළඹ සිට පොළොන්නරුව දක්වාත් දුම්රිය මගින් පොහොර ප්‍රවාහන කටයුතු සැළසුම් කිරීම
- නානුඔය සිට කොළඹ දක්වා කෘෂි නිෂ්පාදන දුම්රිය මගින් ප්‍රවාහනය කිරීමට සැළසුම් කිරීම

ආදී කටයුතු 2020 වර්ෂය තුළ සිදු කරන ලදී.

මගී පහසුකම් හා වෙනත් සංවර්ධන කටයුතු

2020 වර්ෂයේදී දුම්රිය ස්ථාන සංවර්ධනය කිරීම මඟින් මගී පහසුකම් ඇති කිරීම සඳහා ක්‍රියාමාර්ග රාශියක් ගත් අතර ඉන් කීපයක් පහත සඳහන් පරිදි දැක්විය හැක.

- ආබාධිත මගීන් සඳහා පහසුකම් සංවර්ධනය කිරීම (රෝද පුටු, ආබාධිත පුද්ගලයින්ට ගමන් කිරීම සඳහා මංතීරු ඉදි කිරීම, වැසිකිලි පහසුකම් ඇති කිරීම, ආබාධිත ප්‍රවේශ මාර්ග ඇති කිරීම)
- දුම්රිය ස්ථාන විවේක කාමර නවීකරණය හා ඒවා මගීන්ට පහසුවෙන් වෙන් කර ගත හැකි වන ක්‍රමවේද සැකසීම
- නව දුම්රිය හා මගී පාළම්,දුම්රිය ස්ථාන වේදිකා ඉස්සීම හා දීර්ඝ කිරීම , දුම්රිය ස්ථාන ගොඩනැගිලි නඩත්තු කටයුතු
- නව දුම්රිය සේවා හඳුන්වා දීම
- නගරාන්තර දුම්රියන්ගෙන් ගමන් කිරීමට ප්‍රවේශපත් වෙන් කරවා ගැනීමට අවශ්‍ය කටයුතු වැඩි දියුණු කිරීම
- සුළු අළෙවිසැල්, කඩ කාමර, රථ ගාල් වැනි අංග ඇති කිරීමෙන් දුම්රිය මගීන්ට අමතර සේවාවන් ලබා දීම
- දුම්රිය මගින් භාණ්ඩ ප්‍රවාහන කටයුතු වැඩි දියුණු කිරීම

ශ්‍රී ලංකා ජර්මන් කාර්මික අභ්‍යාස ආයතනය

ගුණාත්මක කාර්මික ශිල්පීන් බිහි කිරීමේ අරමුණෙන් පවත්වාගෙන යනු ලබන ජර්මන් කාර්මික අභ්‍යාස ආයතනය සිය කාර්යභාරය 2020 වර්ෂයේදී ද අඛණ්ඩව ක්‍රියාත්මක කරන ලදි. පුහුණුව ලබන සිසුන්ගේ ප්‍රායෝගික පරීක්ෂණ පැවැත්වීම සඳහා යටිතල පහසුකම් සැපයීම, ව්‍යෘත්තීය පරීක්ෂණ සඳහා පහසුකම් සැලසීම, ඉංජිනේරු තාක්ෂණ ආයතනයේ පුහුණු වන ආධුනිකයන්ගේ ඇගයීම් කටයුතු සිදු කිරීම, විශ්ව විද්‍යාල සිසුන්ගේ වැඩ බිම් පුහුණු අධීක්ෂණ කටයුතු සිදු කිරීම ආදී කාර්යයන් මෙමඟින් සිදු කොට ඇත.

එමෙන්ම පාසල් හැරගිය සිසුන් සඳහා තෘතියික හා ව්‍යෘත්තිය අධ්‍යාපන කොමිෂන් සභාවේ අනුමැතිය යටතේ ජාතික පුහුණු සම්මතයන්ට අනුව පූර්ණකාලීන පාඨමාලා පවත්වමින් දෙපාර්තමේන්තුවට හා රටට අවශ්‍ය ශ්‍රම බලකායක් බිහිකරන ලදී

මෙම ආයතනය මඟින් කරගෙන යනු ලබන පාඨමාලා ප්‍රධාන වශයෙන් පහත ආකාරයෙන් ක්‍රියාත්මක කරන ලදි. ජාතික වෘත්තීය සුදුසුකම් (National Vocational Qualification) ඇතුළත් පූර්ණකාලීන පාඨමාලා මේ යටතේ පවත්වාගෙන යනු ලබයි.

ශ්‍රී ලංකා ජර්මන් කාර්මික අභ්‍යාස ආයතනය මඟින් 2020 වර්ෂයේදී නව සිසුන් බඳවා ගැනීම සඳහා අයදුම්පත් කැඳවූ අතර, ඒ අතරින් තෝරාගත් පිරිසක් ප්‍රායෝගික පරීක්ෂණ සඳහා කැඳවන ලදී.එමෙන්ම පෙර වසර වල බඳවා ගනු ලැබූ සිසුන්ගේ අවසාන පරීක්ෂණ පමණක් මෙම වසර තුළදී සිදු කරන ලදී. ශ්‍රී ලංකා ජර්මන් කාර්මික අභ්‍යාස ආයතනය මඟින් 2020 වර්ෂයේදී පවත්වා ගෙන යන පාඨමාලා හා පුහුණුව ලබන හා පිටව ගිය සංඛ්‍යාව වගු අංක 14 න් දැක්වේ

2020 වසරේ පවත්වන ලද පාඨමාලාවන් හා පුහුණු වූ සිසුන් සංඛ්‍යාව

අංකය	පාඨමාලාව	පුහුණුව ලබන සංඛ්‍යාව	
		NAITA	NVQ (Leval – 4)
01	ඩීසල් එන්ජින් යාන්ත්‍රික ශිල්පී	20	20
02	යන්ත්‍රකරු	-	-
03	විදුලි ශිල්පී	-	-
04	පෑස්සුම්කරු	-	-
එකතුව		**20**	**20**

වගු අංක 14

2020 වසර තුළ බාහිර ආයතනයන්හි උපාධි හා ඩිප්ලෝමා අපේක්ෂිත සිසුන් සඳහා කර්මන්ත ගත පුහුණුව ලබා දේ. එය අංක 15 වගුවෙන් දැක්වේ.

#	ආයතනය	සිසුන් ගනන
1	කාර්මික විද්‍යාල	06
2	UNIVOTEC	17
3	IET(NDES)	26
4	EUG	05
5	OUSL	01
6	NDT	08
7	SLIIT	03
	එකතුව	58

වගු අංක 15

දුම්රිය ආරක්ෂක සේවය

2020 වර්ෂයේ දි ද මගී ආරක්ෂාව , දුම්රිය ස්ථාන ආරක්ෂා කිරීම ආදී ප්‍රධාන කාර්යයන්හි නියුතු වෙමින් දුම්රිය ආරක්ෂක සේවය තම මෙහෙවර ක්‍රියාත්මක කරනු ලැබීය. එහි ඉටු කරනු ලැබූ කාර්යයන් අතර

- දුම්රිය දෙපාර්තමේන්තුව සතු දේපල හා දුම්රිය මගින්ගේ ආරක්ෂාව හා දුම්රිය කාර්ය මණ්ඩලයේ ආරක්ෂාව තහවුරු කිරීම සඳහා 468 කින් සමන්විත දුම්රිය ආරක්ෂක සේවයේ ප්‍රධානතම කාරය භාරය වේ.

- කොවිඩ් වසංගත තත්වය ව්‍යාප්ත වීමත් සමග දුම්රිය ආරක්ෂක සේවය යුධ හමුදාවේ සහයෝගය ඇතිව සෞඛ්‍යාරක්ෂිත ක්‍රමවේදයකට අනුව දුම්රිය මගින් ප්‍රවාහනය සිදු කරන ලදී

- කෝවිඩ් වසංගත තත්වය හේතුකොටගෙන වසා දමන ලද හා අධික ජනතාවක් ගැවසෙන ලද දුම්රිය ස්ථානවල ආරක්ෂාව තහවුරු කිරීම.

- රැකවරණ රාජකාරීන්හි නිරත වන ආරක්ෂක නිලධාරින්ට පැති අවි නිකුත් කර දුම්රිය වල රාජකාරි යෙදවීමට පියවර ගෙන ඇත.

- දුම්රිය ස්ථාන තුළ මංකොල්ලකෑම් හා සොරකම් දුෂණ සිදුවීම් වලක්වා ගනිමින් මගී ජනතාවගේ ආරක්ෂාව සුරක්ෂිත කිරීම

- 2020 වසර සඳහා අනවසර වෙළඳුන් 66 ක් අත්අඩංගුවට ගෙන අධිකරණ ක්‍රියා මාර්ග ගෙන ඇත.

- දුම්රිය රැකවරණය සඳහා ගිණි අවි සහිතව නිළධාරීන් යෙදවීම

- දුම්රිය අංගන හා කර්මාන්ත ශාලා සඳහා ආරක්ෂාව යෙදවීම

- දුම්රිය මැදිරි , සුන්බුන්, දුම්රිය පීලි හා මාර්ගයෙන් ඉවත් කරන ලද භාවිතයට ගත නොහැකි දැව සිල්පර ටෙන්ඩර් මගින් විකිණීමේදී ආරක්ෂක නිළධාරීන්ගේ අධික්ෂණය යටතේ නිකුත්කිරීම.

- විශේෂ දුම්රිය සඳහා ආරක්ෂාව යෙදවීම

2020 වසරෙහි දුම්රිය ආරක්ෂක සේවය විසින් අත්පත්කර ගත් ප්‍රගතිය පහත වගු අංක 16 මඟින් දැක්වේ.

ක්‍රියාත්මක කළ කාර්යය	**2020**	
	ප්‍රමානය	**දඩමුදල (රු)**
ප්‍ර.නොමැතිව	665	2,032,299.00
ඉහළ පංතිය ගමන් කිරීම	16	53,935.00
භිග බදු	02	554,396.00
අධි බර	22	4,863.00
අලාභහානි අයකර ගැනීම්	71	1,660,114.96
අනවසර වෙළඳුන්	66	83,500.00
උසාවි දඩ	20	20,500.00
දුම්රිය හරස් මාර්ග නඩු	67	223,760.00
එකතුව	**929**	**4,633,367.96**

වගු අංක 16

03 පරිච්ඡේදය

2020 දෙසැම්බර් 31 දිනෙන් අවසන් වූ වසර සඳහා වන සමස්ත මූල්‍ය කාර්ය සාධනය

3.1 මූල්‍ය කාර්ය සාධනය

ඒසිඒ - එෆ්

2020 දෙසැම්බර් 31 දිනෙන් අවසන් කාල සීමාව සඳහා වන
මූල්‍ය කාර්ය සාධන ප්‍රකාශය

අය වැය (2020වර්ෂය)		සටහන	තත්‍ය		
			2020 වර්ෂය	2019 වර්ෂය	
-	**ආදායම් ලැබීම**				
-	ආදායම් බදු	1			
-	දේශීය භාණ්ඩ හා සේවා මත බදු	2			ඒසිඒ-1
5,500,000,000	අන්තර්ජාතික වෙළඳාම මත බදු	3			
5,500,000,000	බදු නොවන ආදායම් හා වෙනත්	4	4,566,646,433	7,901,325,666	
-	**මුළු ආදායම් ලැබීම් (අ)**		**4,566,646,433**	**7,901,325,666**	
	ආදායම් නොවන ලැබීම්				
17,169,604,000	භාණ්ඩාගාර අග්‍රිම		13,675,125,000	13,749,403,000	ඒසිඒ-3
	තැන්පතු		1,905,676,434	2,651,384,875	ඒසිඒ-4
	අත්තිකාරම් ගිණුම්		1,629,706,963	2,329,361,190	ඒසිඒ-5/5(ඒ)
	වෙනත් ලැබීම්		-	-	
17,169,604,000	මුළු ආදායම් නොවන ලැබීම් (ආ)		**17,210,508,397**	**18,730,149,065**	
22,669,604,000	මුළු ආදායම් ලැබීම් සහ ආදායම් නොවන ලැබීම් ඇ = (අ)+(ආ)		**21,777,154,830**	**26,631,474,731**	

අය වැය (2020 වර්ෂය)		සටහන	තක්ෂ		
			2020 වර්ෂය	2019 වර්ෂය	
	අඩුකළා :- වියදම්				
	පුනරාවර්තන වියදම්				
10,455,187,000	වේතන, වැටුප් සහ අනෙකුත් සේවක ප්‍රතිලාභ	**5**	10,421,836,554	9,887,549,759	
4,214,762,000	අනෙකුත් භාණ්ඩ හා සේවා	**6**	4,162,401,399	5,540,688,008	
35,656,000	සහනාධාර, සහනාධාර ප්‍රදාන සහ මාරුකිරීම්	**7**	33,378,223	35,296,835	ඒසිඒ-2(ii)
	පොළී ගෙවීම්	**8**			
	වෙනත් පුනරාවර්තන වියදම්	**9**			
14,705,605,000	**මුළු පුනරාවර්තන වියදම් (ඈ)**		**14,617,616,176**	**15,463,534,602**	
	මූලධන වියදම්				
3,565,901,000	මූලධන වත්කම් පුනරුත්ථාපනය හා වැඩිදියුණු කිරීම්	**10**	3,552,894,982	5,053,043,416	
34,781,320,000	මූලධන වත්කම් අත්පත් කර ගැනීම්	**11**	30,563,559,457	15,338,622,686	
12,000	ප්‍රාග්ධන මාරුකිරීම්	**12**	12,000	649,063	ඒසිඒ-2(ii)
	මූල්‍ය වත්කම් අත්පත් කර ගැනීම	**13**			
3,082,000	හැකියා වර්ධනය	**14**	3,045,385	9,937,107	
	වෙනත් මූලධන වියදම්	**15**			
38,350,315,000	**මුළු මූලධන වියදම් (ඉ)**		**34,119,511,824**	**20,402,252,272**	
	ප්‍රධාන ලෙජර් වියදම් (ඊ)		**3,708,199,750**	**5,470,806,756**	
	තැන්පතු ගෙවීම්		**1,900,705,747**	**2,674,925,328**	ඒසිඒ-4
	අත්තිකාරම් ගෙවීම්		**1,807,494,003**	**2,795,881,428**	ඒසිඒ-5/5(ඒ)
53,055,920,000	**මුළු වියදම් උ = (ඇ+ඉ+ඊ)**		**52,445,327,750**	**41,336,593,630**	
(30,386,316,000)	**2019 දෙසැම්බර් 31 දිනට අග්‍රිම ශේෂය ඌ = (ඇ-උ)**		**(30,668,172,920)**	**(14,705,118,899)**	

3.2 මූල්‍ය තත්වය පිළිබඳ ප්‍රකාශය

ඒසීඒ - පී

2020 දෙසැම්බර් 31 දිනට
මූල්‍ය තත්වය පිළිබඳ ප්‍රකාශනය

	සටහන	තත්‍ය	
		2020 වර්ෂය රු	2019 වර්ෂය රු
මූල්‍ය නොවන වත්කම්			
දේපළ, පිරියත හා උපකරණ	ඒසීඒ-6	245,322,655,012	214,788,832,515
මූල්‍ය වත්කම්			
අත්තිකාරම් ගිණුම්	ඒසීඒ-5/5(ඒ)	8,932,460,581	8,750,495,736
මුදල් හා මුදල් සමාන දෑ	ඒසීඒ-3	1,804	2,756,091
මුළු වත්කම්		**254,255,117,397**	**223,542,084,342**
ශුද්ධ වත්කම් / ස්කන්ධය			
ශුද්ධ වත්කම්		8,465,930,393	8,288,936,234
දේපළ පිරියත හා උපකරණ සංචිතය		245,322,655,012	214,788,832,515
කුලී හා වැඩ අත්තිකාරම් සංචිතය	ඒසීඒ-5(බී)		
ජංගම වගකීම්			
තැන්පතු ගිණුම්	ඒසීඒ-4	466,530,188	461,559,502
අග්‍රිම ශේෂය	ඒසීඒ-3	1,804	2,756,091
මුළු වගකීම්		**254,255,117,397**	**223,542,084,342**

පිටු අංක 20 සිට 22 දක්වා දක්වා දැක්වෙන ඉහත ඒසීඒ 1 සිට ඒසීඒ 6 දක්වා වූ ආකෘති පත්‍රවලින් ඉදිරිපත් කෙරෙන ගිණුම් තොරතුරු සහ සටහන් පිටු අංක 24 සිට 27 දක්වා ඇතුළත් ගිණුම් සටහන් විස්තර ද මෙම අවසන් ගිණුමෙහිම අන්තර්ගත කොටස් වේ. මෙම මූල්‍ය ප්‍රකාශයන්හි සටහන් මඟින් හෙළිදරව් කර ඇති පරිදි වඩාත් සුදුසු ගිණුම්කරණ ප්‍රතිපත්ති භාවිතා කර ඇත. ඉහත අවසන් ගිණුමෙහි සඳහන් සංඛ්‍යා, ඊට අදාළ ගිණුම් සටහන් හා අනෙකුත් ගිණුම් තොරතුරු භාණ්ඩාගාර ගිණුම් පොත් සමඟ සැසඳීම් කර ඇති බවටත් ඒවා නිවැරදි බවටත් මෙයින් සහතික කරමු.

.....	.....	.....
ප්‍රධාන ගණන් දීමේ නිළධාරී	ගණන් දීමේ නිළධාරී	ප්‍රධාන මූල්‍ය නිළධාරී/
නම - එම්.එම්.පී.කේ මායාදුන්නෙ	නම - ඩබ්. ඒ. ඩී. එස් ගුණසිංහ	නම - පී. ඩී. ආර්. එම් දිවාමනී
තනතුර- ලේකම්	තනතුර- දුම්රිය සාමාන්‍යාධිකාරී	තනතුර - ප්‍රධාන මූල්‍ය නිළධාරී
දිනය-2023.04.28	දිනය-2023.04.28	දිනය -2023.04.28
එම්. එම්. පී. කේ. මායාදුන්නෙ ලේකම් ප්‍රවාහන හා මහාමාර්ග අමාත්‍යාංශය 7 වෙනි මහල, සෙත්සිරිපාය (අදියර II) බත්තරමුල්ල	ඩබ්ලිව්.ඒ.ඩී.එස්. ගුණසිංහ දුම්රිය සාමාන්‍යාධිකාරී ශ්‍රී ලංකා දුම්රිය දෙපාර්තමේන්තුව කොළඹ 10.	පී. ඩී. ආර්. එම්. දිවාමනී ප්‍රධාන මූල්‍ය නිලධාරී ප්‍රධාන දුම්රිය ගණකාධිකාරී කාර්යාලය කොළඹ - 10

3.3 මුදල් ප්‍රවාහ පිළිබඳ ප්‍රකාශය

ඒසිඒ - සී

2020 දෙසැම්බර් 31 දිනෙන් අවසන් වන කාල වර්ෂය සඳහා වන මුදල් ප්‍රවාහ පිළිබඳ ප්‍රකාශය

	තක්සා	
	2020 වර්ෂය රු	2019 වර්ෂය රු
මෙහෙයුම් ක්‍රියාකාරකම්වලින් ජනිත වූ මුදල් ප්‍රවාහයන්		
මුලු බදු ලැබීම්		
ගාස්තු, අධිභාර, දඩමුදල් සහ බලපත්‍ර	4,086,276,665	7,003,591,048
ලාභ		
ආදායම් නොවන ලැබීම්		
භාණ්ඩාගාරයෙන් ලැබුණු අග්‍රිම	13,675,125,000	13,749,403,000
ගබඩා අත්තිකාරම් ගිණුමේ ලැබීම්	486,085	4,765,785
ර.නි.අ.ගිණුමේ ලැබීම්	6,353,649	10,885,507
තැන්පත් ගිණුම් වල ලැබීම්	320,930,843	788,105,473
මෙහෙයුම් ක්‍රියාකාරකම්වලින් ජනිත වූ මුදල් ප්‍රවාහය (අ)	**18,089,172,242**	**21,556,750,813**
අඩුකළා : මුදල් වැය කිරීම්		
පුද්ගල පඩිනඩි හා මෙහෙයුම් වියදම්	12,199,377,987	10,572,723,544
තැන්පත් ගිණුම් වලට අදාල ගෙවීම්	155,334,913	773,711,875
වෙනත් පුනරාවර්තන වැය	847,842,582	914,935,884
වෙනත් දෙපාර්තමේන්තු සඳහා පුනරාවර්තන හා මූලධන වැය	1,215,597	8,337,069
මූලධන නඩත්තු වැය	1,242,433,088	1,510,046,203
ගබඩා අත්තිකාරම් ගිණුමේ ගෙවීම්	1,414,752,085	1,912,349,332
ආදායමින් ආපසු ගෙවීම්	9,887,425	10,796,304
මූල්‍ය පිරිවැය - භාණ්ඩාගාරයට පියවන ලද අග්‍රිම	1,804	1,001
පෙර වර්ෂය වෙනුවෙන් භාණ්ඩාගාරයට පියවන ලද අග්‍රිම	2,756,091	2,244,010
මෙහෙයුම් ක්‍රියාකාරකම් සඳහා වැය කරන ලද මුදල් ප්‍රවාහය (ආ)	**15,873,601,572**	**15,705,145,222**
මෙහෙයුම් ක්‍රියාකාරකම්වලින් ජනිත වූ ශුද්ධ මුදල් ප්‍රවාහය (ඇ)=(අ)-(ආ)	**2,215,570,670**	**5,851,605,591**
ආයෝජන ක්‍රියාකාරකම්වලින් ජනිත වූ මුදල් ප්‍රවාහයන්		
පොළී	-	-
ලාභාංශ	-	-
හිමිකම් ඉවත්වීමේ ප්‍රතිපාදන හා භෞතික වත්කම් විකිණීම	-	-
උපණය අයකර ගැනීම්	-	-
ආයෝජන ක්‍රියාකාරකම්වලින් ජනිත වූ මුදල් ප්‍රවාහය (ඇ)	-	-

	තක්ෂ	
	2020 වර්ෂය රු	2019 වර්ෂය රු
අඩුකළා : මුදල් වැය කිරීම්		
භෞතික වත්කම් ඉදිකිරීම් හෝ මිලදී ගැනීම් හා වෙනත් ආයෝජන අත්කරගැනීම්	2,007,288,540	3,220,460,104
ර.නි.අ.ගිණුමට අදාල ගෙවීම්	205,526,039	370,650,788
ආයෝජන ක්‍රියාකාරකම් සඳහා වැය කරන ලද මුළු මුදල් ප්‍රවාහය (ඉ)	**2,212,814,579**	**3,591,110,892**
ආයෝජන ක්‍රියාකාරකම්වලින් ජනිත වූ ශුද්ධ මුදල් ප්‍රවාහය (ඊ)=(ඇ)-(ඉ)	**(2,212,814,579)**	**(3,591,110,892)**
මෙහෙයුම් හා ආයෝජන ක්‍රියාකාරකම්වලින් ජනිත වූ ශුද්ධ මුදල්ප්‍රවාහය (උ)=(ඇ) + (ඊ)	**2,756,091**	**2,260,494,699**
මූල්‍ය ක්‍රියාකාරකම්වලින් ජනිත වූ මුදල් ප්‍රවාහයන්		
දේශීය ණය ගැනීම්	-	-
විදේශීය ණය ගැනීම්	-	-
ප්‍රදානයන් ලැබීම්	-	-
මූල්‍ය ක්‍රියාකාරකම්වලින් ජනිත වූ මුළු මුදල් ප්‍රවාහය (ඌ)	**-**	**-**
අඩුකළා : මුදල් වැය කිරීම්		
දේශීය ණය ආපසු ගෙවීම්	-	-
විදේශීය ණය ආපසු ගෙවීම්	-	-
තැන්පත් ගිණුම් හා අනෙකුත් වගකීම්වල වෙනස්වීම්	-	-
මූල්‍ය ක්‍රියාකාරකම් සඳහා වැය කරන ලද මුළු මුදල් ප්‍රවාහය (එ)	**-**	**-**
මූල්‍ය ක්‍රියාකාරකම්වලින් ජනිත වූ මුදල් ප්‍රවාහය (ඒ)=(ඌ)-(එ)	**-**	**-**
මුදල්වල ශුද්ධ වෙනස්වීම් (ඔ) = (උ) -(ඒ)	**2,756,091**	**2,260,494,699**
ජනවාරි 01 දිනට ආරම්භක මුදල් ශේෂය	**-**	**-**
දෙසැම්බර් 31 දිනට අවසාන මුදල් ශේෂය	**-**	**-**

3.4 මූල්‍ය ප්‍රකාශ සටහන

3.5 ආදායම් එකතු කිරීමේ කාර්ය සාධනය

රු.000

ආදායම් කේතය	ආදායම් කේතයේ විස්තරය	ආදායම් ඇස්තමේන්තුව		එකතු කරන ලද ආදායම	
		මුල් ඇස්තමේන්තුව	අවසන් ඇස්තමේන්තුව	ප්‍රමාණය (රු.)	අවසාන ආදායම් ඇස්තමේන්තුවේ % ලෙස
2001.01.00	දුම්රිය	5,500,000	5,000,000	4,566,646	91%

3.6 වෙන් කරන ලද ප්‍රතිපාදන උපයෝගී කර ගැනීමේ කාර්ය සාධනය

රු. 000

ප්‍රතිපාදන වර්ගය	වෙන් කරන ලද ප්‍රතිපාදන		තත්‍ය වියදම	උපයෝගී කර ගනු ලැබූ ප්‍රතිපාදන, අවසන් කරන ලද අවසාන ප්‍රතිපාදන ප්‍රමාණයේ % ලෙස
	මුල් ප්‍රතිපාදනය	අවසාන ප්‍රතිපාදනය		
පුනරාවර්තන	15,117,030	14,705,605	14,617,616	99%
මූලධන	34,331,790	38,350,315	34,119,512	89%

3.7 මු.රෙ. 208 ප්‍රකාරව , වෙනත් අමාත්‍යාංශ / දෙපාර්තමේන්තු වල නියෝජිතයෙක් ලෙස මෙම දෙපාර්තමේන්තුවට / දිස්ත්‍රික් ලේකම් කාර්යාලයට / පළාත් සභාවට ප්‍රදානය කරන ලද ප්‍රතිපාදන

රු. 000

අනු අංකය	ප්‍රතිපාදන ලද අමාත්‍යාංශය/දෙපාර්තමේන්තුව	ප්‍රතිපාදනයේ අරමුණ	ප්‍රතිපාදන		තත්‍ය වියදම	උපයෝගී කර ගන්නා ලද ප්‍රතිපාදන, ලබා දුන් අවසාන ප්‍රතිපාදනයේ % ලෙස
			ප්‍රතිපාදන	අවසාන ප්‍රතිපාදන		
		අදාල නැත				

3.8 මූල්‍ය නොවන වත්කම් වාර්තා කිරීමේ කාර්ය සාධනය

රු. 000

වත්කම් කේතය	කේත විස්තරය	2020.12.31 දිනට භාණ්ඩ සමීක්ෂණය වාර්තාව අනුව ශේෂය	2020.12.31 දිනට මූල්‍ය තත්ත්ව වාර්තාව අනුව ශේෂය	ඉදිරියේදී ගිණුම්කරණයට නියමිත	ප්‍රගතිය % ලෙස වාර්තා කිරීම
9151	ගොඩනැඟිලි හා ව්‍යුහයන්	152,506,147	152,506,147	-	100%
9152	යන්ත්‍රෝපකරණ	92,756,517	92,756,517	-	100%
9153	ඉඩම්	-	-	-	
9154	අස්පෘෂ්‍ය වත්කම්	-	-	-	
9155	ජීව විද්‍යාත්මක වත්කම්	-	-	-	
9160	කෙරීගෙන යන වැඩ	-	-	-	
9180	බදු දෙන ලද වත්කම්	-	-	-	

3.9 විගණකාධිපති වරයාගේ වාර්තාව

**පාර්ලිමේන්තුවට ඉදිරිපත් කිරීමේදී , විගණකාධිපතිවරයා විසින් නිකුත් කරන ලද අවසාන විගණන වාර්තාව ඇමුණුම් 01 මගින් දැක්වේ

04 පරිච්ඡේදය

කාර්ය සාධනය දර්ශක

4.1ආයතනයේ කාර්යසාධන දර්ශක (ක්‍රියාකාරී සැලැස්ම මත පදනම්ව)

විශේෂිත දර්ශක	අපේක්ෂිත නිමැවුමේ ප්‍රතිශතයක් (%) ලෙස තත්‍ය නිමැවුම		
	100% - 90%	75% - 89%	50% - 74%
දිනකට ක්‍රියාත්මක වනු ලබන මගී දුම්රිය සංඛ්‍යාව		√	
දිනකට ක්‍රියාත්මක වනු ලබන භාණ්ඩ දුම්රිය සංඛ්‍යාව		√	
ප්‍රධාන දුම්රිය ව්‍යාපෘති සංඛ්‍යාව		√	
ඉදිකරන ලද දුම්රිය මාර්ග (දිග කි.මී)		√	

05 පරිච්ඡේදය

තිරසාර සංවර්ධන අරමුණු(SDG) සපුරා ගැනීමේ කාර්ය සාධනය

5.1 හඳුනා ගන්නා ලද අදාල තිරසාර සංවර්ධන අරමුණු

ඉලක්ක / අරමුණු	ඉලක්ක	ජයග්‍රහන දර්ශකය	අපේක්ෂිත නිමැවුමේ ප්‍රතිශතයක් (%) ලෙස තත්‍ය නිමැවුම		
			100% - 90%	75% - 89%	50% - 74%
කර්මාන්ත නවෝත්පාදන හා යටිතල පහසුකම්	2030 වර්ෂය වන විට දුම්රිය මාර්ග ජාලයේ අත්‍යාවශ්‍ය මාර්ග ඉදිකිරීම් හා තිබෙන දුම්රිය මාර්ග පුනරුත්ථාපනය කිරීම් හා නව සංඥා පද්ධතියක් ස්ථාපිත කරමින් කාර්යක්ෂම දුම්රිය සේවාවක් ලබාදීම සඳහා යටිතල පහසුකම් සංවර්ධනය කිරීම තවද මගී හා භාණ්ඩ ප්‍රවාහනයට අවශ්‍ය එංජින් බලවේග කට්ටල දුම්රිය මැදිරි හා භාණ්ඩ ප්‍රවාහන වැගන් අළුතින් එකතු කිරීමෙන් හා පුනරුත්ථාපනය කිරීමෙන් සුවපහසු , කාර්යක්ෂම , ආරක්ෂිත මගී හා භාණ්ඩ ප්‍රවාහන සේවාවක් සැපයීම සඳහා කටයුතු කිරීම	1. භාණ්ඩ ප්‍රවාහන දුම්රිය සංඛ්‍යාව 2. දිනකට ක්‍රියාත්මක වන දුම්රිය සංඛ්‍යාව 3. ප්‍රධාන දුම්රිය ව්‍යාපෘති සංඛ්‍යාව 4. ඉදිකල දුම්රිය මාර්ග (දිග. කි.මී)		√	
				√	
				√	
				√	

2020 වසර තුළ පැවති කොරෝනා තත්වය හේතුවෙන් අපේක්ෂිත ඉලක්ක සපුරා ගැනීමට නොහැකි විය

5.2 තිරසාර සංවර්ධන ඉලක්ක සපුරා ගැනීමේදී ජයග්‍රහණ හා අභියෝග

ශ්‍රී ලංකා දුම්රිය දෙපාර්තමේන්තුව මගින් වසර 2030 දි දුම්රිය සේවයේ ප්‍රමාණාත්මක භාවය හා ගුණාත්මක භාවය උපරිම අයුරින් මගී ජනතාවට ලබාදීම සඳහා සාධනීය පියවර රාශියක් ආරම්භ කිරීම.

එමෙන්ම , පුත්තලම මාර්ගයේ කටුනායක සිට කුරණ දක්වා ද්විත්ව මාර්ගය ඉදිකිරීම් කටයුතු සිදුකරනු ලැබූ අතර මහව සිට ඕමන්ත දක්වා දුම්රිය මාර්ගයේ පුනරුත්ථාපනය කිරීමේ කටයුතු ආරම්භ කර ඇත.තවද පොල්ගහවෙල සිට කුරුණෑගල දක්වා , කුරුණෑගල සිට මහව දක්වා ද්විත්ව දුම්රිය මාර්ගය ඉදිකිරීමේ කටයුතු සැළසුම් කර ඇත. මීට අමතරව දකුණු පයාගල සිට අළුත්ගම දක්වා ද්විත්ව දුම්රිය මාර්ගයේ වැඩ ආරම්භකර ඇති අතර කැළණි වැලි මාර්ගයේද නවීකරණ කටයුතු සිදු කරමින් පවතී.

එමෙන්ම මූලික අදියරේදී තෝරාගත් දුම්රිය ස්ථානවල සූර්යකෝෂ සවිකර විදුලි බල උත්පාදනයටත් , ඉන්පසුව සියළුම දුම්රිය ස්ථානවල සූර්යකෝෂ සවිකර ඉන් ජනිත වනු ලබන විදුලිය ජාතික විදුලි බල පද්ධතියට ලබාදීමටත් කටයුතු කරමින් සිටී. පරිසර හිතකාමී ප්‍රවාහන කටයුතු ක්‍රියාත්මක කරමින් අනාගතයට හිතකර පරිසරයක් උරුම කර දිම සඳහා දුම්රිය දෙපාර්තමේන්තුව කටයුතු කරමින් සිටී. ඒ සඳහා අවම වශයෙන් පරිසරයට කාබන් ඩයොක්සයිඩ් පිටවන බලවේග කට්ටල හා දුම්රිය එන්ජින් ආනයනය කර ප්‍රවාහනය සඳහා යොදවා ඇත. පානදුර සිට වේයන්ගොඩ දක්වා විදුලි දුම්රිය හදුන්වා දි පරිසරයේ ගුණාත්මක භාවය මෙන්ම මගී පහසුකම් ප්‍රවර්ධනය කිරිම තිරසාර සංවර්ධන අරමුණු කරා දුම්රිය දෙපාර්තමේන්තුව ගමන් කිරීමේදී මූලික අරමුණක් වේ. තවද නව ප්‍රවේශපත්‍ර ක්‍රමයක් ස්ථාපිත කිරීමේ ක්‍රමවේදයන් සකසමින් සිටී.

එමෙන්ම උඩරට මාර්ගය , උතුරු දුම්රිය මාර්ගය සඳහා සංචාරක කර්මාන්තය මූලික කරගත් දුම්රිය සේවා හදුන්වාදීම හා මාර්ග තදබදයට විසදුමක් ලෙස කන්ටේනර් හා තෙල් ප්‍රවාහන කටයුතු කිරීම සඳහා මූලික වැඩ කටයුතු ආරම්භ කරමින් ඇත.

දුම්රිය සංවර්ධන ව්‍යාපෘති ක්‍රියාත්මක කිරිමේදි දුම්රිය දෙපාර්තමේන්තුව විසින් අභියෝගයන් රාශියකට මුහුණ දෙනු ලබයි. පහත සඳහන් පරිදි එම අභියෝගයන් සාරාංශ ගත කළ හැකිය.

1. විශාල දුම්රිය සංවර්ධන ව්‍යාපෘති සඳහා මූල්‍ය පහසුකම් සීමා කිරීම
2. දුම්රිය රක්ෂිතයන් තුළ අනවසර පදිංචිකරුවන් සිටීම
3. විශාල වෘත්තීය සමිති ගනනාවක් හා වැඩවර්ජන පැවතීම
4. කාර්යමණ්ඩල ගැටළු
5. දුම්රිය රක්ෂිත සම්බන්ධ ගැටළු
6. පර්යේෂණ හා සංවර්ධන කටයුතු සීමා වීම

2020 වර්ෂයේ පැවති කෝවිඩ් තත්වය හේතුවෙන් දුම්රිය දෙපාර්තමේන්තුවේ මෙහෙයුම් කටයුතු , සංවර්ධන කටයුතු , යටිතල පහසුකම් සංවර්ධය ආදි අපේක්ෂිත ඉලක්ක සම්පූර්ණ කර ගැනීමට නොහැකි විය

06 පරිච්ඡේදය

මානව සම්පත් පැතිකඩ

6.1 සේවක සංඛ්‍යා කළමනාකරණය

	අනුමත සේවක සංඛ්‍යාව	පවතින සේවක සංඛ්‍යාව	ඇබෑර්තු / අතිරික්ත
ජ්‍යෙෂ්ඨ	212	143	69
තෘතීය	415	75	340
ද්විතීක	11,253	5,802	5,451
ප්‍රාථමික	8,601	6,963	1,638

6.2 ආයතනයේ කාර්ය සාධනය උදෙසා මානව සම්පත් භිගය

ශ්‍රී ලංකා දුම්රිය දෙපාර්තමේන්තුවේ මෙහෙවර හා දැක්ම සාක්ෂාත් කර ගැනීම උදෙසා නියමිත පටිපාටිගත කාර්ය මණ්ඩලයක් සිටීම අත්‍යාවශ්‍ය කරුණක් වනු ලබන පුරප්පාඩු වූ කාර්ය මණ්ඩලයක් තුළින් අපේක්ෂිත ඉලක්ක සාධනය කර ගත නොහැකි වේ.

6.3 මානව සම්පත් සංවර්ධනය

වැඩසටහනේ නම	පුහුණු කරන ලද සේවක සංඛ්‍යාව	වැඩසටහනේ කාල සීමාව	සමස්ථ ආයෝජනය		වැඩසටහනේ ස්වභාවය(දේශීය / විදේශීය)	නිමාව / ලබාගත් දැනුම*
			දේශීය	විදේශීය		

2020 වසර තුළ පැවති කොරෝනා තත්වය හේතුවෙන් කිසිදු පුහුණු වැඩසටහනක් නොපවත්වන ලදී

❖ ආයතනයේ කාර්ය සාධනය උදෙසා පුහුණු වැඩසටහන්වල දායකත්වය

මෙම දෙපාර්තමේන්තුව යටතේ සේවය කරනු ලබන සේවක මහතුන් සඳහා මනා පුහුණු වැඩසටහන් ලබාදීම තුළින් අඩු පිරිවැයක් යටතේ උපරිම කාර්යක්ෂම හා ඵලදායී සේවාවක් ලබා ගැනීමට හැකියාව ලැබේ.

07 පරිච්ඡේදය

අනුකූලතා වාර්තාව

අංකය	අදාල කර ගත යුතු අවශ්‍යතාවය	අනුකූලතා තත්ත්වය (අනුකූල වේ./අනුකූල නොවේ)	අනුකූල නොවේ නම් ඒ සඳහා කෙටි පැහැදිලි කිරීම	අනුකූල නොවීම අනාගතයේදී වළක්වා ගැනීමට යෝජනා කරන නිරවද්‍ය තීරණ/ක්‍රියා මාර්ග
1	**පහත සඳහන් මූල්‍ය ප්‍රකාශ/ගිණුම් නියමිත දිනට ඉදිරිපත් කොට තිබේ**			
1.1	වාර්ෂික මූල්‍ය ප්‍රකාශ	අනුකූල වේ.		
1.2	රජයේ නිලධාරීන්ගේ අත්තිකාරම් ගිණුම	අනුකූල වේ.		
1.3	ව්‍යාපාර හා නිෂ්පාදන අත්තිකාරම් ගිණුම් (වාණිජ අත්තිකාරම් ගිණුම)	අදාල නැත		
1.4	ගබඩා අත්තිකාරම් ගිණුම	අනුකූල වේ.		
1.5	විශේෂ අත්තිකාරම් ගිණුම්	අදාල නැත		
1.6	වෙනත්			
2	**පොත්පත් හා ලේඛන නඩත්තු කිරීම (මු.රෙ. 445)**			
2.1	රාජ්‍ය පරිපාලන චක්‍රලේඛ 267/2018 අනුව ස්ථාවර වත්කම් ලේඛනය යාවත්කාලීන කර පවත්වා ගෙන යාම	අනුකූල වේ.		
2.2	පුද්ගල පඩිනඩි ලේඛන/පුද්ගල පඩිනඩි කාඩ්පත් යාවත්කාලීන කර පවත්වා ගෙන යාම	අනුකූල වේ		
2.3	විගණන විමසුම් ලේඛනය යාවත්කාලීන කර පවත්වා ගෙන යාම	අනුකූල වේ		
2.4	අභ්‍යන්තර විගණන වාර්තා ලේඛනය යාවත්කාලීන කර පවත්වා ගෙන යාම	අනුකූල වේ		
2.5	සියලුම මාසික ගිණුම් සාරාංශ (සිගාස්) පිළියෙල කර නියමිත දිනට මහා භාණ්ඩාගාරයට ඉදිරිපත් කිරීම	අනුකූල වේ.		
2.6	චෙක්පත් හා මුදල් ඇණවුම් ලේඛනය යාවත්කාලීන කර පවත්වා ගෙන යාම	අනුකූල වේ.		
2.7	ඉන්වෙන්ට්‍රි ලේඛනය යවත්කාලීන කර පවත්වා ගෙන යාම	අනුකූල වේ.		
2.8	තොග ලේඛනය යවත්කාලීන කර පවත්වා ගෙන යාම	අනුකූල වේ.		
2.9	හානි පාඩු ලේඛනය යවත්කාලීන කර පවත්වා ගෙන යාම	අනුකූල වේ.		
2.10	බැරකම් ලේඛනය යවත්කාලීන කර පවත්වා ගෙන යාම	අනුකූල වේ.		
2.11	උප පත්‍රිකා පොත් (ජීඒ-එන් 20) ලේඛනය යවත්කාලීන කර පවත්වා ගෙන යාම	අනුකූල වේ.		

අංකය	අදාල කර ගත යුතු අවශ්‍යතාවය	අනුකූලතා තත්ත්වය (අනුකූල වේ./අනුකූල නොවේ)	අනුකූල නොවේ නම් ඒ සඳහා කෙටි පැහැදිලි කිරීම	අනුකූල නොවීම අනාගතයේදී වළක්වා ගැනීමට යෝජනා කරන නිරවද්‍ය තීරණ/ක්‍රියා මාර්ග
3	**මූල්‍ය පාලනය සඳහා කාර්යයන් අභිනියෝජනය කිරීම (මූ.රෙ. 135)**			
3.1	මූල්‍ය බලතල ආයතනය තුල බලතල පවරා තිබීම	අනුකූල වේ.		
3.2	මූල්‍ය බලතල පවරා දීම පිළිබඳ අයතනය තුල දැනුවත් කිරීම	අනුකූල වේ.		
3.3	සෑම ගනුදෙනුවක්ම නිලධාරීන් දෙදෙනෙකු හෝ ඊට වැඩි සංඛ්‍යාවක් හරහා අනුමත වන පරිදි බලතල පවරා දී තිබීම	අනුකූල වේ.		
3.4	2014.05.11 දිනැති අංක 171/2004 දරණ රාජ්‍ය ගිණුම් චක්‍රලේඛය අනුව රජයේ පඩිපත් මෘදුකාංග පැකේජය භාවිතා කිරීමේදී ගණකාධිකාරීවරුන්ගේ පාලනයට යටත්ව කටයුතු කිරීම	අනුකූල වේ..		
4	**වාර්ෂික සැළසුම් සකස් කිරීම**			
4.1	වාර්ෂික ක්‍රියාකාරී සැලැස්ම සකස් කිරීම	අනුකූල වේ.		
4.2	වාර්ෂික ප්‍රසම්පාදන සැලැස්ම සකස් කිරීම	අනුකූල වේ.		
4.3	වාර්ෂික අභ්‍යන්තර විගණන සැලැස්ම සකස් කිරීම	අනුකූල වේ.		
4.4	වාර්ෂික ඇස්තමේන්තුව සකස් කොට ජාතික අයවැය දෙපාර්තමේන්තුවට නියමිත දිනට ඉදිරිපත් කිරීම	අනුකූල වේ		
4.5	වාර්ෂික මුදල් ප්‍රවාහ ප්‍රකාශය නියමිත දිනට භාණ්ඩාගාර මෙහෙයුම් දෙපාර්තමේන්තුවට ඉදිරිපත් කර තිබීම	අනුකූල වේ.		
5	**විගණන විමසුම්**			
5.1	විගණකාධිපති වරයා විසින් නියම කොට ඇති දිනට , සියළුම විගණන විමසුම් වලට පිළිතුරු ලබාදීම	අනුකූල වේ.		
6	**අභ්‍යන්තර විගණනය**			
6.1	මූ.රෙ 134(2) DMA/1-2019අනුව , වසර ආරම්භයේදී විගණකාධිපතිවරයා සමග සාකච්ඡා කිරීමෙන් අනතුරුව , අභ්‍යන්තර විගනණ සැළසුම් සකස් කිරීම	අනුකූල වේ.		
6.2	සෑම අභ්‍යන්තර විගනන වාර්තාවකටම මාසයක කාලයක් ඇතුලත පිළිතුරු සපයා තිබීම	අනුකූල නො වේ.	මසක් ඇතුලත පිළිතුරු ඉදිරිපත් නොවන අවස්ථා පවතී	විගණන හා කළමනාකරණ කමිටු රැස්වීමේදී දැනුවත් කිරීම

අංකය	අදාල කර ගත යුතු අවශ්‍යතාවය	අනුකූලතා තත්ත්වය (අනුකූල වේ./අනුකූල නොවේ)	අනුකූල නොවේ නම් ඒ සඳහා කෙටි පැහැදිලි කිරීම	අනුකූල නොවීම අනාගතයේදී වළක්වා ගැනීමට යෝජනා කරන නිරවද්‍ය තීරණ/ක්‍රියා මාර්ග
6.3	2018 අංක 19 දරන ජාතික විගණන පනතේ 40(4) උප වගන්ති ප්‍රකාරව , සියළුම අභ්‍යන්තර විගනන වාර්තාවල පිටපත් කළමනාකරණ විගණන දෙපාර්තමේන්තුවට ඉදිරිපත් කිරීම	අනුකූල වේ.		
6.4	මුදල් රෙගුලාසි 134(3) ප්‍රකාරව, සියළුම අභයන්තර විගණන වාර්තා පිටපත් විගනකාධිපතිවරයාට ඉදිරිපත් කිරීම	අනුකූල වේ.		
7	**විගණන හා කළමනාකරණ කමිටු**			
7.1	DMA චක්‍රලේඛ 1-2019 අනුව . අවම වශයෙන් විගනණ හා කළමනාකරණ කමිටු 04 ක් වත් අදාල වර්ෂය තුළ පවත්වාගෙන තිබීම	අනුකූල වේ.		
8	**වත්කම් කලමනාකරණය**			
8.1	අංක 01/2017 දරන වත්කම් කලමනාකරණ චක්‍රලේකයේ 07 පරිච්ඡේදය අනුව වත්කම් මිලදී ගැනීම් හා අපහරණ කිරීම් පිළිබඳ තොරතුරු කොම්ප්ට්‍රෝලර් ජනරාල් කාර්යාලය වෙත ඉදිරිපත් කර තිබීම	අනුකූල වේ.		
8.2	ඉහත සඳහන් චක්‍රලේඛයේ 13 පරිච්ඡේදය ප්‍රකාරව එම චක්‍රලේඛයේ විධිවිධාන ක්‍රියාත්මක කිරීම සම්බන්ධීකරණය සඳහා සුදුසු සම්බන්ධතා නිලධාරියෙකු පත් කර එම නිලධාරියා පිළිබඳ තොරතුරු කොම්පුට්‍රෝලර් ජනරාල් කාර්යාලයට වාර්තා කර තිබීම	අනුකූල වේ.		
8.3	රාජ්‍ය මුදල් චක්‍රලේඛ අංක 05/2016 අනුව භාණ්ඩ සමීක්ෂණ පවත්වා අදාල වාර්තා නියමිත දිනට විගණකාධිපතිවරයා වෙත ඉදිරිපත් කර තිබීම	අනුකූල වේ.		
8.4	වාර්ෂික භාණ්ඩ සමීක්ෂණයෙන් අනාවරණය වූ අතිරික්ත, ඌනතා හා වෙනත් නිර්දේශ චක්‍රලේඛයේ සඳහන් කාලය තුල සිදු කොට තිබීම	අනුකූල වේ.		
8.5	ගර්හිත වාහන අපහරණය කිරීම මු.රෙ. 772 අනුව	අනුකූල වේ.		

අංකය	අදාල කර ගත යුතු අවශ්‍යතාවය	අනුකූලතා තත්ත්වය (අනුකූල වේ./අනුකූල නොවේ)	අනුකූල නොවේ නම් ඒ සඳහා කෙටි පැහැදිලි කිරීම	අනුකූල නොවීම අනාගතයේදී වළක්වා ගැනීමට යෝජනා කරන නිරවද්‍ය තීරණ/ක්‍රියා මාර්ග
9	**වාහන කළමණාකරණය**			
9.1	සංචිත වාහන සඳහා දෛනික ධාවන සටහන් හා මාසික සාරාංශ වාර්තා සකස් කොට නියමිත දිනට විගණකාධිපති වෙත ඉදිරිපත් කිරීම.	අනුකූල වේ.	එක් එක් උප දෙපාර්තමේන්තුව වෙත වෙන් කර ඇති වාහන සම්බන්ධයෙන් එන උප දෙපාර්තමේන්තුවේ වාහන භාර නිළධාරියෙකු පත්කර ඇති අතර එම නිළධාරියා විසින් දෛනික ධාවන සටහන් සහ මාසික සාරාංශ වාර්තා සකස් කර නියමිත දිනට විගණකාධිපති වෙත ඉදිරිපත් කළ යුතුය	
9.2	වාහන ගර්හිත වී මාස 06 කට වඩා අඩු කාලයක දී අපහරණය කර තිබීම.	අනුකූල නොවේ.	වාහන අපහරණ ක්‍රියාවලියේදී රාජ්‍ය මුදල් ව.ලේ. අංක:02/2015 යටතේ කටයුතු කිරීමේදී වෙනත් දෙපාර්තමේන්තුවල නිළධාරීන් සම්බන්ද කර ගනිමින් කමිටු රැස් කරමින් කටයුතු සිදුකිරීමට සිදු වන බැවින් ප්‍රායෝගික ගැටළු මතු වන අතර මාස 06ක් වැනි කාලයකදී අපහරණ ක්‍රියාවලිය සිදු කිරීමට අපහසු වේ.	
9.3	වාහන ලොග් පොත් පවත්වා ගනිමින් ඒවා යාවත්කාලීන කර පවත්වා ගෙන යාම.	අනුකූල වේ.	එක් එක් උප දෙපාර්තමේන්තුව වෙත වෙන්කර ඇති වාහන වල ලොග් පොත් පවත්වාගනිමින් යාවත්කාලීන කිරීම එම උප දෙපාර්තමේන්තුවේ වාහන භාර නිළධාරියා විසින් සිදු කළ යුතුය	
9.4	සෑම වාහන අනතුරක් සම්බන්ධයෙන්ම මු.රේ. 103,104,109 හා 110 ප්‍රකාරව කටයුතු කිරීම.	අනුකූල වේ.		
9.5	2016.12.29 දිනැති අංක 2016/30 දරණ රාජ්‍ය පරිපාලන ව.ලේ 3.1 ඡේදයේ සඳහන් විධි විධාන ප්‍රකාරව , වාහන වල ඉන්ධන දහනය වීම නැවත පරීක්ෂා කිරීම.	අනුකූල වේ.		
9.6	කල්බදු කාල සීමාවෙන් අනතුරුව, බදු වාහන ලොග් පොත් වල සම්පූර්ණ අයිතිය පවරා ගෙන තිබීම.	අනුකූල වේ.		

අංකය	අදාල කර ගත යුතු අවශ්‍යතාවය	අනුකූලතා තත්ත්වය (අනුකූල වේ./අනුකූල නොවේ)	අනුකූල නොවේ නම් ඒ සඳහා කෙටි පැහැදිලි කිරීම	අනුකූල නොවීම අනාගතයේදී වළක්වා ගැනීමට යෝජනා කරන නිරවද්‍ය තීරණ/ක්‍රියා මාර්ග
10	**බැංකු ගිණුම් කලමනාකරණය**			
10.1	නියමිත දිනට බැංකු සැසඳුම් ප්‍රකාශ පිළියෙල කර සහතික කර ඒවා විගණනය සඳහා ඉදිරිපත් කිරීම	අනුකූල වේ.		
10.2	සමාලෝචිත වර්ෂයේදී හෝ ඊට පෙර වර්ෂ වල සිට ඉදිරියට රැගෙන ආ අක්‍රීය බැංකු ගිණුම් නිරවුල් කර තිබීම	අනුකූල වේ.		
10.3	බැංකු සැසඳුම් ප්‍රකාශ වලින් අනාවරණය වූ හා ගැලපුම් කළ යුතුව තිබූ ශේෂ සම්බන්ධයෙන් මුදල් රෙගුලාසි ප්‍රකාරව කටයුතු කොට එම ශේෂ මාසයක කාලයක් ඇතුලත නිරවුල් කර තිබීම	අනුකූල වේ.		
11	**ප්‍රතිපාදන උපයෝජනය**			
11.1	සලසා තිබූ ප්‍රතිපාදන ඒවායේ සීමාව ඉක්මවා නොයන පරිදි වියදම් දැරීම	අනුකූල වේ.		
11.2	මු.රෙ. 94(1) ප්‍රකාරව සලසන ලද ප්‍රතිපාදනයෙන් උපයෝජනය කළ පසු වර්ෂ අවසානයේදී ඉතිරි ප්‍රතිපාදන සීමාව නොඉක්මවන පරිදි බැරකම් වලට එළඹීම	අනුකූල වේ.		ගබඩා අත්තිකාරම් ගිණුමෙන් සිදු කෙරෙන මිලදී ගැනීම් සඳහා බැරකම් සීමාව ඇතුලත සිදු කෙරේ.
12	**රජයේ නිලධාරීන්ගේ අත්තිකාරම් ගිණුම**			
12.1	සීමාවන් වලට අනුකූල වීම	අනුකූල වේ.		
12.2	හිඟහිටි ණය ශේෂ පිළිබඳ කාල විශ්ලේෂණයක් සිදු කර තිබීම	අනුකූල වේ.		
12.3	වර්ෂයකට වැඩි කාලයක සිට පැවත එන හිඟහිටි ණය ශේෂ නිරවුල් කිරීම	අනුකූල වේ.		කැබිනට් අංශ, ගිණුම් අංශ සමඟ ඒකාබද්ධව කටයුතු කරමින් නොපමාව මෙම ශේෂ අය කර ගැනීමට කටයුතු කෙරේ.
13	**පොදු තැන්පත් ගිණුම**			
13.1	කල් ඉකුත් වූ තැන්පතු සම්බන්ධයෙන් මු.රෙ. 571 ප්‍රකාරව කටයුතු කර තිබීම	අනුකූල වේ.		
13.2	පොදු තැන්පතු සඳහා වන පාලන ගිණුම යාවත්කාලීන කර පවත්වා ගෙන යාම	අනුකූල වේ.		

අංකය	අදාල කර ගත යුතු අවශ්‍යතාවය	අනුකූලතා තත්ත්වය (අනුකූල වේ./අනුකූල නොවේ)	අනුකූල නොවේ නම් ඒ සඳහා කෙටි පැහැදිලි කිරීම	අනුකූල නොවීම අනාගතයේදී වළක්වා ගැනීමට යෝජනා කරන නිරවද්‍ය තීරණ/ක්‍රියා මාර්ග
14	**අග්‍රිම ගිණුම**			
14.1	සමාලෝචිත වර්ෂය අවසානයේදී මුදල් පොතේ ශේෂය භාණ්ඩාගාර මෙහෙයුම් දෙපාර්තමේන්තුවට ප්‍රේෂණය කර තිබීම	අනුකූල වේ.		
14.2	මු.රෙ.371 ප්‍රකාරව නිකුත් කළ තත්කාර්ය අතුරු අග්‍රිම ඒම කාර්යය අවසන් වී මාසයක් ඇතුලත නිරවුල් කර තිබීම	අනුකූල වේ.		
14.3	මු.රෙ. 371 ප්‍රකාරව අනුමත සීමාව ඉක්මවා නොයන පරිදි තත්කාර්ය අතුරු අග්‍රිම නිකුත් කර තිබීම	අනුකූල වේ.		
14.4	අග්‍රිම ගිණුම් ශේෂය භාණ්ඩාගාරයේ පොත් සමඟ මාසිකව සැසඳීම	අනුකූල වේ.		
15	**ආදායම් ගිණුම**			
15.1	අදාල රෙගුලාසි වලට අනුකූලව රැස් කළ ආදායමෙන් ආපසු ගෙවීම් සිදු කොට තිබීම	අනුකූල වේ.		
15.2	රැස් කර තිබූ ආදායම් තැන්පතු ගිණුමට බැර නොකොට සෘජුවම ආදායමට බැර කර තිබීම	අනුකූල වේ.		
15.3	මු.රෙ. 176 අනුව හිඟ ආදායම් වාර්තා විගණකාධිපතිවරයා වෙත ඉදිරිපත් කර තිබීම	අනුකූල වේ.		
16	**මානව සම්පත් කළමනාකරණය**			
16.1	අනුමත කාර්ය මණ්ඩල සීමාව තුළ කාර්ය මණ්ඩලය පවත්වාගෙන යාම	අනුකූල වේ.		
16.2	කාර්ය මණ්ඩලයේ සියළුම සාමාජිකයින් වෙත රාජකාරි ලයිස්තුව ලිඛිතව ලබාදී තිබීම	අනුකූල වේ.		
16.3	20.09.2017 දිනැති MSD චක්‍රලේඛ අංක 04/2017 ප්‍රකාරව සියළුම වාර්තා කළමනාකරණ සේවා දෙපාර්තමේන්තුව වෙත ඉදිරිපත් කිරීම	අනුකූල වේ.		
17	**මහජනයා වෙත තොරතුරු ලබාදීම**			
17.1	තොරතුරු දැනගැනීමේ පනත හා රෙගුලාසි ප්‍රකාරව තොරතුරු නිළධාරියෙකු පත්කොට තොරතුරු ලබාදීමේ ලේඛනයක් යාවත්කාලීන කර පවත්වාගෙන යාම	අනුකූල වේ		

අංකය	අදාල කර ගත යුතු අවශ්‍යතාවය	අනුකූලතා තත්ත්වය (අනුකූල වේ./අනුකූල නොවේ)	අනුකූල නොවේ නම් ඒ සඳහා කෙටි පැහැදිලි කිරීම	අනුකූල නොවීම අනාගතයේදී වළක්වා ගැනීමට යෝජනා කරන නිරවද්‍ය තීරණ/ක්‍රියා මාර්ග
17.2	ආයතනය පිළිබඳ තොරතුරු එහි වෙබ් අඩවිය හරහා ලබා දී තිබෙන අතර , වෙබ් අඩවිය හරහා හෝ විකල්ප මාර්ග හරහා ආයතනය පිළිබඳව මහජනයාගේ ප්‍රශංසා / චෝදනා පල කිරීමට පහසුකම් සලසා තිබීම	අනුකූල වේ.		
17.3	තොරතුරු දැනගැනීමේ පනතේ 08 වන හා 10 වන වගන්ති ප්‍රකාරව වසරකට දෙවතාවක් හෝ වසරකට වරක් වාර්තා ඉදිරිපත් කිරීම	අනුකූල වේ.		
18	**පුරවැසි ප්‍රඥප්ති ක්‍රියාත්මක කිරීම**			
18.1	අංක 05/2008 හා 05/2018(1) දරණ රාජ්‍ය පරිපාලන හා කළමනාකරණ අමාත්‍යාංශ චක්‍රලේඛ අනුව පුරවැසි / සේවාලාභී ප්‍රඥප්ති සම්පාදනය කොට ක්‍රියාත්මක කර තිබේද	අනුකූල වේ.		
18.2	එම චක්‍රලේඛයේ 2.3 ඡේදය පරිදි , පුරවැසි / සේවාලාභී ප්‍රඥප්තිය සම්පාදනය කිරීම හා ක්‍රියාත්මක කිරීමේ කටයුතු අධීක්ෂණය කිරීම හා ඇගයීම සඳහා ආයතන විසින් ක්‍රමවේදයක් සකස් කොට තිබීම	අනුකූල වේ.		
19	**මානව සම්පත් සැලැස්ම සම්පාදනය කිරීම**			
19.1	2018.01.24 දිනැති රාජ්‍ය පරිපාලන චක්‍රලේඛ අංක 02/2018 ඇමුණුම 02 ආකෘතිය පදනම් කරගෙන මානව සම්පත් සැලැස්ම සකස් කොට තිබීම	අනුකූල වේ.		
19.2	කාර්ය මණ්ඩලයේ සෑම සාමාජිකයෙක් සඳහාම වර්ෂයකට අවම වශයෙන් පැය 12 කට නොඅඩු පුහුණු අවස්ථාවක් ඉහත සඳහන් මානව සම්පත් සැලැස්ම තුළ තහවුරු කොට තිබීම	අනුකූල වේ.		
19.3	ඉහත සඳහන් චක්‍රලේඛනයේ ඇමුණුම් 01 හි දැක්වෙන ආකෘතිය පදනම් කරගෙන සමස්ථ කාර්ය මණ්ඩලය සඳහාම වාර්ෂික කාර්ය සාධන ගිවිසුම් අත්සන් කර තිබීම	අනුකූල වේ.		
19.4	ඉහත චක්‍රලේඛනයේ 6.5 ඡේදය ප්‍රකාරව මානව සමපත් සංවර්ධන සැලැස්ම පිලියෙල කිරීම , ධාරිතා සංවර්ධන වැඩසටහන් සංවර්ධනය කිරීම , නිපුනතා සංවර්ධන වැඩසටහන් ක්‍රියාත්මක කිරීම පිලිබඳ වගකීම් පවරා ජ්‍යෙෂ්ඨ නිළධාරියෙකු පත් කොට තිබීම	අනුකූල වේ.		

අංකය	අදාල කර ගත යුතු අවශ්‍යතාවය	අනුකූලතා තත්ත්වය (අනුකූල වේ./අනුකූල නොවේ)	අනුකූල නොවේ නම් ඒ සඳහා කෙටි පැහැදිලි කිරීම	අනුකූල නොවීම අනාගතයේදී වළක්වා ගැනීමට යෝජනා කරන නිරවද්‍ය තීරණ/ක්‍රියා මාර්ග
20	**විගණන ඡේද වලට ප්‍රතිචාර දැක්වීම**			
20.1	ඉකුත් වර්ෂ සඳහා විගණකාධිපති විසින් නිකුත් කළ විගණන ඡේද මඟින් පෙන්වා දී ඇති අඩුපාඩු නිවැරදි කොට තිබීම	අනුකූල වේ.		