වාර්ෂික කාර්ය සාධන වාර්තාව - 2022

வருடாந்த செயலாற்றுகை அறிக்கை-2022

Annual Performance Report - 2022

(Sinhala, Tamil and English)

දිස්ත්‍රික් ලේකම් කාර්යාලය-වවුනියාව

மாவட்ட செயலகம் - வவுனியா

District Secretariat - Vavuniya

වාර්ෂික කාර්ය සාධන

වාර්තාව

2022

➢ සිංහල

දිස්ත්‍රික් ලේකම් කාර්යාලය

වවුනියාව

2022 වර්ෂය සඳහා වාර්ෂික කාර්ය සාධන වාර්තාව

ආයතනයේ නම - දිස්ත්‍රික් ලේකම් කාර්යාලය, වවුනියාව

වැය ශීර්ෂ අංකය - 266

අන්තර්ගතය

පරිච්ඡේදය 01 - ආයතනික පැතිකඩ / ක්‍රියාවට නැංවීමේ සාරාංශය (2-11)

පරිච්ඡේදය 02 - ප්‍රගතිය හා ඉදිරි දැක්ම (12-13)

පරිච්ඡේදය 03 - වසරේ සමස්ත මූල්‍ය කාර්ය සාධනය (14-49)

පරිච්ඡේදය 04 - කාර්ය සාධන දර්ශක (50-53)

පරිච්ඡේදය 05 - තිරසාර සංවර්ධන අරමුණු (SDG) සපුරා ගැනීමේ කාර්ය සාධනය (54-65)

පරිච්ඡේදය 06 - මානව සම්පත් පැතිකඩ (66-67)

පරිච්ඡේදය 07 - අනුකූලතා වාර්තාව (68-74)

01. පරිච්ඡේදය - ආයතනික පැතිකඩ / ක්‍රියාවට නැංවීමේ සාරාංශය

1.1. හැඳින්වීම

දිස්ත්‍රික්කය පිළිබඳ හැඳින්වීම

සීමාවන් - මෙම දිස්ත්‍රික්කය නැගෙනහිරින් අනුරාධපුර දිස්ත්‍රික්කයට ද, මුලතිව් දිස්ත්‍රික්කයට ද, උතුරෙන් මුලතිව් දිස්ත්‍රික්කයට ද, බටහිරින් මන්නාරම දිස්ත්‍රික්කයට ද, මුලතිව් දිස්ත්‍රික්කයේ කොටසකටද, දකුණෙන් අනුරාධපුර දිස්ත්‍රික්කයෙන් ද සීමා වී අෙත. ප්‍රසිද්ධ A9 මාර්ගය ,කොළඹ කොටුවේ සිට කන්කසන්තුරේ දක්වා දිවෙන දුම්රිය මාර්ගයෙන් ද කොළඹ කොටුව සිට තලෙමන්නාරම් දක්වා දිවෙන දුම්රිය මාර්ගයද මෙම දිස්ත්‍රික්කය හරහා පිහිටා ඇත. කනකරායන් කුලම් ආරු, පාලි ගඟ,පරංගි ගඟ,යන ප්‍රධාන ගංගාවන් ද වෙනත් අතු ගංගාවන් ද මෙම දිස්ත්‍රික්කය හරහා ගලා බසී.

ඓතිහාසික වැදගත්කම

වන්නි ප්‍රදේශයේ පිහිටි ගම්මාන සියල්ල වැව්වල නමින් නිර්මාණය වී තිබීම විශේෂත්වයකි. මෙම ප්‍රදේශයේ නාග ගෝත්‍රික යුගයේ විවිධ වූ ගංගාවන් හරස් කර වැව් ඉදි කරනු ලැබිණ. වැසි සමයේ කදුකර ප්‍රදේශයන්හි ගලා බසින ජලය සමාන්තර භූමි ප්‍රදේශයන්හි ජලය එක් රැස් කර කෘෂිකාර්මික කටයුතු වල නිරත වීමට වැව් ඉදි කරනු ලැබිණ. ඈත පුරාතන යුගයේ මෙම ප්‍රදේශය කුඹුරු යායක් ලෙසද විශාල ගොවිපළ වශයෙන් ද බෙදා වෙන් කළ බවට ඉතිහාසය සාක්ෂි දරයි.

දැනට වවුනියා දිස්ත්‍රික්කයේ පමණක් සුළු හා මධ්‍ය පරිමාණයේ වැව් 719 ක් පමණ තිබේ. මෙම දිස්ත්‍රික්කයේ විශාලතම වාරිමාර්ග යෝජනා ක්‍රමය ලෙස පාවටිකුලම් හැඳින්විය හැක. මෙම වැව ඊරට්පෙරිය කුලම් හරහා දිවෙන කල්ලාරු හරස් කර ඉදි කළ වාරි යෝජනා ක්‍රමයකි. මෙම වැවෙන් පිටාර ගලන ජල පෝෂිත ප්‍රදේශයේ විශාල, කුඩා වැව් ප්‍රමාණයන්ද පවතී. මදවු වෙත්ත කුලම්, සින්න තම්පනෙයි යන ප්‍රදේශයන්හි පෙන පහක් සහිත නාගයාගේ රූප දක්නට ලැබීම මෙම වැව් නාග ගෝත්‍රිකයින්ගේ කාල වකවානුවට අයත් බවට සාක්ෂියකි.

කිලක්කු මූලෙ ප්‍රදේශයේ මඩුකන්ද, සමලන්කුලම් ආදී ස්ථාන වල පවතින කඳු ආශ්‍රිත ප්‍රදේශයේ වැසි සමයේදී ගලා බසින ජලය රදවා තබා විවිධ ස්ථාන වල වැව් ඉදි කර තිබිණ. මඩුකන්ද ප්‍රදේශයේ සිට උතුර බලා ගලා බසින ජලය රදවා තබා ගැනීම සඳහා වැව් ඉදි කෙරිණ. මෙම වැව විලාංකුලම් නමින් හැඳින්වේ.

ක්‍රි.පූ.1750 හිදී සිදුවූ ගංවතුර හේතුවෙන් වැව් ගණනාවක් කැඩී යාමට ලක්විය. ඊට විලාංකුලම් ද ඇතුළත් වේ. මෙම වැව ප්‍රතිසංස්කරණය කර දෙන ලෙස ප්‍රදේශවාසීන් පනංකාම රාජධානියේ

වවුනියන් වශයෙන් තනතුරු හෙබවූ අය වෙත පැමිණිලි කර ඇත. ඔහු මෙම වැව ප්‍රතිසංස්කරණය කිරීම හේතුවෙන් මෙයට 'වවුනියන් විලන්කුලම්' යන නම නිර්මාණය විය.

ක්‍රි.පූ.1980 දී වවුනියන් විලන්කුලම් හි සේවය කළ J.P. ලුයිස් නම් වූ නිලධාරියා 'වවුනියන් විලන්කුලම්' යන නාමය කෙටියෙන් ''වවුනියා'' ලෙස නම් කළ බව ඔහු ලියූ වන්නි අත්පොතේ සඳහන් කර ඇත.

රාවණ මහ රජුගේ ලංකාපුරම් රාජධානිය මාන්තෙ මාන්තෝට්ටම් ප්‍රදේශයේ පිහිටා තිබිණ. රාවණ මහ රජ යුද්ධයෙන් පරාජයට පත් වීමෙන් පසු ඔහුගේ ආධාරකරුවන් වන යක්ෂ, නාග ගෝත්‍රිකයින් ලංකාපුරයෙන් නැගෙනහිර දිශාව බලා පිටත්ව ගියහ. ඔවුන් පදිංචි ප්‍රදේශය මුල්ල වශයෙන් බෙදා නැගෙනහිර දිශාව, බටහිර දිශාව යනුවෙන් නම් කෙරිණ.

පෘතුගීසින්ගේ පාලන සමයේදී දේවස්ථාන සඳහා එම ප්‍රදේශ කෝරලේ වශයෙන් බෙදා වෙන් කළද එම ක්‍රම වේදය ක්‍රියාත්මක කිරීමට ඔවුනට හැකියාව නොලැබිණ. පසුව ලන්දේසි අධිරාජ්‍යවාදීන්ගේ කාලයේ 1783 දී වන්නි ප්‍රදේශය සම්පූර්ණයෙන්ම ඔවුන්ගේ පාලනය යටතට ගැනුනද කෝරලේ යනුවෙන් කොට්ඨාශ හඳුන්වා දී තිබිණ. ලන්දේසින්ගේ ආරම්භක යුගයේ මුලතිව් ප්‍රදේශයේ කොටුවක් ඉදි කළ බැවින් මුළු ප්‍රදේශයම පරිපාලන දිස්ත්‍රික්ක ලෙස පැවතිණ.

මීට පෙර මුල්ල වශයෙන් කොටස් කළ ප්‍රදේශයන්ද කෝරලේ වශයෙන් කොටස් කළ ප්‍රදේශයන්ද නැගෙනහිර දිශාව හා සම්බන්ධ කිරීම මෙයින් ගම්‍ය වේ. තවද තිරුකේතීශ්වරම් කෝවිල් කොට්ඨාශයක් ලෙස පිහිටි උඩෙයාවූර් යන කොටස කිලක්කු මුල්ල සමග සම්බන්ධ කෙරිණ. 1795 දී ඉංග්‍රීසි පාලන සමයේදී වවුනියාන් විලන්කුලම් තනි කොට්ඨාශ ලෙස කොටස් වශයෙන් බෙදා යම් වෙනස්කම් සිදු කෙරිණ.

1890 වර්ෂ වල නාම වෙනස් කිරීමෙන් පසු වවුනියා තනි දිස්ත්‍රික්කයක් බවට පත්විය. ශ්‍රී ලංකාව නිදහස ලැබීමෙන් අනතුරුව මැතිවරණ දිස්ත්‍රික්ක කොටස් කෙරිණ. මැතිවරණ දිස්ත්‍රික්ක සලකුණු කිරීමේදී කිලක්කුමූලෙ, ඉහළ කෝරලේ උතුරු කොට්ඨාශය, උඩයාවූර් ආදී ප්‍රදේශ යාකොට තනි පරිපාලන දිස්ත්‍රික්කයක් වශයෙන් නිර්මාණය වී තිබීම ඉතිහාසයෙන් පැහැදිළි වේ.

1.2. ආයතනයේ දැක්ම, මෙහෙවර, අරමුණු

දිස්ත්‍රික් ලේකම් කාර්යාලය වවුනියාව

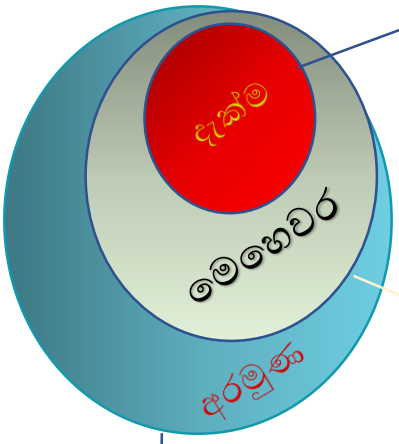

විශිෂ්ඨ සේවාවක් සැපයීම තුළින් වවුනියා දිස්ත්රික්කයේ ජනතාවගේ ජීවන තත්වය ඉහළ නැංවීම.

භෞතික සම්පත් ප්‍රශස්ථ ලෙස කළමනාකරණය කර ගනිමින් තිරසාර සංවර්ධනයක් උදෙසා, දිස්ත්‍රික්කයේ මානව සම්පත නිවැරදිව මෙහෙයවීම තුළින් යහපාලනය සඳහා වන රාජ්‍ය ප්‍රතිපත්තීන් ක්‍රියාත්මක කිරීම.

- දිස්ත්‍රික් ලේකම් කාර්යාලයේ ප්‍රධානතම ඉලක්කය වන්නේ දිස්ත්‍රික්කයේ ජනතාවගේ යහපත වෙනුවෙන් නීතිමය විධිවිධානයන් මගින්, නියෝග මගින් නිර්දේශිත සුදුසු තීරණයන් හා වැඩසටහන් විවිධ වූ සමාජ ආර්ථික සංවර්ධන වැඩසටහන් ක්‍රියාත්මක කරවීම, අධීක්ෂණය කිරීම හා සම්බන්ධීකරණය කිරීම වේ.

1.3. ප්‍රධාන කාර්යයන්

ඉලක්ක ළඟා කර ගැනීම සඳහා ක්‍රියාකාරකම්

- ග්‍රාමීය,ප්‍රාදේශීය දිස්ත්‍රික් මට්ටමේ නිලධාරීන් ආයතන මගින් රජයෙන්ගනු ලබන පියවර නිතීමය රාමුව තුළ ක්‍රියාවන් ඉටුකිරීම් සම්බන්ධීකරණය කිරීම.
- වෙනත් අමාත්‍යාංශ, දෙපාර්තමේන්තු, සංස්ථාපිත මණ්ඩලවල නියෝජිතයෙකු ලෙස කටයුතු කිරීම.
- ආදායම් බදු එකතු කිරීම.
- මුල්‍ය කළමණාකරණය ගිණුම් ගත කිරීම.
- විමධ්‍යගත අයවැය වැඩසටහන් ක්‍රියාත්මක කිරීම.
- විවිධ විදේශ මුල්‍යාධාර මත වන වැඩසටහන් අධීක්ෂණය කිරීම සහ පිළිගත් සංවර්ධන ප්‍රතිපත්තීන් මගපෙන්වීම ලබා දීම.
- පළාත් සභා කටයුතු වලට සහයෝගය ලබා දීම.

A දිස්ත්‍රික්කයේ පරිපාලන ක්‍රියාවන්

I. සුහද සම්බන්ධතාවය පවත්වාගෙන යාම තුළින් දිස්ත්‍රික්කය තුළ දෙපාර්තමේන්තු සහ සංස්ථාපිත මණ්ඩල වල කටයුතු විධිමත්ව සම්බන්ධීකරණය කිරීම.

II. මහජනතාවට වඩාත් ඵලදායී සේවාවක් ලබා දීම වෙනුවෙන් ප්‍රාදේශීය ලේකම් කාර්යාලීය හා ග්‍රාම නිලධාරීන් විධිමත්ව අධීක්ෂණයට ලක් කිරීම.

III. රජයේ තීරණයන් ප්‍රතිපත්ති ක්‍රියාත්මක කරන අතර ප්‍රදේශය යථාතත්ත්වයන්ට ගෙන ඒමට සහය දැක්වීම.

IV. මහජනයාට අවශ්‍ය වේලාවට සේවාව ලබා දීම සහතික කිරීම වස් පුරවැසි ප්‍රඥප්තිය ක්‍රියාත්මක කරවීම.

B. නියෝජිත ක්‍රියාවන්

I. මහජනයා තමන්ට අවශ්‍ය සේවාව බාධාවක් හෝ ප්‍රමාදයකින් තොරව වඩාත් කාර්යක්ෂම හා ක්‍රියාශීලීව ලබා ගැනීමට හැකි වන සේ විවිධ අමාත්‍යාංශ, දෙපාර්තමේන්තුවල භාර දී ඇති ක්‍රියාදාමයන් ඉටු කර දීම.

II. ප්‍රමාදයන් හා බාධාවන් නොවන ආකාරයට තෘප්තිමත් සේවාව මහජනයාට ලබා දිය හැකි වන පරිදි ප්‍රාදේශීය ලේකම් කාර්යාල වලට සියළු ක්‍රමෝපායන් මගින් මාර්ගෝපදේශය ලබා දීම.

III. ප්‍රමාද දෝෂයන් ව්‍යාකූලතාවන් මග හරවා ගැනීම සඳහා අමාත්‍යාංශ, දෙපාර්තමේන්තු සහා ආයතන අතර යහපත් සම්බන්ධීකරණය හා සුහද සම්බන්ධතාව සහතික කර ගැනීම.

IV. ක්‍රමවත් ප්‍රශ්න නිරාකරණ යාන්ත්‍රණයක් මගින් දිස්ත්‍රික්කයේ මහ ජනතාවගේ වාසී ජනතාවගේ ගැටළු වලට කඩිනම් විසඳුම් ලබා දීම.

C. සම්බන්ධීකරණ ක්‍රියාවලිය

1. පහත දක්වා ඇති සම්බන්ධීකරණ කමිටු වල රැස්වීම් සෑම මාසයකම පවත්වා සාකච්ඡා කිරීමටත්, තීරණයක් ගැනීමටත් අවශ්‍ය පහසුකම් ලබා දීම

- දිස්ත්‍රික් සම්බන්ධීකරණ කමිටුව
- දිස්ත්‍රික් සැලසුම් කමිටුව
- දිස්ත්‍රික් කෘෂිකර්ම කමිටුව
- දිස්ත්‍රික් මිල නීර්ණය කමිටුව
- දිස්ත්‍රික් නිවාස ඉදිකිරීම් කමිටුව
- දිස්ත්‍රික් ළමා රක්ෂණ කමිටුව
- ජල සැපයීම් සහා සෞඛ්‍ය සේවා කමිටුව
- දිස්ත්‍රික් පරිසර නීති බලාත්මක කිරීමේ කමිටුව
- දිස්ත්‍රික් ආරක්ෂක කමිටුව
- දිස්ත්‍රික් ඉඩම් පරිහරණ කමිටුව
- දිස්ත්‍රික් ආපදා කළමනාකරණ කමිටුව

2. දිස්ත්‍රික්කයේ රාජ්‍ය නොවන සංවිධාන මහජනතාවට බෙදයකින් තොරව මානව හිතවාදී සේවාවන් ඉටුකිරීමට ඔවුන්ගේ ක්‍රියාදාමයන් කෙරෙහි සම්බන්ධීකරණය ලබා දීම.

1.4. සංවිධාන සටහන

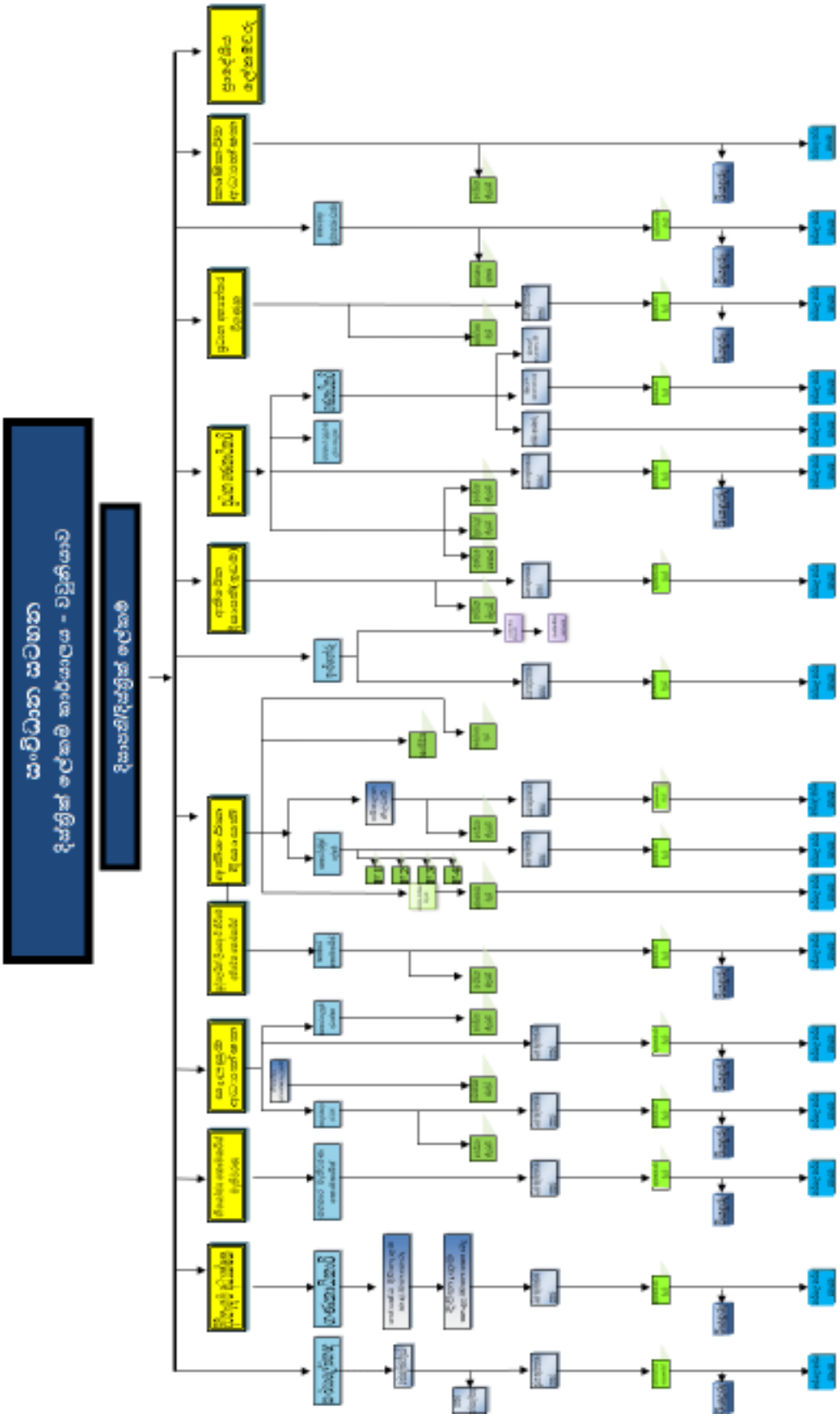

1.5 අමාත්‍යාංශය යටතේ පවතින දෙපාර්තමේන්තුවේ/ දෙපාර්තමේන්තුවේ ප්‍රධාන අංශ/ දිස්ත්‍රික් ලේකම් කාර්යාලය යටතේ පවතින ප්‍රාදේශීය ලේකම් කාර්යාල

ජනගහනය හා ප්‍රධාන ජීවනෝපාය මාර්ග

ප්‍රාදේශිය ලේකම් කාර්යාල වල වාර්තාවන්ට අනුව මෙම දිස්ත්‍රික්කයේ ජනගහනය 31.12.2022 දිනට187,248 ක් වේ. පවුල් 56,885 ඇතුලත් වේ. නගරාසන්න ප්‍රදේශයන්හි 33,376 දෙනෙක් ද ගම්මානවල 153,872 දෙනෙක් ද ජීවත් වේ. වර්ග කිලෝමීටරයකට නගරාසන්න ප්‍රදේශයේ ජනගහනය 1,391 දෙනෙක් සහ ගම්මාන ප්‍රදේශයන්හි 82 දෙනකු ජීවත් වේ. දිස්ත්‍රික්කයේ මුළු ජනගහනයෙන් 79.23%ක් දමිළ ජනතාවද 10.84%ක් සිංහල ජනතාවද 9.78% මුස්ලිම් ජනතාවද අනෙකුත් ජනගහනය 0.15 ජීවත් වෙයි.

කෘෂිකර්මාන්තය "කුඩා පරිමාණ කර්මාන්තයන් වන පශු සම්පත්, සත්ත්ව පාලනය" වෙළඳාම මෙම දිස්ත්‍රික්කයේ ප්‍රධාන ජීවනෝපාය මාර්ගයන් වේ. රාජ්‍ය සේවයෙහි නිලධාරින් මෙම දිස්ත්‍රික්කයේ ස්ථීර පදිංචි කරුවන් වේ. විවිධ වර්ගයේ මුලාශ්‍රයතන වල ක්‍රියා කලාපයන් මෙම දිස්ත්‍රික්කයේ ඉතා විශිෂ්ඨ අන්දමින් පවත්වාගෙන යයි.

පෞද්ගලික අංශයේ ආයතන සහ රාජ්‍ය නොවන ආයතන මෙම දිස්ත්‍රික්කයේ ජනයාගේ ජීවනෝපාය මාර්ගයන්හට විශාල දායකත්වයක් දක්වයි. එසේ වුවද උගත් තරුණ තරුණියන් විරැකියාවෙන් පීඩාවට පත්ව ඇත

Ethnic Ratio in Vavuniya District

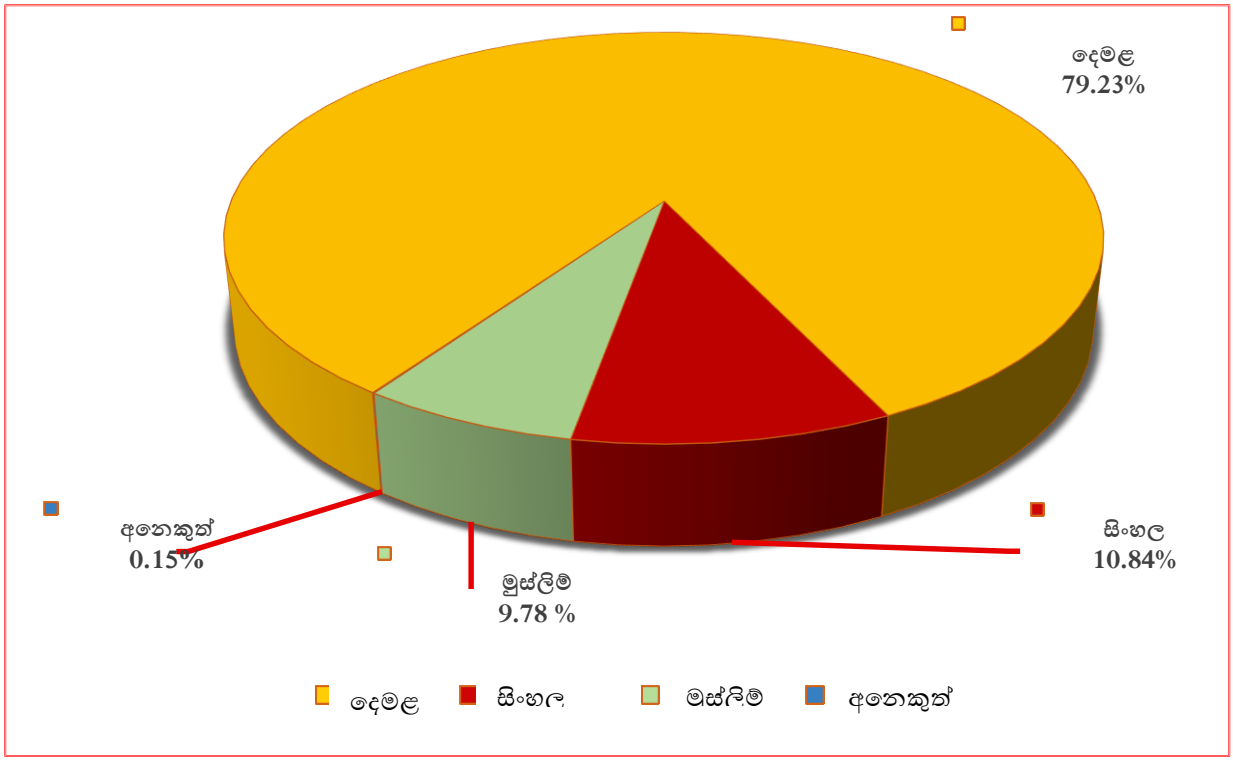

පිහිටීම සම්බන්ධ තොරතුරු

- පළාත - උතුරු පළාත
- පරිපාලන දිස්ත්‍රික්කයේ - වවුනියාව
- මුළුභූමි ප්‍රමාණය - 1,891 වර්ග කි.මී
- ප්‍රාදේශිය ලේකම් කොට්ඨාශ - 04 (හතරයි)
- ග්‍රාම.සේවා වසම් සංඛ්‍යාව - 102
- ගම්මාන සංඛ්‍යාව - 515

31.12.2022 දිනට දිස්ත්‍රික්කයේ පිළිබඳ මූලික තොරතුරු

විස්තර	ප්‍රා.ලේ වවුනියාව	ප්‍රා.ලේ වවුනියා උතුර	ප්‍රා.ලේ වවුනියා දකුණ	ප්‍රා.ලේ වෙංගල සෙට්ටිකුලම	වවුනියා දිස්ත්‍රික්කයේ මුළු ගණන
ග්‍රාම සේවා වසම් සංඛ්‍යාව	42	20	20	20	102
ගම්මාන සංඛ්‍යාව	221	110	91	93	515
පවුල් සංඛ්‍යාව	**36,424**	**6,086**	**5,758**	8,617	**56,885**
සාමාජික සංඛ්‍යාව	**123,157**	**19,258**	**16,305**	**28,528**	**187,248**
පිරිමි සංඛ්‍යාව	**59,786**	**9,483**	**8,020**	**14,058**	**91,347**
ගැහැණු සංඛ්‍යාව	**63,371**	**9,775**	**8,285**	**14,470**	95,901
ඉඩම් ප්‍රමාණය (වර්ග කි.මී)	614	669	200	408	1,891

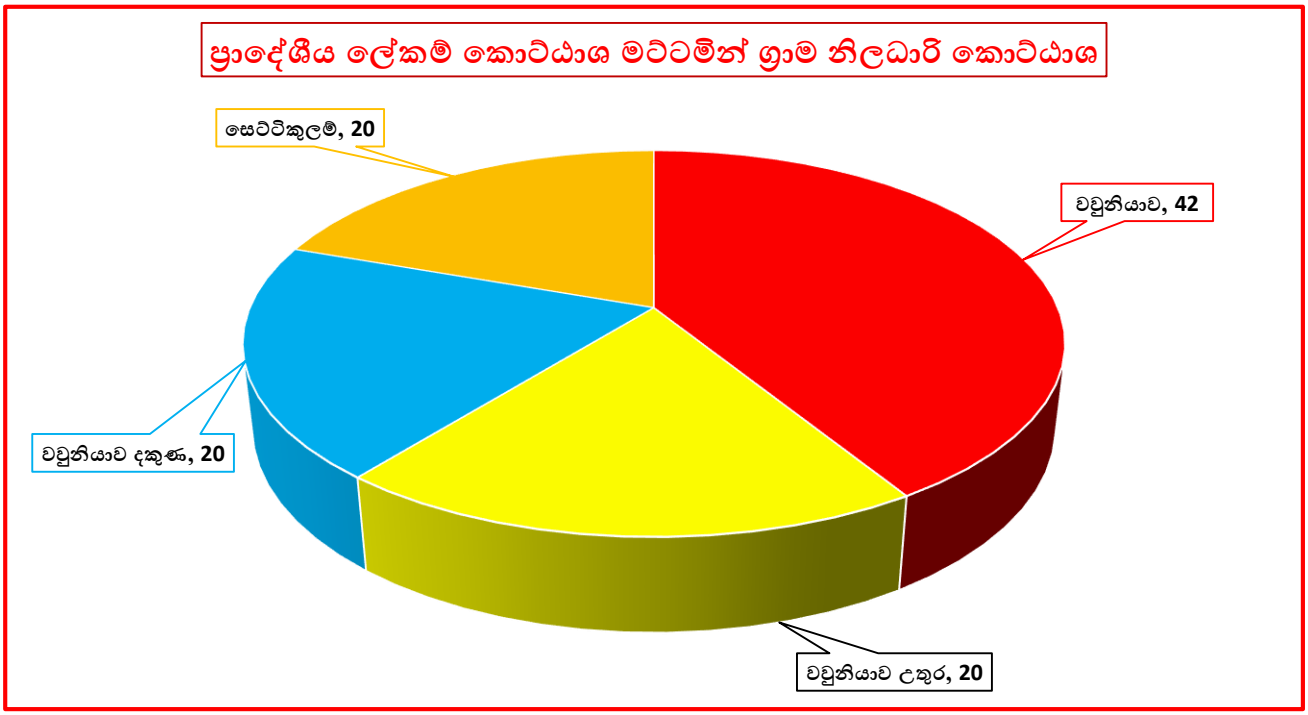

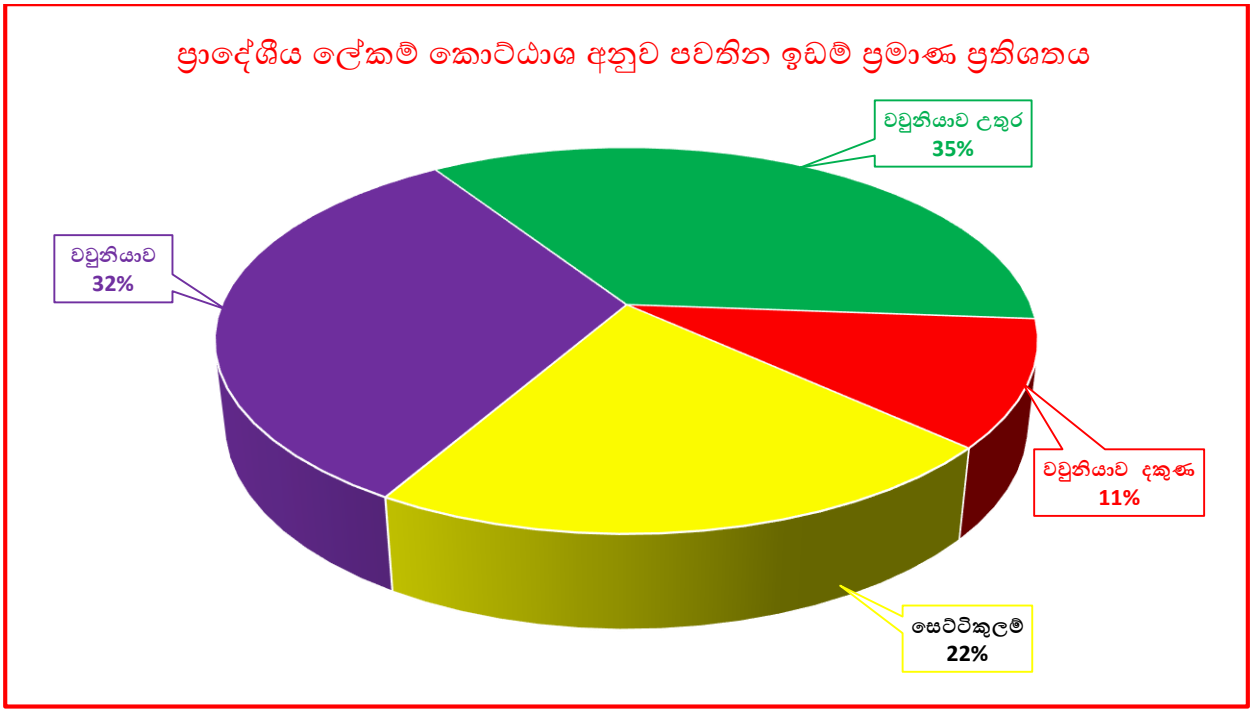
ප්‍රාදේශීය ලේකම් කොට්ඨාශ අනුව පවතින ඉඩම් ප්‍රමාණ ප්‍රතිශතය
වවුනියාව උතුර
35%
වවුනියාව
32%
වවුනියාව දකුණ
11%
සෙට්ටිකුලම්
22%

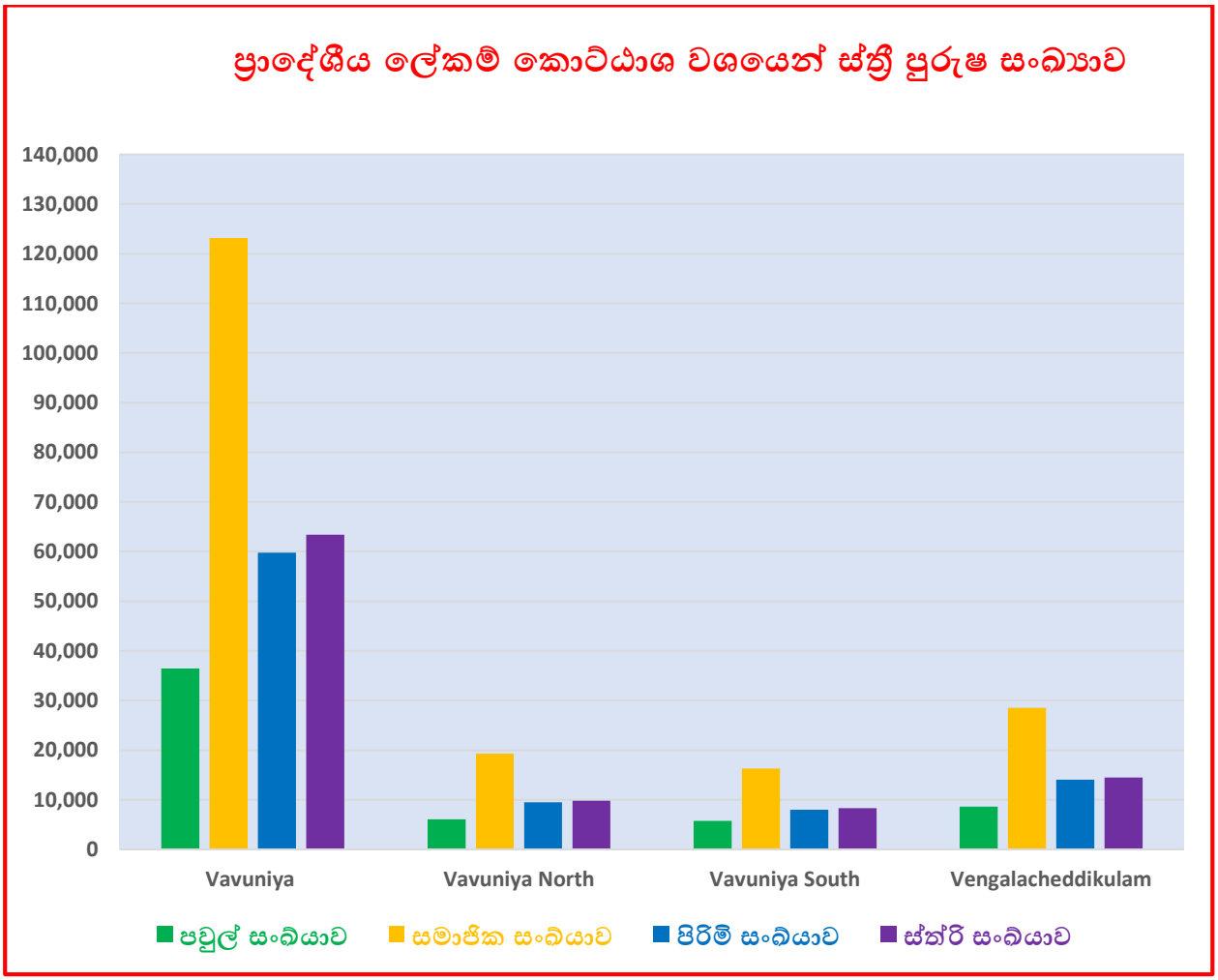
ප්‍රාදේශීය ලේකම් කොට්ඨාශ වශයෙන් ස්ත්‍රී පුරුෂ සංඛ්‍යාව
140,000
130,000
120,000
110,000
100,000
90,000
80,000
70,000
60,000
50,000
40,000
30,000
20,000
10,000
0
Vavuniya
Vavuniya North
Vavuniya South
Vengalacheddikulam
පවුල් සංඛ්‍යාව
සමාජික සංඛ්‍යාව
පිරිමි සංඛ්‍යාව
ස්ත්‍රී සංඛ්‍යාව

02 පරිච්ඡේදය - ප්‍රගතිය හා ඉදිරි දැක්ම



2022 වර්ෂයේ වවුනියාව දිස්ත්‍රික්කයේ සංඛ්‍යාලේඛන තොරතුරු සහ වාර්ෂික කාර්ය සාධන වාර්තාව ප්‍රකාශය එළිදැක්වීම සම්බන්ධ මා නිහතමානීව සතුටට පත්වෙමි. මෙම වාර්තාව මගින් වවුනියාව දිස්ත්‍රික්කයේ ඉදිරි දැක්ම සහ කාර්ය සාධනය එළිදැක්වී ඇත. කොවිඩ් ගෝලීය වසංගතය මෙන්ම රටේ පැවති ආර්ථික සමාජ පසුබිම හමුවේ වවුනියාව දිස්ත්‍රික්කයේ සිදුකරන ලද සංවර්ධන කටයුතු මෙන්ම මානුෂිය සේවාවක් පිළිබඳව තොරතුරු ලබාගැනීමට පර්යේෂකයින්ට, නීති සම්පාදකයින්ට ශිෂ්‍ය ශිෂ්‍යාවන්ට මෙම ග්‍රන්ථය මහඟු පිටුවහළක් සැලසෙන බව මාගේ විශ්වාසයයි.

2022 වර්ෂයේ පැවති ආර්ථික හා සමාජ තත්වයන් හමුවේ සංවර්ධන කටයුතු මෙන්ම, මහජනතාවට සේවා සැපයීම අභියෝගාත්මක වසරක් වීය. එහෙත් අප දිස්ත්‍රික්කයේ රාජ්‍ය ආයතන සහ රාජ්‍ය නිළධාරින් එකම කණ්ඩායමක් ලෙසින් රාජ්‍ය නොවන සංවිධාන වලද සහය ඇතිව විධිමත් ක්‍රමවේදයක් මත කටයුතු කිරීම නිසා අභියෝග පසෙකලා ජනතාවට සේවා සැපයීමට හැකි වීම පිළිබඳව මා සතුටට පත්වෙමි.

උදාහරණයක් ලෙස මෙම වසරේ ඉන්ධන නිකුත් කිරීමේදී ප්‍රාදේශීය මෙන්ම, ජාතික මට්ටමේ පැවැති ගැටළුකාරී ස්වභාවයට සාර්ථක විසඳුමක් අප වවුනියාව දිස්ත්‍රික්කයෙන් හඳුන්වා දෙන ලදි. ඒ ඉන්ධන බෙදාහැරීම පහසු කිරීම සඳහා ඉතා ඵලදායී මෘදුකාංගයක් මෙම දිස්ත්‍රික්කයෙන් හඳුන්වා දීම නිසා ඉන්ධන බෙදාහැරීම පහසුවිය. එබැවින් ඉන්ධන නිකුත් කිරීම කෘෂිකාර්මික කටයුතු සඳහා ගොවින්ට මෙන්ම කර්මාන්ත කරුවන්ට මෙන්ම අත්‍යවශ්‍ය ජනතාවට ක්‍රමානුකූලව හා අප්‍රමාදීව බෙදා දෙන්නට හැකි වුයේ රාජ්‍ය නිළධාරින්, ආරක්ෂන අංශ, ඉන්ධන පිරවුම්හල් කරුවන් ඇතුළු බොහෝ දෙනාගේ නොමද සහය මත බව සිහිපත් කළයුතුය.

ආහාර සුරක්ෂිතතාවය සහ පෝෂණය සහතික කිරීම මෙම වසරේදී විශේෂ අවධානයක් යොමුවිය. ඒ අනුව ආහාර සුරක්ෂිතාවය හා පෝෂණය මෙන්ම ග්‍රාමීය ආර්ථික පුනර්ජීවනය කෙන්ද්‍රබල ගැන්වීමේ දිස්ත්‍රික් ඒකාබද්ධ යාන්ත්‍රණය පිහිටුවා අඩු ආදායම්ලාභී පවුල් වර්ගීකරණය අප විසින් සිදුකල අතර එම දත්ත වලට අනුව වවුනියාව දිස්ත්‍රික්යේ විශේෂයෙන් අවධානය යොමුකළයුතු පවුල් 11,897 ක් සම්පව අධික්ෂණය කලයුතු පවුල් 14,858 මධ්‍යස්ථ ප්‍රමාණයේ මැදිහත්වීමක් අවශ්‍ය පවුල් 29,058 මධ්‍යස්ථ ලෙස අප දිස්ත්‍රික්කයේ පවුල් 55,810 හඳුනාගෙන ඔවුනට අවශ්‍ය සේවා සැලසීම පිණිස විශේෂ වැඩසටහන් රැසක් මේ වසරේ ක්‍රියාත්මක කිරීමට හැකි විය. ඉන් පවුල් 7,735 ක් සඳහා වියළි ද්‍රව්‍ය බෙදාදීම සිදු කෙරිනි. වවුනියාව දිස්ත්‍රිකයේ වර්ග කිලෝමීටර්1891 ක භූමි වපසරියක් තුල ග්‍රාම නිලධාරි වසම් 102 ක ගම්මාන 515 ක ජීවත්වන පවුල 56,885 කට අයත් පුද්ගලයින් 187,248 ක ජන ජීවිතය යතා පරිදි පවත්වාගෙන යෑම සඳහා ග්‍රාමීය, ප්‍රාදේශිය හා දිස්ත්‍රික් ඒකාබද්ධ වැඩසටහනක් ක්‍රියාත්මක වීම නිසා පැවති අභියෝග ජයග්‍රහණය කිරීමට ඉඩකඩ විවර විය.

දැඩි ආර්ථික දුෂ්කරතා ඇති පවුල් සඳහා වියළි ආහාර ද්‍රව්‍ය බෙදාදීමේ වැඩසටහනට සමගාමීව ආහාර සුරක්ෂිතාවය ශක්තිමත් කිරීම උදෙසා වගා සංග්‍රාමකයක්ද ක්‍රියාත්මක කෙරිනි. ඒ අනුව ආහාර සුරක්ෂිතාවයට බලපෑමක් වූ පවුල් සඳහා ගෙවතු වගාවන් සඳහා ආධාර උපකාර සිදුකල අතර පවුල් 27,335 සඳහා ගෙවතු වගාවන්ට අවශ්‍ය එළවළු හා පළතුරු පැළ 10,73,910 මෙන්ම බිජ බෙදාදීමට හැකිවිය. මේ වසරේ හෙක්ටයාර් 1137 ී වගා කිරීමටද සිදුවිය.

මීට සමගාමීව ජාතික ආහාර නිෂ්පාදන වැඩසටහනට සක්‍රීය දායකත්වය සලසමින් උඳු අක්කර 13044ක් කව්පි සහ මුං අක්කර 19745 එළවළු අක්කර 3183 සහ විවිධ පලතුරු වර්ග අක්කර 5036 වගා කිරීමට හැකි විය. ලෝක කම්කරු සංවිධානයේ මැදිහත් වීමෙන් වගා නොකර අතහැර දමා තිබූ ඉඩම් හඳුනාගෙන ආර්ථික

දුෂ්කරතා ඇති පවුල් සඳහා කෙටිකාලින ණය පහසුකම් සලසා උඳු ඇතුළු ධාන්‍ය වර්ග වගා කිරීමේ ව්‍යාපෘතියක්ද මේ වසරේදි ආරම්භ කිරිමට හැකි විම පිළිබඳව මා සතුටට පත්වෙමි.

එසේම වසර ගණනාවක් වනසංරක්ෂණ දෙපාර්තමේන්තුව යටතේ පැවති ඉඩම් සැලකිය යුතු ප්‍රමාණයක් හිමිකරුවන් වෙත යලි බාර දිමට ද එම ඉඩම් වගා කටයුතු සඳහා යොදා ගැනීමට හැකි විය.මෙම වැඩසටහන සඳහා වන සංරක්ෂණ දෙපාර්මේන්තුවේ නිළධාරින්, ප්‍රාදේශීය ලේකම් වරුන් , සෙසු රාජ්‍ය නිලධාරින් මෙන්ම සහය දැක්වු සෑම දෙනාම මා ඉතා අගය කොට සලකමි. මේ වර්ෂයේ සංවර්ධන ව්‍යාපෘති 29454 ක් රු.මි 8375.59 ක වියදමින් සිදුවිය

විවිධ සමාජ ආර්ථික ගැටළු රටපුරා සමාජගතව පැවතියත් ඊට සාර්ථක කරගැනීමට සහය දුන් රාජ්‍ය හා රාජ්‍ය නොවන සංවිධාන නිළධාරින්ට , ආරක්ෂක අංශයේ සියළු දෙනාට මාගේ කෘතවේදි ස්තූතිය පුදකරමි.

පී.ඒ.සරත්චන්ද්‍ර,
දිසාපති/දිස්ත්‍රික් ,
වවුනියාව පරිපාලන දිස්ත්‍රික්කය.

පැතුම් අනුරාධ සරත්චන්ද්‍ර
දිස්ත්‍රික් ලේකම්/දිසාපති,
වවුනියාව.

03.පරිච්ඡේදය - 2021 දෙසැම්බර් 31 දිනෙන් අවසන් වූ වසර සඳහා වන සමස්ත මූල්‍ය කාර්ය සාධනය

3.1. මූල්‍ය කාර්ය සාධන ප්‍රකාශය

එෆ්සීඒ-එෆ්

31.12.2022 දිනෙන් අවසන් වර්ෂය සඳහා
මූල්‍ය කාර්යසාධන ප්‍රකාශය

රු.

අයවැය 2022		සටහන	කළඹ 2022 රු.	2021 රු.	
-	ආදායම් ලැබීම්				
-	ආදායම් බදු	1	-	-	
-	දේශීය භාණ්ඩ හා සේවා මත බදු	2	-	-	එෆ්සී-1
-	ජාත්‍යන්තර වෙළඳාම මත බදු	3	-	-	
-	බදු නොවන ආදායම් හා වෙනත්	4	-	-	
-	මුළු ආදායම් ලැබීම් (අ)		-	-	
-	ආදායම් නොවන ලැබීම්				
-	භාණ්ඩාගාර අග්‍රිම		1,254,878,000	1,678,967,000	එෆ්සී-3
-	තැන්පතු		146,475,565	144,901,930	එෆ්සී-4
-	අත්තිකාරම් ගිණුම්		15,715,753	17,679,196	එෆ්සී-5
-	වෙනත් ප්‍රධාන ලෙජර් ගිණුම් ලැබීම්		-	-	
-	මුළු ආදායම් නොවන ලැබීම් (ආ)		**1,417,069,318**	**1,841,548,126**	
-	මුළු ආදායම් ලැබීම් සහ ආදායම් නොවන ලැබීම් ඇ = (අ)+(ආ)		**1,417,069,318**	**1,841,548,126**	
	භාණ්ඩාගාරයට ප්‍රේෂණ (ඇ)		-	-	
	ශුද්ධ ආදායම් ලැබීම් සහ ආදායම් නොවන ලැබීම් ඉ = (ඇ)-(ඇ)		**1,417,069,318**	**1,841,548,126**	
	අඩුකළා : වියදම්				
-	පුනරාවර්තන වියදම්		-	-	
234,500,000	වැටුප්, වේතන සහ අනෙකුත් සේවක ප්‍රතිලාභ	5	221,660,576	211,230,807	
64,660,000	අනෙකුත් භාණ්ඩ හා සේවා	6	60,046,212	52,795,521	එෆ්සී-2(ii)
1,840,000	සහනාධාර, ප්‍රදාන සහ මාරුකිරීම්	7	981,054	78,278,917	
-	පොළී ගෙවීම්	8	-	-	
-	වෙනත් පුනරාවර්තන වියදම්	9	-	-	
301,000,000	මුළු පුනරාවර්තන වියදම් (ඊ)		**282,687,842**	**342,305,245**	
	මූලධන වියදම්				
13,850,000	මූලධන වත්කම් පුනරුත්ථාපනය හා වැඩිදියුණු කිරීම්	10	12,540,375	11,310,130	
3,700,000	මූලධන වත්කම් අත්පත් කර ගැනීම්	11	400,000	34,666,955	
-	ප්‍රාග්ධන මාරුකිරීම්	12	-	-	එෆ්සී-2(ii)
-	මූල්‍ය වත්කම් අත්පත් කර ගැනීම්	13	-	-	
1,450,000	හැකියා වර්ධනය	14	569,100	773,184	
111,000,000	වෙනත් මූලධන වියදම්	15	98,718,004	-	
130,000,000	මුළු මූලධන වියදම් (උ)		**112,227,479**	**46,750,269**	
	තැන්පතු ගෙවීම්		176,276,496	129,962,173	එෆ්සී-4
	අත්තිකාරම් ගෙවීම්		12,944,073	20,394,426	එෆ්සී-5
	වෙනත් ප්‍රධාන ලෙජර් ගිණුම් ගෙවීම්				
	ප්‍රධාන ලෙජර් වියදම් (ඌ)		**189,220,569**	**150,356,599**	
	මුළු වියදම් එ = (ඊ+උ+ඌ)		**584,135,890**	**539,412,114**	
431,000,000	දෙසැම්බර් 31 දිනට ශේෂය ඒ = (ඉ-එ)		**832,933,428**	**1,302,136,012**	
	අඟම සැසඳුම් ප්‍රකාශය අනුව ශේෂය		**832,933,428**	**1,302,136,012**	එෆ්සී-7
	දෙසැම්බර් 31 දිනට අග්‍රිම ශේෂය		-	-	එෆ්සී-3

1

3.3 මූල්‍ය තත්ත්වය පිළිබඳ ප්‍රකා

ඒසිඒ-පී

31.12.2022 දිනට
මූල්‍ය තත්ත්වය පිළිබඳ ප්‍රකාශය

	සටහන	තත්‍ය 2022 රු.	2021 රු.
මූල්‍ය නොවන වත්කම්			
දේපළ පිරියත හා උපකරණ	ඒසිඒ-6	1,650,463,014	1,650,063,014
මූල්‍ය වත්කම්			
අත්තිකාරම් ගිණුම්	ඒසිඒ-5/5(ඒ)	52,389,974	55,161,654
මුදල් හා මුදල් සමාන දෑ	ඒසිඒ-3	-	-
මුළු වත්කම්		**1,702,852,987**	**1,705,224,668**
ශුද්ධ වත්කම් / ස්කන්ධය			
ශුද්ධ වත්කම්		28,246,103	1,216,852
දේපළ පිරියත හා උපකරණ සංචිතය		1,650,463,014	1,650,063,014
කුලී හා වැඩ අත්තිකාරම් සංචිතය	ඒසිඒ-5(බී)	-	-
ජංගම වගකීම්			
තැන්පතු ගිණුම්	ඒසිඒ-4	24,143,871	53,944,802
අග්‍රිම ශේෂය	ඒසිඒ-3	-	-
මුළු වගකීම්		**1,702,852,987**	**1,705,224,668**

පිටු අංක. 1 සිට 28 දක්වා ඒසිඒ 1 සිට ඒසිඒ 7 දක්වා වූ ආකෘති පත්‍රවලින් ඉදිරිපත් කෙරෙන ගිණුම් තොරතුරු සහ සටහන් පිටු අංක 29 සිට 34 දක්වා ඇතුළත් ගිණුම් සටහන් විස්තර ද මෙම අවසන් ගිණුමෙහිම අන්තර්ගත කොටස් වේ. මෙම මූල්‍ය ප්‍රකාශන පිළියෙල කිරීම පොදුවේ පිළිගත් ගිණුම් මූලධර්මවලට අනුකූලව සිදුකර ඇති අතර මෙහිදී මූල්‍ය ප්‍රකාශයන්හි සටහන් මගින් හෙළදිරව් කර ඇති පරිදි වඩාත් සුදුසු ගිණුම්කරණ ප්‍රතිපත්ති භාවිත කර ඇත. ඉහත අවසන් ගිණුමෙහි සඳහන් සංඛ්‍යා, ඊට අදාළ ගිණුම් සටහන් හා අනෙකුත් ගිණුම් තොරතුරු භාණ්ඩාගාර ගිණුම් පොත් සමඟ සැසඳීම් කර ඇති බවටත් ඒවා එම සංඛ්‍යා සමඟ එකඟ වන බවටත් මෙයින් සහතික කරමු.

මූල්‍ය පාලනය සඳහා ඵලදායී අභ්‍යන්තර පාලන පද්ධතියක් වාර්තාකරණ ආයතනය තුළ පවතින බවත් මූල්‍ය පාලනය සඳහා අභ්‍යන්තර පාලන පද්ධතියේ සඵලතාවය අධීක්ෂණය කිරීමටත් ඒ අනුව එම පද්ධති ඵලදායී ලෙස ක්‍රියාත්මක කිරීමට අවශ්‍ය පරිදි වෙනස් කිරීම් සිදුකිරීමට වරින් වර සමාලෝචන සිදුකරන බවත් මෙයින් සහතික කරමු.

ප්‍රධාන ගණන්දීමේ නිලධාරි	ගණන්දීමේ නිලධාරි	ප්‍රධාන ගණකාධිකාරි
නම :	නම :	නම :
තනතුර :	තනතුර :	දිනය : 16.02.2023
දිනය : 20.02.2023	දිනය : 16.02.2023	

නිල් බණ්ඩාර හපුහින්න
ලේකම්
රාජ්‍ය පරිපාලන, ස්වදේශ කටයුතු, පළාත් සභා හා පළාත් පාලන අමාත්‍යාංශය
ස්වදේශ කටයුතු අංශය

පැතුම් අනුරාධ සරත්චන්ද්‍ර
දිස්ත්‍රික් ලේකම්/දිසාපති,
වවුනියාව.

පී.කිරුපරාජන්
ගණකාධිකාරි
දිස්ත්‍රික් ලේකම් කාර්යාලය
වවුනියාව්

2

3.4 මුදල් ප්‍රවාහ පිළිබඳ ප්‍රකාශය

ඒසිඒ-සී

31.12.2022 දිනෙන් අවසන් වර්ෂය සඳහා
මුදල් ප්‍රවාහ ප්‍රකාශය

	2022 රු.	2021 රු.
මෙහෙයුම් ක්‍රියාකාරකම්වලින් ජනිත වූ මුදල් ප්‍රවාහයන්		
මුළු බදු ලැබීම්	-	-
ගාස්තු, අධිභාර, දඩමුදල් සහ බලපත්‍ර	-	-
ලාභ	-	-
ආදායම් නොවන ලැබීම්	-	-
වෙනත් ආදායම් ශීර්ෂ වෙතුවෙන් එකතු කරන ලද ආදායම්	83,991,972	73,491,141
අග්‍රිම ලැබීම්	1,254,878,000	1,678,967,000
අත්තිකාරම් අයකර ගැනීම්	20,472,190	25,845,189
තැන්පතු ලැබීම්	146,475,565	144,901,930
මෙහෙයුම් ක්‍රියාකාරකම්වලින් ජනිත වූ මුදල් ප්‍රවාහය (අ)	**1,505,817,726**	**1,923,205,260**
අඩුකළා : මුදල් වැය කිරීම්		
පුද්ගල පඩිනඩි හා මෙහෙයුම් වියදම්	378,899,675	275,958,862
සහනාධාර සහ මාරුකිරීම්	981,054	78,278,917
වෙනත් වැය ශීර්ෂ වෙතුවෙන් දරන ලද වියදම්	936,287,279	1,386,428,969
භාණ්ඩාගාරයට පියවන ලද අග්‍රිම්		
අත්තිකාරම් ගෙවීම්	17,049,745	32,628,391
තැන්පතු ගෙවීම්	176,276,496	129,962,173
මෙහෙයුම් ක්‍රියාකාරකම් සඳහා වැය කරන ලද මුදල් ප්‍රවාහය (ආ)	**1,509,494,249**	**1,903,257,312**
මෙහෙයුම් ක්‍රියාකාරකම්වලින් ජනිත වූ ශුද්ධ මුදල් ප්‍රවාහය (ඇ)=(අ)-(ආ)	**(3,676,523)**	**19,947,948**
ආයෝජන ක්‍රියාකාරකම්වලින් ජනිත වූ මුදල් ප්‍රවාහයන්		
පොළී	2,934,052	4,400
ලාභාංශ	-	-
හිමිකම් ඉවත්වීමේ ප්‍රතිපාදන හා භෞතික වත්කම් විකිණීම්	1,142,471	14,714,607
උපණය අයකර ගැනීම්	-	-
ආයෝජන ක්‍රියාකාරකම්වලින් ජනිත වූ මුදල් ප්‍රවාහය (ඈ)	**4,076,523**	**14,719,007**
අඩුකළා : මුදල් වැය කිරීම්		
භෞතික වත්කම් ඉදිකිරීම් හෝ මිලදී ගැනීම් හා වෙනත් ආයෝජන අත්කර ගැනීම්	400,000	34,666,955
ආයෝජන ක්‍රියාකාරකම් සඳහා වැය කරන ලද මුළු මුදල් ප්‍රවාහය (ඉ)	**400,000**	**34,666,955**
ආයෝජන ක්‍රියාකාරකම්වලින් ජනිත වූ ශුද්ධ මුදල් ප්‍රවාහය (ඊ)=(ඈ)-(ඉ)	**3,676,523**	**(19,947,948)**
මෙහෙයුම් හා ආයෝජන ක්‍රියාකාරකම්වලින් ජනිත වූ ශුද්ධ මුදල් ප්‍රවාහය (උ)=(ඇ) + (ඊ)	(0)	-
මූල්‍ය ක්‍රියාකාරකම්වලින් ජනිත වූ මුදල් ප්‍රවාහයන්		
දේශීය ණය ගැනීම්	-	-
විදේශීය ණය ගැනීම්	-	-
ප්‍රදානයන් ලැබීම්	-	-
මූල්‍ය ක්‍රියාකාරකම්වලින් ජනිත වූ මුළු මුදල් ප්‍රවාහය (ඌ)	-	-
අඩුකළා : මුදල් වැය කිරීම්		
දේශීය ණය ආපසු ගෙවීම්	-	-
විදේශීය ණය ආපසු ගෙවීම්	-	-
මූල්‍ය ක්‍රියාකාරකම් සඳහා වැය කරන ලද මුළු මුදල් ප්‍රවාහය (එ)	-	-
මූල්‍ය ක්‍රියාකාරකම්වලින් ජනිත වූ මුදල් ප්‍රවාහය (ඒ)=(ඌ)-(එ)	-	-
මුදල්වල ශුද්ධ වෙනස්වීම් (ඔ) = (උ) -(ඒ)	(0)	-
ජනවාරි 01 දිනට ආරම්භක මුදල් ශේෂය	-	-
දෙසැම්බර් 31 දිනට අවසාන මුදල් ශේෂය	-	-

3

3.5 මූල්‍ය ප්‍රකාශ සටහන්

අමාත්‍යාංශය/දෙපාර්තමේන්තු/දිස්ත්‍රික් ලේකම් කාර්යාලය : දිස්ත්‍රික් ලේකම් කාර්යාලය - වව්නියාව

2022 දෙසැම්බර් 31 දිනෙන් අවසන් වර්ෂය සඳහා මියැදුම් ප්‍රකාශය

මියැදුම් සීර්ෂ අංකය : 266

රු.

ඉදිරිය මියදාම

මුල් මියැදුම	මියැදුම් අංශ (කේත ය අංකය)	ප්‍රතිපාදන					මියැදුම්							
		මධ්‍යකාලීන අපේක්ෂිත	පරිශ්‍රීලන ඇස්තමේන්තු වෙනස්කම්	ශු.අ. 66(6) මඟින් කිරීම	මුළු ඇදිවා මෙහෙයීම	මිදේ ගෙයකට ඇති මියැදුම	ශු.අ. 208 යටතේ අමාත්‍යාංශ්‍රේකාධිකාරී කණ්ඩායම් විසින් දැඩි මියැදුම් (කොන්ත්‍රාත්කරුගේ ලබන් අනුව)	මුළු මියැදුම	ඉතිරිය / (ඌනතාවය)	. ඉතිරිය / (ඌනතාවය) ඇස්තමේන්තුගත % ලෙස	මතභේදයට තුඩු
		(1)	(2)	(3) (-)/+	(4)=(1)+(2)+(3)	(5)	(6)	(7)= (5)+(6)	(8)=(4)-(7)	(9)=(8)/(4)*100	
ප්‍රධානවිෂයන් මියැදුම්											
මැදිහත්වීකරු (I)											
මැදිහත්/ආයතන/උප ආයතන/විෂය මියැදුම් අංකය											
මූල මියැදුම අනුව මැදිහත්වීමේ කර්තව්‍ය, අරමුණ සහ අපේක්ෂිත ප්‍රතිඵල සඳහන් කිරීම	5										
1001 වැඩිදුර තා මෙහෙයවීම	11	150,000,000	-	(200,000)	149,800,000	142,102,800	-	142,102,800	7,697,200	5.14%	මියැදුම් අභිමානවියන් ලොකු ඇත
1002 අභිමානය තා සිහිකැඳ පිහා වැඩිදුර	11	8,500,000	-	200,000	8,700,000	7,538,458	-	7,538,458	1,161,542	13.35%	ප්‍රාණික ඇස්තැපය 03/2022 වලලේඛ අනුව මියැදුම් තාලයට තව ඇත
1003 මෙහෙයවීම් කිරීමා	11	76,000,000	-	-	76,000,000	70,920,989	1,098,330	72,019,319	3,980,681	5.24%	
එකතුව		234,500,000	-	-	234,500,000	220,562,246	1,098,330	221,660,576	12,839,424	5.48%	
මූල මියැදුම අනුව මැදිහත්වීමේ කර්තව්‍ය, අරමුණ සහ අපේක්ෂිත ප්‍රතිඵල සඳහන් කිරීම	6										
1101 ඉදිකිරීම	11	2,800,000		215,000	3,015,000	2,859,528	-	2,859,528	155,472	5.16%	ප්‍රාණික ඇස්තැපය 03/2022 වලලේඛ අනුව මියැදුම් තාලයට තව ඇත
එකතුව (අ)		2,800,000	-	215,000	3,015,000	2,859,528	-	2,859,528	155,472	5.16%	
ඇතිමිල											
1201 සිදුවීම තා සංවර්ධිය අභියෝග	11	5,725,000		280,000	6,005,000	6,002,187	-	6,002,187	2,813	0.05%	
1202 ඉහවීම	11	9,500,000		202,000	9,702,000	9,488,497	-	9,488,497	213,503	2.20%	
1203 ආහාර තෝ හිඟ ඇදුම්	11	700,000		(93,500)	606,500	510,840	-	510,840	95,660	15.77%	මියැදුම් අභිමානවියන් ලොකු ඇත
එකතුව (අ)		15,925,000	-	388,500	16,313,500	16,001,525	-	16,001,525	311,975	1.91%	

ඒසීඒ-2(ii)

2022 දෙසැම්බර් 31 දිනෙන් අවසන් වර්ෂය සඳහා වියදම් ප්‍රකාශය

වියදම් ශීර්ෂ අංකය : 266

අමාත්‍යාංශයේ/දෙපාර්තමේන්තුවේ/දිස්ත්‍රික් ලේකම් කාර්යාලයේ නම : දිස්ත්‍රික් ලේකම් කාර්යාලය - වවුනියාව

වැය විෂයය		ප්‍රතිපාදනය					වියදම			රු. ඉද්ධ බලපෑම		
		මූල්‍යකරණය (සංකේත අංකය)	වාර්ෂික අයවැය වෙන්කිරීම	පරිපූරක ඇස්තමේන්තු වෙන්කිරීම	මු.රෙ. 66/69 මාරු කිරීම	මුළු ඉද්ධ වෙන්කිරීම	මුදල් පොකට අනුව වියදම	මු.රෙ. 208 යටතේ අනෙකුත් අමාත්‍යාංශ/දෙපාර්තමේන්තු විසින් දැරූ වියදම් (භාණ්ඩාගාර මුද්‍රිත පටහන් අනුව)	මුළු වියදම	ඉතිරිය / (ඉක්මවීම්)	ඉතිරිය / (ඉක්මවීම්) සංඛ්‍යේතික ඇස්තමේන්තුවේ % ලෙස	වෙනස්කම්වලට හේතු
			(1)	(2)	(3) (-)/+	(4)=(1)+(2)+(3)	(5)	(6)	(7)= (5)+(6)	(8)=(4)-(7)	(9)=(8)/(4)*100	
නඩත්තු වියදම්												
1301 වාහන		11	7,000,000		-	7,000,000	6,093,576	-	6,093,576	906,424	12.95%	ජාතික අයවැය 03/2022 චක්‍රලේඛ අනුව වියදම් පාලනය කර ඇත
1302 යන්ත්‍ර සහ යන්ත්‍රෝපකරණ		11	2,700,000		200,000	2,900,000	2,854,222	-	2,854,222	45,778	1.58%	
1303 ගොඩනැගිලි සහ ඉදිකිරීම්		11	6,000,000		-	6,000,000	5,913,844	-	5,913,844	86,156	1.44%	
එකතුව (ඇ)			**15,700,000**	-	**200,000**	**15,900,000**	**14,861,643**	-	**14,861,643**	**1,038,357**	**6.53%**	
සේවා												
1401 ප්‍රවාහන		11	125,000		(26,000)	99,000	15,450	-	15,450	83,550	84.39%	ජාතික අයවැය 03/2022 චක්‍රලේඛ අනුව වියදම් පාලනය කර ඇත
1402 තැපැල් හා සන්නිවේදන		11	5,000,000		(220,500)	4,779,500	4,078,756	-	4,078,756	700,744	14.66%	දෙසැම්බර් මස දුරකථන බිල්පත් 2022.12.31 දින ව තෙක් නොලැබීම හේතුවෙන් එම ගෙවීම සිදු කර නොමැත.
1403 විදුලිය හා ජලය		11	8,000,000		300,000	8,300,000	7,402,809	-	7,402,809	897,191	10.81%	දෙසැම්බර් විදුලි බිල්පත් හා ජල බිල්පත් 2022.12.31 දින වන තෙක් නොලැබීම හේතුවෙන් එම ගෙවීම සිදු කර නොමැත.
1404 බදු කුලී සහ පළාත් පාලන ආයතන බදු		11	850,000		-	850,000	587,361	-	587,361	262,639	30.90%	අපේක්ෂිත බදු හා කුලී මුදල් නොලැබීම.
1409 වෙනත්		11	15,500,000		203,000 (300,000)	15,403,000	14,239,140	-	14,239,140	1,163,860	7.56%	ජාතික අයවැය 03/2022 චක්‍රලේඛ අනුව වියදම් පාලනය කර ඇත
එකතුව (ඇ)			**29,475,000**	-	**53,500**	**29,431,500**	**26,323,516**	-	**26,323,516**	**3,107,984**	**10.56%**	
අනෙකුත් භාණ්ඩ හා සේවා සඳහා මුළු වියදම (අ+ආ+ඇ+ඈ)			**63,900,000**	-	**857,000**	**64,660,000**	**60,046,212**	-	**60,046,212**	**4,613,788**	**7.14%**	

ඒඑස්-2(iii)

2022 අගෝස්ට් මාසය අවසන් වන විට ලබා ගත යුතු ප්‍රතිඵල

මධ්‍යම මූල්‍ය අංකය : 366 අමාත්‍යාංශය/පළාත්සභාව/දිස්ත්‍රික් ලේකම් කාර්යාලය : වව්නියාව

රු.

විෂය විෂයය	ප්‍රතිපාදන						මිලදී			ඉල්ලීම / (ඉතිරිය)	ඉල්ලීම / (ඉතිරිය) ගෙවීම්වල ප්‍රතිශතය % වලින්	මෙහෙයවීමට අදාළ
	මූලිකාංග අංක (සංඥාව හා අගය)	වර්ෂික ඇස්තමේන්තු වෙන්කිරීම	සම්පූරක ඇස්තමේන්තු වෙන්කිරීම	මූ.අ.ද. 6669 මගින් කිරීම	මුළු ඉල්ලීම	මූදල් අමාත්‍යාංශයේ අනුමැතිය	මූ.අ.ද. 208 යටතේ අනුමත අතිරේක ඇස්තමේන්තු මගින් ලබා දීමට (සංස්ථාවෙන් මූලික කරගෙන අල්ලා ගත්)	මුළු මිලදී			
		(1)	(2)	(3) (-)/+	(4)=(1)+(2)+(3)	(5)	(6)	(7)= (5)+(6)	(8)=(4)-(7)	(9)=(8)/(4)*100	
7											
1501 ප්‍රසාරණය වැඩිකිරීමක්			800,000		800,000	400,000		400,000	400,000	50.00%	සමහ ඇල්දෙල් කොමසිව කොන්ටාවර් ලබා ගෙන්දේ.
1506 රක්ෂණ සේවාකාර් සඳහා වන්දි ගෙවීම්	11	1,800,000		(760,000)	1,040,000	581,054	-	581,054	458,946	44.13%	කිලිවෙකින් වීමක් ඇල්දෙල් සඳහා සඳහා ඉල්ලුම් කර ගෙන්දේ.
එකතුව		1,800,000	800,000	(760,000)	1,840,000	981,054	-	981,054	858,946	46.68%	
11											
මූල ප්‍රධාන්වීමෙන් වියදම්වීම් එකතුව (යටතෙන් 5-9)		300,200,000	800,000	-	301,000,000	281,589,512	1,098,330	282,687,842	18,312,158	6.08%	
මූලධන වියදම්											
11											
වැය විෂය අනුව රාජ්‍ය ණයකරුවන් වියදම් වර්ගීකරණය											
මූලධන වත්කම් මූල්‍යකරණයෙන් හා වැඩිදියුණු කිරීම්	10										
2001 ගොඩනැගිලි සහ ඉදිකිරීම්	11	10,000,000			10,000,000	9,324,843	-	9,324,843	675,157	6.75%	මිලදී අභිමතාංක ලිපි අංක BD/CBP/01/01/04-2022 දරණ 2022-04-26 දිනැති ලිඛිත මගින් (රාජ්‍ය ගැසට් 03/2022 අනුමැතිය) අනුව වියදම් සඳහා සාර් ඇත.
2002 යන්ත්‍ර සහ යන්ත්‍රෝපකරණ	11	850,000			850,000	846,911	-	846,911	3,089	0.36%	
2003 වාහන	11	3,000,000	-		3,000,000	2,368,620	-	2,368,620	631,380	21.05%	
එකතුව (අ)		13,850,000	-	-	13,850,000	12,540,375	-	12,540,375	1,309,625	9.46%	
11											
මූලධන වස්තූන් ඇසුරේ කල් තැබීම්											
2102 ගොඩනැගිලි හා ඉදිකිරීම් වෙනුවෙන්	11	2,200,000		-	2,200,000	400,000	-	400,000	1,800,000	81.82%	මිලදී අභිමතාංක ලිපි අංක BD/CBP/01/01/04-2022 දරණ 2022-04-26 දිනැති ලිඛිත මගින් (රාජ්‍ය ගැසට් 03/2022 අනුමැතිය) අනුව වියදම් සඳහා සාර් ඇත.
2103 යන්ත්‍ර සහ යන්ත්‍රෝපකරණ	11	1,500,000		-	1,500,000	-	-	-	1,500,000	100.00%	
2104 ගොඩනැගිලි සහ ඉදිකිරීම්											
එකතුව (ඇ)		3,700,000	-	-	3,700,000	400,000	-	400,000	3,300,000	89.19%	

ඡසිප-2(ii)

2022 දෙසැම්බර් 31 දිනෙන් අවසන් වර්ෂය සඳහා වියදම් ප්‍රකාශය

වියදම් ශීර්ෂ අංකය : 266

අමාත්‍යාංශයේ/දෙපාර්තමේන්තුවේ/දිස්ත්‍රික් ලේකම් කාර්යාලයේ නම : දිස්ත්‍රික් ලේකම් කාර්යාලය - වවුනියාව

රු.
ඉදිරි බලපෑම්

විෂය විෂයය		ප්‍රතිපාදනය					වියදම			ඉතිරිය / (අඩුවීම්)	ඉතිරිය / (අඩුවීම්) සංගෝධිත ඇස්තමේන්තුවේ % ලෙස	වෙනස්කම්වලට හේතු
		මුලානුකර ණය (සංකේත අංකය)	වාර්ෂික අයවැය වෙන්කිරීම (1)	පරිපූරක ඇස්තමේන්තු වෙන්කිරීම (2)	මු.ගෙ. 66(6)9 මාරු කිරීම (3) (-)/+	මුළු ඉදිරිය වෙන්කිරීම (4)=(1)+(2)+(3)	මුදල් පොකට අනුව වියදම (5)	මු.ගෙ. 208 යටතේ අමාත්‍යාංශේ/දෙපාර්තමේන්තු විසින් දැරූ වියදම් (භාණ්ඩාගාර මුද්‍රිත පවතන් අනුව) (6)	මුළු වියදම (7)= (5)+(6)	(8)=(4)-(7)	(9)=(8)/(4)*100	
හැකියා වර්ධනය	14											
2401 කාර්ය මණ්ඩල පුහුණු		11	1,450,000			1,450,000	569,100		569,100	880,900	60.75%	මුදල් අමාත්‍යාංශ ලිපි අංක BD/CBP/01/01/04-2022 දරණ 2022-04-26 දිනැති ලිපිය මඟින් (ජාතික අයවැය 03/2022 වත්‍රලේඛ) අනුව වියදම් පාලනය කර ඇත
එකතුව (ඉ)			1,450,000	-	-	1,450,000	569,100	-	569,100	880,900	60.75%	
සවහන - 15 වෙනස් මූලධන වියදම්	15											
2509-ගම සමඟ ජිලිසදරස් ග්‍රාමිය සංවර්ධන වැඩසටහන												
68-ග්‍රාමීය සංවර්ධන වැවසටහන			56,500,000			56,500,000	46,925,000		46,925,000	9,575,000	16.95%	ජාතික අයවැය 03/2022 වත්‍රලේඛ අනුව වියදම් පාලනය කර ඇත
69-පළාත් පාලන. මෙහෙයියස සංවර්ධනය			14,000,000			14,000,000	13,571,952		13,571,952	428,048	3.06%	
70- විමධ්‍යගත අයවැය			22,000,000			22,000,000	6,999,594	13,536,262	20,535,856	1,464,144	6.66%	ජාතික අයවැය 03/2022 වත්‍රලේඛ අනුව වියදම් පාලනය කර ඇත
71 ග්‍රාමිය ජීවනෝපාය සංවර්ධන			18,500,000			18,500,000	17,685,196		17,685,196	814,804	4.40%	
එකතුව (ඊ)			111,000,000	-	-	111,000,000	85,181,742	13,536,262	98,718,004	12,281,996	11.06%	
වැඩසටහන (1)												
රාජ්‍ය ආයෝජනයන්හි මුළු වියදම (අ+ආ+ඇ+ඈ+ඉ+ඊ)			130,000,000	-	-	130,000,000	98,691,217	13,536,262	112,227,479	17,772,521	13.67%	
මුළු වියදමවල එකතුව (සවහන 5-15)			430,200,000	800,000	-	431,000,000	380,280,729	14,634,592	394,915,321	36,084,679	8.37%	

ප්‍රධාන ගණකාධිකාරි
දිනය :14.02.2023

ඒ.නිරුපරාජන්
ගණකාධිකාරි
දිස්ත්‍රික් ලේකම් කාර්යාලය
වවුනියාව

ඒසිඒ-3

2022 දෙසැම්බර් 31 දිනට අග්‍රිම ගිණුම

අමාත්‍යාංශයේ/ දෙපාර්තමේන්තුවේ/දිස්ත්‍රික් ලේකම් කාර්යාලයේ නම : දිස්ත්‍රික් ලේකම් කාර්යාලය වවුනියාව

වියදම් ශීර්ෂ අංකය : 266

අග්‍රිම ගිණුම් අංකය	2022 ජනවාරි 01 දිනට අග්‍රිම ශේෂය			අග්‍රිම ලැබීම්			අග්‍රිම පියවීම			2022 දෙසැම්බර් 31 දිනට අග්‍රිම ශේෂය			2022 දෙසැම්බර් 31 දිනට ආයතන පොත් අනුව ශේෂය	2022 දෙසැම්බර් 31 දිනට භාණ්ඩාගාර පොත් අනුව ශේෂය
	1			2			3			4				
	නොපියවූ උප අග්‍රිම	නොපියවූ අග්‍රිම (නොපියවූ උප අග්‍රිම හැර)	එකතුව	භාණ්ඩාගාරයෙන්	වෙනත් මූලාශ්‍රවලින්	එකතුව	වියදම් මඟින්	මුදල් මඟින්	එකතුව	නොපියවූ උප අග්‍රිම ශේෂය	නොපියවූ අග්‍රිම ශේෂය	එකතුව	*5	6
	1(i)	1(ii)	1(iii)	2(i)	2(ii)	2(iii)=2(i)+2(ii)	3(i)	3(ii)	3(iii)=3(i)+3(ii)	4(i)	4(ii)	4(iii)=4(i)+4(ii)	5=1(iii)+2(iii)-3(iii)	
7002-0-0-284/21	-		-	-	-	-	-	-	-					
7002-0-0-284/22				1,254,878,000	208,605,544	1,463,483,544	1,463,483,544	-	1,463,483,544	-	-	-	Nil	

1. ඉහත 4 හා 5 ශේෂ අතර වෙනසට හේතු පෙන්වන්න

(1) ප්‍රේෂණය කරන ලද නමුත් භාණ්ඩාගාර පොත්වල නොපෙනෙන 2022.12.31 දිනට මුදල් ශේෂය .....

(2) වෙනත් හේතු - .....

.....

මෙම ශේෂ වාර්තාව අත්සන් කරන දින වන විට පියවා ඇත්නම් ඒ බව ද, නොඑසේ නම් නොපියවීමට හේතු සඳහන් කරන්න.

ඉහත සඳහන් තොරතුරු නිවැරදි බවට සහතික කරමි.

.....

ප්‍රධාන ගණකාධිකාරී

දිනය 16.02.2023

ඒ.කිරුපරාජන්
ගණකාධිකාරී
දිස්ත්‍රික් ලේකම් කාර්යාලය
වවුනියාව

ඒසිඒ -4

2022 දෙසැම්බර් 31 දිනට තැන්පත් ගිණුම් පිළිබඳ ප්‍රකාශය

වියදම් ශීර්ෂ අංකය : 266

අමාත්‍යාංශයේ/දෙපාර්තමේන්තුවේ/දිස්ත්‍රික් ලේකම් කාර්යාලයේ නම : දිස්ත්‍රික් ලේකම් කාර්යාලය - වවුනියාව

රු.

තැන්පතු ගිණුමේ නම	තැන්පතු අංකය	2022 ජනවාරි 01 දිනට ශේෂය	වර්ෂය තුළ බැර කිරීම්	වර්ෂය තුළ හර කිරීම්	2022 දෙසැම්බර් 31 දිනට ශේෂය	2022 දෙසැම්බර් 31 දිනට භාණ්ඩාගාර පොත් අනුව ශේෂය
තෙවන පාර්ශ්වයන් වෙත නැවත ගෙවීම් කිරීම වෙනුවෙන් තාවකාලිකව රඳවාගන්නා තැන්පතු	6000-0-0-13-0-83	15,315,893	109,078,090	118,374,509	6,019,474	6,019,474
පළාත් සභා වෙත ආදායම් ප්‍රේෂණය කිරීම	6000-0-0-14-0-14	18,578,441	30,887,717	39,030,398	10,435,760	10,435,760
කොන්ත්‍රාත් සඳහා වූ රැඳවුම් මුදල්	6000-0-0-16-0-72	20,050,468	6,509,758	18,871,589	7,688,637	7,688,637
		53,944,802	146,475,565	176,276,496	24,143,871	24,143,871

ප්‍රධාන ගණකාධිකාරි
දිනය 14.02.2023

දිස්ත්‍රික් ලේකම් කාර්යාලය
වවුනියාව

එසිඒ- 5

2022 දෙසැම්බර් 31 දිනට අත්තිකාරම් ගිණුම

වියදම් ශීර්ෂ අංකය : 266

අමාත්‍යාංශයේ/දෙපාර්තමේන්තුවේ/දිස්ත්‍රික් ලේකම් කාර්යාලයේ නම : දිස්ත්‍රික් ලේකම් කාර්යාලය - වවුනියාව

රු.

අත්තිකාරම් ගිණුමේ නම	අත්තිකාරම් ගිණුම් අංකය	අත්තිකාරම් ගිණුම් සංඛ්‍යාව	2022 ජනවාරි 01 දිනට ශේෂය (1)	වියදමෙහි උපරිම සීමා රු. 14,000,000		ලැබීම්වල අවම සීමා රු. 13,000,000		හර ශේෂයන්ගේ උපරිම සීමා රු. 65,000,000	බැරකම් පිළිබඳ උපරිම සීමා රු.	2022දෙසැම්බර් 31 දිනට භාණ්ඩාගාර පොත් අනුව ශේෂය
				වර්ෂය තුළ හර කිරීම් (2)		වර්ෂය තුළ බැර කිරීම් (3)		ශේෂය 4=(1)+(2)-(3)		
				මුදලින්	හරස් සටහන් මඟින්	මුදලින්	හරස් සටහන් මඟින්			
(1) රජයේ නිලධාරීන්ගේ අත්තිකාරම්	26601	1	55,161,654	11,025,538	1,918,535	13,750,192	1,965,561	52,389,974	-	52,389,974
(2) අනෙකුත් අත්තිකාරම්										
(3) විවිධ අත්තිකාරම්										

.....
ප්‍රධාන ගණකාධිකාරි
දිනය 16.02.2023

පී.ගිරුපථාපත්
ගණකාධිකාරි
දිස්ත්‍රික් ලේකම් කාර්යාලය
වවුනියාව

ඒසිඒ- 5(ඒ)

2022 දෙසැම්බර් 31 දිනට කුලී හා වැඩ අත්තිකාරම් ගිණුම

වියදම් ශීර්ෂ අංකය : 266

අමාත්‍යාංශයේ/දෙපාර්තමේන්තුවේ/දිස්ත්‍රික් ලේකම් කාර්යාලයේ නම : දිස්ත්‍රික් ලේකම් කාර්යාලය - වවුනියාව

අත්තිකාරම් අංකය	ව්‍යාපෘති විස්තරය	ගෙවූ දිනය	වවුචර් අංකය	ගෙවූ මුදල (රු.)	2022.01.01 දිනට ශේෂය (රු.)	2022 වර්ෂය තුළ අයකිරීම්		2022.12.31 දිනට ශේෂය (රු.)
						පෙර වර්ෂයට අදාළව	ප්‍රවර්තන වර්ෂයට අදාළව	
(1) කුලී අත්තිකාරම්								
උදා. 9188-250-0-1-0-1	නැත							
.....								
.....								
එකතුව (අ)								
(2) වැඩ අත්තිකාරම්								
උදා. 9188-250-0-2-0-1								
.....								
.....								
එකතුව (ආ)								
මුළු එකතුව (අ)+(ආ)								

ප්‍රධාන ගණකාධිකාරි
දිනය 16.02.2023

ජී.කිරුපරාජන්
ගණකාධිකාරි
දිස්ත්‍රික් ලේකම් කාර්යාලය
වවුනියාව්

ඒසිඒ- 5(බී)

2022 දෙසැම්බර් 31 දිනට කුලී හා වැඩ අත්තිකාරම් සංචිත ගිණුම

වියදම් ශීර්ෂ අංකය : 266 අමාත්‍යාංශයේ/දෙපාර්තමේන්තුවේ/දිස්ත්‍රික් ලේකම් කාර්යාලයේ නම : දිස්ත්‍රික් ලේකම් කාර්යාලය - වවුනියාව

අත්තිකාරම් අංකය	ව්‍යාපෘති විස්තරය	2022.01.01 දිනට ශේෂය (රු.)	2022 වර්ෂය තුළ		2022.12.31 දිනට ශේෂය (රු.)
			අයකිරීම් (හර)	ගෙවීම් (බැර)	
		(1)	(2)	(3)	4=1+3-(2)
(1) කුලී අත්තිකාරම් උදා. 9189-250-0-1-0-1	නැත				
එකතුව (අ)					
(2) වැඩ අත්තිකාරම් උදා. 9189-250-0-2-0-1					
එකතුව (ආ)					
මුළු එකතුව (අ)+(ආ)					

.....
ප්‍රධාන ගණකාධිකාරී
දිනය :14.02.2023

Cumulative Non Financial Asset Accounts Report- Central Govt-2022

Land-9153: 751,818,500.00 Table: SA 82
Building- 9151: 712,305,745.68 Year: 2022
Machinary-9152: 171,744,768.02 Rpt Date 2/11/2023 9:41:23 AM
WIP-9160: 14,594,000.00 Head 266
Intangible-9154: 0.00
Lease-9180: 0.00

Ledger	category	Item	Code	Opn_Bal	Opn_Bal_Add	TransferIn	Purchase	Disposal	Balance
9151	1.1-Dwellings		61111	282,449,378.60	0.00	0.00	0.00	0.00	282,449,378.60
		Hotels & Restaurants	****6111106	2,016,600.00	0.00	0.00	0.00	0.00	2,016,600.00
		Quarters	****6111107	217,847,778.60	0.00	0.00	0.00	0.00	217,847,778.60
		Circuit Bunglows	****6111108	62,585,000.00	0.00	0.00	0.00	0.00	62,585,000.00
9151	1.2-Non Residential Building		61112	410,663,188.17	19,193,178.91	0.00	0.00	0.00	429,856,367.08
		Office Building	****6111201	410,663,188.17	19,193,178.91	0.00	0.00	0.00	429,856,367.08
9160	1.4-WIP-Building & Structure		61114	14,594,000.00	0.00	0.00	0.00	0.00	14,594,000.00
		WIP-Building & Structure	****611140	14,594,000.00	0.00	0.00	0.00	0.00	14,594,000.00

9152	2.1- Transport Equipment		61121	82,711,273.89	0.00	0.00	0.00	0.00	82,711,273.89
		Passenger vehicle	****6112101	76,074,773.89	0.00	0.00	0.00	0.00	76,074,773.89
		Agricultural vehicle	****6112103	6,100,000.00	0.00	0.00	0.00	0.00	6,100,000.00
		Motor cycle	****6112109	536,500.00	0.00	0.00	0.00	0.00	536,500.00
9152	2.2-Other Machinary & Equipment		61122	88,633,494.13	400,000.00	0.00	0.00	0.00	89,033,494.13
		Office Equipment	****6112201	7,364,185.64	0.00	0.00	0.00	0.00	7,364,185.64
		Computer Equipment	****6112202	21,880,104.06	400,000.00	0.00	0.00	0.00	22,280,104.06
		Electrical Equipment	****6112203	17,771,215.68	0.00	0.00	0.00	0.00	17,771,215.68
		Communication Equipment	****6112204	4,684,721.75	0.00	0.00	0.00	0.00	4,684,721.75
		Furniture	****6112205	29,508,098.00	0.00	0.00	0.00	0.00	29,508,098.00
		Sports equipment	****6112208	5,493,500.00	0.00	0.00	0.00	0.00	5,493,500.00
		Books Periodical & Journals	****6112210	500.00	0.00	0.00	0.00	0.00	500.00
		Construction Eqipment	****6112213	8,000.00	0.00	0.00	0.00	0.00	8,000.00
		Broadcasting Equipment	****6112214	1,321,719.00	0.00	0.00	0.00	0.00	1,321,719.00
		Defence Equipment	****6112215	70,000.00	0.00	0.00	0.00	0.00	70,000.00
		Agricultural & Dairy Farm	****6112216	531,450.00	0.00	0.00	0.00	0.00	531,450.00

26

		Equipment								
9153	4.1-Land		61410	751,818,500.00	0.00	0.00	0.00	0.00	0.00	751,818,500.00
		Land	****614100	751,818,500.00	0.00	0.00	0.00	0.00	0.00	751,818,500.00

REMARKS

This is a computer-generated document. No signature is required.

-

Report Generated by the new CIGAS Web Application--Developed by S.Tharshan - Director, Dept of State Accounts

27

ඒසිඒ-7

අග්‍රිම සැසඳුම් ප්‍රකාශය

වෙනත් ආයතන විසින්, වාර්තාකරණ ආයතනය වෙනුවෙන් එකතු කරන ලද ආදායම	-	
අනෙකුත් ශීර්ෂ වෙනුවෙන් වාර්තාකරණ ආයතනය විසින් දරන ලද වියදම්	936,287,279	
අනෙකුත් ශීර්ෂ වෙනුවෙන් වාර්තාකරණ ආයතනය විසින් අත්තිකාරම් "බී" ගිණුම වෙනුවෙන් කරන ලද හර කිරීම්	4,105,672	
අනෙකුත් ශීර්ෂ විසින් අත්තිකාරම් "බී" ගිණුමට කරන ලද බැර කිරීම්	2,154,560	942,547,511
අඩු කළා :		
අනෙකුත් ආදායම් ශීර්ෂ වෙනුවෙන්, වාර්තාකරණ ආයකනය විසින් එකතු කරන ලද ආදායම්	88,068,494	
වෙනත් ආයතන විසින්, වාර්තාකරණ ආයතනය වෙනුවෙන් දරන ලද වියදම්	14,634,592	
අනෙකුත් ශීර්ෂ වෙනුවෙන් වාර්තාකරණ ආයතනය විසින් අත්තිකාරම් "බී" ගිණුම වෙනුවෙන් කරන ලද බැර කිරීම්	6,910,997	
අනෙකුත් ශීර්ෂ විසින් අත්තිකාරම් "බී" ගිණුමට කරන ලද හර කිරීම්	-	109,614,083
2021 දෙසැම්බර් 31 දිනට අග්‍රිම සැසඳුම් ප්‍රකාශය		**832,933,428**

*** ඉහත සඳහන් අයිතමවලට අමතරව අදාළ වන අයිතමයන් ගැලපීම් කළ හැක.**

.....

ප්‍රධාන ගණකාධිකාරි

දිනය:- 16.02.2023

පී.තිරුපරාජන්
ගණකාධිකාරි
දිස්ත්‍රික් ලේකම් කාර්යාලය
වවුනියාව

පාඩු හා අත්හැරීම් පිළිබඳ ප්‍රකාශය

සටහන-(i)

(මූ.රෙ. 106 හා මූ.රෙ. 113 යටතේ වන පාඩු)

වියදම් ශීර්ෂ අංකය: 266 අමාත්‍යාංශයේ/දෙපාර්තමේන්තුවේ/දිස්ත්‍රික් ලේකම් කාර්යාලයේ නම: දිස්ත්‍රික් ලේකම් කාර්යාලය වවුනියාව

වැඩසටහන් අංකය හා නාමය : 1 මෙහෙයුම් වැඩසටහන

(i) වර්ෂය තුල අලාභ අයකර ගැනීම/කපාහැරීම/අත්හැරීම් පිළිබඳ ප්‍රකාශය

අභය			සිද්ධි සංඛ්‍යාව	මුළු එකතුව (රු)
රු	25,000.00	අඩු		
රු	25,000.01	වැඩි	1	47,900
	එකතුව		**1**	**47,900**

අලාභයේ ස්වභාවය අනුව සිද්ධි වර්ගීකරණය	සිද්ධි සංඛ්‍යාව	අගය (රු)

(ii) තව දුරටත් අයකර ගැනීමට හෝ කපා හැරීමට හෝ අත්හැරීමට ඇති පාඩු පිළිබඳ ප්‍රකාශය

අභය			සිද්ධි සංඛ්‍යාව	මුළු එකතුව (රු)
රු	25,000.00	අඩු	1	16,550
රු	25,000.01	වැඩි	4	1,423,082
	එකතුව		5	**1,439,632**

අලාභයේ ස්වභාවය අනුව සිද්ධි වර්ගීකරණය	සිද්ධි සංඛ්‍යාව	අගය (රු)
1. අංක WP PA- 4892 වාහනය අනතුර 20/09/2009 ප්‍රා.ලේ ව. උතුර		270,835
2. අංක NPKQ-6216 වාහනය අනතුර 25/02/2021 දිස්ත්‍රික් ලේකම් කාර්යාලය		982,447
3. 02.09.2022 NHDA 5 නිල නිවාසයේ බඩු බාහිරාදිය සොරුන් විසින් පැහැරගෙන යෑම		16,550
4. 08.09.2022 SC4 නිල නිවාසයේ බඩු බාහිරාදිය සොරුන් විසින් පැහැරගෙන යෑම		30,000
5. 03.10.2022 JC - 11 නිල නිවාසයේ බඩු බාහිරාදිය සොරුන් විසින් පැහැරගෙන යෑම		139,800
එකතුව	5	**1,439,632**

(ii) අනුව කාල විශ්ලේෂණය

වසර 5 ට අඩු	සිද්ධි සංඛ්‍යාව	4
	ගණන	රු 1,168,797
වසර 5-10	සිද්ධි සංඛ්‍යාව	0
	ගණන	0.00
වසර 10 ට වැඩි	සිද්ධි සංඛ්‍යාව	1
	ගණන	රු 270,835

සටහ: වැය විෂය 1701 යටතේ වර්ෂය තුල ගිණුම්ගත කරන ලද හෝ ඉදිරි වර්ෂවලදී ගිණුම්ගත කිරීමට අපේක්ෂිත මූ.රෙ. 106 යටතේ වන හානි හා මූ.රෙ 113 යටතේ වන අත්හැරීම් පිළිබඳ විස්තර ඇතුලත් කළ යුතුය.

.....

ප්‍රධාන ගණකාධිකාරී

දිනය:- 16.02.2023

සටහන-(ii)

පොත්වලින් කපාහැරීම පිළිබඳ ප්‍රකාශය

වියදම් ශීර්ෂ අංකය : 266 අමාත්‍යාංශයේ/ දෙපාර්තමේන්තුවේ/දිස්ත්‍රික් ලේකම් කාර්යාලයේ නම : දිස්ත්‍රික් ලේකම් කාර්යාලය වවුනියාව

වැඩසටහන් අංකය හා නාමය : 1 මෙහෙයුම් වැඩසටහන

1 **වර්ෂය තුල සිදුවූ මු.රෙ.109 යටතේ වන පාඩු හා අත්හැරීම් පිළිබඳ ප්‍රකාශය**

	අභය	සිද්ධි සංඛ්‍යාව	වටිනාකම (රු)
(i)	රු. 25,000.00 අඩු	0	-
(ii)	රු. 25,000.01 වැඩි	1	47,900
	එකතුව	**1**	**47,900**

2 **වර්ෂය තුල මු.රෙ. 109 යටතේ වන පොතෙන් කපා හැරීම් හා අයකර ගැනීම් පිළිබඳ ප්‍රකාශය**

අලාභයේ ස්වභාවය	ආරම්භක කපා නොහල ශේෂය රු.	අලාභයේ වටිනාකම රු.	අයකර ගැනීම් රු.	පොතෙන් කපා හල අගය රු.	කපා නොහල ඉදිරියට ගෙනයන ශේෂය රු.	පොතෙන් කපා හැරීම සඳහා වූ අනුමැතියේ යොමු අංකය
අංක 252-9899 වාහනය අනතුර 31/03/2011 ප්‍රාග්ලේ වවුනියාව දකුණ	47,900	47,900	-	47,900	-	GA/VA/Fin/07/veh/v-south 2022.04.29
එකතුව	**47,900**	**47,900**	**-**	**47,900**		

සටහන - සටහන- (i) හි ඇතුලත් ගිණුම්ගත කලයුතු පාඩු හා අත්හැරීම් හැර මු.රෙ. 109 යටතේ වන අනෙකුත් පාඩු හා අත්හැරීම් පමණක් මෙම ආකෘතියේ ඇතුලත් කළ යුතුය.

.....
ප්‍රධාන ගණකාධිකාරි
දිනය: 16 .02.2023

පී.කිරුපරාජන්
ගණකාධිකාරි
දිස්ත්‍රික් ලේකම් කාර්යාලය
වවුනියාව

සටහන-(iii)

බැඳීම් හා බැරකම් පිළිබඳ ප්‍රකාශය

විශේෂ වියදම් ඒකකයේ/අමාත්‍යාංශයේ/දෙපාර්තමේන්තුවේ/දිස්ත්‍රික් ලේකම් කාර්යාලයේ නම: දිස්ත්‍රික් ලේකම් කාර්යාලය වවුනියාව
වියදම් ශීර්ෂ අංකය: 266
වැඩසටහන් අංකය හා නාමය : 1 මෙහෙයුම් වැඩසටහන

පුද්ගලයාගේ/ආයතනයේ නම	බැඳීම් අංකය	දිනය	ශීර්ෂය	වැඩසටහන	ව්‍යාපෘතිය	උප ව්‍යාපෘතිය	වැය විෂයය	අයිතම අංකය	මූල්‍යාකරණය	බැඳීම් (රු.)	බැඳීම් ශේෂය (රු.)	බැරකම්වලට ඇතුළත් වූ දිනය	බැරකම් වටිනාකම (රු.)	සංශෝධිත බැරකම් (රු.)	බැරකම් නිදහස් කිරීම් (රු.)	බැරකම් ශේෂය (රු.)
										(1)	(2)=(1)-(3)		(3)	(4)	(5)	(6)=(4)-(5)
1. අමාත්‍යාංශ/රජයේ දෙපාර්තමේන්තු																
.....																
එකතුව										-	-	-	-	-	-	
2. රාජ්‍ය සංස්ථා/ව්‍යවස්ථාපිත මණ්ඩල																
ජාතික විදුලිබල මණ්ඩලය	2212LIA*15	31.12.2022	266	1	1	0	1403		11	20,575	-	31.12.2022	20,575	-	20,575	
ජාතික විදුලිබල මණ්ඩලය	2212LIA*16									204,051		31.12.2022	204,051		204,051	
ජාතික විදුලිබල මණ්ඩලය-ප්‍රා. ලේ. වවුනියාව උතුර	DEC L 119	31.12.2022	266	1	1	0	1403		11	22,539	-	31.12.2022	22,539	-	22,539	-
ජාතික ජල සම්පාදන මණ්ඩලය-ප්‍රා. ලේ. වවුනියාව	p2212 WAT	31.12.2022	266	1	2	0	1403		11	21,644	-	31.12.2022	21,644	-	21,644	
එකතුව										268,809	-	-	268,809	-	268,809	-
3. වෙනත් (පෞද්ගලික අංශය)																
පී.රජිබන්	2212LIA*06	31.12.2022	266	1	1	0	1002		11	2,366		31.12.2022	2,366		2,366	
පී.ජයනාදන්	2212LIA*18	31.12.2022	266	1	1	0	1101		11	728		31.12.2022	728		728	
ආර්.සුතර්ජිනී	2212LIA*19	31.12.2022	266	1	1	0	1101		11	1,504		31.12.2022	1,504		1,504	
එන්.මෝහනතාසන්	2212LIA*20	31.12.2022	266	1	1	0	1101		11	825		31.12.2022	825		825	
එස්.තේවරාජ්	2212LIA*21	31.12.2022	266	1	1	0	1101		11	679		31.12.2022	679		679	
මොබිටෙල් පුද්ගලික සමාගම	2212LIA*08	31.12.2022	266	1	1	0	1402		11	3,462		31.12.2022	3,462		3,462	
ශ්‍රී ලංකා ටෙලිකොම්	2212LIA*10	31.12.2022	266	1	1	0	1402		11	44,194		31.12.2022	44,194		44,194	
ලංකාබෙල්	2212LIA*07	31.12.2022	266	1	1	0	1402		11	421		31.12.2022	421		421	
ලංකාබෙල්	2212LIA*09	31.12.2022	266	1	1	0	1402		11	443		31.12.2022	443		443	
ලංකාබෙල්	2212LIA*17	31.12.2022	266	1	1	0	1402		11	443		31.12.2022	443		443	
ශ්‍රී ලංකා ටෙලිකොම්	2212LIA*27	31.12.2022	266	1	1	0	1402		11	6,126		31.12.2022	6,126		6,126	
පී.එම්.ජී. බණ්ඩාර - ප්‍රා. ලේ. වවුනියාව	P2212 ot	31.12.2022	266	1	2	0	1002		11	1,275		31.12.2022	1,275		1,275	
පී.එම්.ජී. බණ්ඩාර - ප්‍රා. ලේ. වවුනියාව	P2212 cla	31.12.2022	266	1	2	0	1101		11	2,100		31.12.2022	2,100		2,100	
ශ්‍රී ලංකා ටෙලිකොම් - ප්‍රා. ලේ. වවුනියාව	P2212tel	31.12.2022	266	1	2	0	1402		11	24,727		31.12.2022	24,727		24,727	
මොබිටෙල් පුද්ගලික සමාගම-ප්‍රා. ලේ. වවුනියාව	p2212TEL 1	31.12.2022	266	1	2	0	1402		11	20,720		31.12.2022	20,720		20,720	
එම්.පී.පී.එස්.පුද්ගලික සමාගම-ප්‍රා. ලේ. වවුනියාව දකුණ	L161	31.12.2022	266	1	2	0	1202		11	20,900		31.12.2022	20,900		20,900	
එක්රෙන් සොලියුෂන් සේවා ගිවිසුම - ප්‍රා. ලේ. වවුනියාව දකුණ	L163	31.12.2022	266	1	2	0	1302		11	19,900		31.12.2022	19,900		19,900	
ශ්‍රී ලංකා ටෙලිකොම් - ප්‍රා. ලේ. වවුනියාව දකුණ	L162	31.12.2022	266	1	2	0	1402		11	19,977		31.12.2022	19,977		19,977	
ඇන්කර් ආරක්ෂක සේවය- ප්‍රා. ලේ. වවුනියාව දකුණ	L159	31.12.2022	266	1	2	0	1409		11	15,505		31.12.2022	15,505		15,505	
ප්‍රගාන්ත් පිරිසිදු කිරීමේ සේවා-ප්‍රා. ලේ. වවුනියාව දකුණ	L160	31.12.2022	266	1	2	0	1409		11	57,130		31.12.2022	57,130		57,130	
ශ්‍රී ලංකා ටෙලිකොම් - ප්‍රා. ලේ. සෙට්ටිකුලම්	SLTBI	31.12.2022	266	1	2	0	1402		11	38,308	-	31.12.2022	38,308	-	38,308	
ශ්‍රී ලංකා ටෙලිකොම්- ප්‍රා. ලේ. වවුනියාව උතුර	DEC L 120	31.12.2022	266	1	2	0	1402		11	15,478		31.12.2022	15,478		15,478	
එකතුව										297,207	-	-	297,207	-	297,207	-
මුළු එකතුව										566,016	-	-	566,016	-	566,016	-

ගෙවීම්/බැඳීම්වල ස්වභාවය පහත සඳහන් ආකාරයට හඳුනාගත යුතු ය.
1. අමාත්‍යාංශ/රජයේ දෙපාර්තමේන්තු
2. රාජ්‍ය සංස්ථා/ව්‍යවස්ථාපිත මණ්ඩල
3. පෞද්ගලික අංශය

බැරකම් යනු අදාළ ගිණුම් වර්ෂය ඇතුළත භාණ්ඩ, සේවාවන් හෝ ඉදිකිරීම් කොන්ත්‍රාත්තුවලට අදාළ වත්කම් හා සේවාවන් ලැබී ඇති නමුත් ගිණුම් වර්ෂය තුළදී ඒ සඳහා අදාළ පාර්ශ්වයන්ට ගෙවීම් සිදුකර නොමැති ගනුදෙනුය.
බැඳීම් යනු අදාළ ගිණුම් වර්ෂය ඇතුළත භාණ්ඩ, සේවාවන් හෝ ඉදිකිරීම් කොන්ත්‍රාත්තු සම්බන්ධයෙන් අදාළ වත්කම් හෝ සේවාව ආයතනය වෙත ලැබී නොමැති, එහෙත් එකී භාණ්ඩ හා සේවාවන් ලබාගැනීමේ අරමුණින් බාහිර පාර්ශ්වයන් සමඟ එළඹ ඇති ගිවිසුම් හෝ ලිඛිත එකඟතාවයන්ය.

ප්‍රධාන ගණකාධිකාරී
දිනය 14.02.2023

සටහන - (iv)

බැරකම් පිළිබඳ ප්‍රකාශය - (i)

මු.රෙ.94 (2) සහ (3) ප්‍රකාරව එළඹෙන ලද බැඳීම් ප්‍රකාශය

අමාත්‍යාංශයේ/ දෙපාර්තමේන්තුවේ/ දිස්ත්‍රික් ලේකම් කාර්යාලයේ නම: දිස්ත්‍රික් ලේකම් කාර්යාලය වවුනියාව

වියදම් ශීර්ෂ අංකය:266

වැඩසටහන් අංකය හා නාමය : 1 මෙහෙයුම් වැඩසටහන

පුද්ගලයාගේ/ආයතනයේ නම	බැඳීම් පිළිබඳ විස්තරය	ව්‍යාපෘතිය	උප ව්‍යාපෘතිය	වැය විෂය සංකේතය	මූල්‍යකරණ සංකේතය	මු.රෙ. 94(2) හි සඳහන් ප්‍රතිපාදන අනුව එළඹිය හැකි උපරිම බැඳීම් සීමාව (රු.)	මු.රෙ. 94(3) අනුව මුළු පිරිවැය ඇස්තමේන්තුව (රු.)	බැඳීම් හා බැරකම් වටිනාකම (රු.)
1. අමාත්‍යාංශ/රජයේ දෙපාර්තමේන්තු								
.....	නැත							XX
.....								XX
එකතුව								
2. රාජ්‍ය සංස්ථා /ව්‍යවස්ථාපිත මණ්ඩල								
.....								XX
.....								XX
එකතුව								
3. වෙනත් (පෞද්ගලික අංශය)								
.....								XX
.....								XX
එකතුව								
මුළු එකතුව								

.....
ප්‍රධාන ගණකාධිකාරි
දිනය:- 14.02.2023

පී.තිරුපරාජන්
ගණකාධිකාරී
දිස්ත්‍රික් ලේකම් කාර්යාලය
වවුනියාව

ඝටහන-(vii)

අස්ථානගත වවුචර් පිළිබඳ ප්‍රකාශය

අමාත්‍යාංශයේ/ දෙපාර්තමේන්තුවේ/ දිස්ත්‍රික් ලේකම් කාර්යාලයේ නම: දිස්ත්‍රික් ලේකම් කාර්යාලය වවුනියාව

වියදම් ශීර්ෂ අංකය: 266

වැඩසටහන් අංකය හා නාමය: 1 මෙහෙයුම් වැඩසටහන

දිනය	වවුචර් අංකය	ආදායකයාගේ නම	ගෙවීමේ ස්වභාවය	ගණන (රු)
		නැත		

.....

ප්‍රධාන ගණකාධිකාරි

දිනය 14.02.2023

2015/10/23 දින නිකුත් කරන ලද භාණ්ඩාගාර මෙහෙයුම් චක්‍රලේඛ අංක 2015/03 හි උපදෙස්වලට අනුකූලව ආරම්භ කරන ලද බැංකු ගිණුම් පිළිබඳ 2022.12.31 දිනට තත්ත්ව වාර්තාව

ඡ අංකය: 266

අමාත්‍යාංශයේ/ දෙපාර්තමේන්තුවේ/ දිස්ත්‍රික් ලේකම් කාර්යාලයේ නම: දිස්ත්‍රික් ලේකම් කාර්යාලය වවුනියාව

බැංකුවේ නම	ගිණුම් අංකය	2022.12.31 දිනට බැංකු ප්‍රකාශනය අනුව ශේෂය (රු.)	2022.12.31 දිනට මුදල් පොත අනුව ශේෂය (රු.)	2022.12.31 දිනට බැංකුවට ඉදිරිපත් නොකරන ලද චෙක්පත් එකතුව (මාස 6 ට වැඩි ඇතොත්)	අවසාන වරට බැංකු සැසඳුම් සකස් කළ මාසය
මහජන බැංකුව.යුනියත් පෙදෙස	014-1-001-3-9026858	45,891,690			දෙසැම්බර් 2022
ලංකා බැංකුව.වවුනියාව	7041967	14,664,298	-	-	දෙසැම්බර් 2022
ලංකා බැංකුව.වවුනියාව	7041970	45,060,005	-	-	දෙසැම්බර් 2022
ලංකා බැංකුව.වවුනියාව	7041973	4,253,681	-	-	දෙසැම්බර් 2022
මහජන බැංකුව.වවුනියාව	040100199026864	7,985,290	-	-	දෙසැම්බර් 2022
මහජන බැංකුව.වවුනියාව	040100129026867	15,866,422	-	-	දෙසැම්බර් 2022

ඉහත සඳහන් තොරතුරු සත්‍ය හා නිවැරදි බවට තහවුරු කරමි.

.....

ප්‍රධාන ගණකාධිකාරී
දිනය 14.02.2023

ජී.තිරුපරාජන්
ගණකාධිකාරී
දිස්ත්‍රික් ලේකම් කාර්යාලය
වවුනියාව

3.6 ආදායම් එකතු කිරීමෙ කාර්ය සාධනය

රු. ,000

ආදායම් කේතය	ආදායම් කේතයේ විස්තරය	ආදායම් ඇස්තමේන්තුව		එකතු කරන ලද ආදායම්	
		මුල් ඇස්තමේන්තුව	අවසන් ඇස්තමේන්තුව	ප්‍රමාණය (රු.)	අවසාන ආදායම් ඇස්තමේන්තුවේ % ලෙස
4000-1003-07-02	රෙජිස්ට්‍රාර් ජනරාල් දෙපාර්තමේන්තුවේ ලියාපදිංචි ගාස්තු	120,033	120,033	120,033	100%
4000-1003-07-03	පෞද්ගලික දැව ප්‍රවාහනය	34	34	34	100%
4000-1003-07-05	වෙඩි බෙහෙත් බලපත්‍ර	130	130	130	100%
4000-1003-07-99	වෙනත් බලපත්‍ර මත වන ගාස්තු	228	228	228	100%
4000-2002-01-01	රජයේ ගොඩනැගිලි කුලී	4,832	4,832	4,832	100%
4000-2002-01-02	රජයේ කැලෑවලින් ලැබෙන ආදායම	3,785	3,785	3,785	100%
4000-2002-02-99	වෙනත් කටයුතු මත වන පොළිය	2,694	2,694	2,694	100%
4000-2003-02-03	පුද්ගලයින් ලියාපදිංචි කිරීමේ කටයුතු සඳහා අයකරන ගාස්තු	2,103	2,103	2,103	100%
4000-2003-02-13	විභාග හා අනෙකුත් ගාස්තු	7	7	7	100%
4000-2003-02-14	මෝටර් රථ ප්‍රවාහන පනත යටතේ අය කරනු ලබන ගාස්තු ලැබීම	30,241	30,241	30,241	100%
4000-2003-02-99	පොදු සම්පාදක ක්‍රියාවලියේ ගාස්තු අය කිරීම	118	118	118	100%
4000-2003-99-00	අනෙකුත් ලැබීම්	10,591	10,591	10,591	100%
4000-2004-01-00	විශ්‍රාම වැටුප් දායකත්ව	15,980	15,980	15,980	100%
4000-2006-02-02	දෙපාර්තමේන්තු වෙන්දේසි ගාස්තු	668	668	668	100%
4000-2002-01-03	ඉඩම් සඳහා අයකරණ පොළිය හා වෙනත්	5	5	5	100%

3.7 වෙන් කරන ලද ප්‍රතිපාදන උපයෝගී කර ගැනීමේ කාර්ය සාධනය

ප්‍රතිපාදන වර්ගය	වෙන් කරන ලද ප්‍රතිපාදන		තත්‍ය වියදම්	උපයෝගී කරනු ලැබූ ප්‍රතිපාදන, අවසන් කරන ලද අවසාන ප්‍රතිපාදන ප්‍රමාණයේ % ලෙස
	මුල් ප්‍රතිපාදනය	අවසාන ප්‍රතිපාදනය		
පුනරාවර්තන	300,200	301,000	282,684	93.91%
ප්‍රාග්ධන	130,000	130,000	112,227	86.32%

3.7. මු.රෙ. 208 ප්‍රකාරව, වෙනත් අමාත්‍යාංශ/ දෙපාර්තමේන්තු වල නියෝජිතයෙකු ලෙස මෙම දෙපාර්තමේන්තුවට/ දිස්ත්‍රික් ලේකම් කාර්යාලයට/ පළාත් සභාවට වියදම් සඳහා වන ප්‍රතිපාදන

Rs. , 000

අනු අංකය	ප්‍රතිපාදන ලද අමාත්‍යාංශය/ දෙපාර්තමේන්තුව	ප්‍රතිපාදනයේ අරමුණ	ප්‍රතිපාදන රු 000		තත්‍ය වියදම්	උපයෝගී කර ගන්නා ලද ප්‍රතිපාදන, ලබාදුන් අවසාන ප්‍රතිපාදන වල % ලෙස
			මුල් ප්‍රතිපාදන	අවසාන ප්‍රතිපාදන		
1	ජනාධිපති ලේකම් කාර්යාලය	උතුරු පළාත් සංවර්ධන කටයුතු දියත් කිරීමට සහ අනෙකුත් සේවා	1,507	1,507	1,471	97.6 %
2	බුද්ධශාසන, ආගමික හා සංස්කෘතික කටයුතු අමාත්‍යාංශය	බෞද්ධ පන්සල් සංවර්ධනය කිරීම හා සංස්කෘතික මධ්‍යස්ථාන අළුත්වැඩියා	1.777	1.777	1.777	100%
		කලාකරුවන්ගේ යාවත්කාලීන කල හැකි දත්ත පද්ධතියක් ව්‍යාප්ත කිරීම	7,5	7,5	7,5	100%
3	අධිකරණ අමාත්‍යාංශය	සමථ මණ්ඩල දිමනා සහ වැටුප්	4.634	4.581	4.581	98.9%
4	ආර්ථික ස්ථායීකරණ හා මුදල් මුදල් අමාත්‍යාංශය	වැටුප් හා අනෙකුත් දිමනා	1,290	1,290	1,286	99.7%
5	සෞඛ්‍ය අමාත්‍යාංශය	ආරෝ පාලාන්ට් විදුලිබලය	2,410	2,407	2,407	99.9%
6	ආරක්ෂක අමාත්‍යාංශය	වැටුප් හා ආපදා සහන කටයුතු	5,399	5,399	5,001	93%
7	කෘෂිකර්ම අමාත්‍යාංශාය	වැටුප් හා අනෙකුත්	10,850	10,850	10.831	99.84 %

		උදු හා මුං වගාවන්	11,599	11,599	10,515	90.6%
		වැටුප්, එළු ව්‍යාපෘති හා පොහොර	240,448	240.448	5,800	2%
8	ඉඩම් අමාත්‍යාංශය	වැටුප්	1.162	1.162	1.160	99.8
9	රාජ්‍ය පරිපාලන ස්වදේශ කටයුතු පළාත් සභා හි පළාත' පාලන අමාත්‍යාංශය	සැලසුම් අංශයේ ග්‍රාමීය පරිපාලන අංශයේ සහ සංචාරක බංගලාවේ දිමනා	93.996	93.996	93,253	99.2%
		නව සංවර්ධන නිලධාරි වැටුප්	57,711	57,711	57,188	99.82 %
10	පරිසර අමත්‍යාංශය	හරිත එන්ටර්න්ෂිප් වැඩසටහන	5.774	5.774	5,772	99.95 %
11	තරුණ හා ක්‍රීඩා අමාත්‍යාංශය	තරුණ සවිබලගැන්වීමේ වැඩසටහන	2,885	2,885	2,732	94.70 %
12	කාන්තා හා ළමා කටයුතු හා සමාජ සවිබලගැන්වීමේ අමාත්‍යාංශය	වකුගඩු ආබාධ ආධාර හා සෞභාග්‍යා වැඩසටහනනෙහි අතැති බිල්පත්	245,456	245,456	244,771	100%
		ගැබිණි මාතාවන් සඳහා සහනාධාර හා පෙර පාසැල් දරුවන්ගේ උදෑසන ආහාරය හා අනෙකුත් පුනරාවර්තන වියදම්	46,654	46,654	45,514	97.6%
		අවුරුදු 100 වැඩි පුද්ගලයින් වැඩිහිටි ආධාර	74,350	74,350	73,677	99%
13	නාගරික සංවර්ධන හා නිවාස	මානුෂිය බිම්වෙඩි අංශය සහ ටීඑස් ආර් නිවාස ව්‍යාපෘති	266,722	266,722	266,229	100%
14	කර්මාන්ත අමාත්‍යාංශය	ග්‍රාමීය කර්මාන්ත ව්‍යාපෘතිය යටතේ අතදිය හැකි ව්‍යවසායකයින්ට අවශ්‍ය ආධාර උපකාර ලබාදීම	3,089	3,089	3,074	99%
15	කම්කරු හා විදේශ සේවා අමාත්‍යාංශය	නාම පුවරු	239	239	233	97.6%
16	ප්‍රවාහන හා මහාමාර්ග අමාත්‍යාංශය	මාර්ග සංවර්ධනය	30,062	30,062	30,062	100%
17	ජාතික ඵලදායිතා ලේකම් කාර්යාලය	ගමන් වියදම්	167	167	162	97%
18	අධ්‍යාපන අමාත්‍යාංශය	ලිපි ද්‍රව්‍ය හා ගමන් වියදම්	153	153	82	54
19	තාක්ෂණ අමාත්‍යාංශය	ඊ ජාතික හැඳුනුම්පත් ව්‍යාපෘතිය	42	42	40	95%
20	බෞද්ධ කටයුතු අමාත්‍යාංශය	ගමන් වියදම්, ලිපි ද්‍රව්‍ය සහ ගුරු දීමනාව	806	806	804	99.8%
21	මුස්ලිම් ආගමික හා සංස්කෘතික කටයුතු	ගමන් වියදම් හා ලිපි ද්‍රව්‍ය	22	22	22	100%

	දෙපාර්තමේන්තුව					
22	සංස්කෘතික කටයුතු දෙපාර්තමේන්තුව	ගමන් වියදම්, ලිපි ද්‍රව්‍ය, අනෙකුත් වියදම්.	579	579	572	99%
23	රජයේ තොරතුරු දෙපාර්තමේන්තුව	ගමන් වියදම් හා ලිපි ද්‍රව්‍ය	160	160	138	87%
24	සමාජ සේවා දෙපාර්තමේන්තුව	වැටුප් හා දීමනා	4,300	4,300	4,285	99.7%
25	ළමා සුරැකුම් සේවා හා පරිවාස දෙපාර්තමේන්තුව	අධ්‍යාපනාධාර සහ ලිපි ද්‍රව්‍ය, සහ ගමන් වියදම්	351	351	334	95%
26	ක්‍රීඩා සංවර්ධන දෙපාර්තමේන්තුව	ගමන් වියදම් හා ලිපි ද්‍රව්‍ය	88	88	86	98%
27	පුද්ගලයින් ලියාපදිංචි කිරිමේ දෙපාර්තමේන්තුව	වැටුප් හා දීමනා	8,249	8,249	8,174	99
28	ජාතික සැලසුම් කාර්යාලය	පරිප්පු පැක් කිරිම	962	962	320	33%
29	ජන හා සංඛ්‍යාලේඛන දෙපාර්තමේන්තුව	ගමන් වියදම් හා ලිපි ද්‍රව්‍ය හා අනෙකුත්	704	704	648	92%
30	ඉඩම් කොමසාරිස් දෙපාර්තමේන්තුව	ඉඩම් ජංගම සේවය	222	222	222	100%
31	ඉඩම් හිමිකම් නිරවුල් කිරිමේ දෙපාර්තමේන්තුව	ඉඩම් ජංගම සේවය සඳහා සුභසාධක පහසුකම් සැලසීම	32	32	32	100%
32	මෝටර් රථ ප්‍රවාහන දෙපාර්තමේන්තුව	ලිපි ද්‍රව්‍ය	684	684	655	95.7%
33	ප්‍රජා විශෝධක දෙපාර්තමේන්තුව	ලිපි ද්‍රව්‍ය	1	1	1	100%
34	ඉඩම් පරිහරණ දෙපාර්තමේන්තුව	සංවර්ධන ව්‍යාපෘති සහ අනෙකුත් පුනරාවර්තන වියදම්	480	480	479	100%
35	මිනිස්බල රැකිරක්ෂා දෙපාර්තමේන්තුව	රැකියා වෙළඳ පල, දැනුවත් කිරිමේ වැඩසටහන් හා අනෙකුත් පුනරාවර්තන වියදම්	454	454	389	100%
36	බහුකාර්ය සංවර්ධන කාර්ය සාධක බලකා දෙපාර්තමේන්තුව	වැටුප් හා අනෙකුත් පුනරාවර්තන වියදම්	52,436	52,436	50,460	100%

3.8 මූල්‍ය නොවන වත්කම් වාර්තා කිරීමේ කාර්ය සාධනය

වත්කම් කේතය	කේත විස්තරය	31.12.2021 දිනට භාණ්ඩ සමීක්ෂණ වාර්තාව අනුව ශේෂය	31.12.2021 දිනට මූල්‍ය තත්ත්ව වාර්තාව අනුව ශේෂය	ඉදිරියේ දී ගිණුම්කරණයට නියමිත	ප්‍රගතිය % ලෙස වාර්තා කිරීම
9151	ගොඩනැගිලි හා ව්‍යුහයන්	712,305	712,305	-	100
9152	යන්ත්‍රෝපකරණ	171,344	171,344	-	100
9153	ඉඩම්	751,818	751,818	-	100
9154	අස්පෘශ්‍ය වත්කම්	-	-	-	-
9155	ජීව විද්‍යාත්මක වත්කම්	-	-	-	-
9160	කෙරීගෙන යන වැඩ	14,594	14,594	-	100
9180	බදු දෙන ලද වත්කම්	-	-	-	-

පරිවර්තනයකි

3.9. විගණකාධිපතිවරයාගේ වාර්තාව

දිස්ත්‍රික් ලේකම්,

දිස්ත්‍රික් ලේකම් කාර්යාලය,

වවුනියාව.

වවුනියාව දිස්ත්‍රික් ලේකම් කාර්යාලයේ 2022 දෙසැම්බර් මස 31 දිනෙන් අවසන් වන වර්ෂය සඳහා වූ මුල්‍ය ප්‍රකාශණය පිළිබඳව 2018 අංක 19 දරන ජාතික විගණන පනතේ 11(1) වගන්තිය ප්‍රකාරව විගණකාධිපතිපවරයාගේ සම්පිණ්ඩන වාර්තාව

1. මුල්‍ය ප්‍රකාශන

1.1 තත්වාගණනය කළ මතය.

වවුනියාව දිස්ත්‍රික් ලේකම් කාර්යාලයේ 2022 වර්ෂයේ දෙසැම්බර් මස 31 දිනට මුල්‍ය තත්ව ප්‍රකාශය එදිනෙන් අවසන් වර්ෂය සඳහා වූ මුල්‍ය කාර්යසාධනය ප්‍රකාශය හා මුදල් ප්‍රවාහ ප්‍රකාශ වලින් සමන්විත 2022 දෙසැම්බර් මස 31 දිනෙන් අවසන් වර්ෂය සඳහා වූ මුල්‍ය ප්‍රකාශන 2018 අංක 19 දරන ජාතික විගණන පනතේ විධිවිධාන සංයෝජිතව කියවිය යුතු ශ්‍රී ලංකා ප්‍රජාතාන්ත්‍රික සමාජවාදී ජනරජයේ ආණ්ඩුක්‍රම ව්‍යවස්ථාවේ 154(1) ව්‍යවස්ථාවේ ඇතුළත් විධිවිධාන ප්‍රකාර මාගේ විධානය යටතේ විගණනය කරන ලදි. 2018 අංක 19 දරන ජාතික විගණන පනතේ 11(1) වගන්තිය ප්‍රකාරව වවුනියා දිස්ත්‍රික් ලේකම් කාර්යාලය වෙත ඉදිරිපත් කරනු ලබන මෙම මුල්‍ය ප්‍රකාශන පිළිබඳ මාගේ අදහස් දැක්වීම හා නිරීක්ෂණයන් මෙම වාර්තාවේ සඳහන් වේ. ශ්‍රී ලංකා ප්‍රජාතාන්ත්‍රික සමාජවාදී ජනරජයේ ආණ්ඩුක්‍රම ව්‍යවස්ථාවේ 154(6) ව්‍යවස්ථාව සමඟ සංශෝජිතව කියවිය යුතු 2018 අංක 19 දරන ජාතික විගණන පනතේ 10 වන වගන්තිය ප්‍රකාරව ඉදිරිපත් කලයුතු විගණකාධිපති වාර්තාව යථාකාලයේ දී පාර්ලිමේන්තුව වෙත ඉදිරිපත් කරනු ලැබේ.

මෙම ඡේදයේ 1.6 ඡේදයේ සඳහන් කරුණු වල බලපෑම හැර වවුනියා දිස්ත්‍රික් ලේකම් කාර්යාලයේ මුල්‍ය තත්වය සහ එදිනෙන් අවසන් වර්ෂය සඳහා එහි මුල්‍ය කාර්යසාධනය හා මුදල් ප්‍රවාහය පොදුවේ පිළිගත් ගිණුම්කරන මූලධර්මවල අනුකූලව සත්‍ය හා සාධාරණ තත්වයක් පිළිබිඹු කරන බව මා දරන්නා වූ මතය වේ.

1.2 තත්වාගණනය කළ මතය සඳහා පදනම

මෙම වර්ෂයේ 1.6 ඡේදයේ සඳහන් කරුණු වල බලපෑම වලක්වා ශ්‍රී ලංකා විගණන ප්‍රමිතිවලට (ශ්‍රී.ලං.වි.ප්‍ර) අනුකූලව මා විගණනය සිදු කරන ලදි. මූල්‍ය ප්‍රකාශන සම්බන්ධයෙන් මාගේ වගකීම විගණකගේ වගකීම යන වගන්තියේ තවදුරටත් විස්තර කර ඇත. මාගේ මතය සඳහා පදනමක් සැපයීම උදෙසා මා විසින් ලබාගෙන ඇති විගණන සාක්ෂි ප්‍රමාණවත් සහ උචිත බව මාගේ විශ්වාසයයි.

1.3 මූල්‍ය ප්‍රකාශන සම්බන්ධයෙන් ප්‍රධාන ගණන්දීමේ නිලධාරීන් හා ගණන්දීමේ

නිලධාරීගේ වගකීම

පොදුවේ පිළිගත් ගිණුම්කරණ මූලධර්මවලට අනුකූලව 2018 අංක 19 දරන ජාතික විගණන පනතේ 38 වන වගන්තියේ සඳහන් විධිවිධානයන්ට අනුකූලව සත්‍ය හා සාධාරණ තත්වයක් පිළිඹිබු කෙරෙන පරිදි මූල්‍ය ප්‍රකාශන පිළියෙල කිරීම හා වංචා සහ වැරදි හේතුවෙන් ඇති විය හැකි ප්‍රමාණාත්මක සාවද්‍ය ප්‍රකාශයන්ගෙන් තොරව මූල්‍ය ප්‍රකාශන පිළියෙල කිරීමට හැකි වනු පිණිස අවශ්‍යවන අභ්‍යන්තර පාලනය කිරීම ගණන්දීමේ නිළධාරියාගේ වගකීම වේ.

2018 අංක 19 දරන ජාතික විගණන පනතේ 16(1) වගන්තිය ප්‍රකාරව දිස්ත්‍රික් ලේකම් කාර්යාලය විසින් වාර්ෂික හා කාලීන මූල්‍ය ප්‍රකාශන පිළියෙල කිරීමට හැකිවන පරිදි ස්වකීය ආදායම්, වියදම්, වත්කම් හා බැරකම් පිළිබඳ නිසි පරිදි පොත් පත් හා වාර්තා පවත්වා ගෙන යා යුතුය.

ජාතික විගණන පනතේ 38 (1) (ඇ) උප වගන්තිය ප්‍රකාරව දිස්ත්‍රික් ලේකම් කාර්යාලයේ මූල්‍ය පාලනය සඳහා සඵලදායී අභ්‍යන්තර පාලන පද්ධතියක් සකස්කර පවත්වා ගෙන යනු ලබන බවට ගණන්දීමේ නිලධාරි සහතික විය යුතු අතර , එම පද්ධතියේ සඵලදායීත්වය පිළිබඳව කලින් කල සමාලෝචනයක් සිදු කර ඒ අනුව පද්ධතිය ඵලදායි ලෙස කරගෙන යාමට අවශ්‍ය වෙනස්කම් සිදුකරනු ලැබිය යුතුය.

1.4 මූල්‍ය ප්‍රකාශන විගණනය පිළිබඳ වගකීම

සමස්ථයක් ලෙස මූල්‍ය ප්‍රකාශන , වංචා, හා වැරදි හේතුවෙන් ඇතිවන ප්‍රමාණාත්මක සාවද්‍ය ප්‍රකාශයන්ගෙන් තොර බවට සාධාරණ තහඟුරුවක් ලබාදීම සහ මාගේ මතය ඇතුළත් විගණකාධිපති වාර්තාව නිකුත් කිරීම මාගේ අරමුණ වේ. සාධාරණ සහතිකවීම් උසස් මට්ටමේ උසස් වීමක් වන නමුත්, ශ්‍රී ලංකා විගණන ප්‍රමිති ප්‍රකාරව විගණනය සිදු කිරීමේදී එය සෑම විටම ප්‍රමාණාත්මක අවප්‍රකාශයන්ගෙන් තොර බවට තහවුරු කිරීමක් නොවනු ඇත. වංචා සහ වැරදි තනි හෝ සාමුහික ලෙස බලපෑම නිසා ප්‍රමාණාත්මක අවප්‍රකාශයන් ඇති විය හැකි අතර, මෙම මූල්‍ය ප්‍රකාශන පදනම් කර ගනිමින් පරිශීලකයින් විසින් ආර්ථික තීරණ ගැනීමේදී ඒ පිළිබඳව සැලකිලිමත් විය යුතුවේ.

ශ්‍රී ලංකා විගණන ප්‍රමිතීන් ප්‍රකාරව විගණනයේ කොටසක් වශයෙන් මා විසින් විගණනයේදී වෘත්තිය සහ වෘත්තීය සැකමුසු බවින් යුතුව වෘත්තිය පසුබිමක් සහිතව ක්‍රියාත්මක කිරීම මා විසින් නිරීක්ෂණය කලෙමි.

- වංචා හා වැරදි හේතුවෙන් මූල්‍ය ප්‍රකාශනවල ඇති විය හැකි ප්‍රමාණාත්මක සාවද්‍ය විගණන පටිපාටි සැලසුම් කිරීමෙන් වංචා හා වැරදි හේතුවෙන් ඇතිවන්නා වූ අවදානම් මහහරවා ගැනීමට ප්‍රමාණවත් සහ සුදුසු විගණන සාක්ෂි ලබාගැනීම මාගේ මතයට පදනම් වේ. ප්‍රමාණවත් සාවාද්‍ය ප්‍රකාශයන්ගෙන් සිදුවන බලපෑමට වඩා වංචාවකින් සිදුවන්නා වූ බලපෑම ප්‍රබල වන අතර, දුස්සන්ධානය , ව්‍යාජ ලේඛන සැකසීම චේතනාත්මක මහහැරීම් හෝ අභ්‍යන්තර පාලනයන් මහහැරීම වංචාවන් ඇති වීමට හේතුවේ.

- අභ්‍යන්තර පාලනයේ නිර්මාණශිලිතාවය සම්බන්ධයෙන් ප්‍රකාශ කිරීමේ චේතනාව මත නොව අවස්ථාවට යෝග්‍ය විගණන ක්‍රියාපිළිවෙත් සැලසුම් කිරීම පිණිස අභ්‍යන්තර පාලන සම්බන්ධතාවයේ අවබෝධයෙන් ලබාගන්නා ලදි.
- ප්‍රකාශන් ඇතුළත් කල මූල්‍ය ප්‍රකාශයන්ගෙන් පද්ධතිය සහ ඇතුළත් කල කරුණුවලට පාදක වූ ගණුදෙනු සහ
  සිද්ධින් යෝග්‍ය හා සාධාරණ අයුරින් මූල්‍ය ප්‍රකාශ වලට ඇතුළත් කර ඇති බවට ඇගයීම් කිරීම

- මූල්‍ය ප්‍රකාශ පද්ධතියේ ඇතුළත්කරුණු වලට අදාල ගනුදෙනු යෝග්‍ය හා සාධාරණ අයුරින් ඇතුළත් කල බවට ප්‍රකාශ ඇතුළත් කල මූල්‍ය ප්‍රකාශනයන්හි ඉදිරිපත් කිරීම් පිළිබඳ ඇගයීම් කරන ලදි.

මාගේ විගණනයේදී හදුනාගත් වැදගත් විගණන සොයාගැනීම් ප්‍රධාන අභ්‍යන්තර පාලනයේ දුර්වලතාවයන් සහ අනෙකුත් කරුණු සම්බන්ධයෙන් විගණන නිලධාරියා දැනුවත් කිරීමට කටයුතු කර ඇත.

1.5 වෙනත් නෛතික අවශ්‍යතා පිළිබඳ වාර්තාව

2018 අංක දරණ ජාතික විගණන පනතේ 6(1) (ඇ) වගන්තිය ප්‍රකාරව පහත සඳහන් කරුණු මා ප්‍රකාශ කරමි.

අ) සමාලෝචිත වර්ෂයේ මූල්‍ය ප්‍රකාශන වල ඉකුත් වර්ෂයට අදාල වටිනාකම් ද ඇතුළත් කර ඇත. මූල්‍ය ප්‍රකාශන වල ඉකුත් වර්ෂය සමඟ අනුරූප වේ.

ආ) පෙර වර්ෂයට අදාල මූල්‍ය ප්‍රකාශන සම්බන්ධයෙන් මා විසින් සිදුකල පහත දක්වා ඇති නිර්දේශයන් ක්‍රියාත්මක විය.

1.6 මූල්‍ය ප්‍රකාශ මත වූ අදහස්

1.6.1 මූල්‍ය ක්‍රියාකාරී ප්‍රකාශය

1.6.1.1 මූල්‍ය තත්වයන් වත්කම් - ප්‍රකාශන

පහත සඳහන් කරුණු නිරීක්ෂණය විය

අ) සමාලෝචිත වර්ෂයේදී දිස්ත්‍රික් ලේකම් කාර්යාලයේ වර්ග අඩි 2670 වපසරියකින් යුතු ගොඩනැගිල්ලක් ඉවත්කිරීමට කටයුතු යෙදුනද මූල්‍ය ප්‍රකාශනයේ එම ගොඩනැගිල්ලේ වටිනාකම ඉවත්කිරීමෙන් සමාලෝචිත වර්ෂයේ මූල්‍ය නොවන වත්කම් වල වටිනාකම එම මුදලෙන් අතිරික්ත වශයෙන් දක්වා තිබුණි.

ආ) දිස්ත්‍රික් ලේකම් කාර්යාලයේ සහ අනෙකුත් ප්‍රාදේශීය ලේකම් කාර්යාලය 04 සඳහා 2021 වර්ෂයට අදාල වාර්ෂික භාණ්ඩ සමීක්ෂණයේදී වර්ග 121ට අදාළ භාණ්ඩ 404 ක විකුණුම් මගින් රු 1,142,471 ලබාගෙන තිබුණි. කෙසේ වෙතත් මූල්‍ය ප්‍රකාශනයේදී මූල්‍ය නොවන වත්කම් වල වටිනාකම් වැඩිකර දක්වා තිබුණි.

ඇ) සමාලෝචිත වර්ෂයේ මූල්‍ය ක්‍රියාකාරී ප්‍රකාශනයේ ප්‍රාග්ධන වත්කම්වලින් ප්‍රතිසංස්කරණ සහ ප්‍රවර්ධන වියදම් වශයෙන් 12, 540,375 වැය කර තිබූ නමුත් මෙම මුදල මූල්‍ය නොවන වත්කම් යටතට ගෙන නොතිබුණි.

ඉ) 2021 වර්ෂයේ දෙසැම්බර් 31 වන දිනට මූල්‍ය ප්‍රකාශනයේ (ACA-A) දක්වා තිබුණ මූල්‍ය නොවන වත්කම් වල ඉතිරි රු1,650,063.014 ලෙස දක්වා තිබුණි. නමුත් 2022 ජනවාරි 01 දිනට භාණ්ඩාගාර මුද්‍රණ ප්‍රකාශයේ (5A82) වත්කම් වල වටිනාකම් රු 1,630,869,833 වශයෙන් දක්වා තිබීමෙන් රු 19,193.181 වෙනසක් පවතී.

1.6.3 ලෙජරරයන් සහ පොත්පත් පවත්වාගෙන නොයෑම

දිස්ත්‍රික් ලේකම් කාර්යාලයේ විදුලි සම්බන්ධතා ලේ ප්‍රජාතාන්ත්‍රික සමාජවාදී ජනරජයේ මුදල් රෙගුලාසි වලට යටත්ව අංක 454(2) අනුව සමාලෝචිත දින දක්වා විධිමත්ව පවත්වාගෙන නොතිබීම.

2 මූල්‍ය සමාලෝචිතය

2.1 වියදම් කළමනාකරණය පහත කරුණු නිරීක්ෂණය කරන ලදී.

පහත සඳහන් කරුණු නිරීක්ෂණය විය

අ) සමාලෝචිත වර්ෂයේ දිස්ත්‍රික් ලේකම් කාර්යාලයේ වියදම් සඳහා ලබාදෙන ලද මූල්‍ය ප්‍රතිපාදන වල මුළු එකතුව රු 5,320,556 ක මුදලින් 8% සිට 84% දක්වා භාවිත නොකර ඉතිරියක් වශයෙන් දක්වා තිබුණි.

ආ) වැය විෂයන් 05 කට අදාල වෙන් වෙන්කරන ලද ප්‍රතිපාදන රු 23,125,000 හි මෙම මුදලින් 9% එනම් රු 2,019,500/- අදාල වැය විෂය සඳහා භාවිතා නොකර වැය විෂය මාරු කිරීම මගින් වෙනත් වැය විෂයයන් 04කට මාරු කර තිබීම අයවැය කාර්යක්ෂමව භාවිත නොකර ඇති බව විදහා දක්වයි.

ඇ) වැය විෂයන් 06ක සඳහා වෙන්කරන ලද මුදල් රු 45,525,000 අදාළ වැය විෂයන්ට ප්‍රමාණවත් නොවීම නිසා 5% කට වැඩි වැය විෂයන් 06ක මුළු මුදල රු 1,600,000 මාරු කිරීම මගින් ලබාගෙන තිබීම.

ඈ) සුභ සාධක වැඩසටහන් වලට (1501) හි වියදම් පියවීම් යෝජනාව මගින් ලබාගත් මූල්‍ය ප්‍රතිපාදන වල මුළු මුදල රු 800,000 හි 50% අදාල අරමුණු සඳහා භාවිතා කර නොතිබීම

2.2 වගකීම් හා අනුකූල වීම්

සමාලෝචිත වර්ෂයේ දෙසැම්බර් මස අතැති බිල්පත් වලට ගෙවීම් කිරීමට රු 252,579,000 අක් මුදල් ඉල්ලා තිබුනද මිලියන 173,443,922 අක් මුදල් ප්‍රමාණයක් පමණක් ලැබී ඇත. එසේ හෙයින් ඉල්ලා තිබූ අක්මුදල් ප්‍රමාණය හා ලැබූ අක්මුදල් ප්‍රමාණය අතර වෙනස ලෙස රු79,135,078,ක් පැවතීය. එනමුත් වර්ෂ අවසානයේ අතැති බිල්පත් ලැයිස්තුවේ රු 214,559,651 ගෙවීම් කිරීමට අවශ්‍යව පවතී.

2.3 අනෙකුත් අමාත්‍යාංශ දෙපාර්තමේන්තු විසින් ලබාදෙන ලද මූල්‍ය නිෂ්පාදන වල භාවිතය

සමාලෝචිත වර්ෂයේ අමාත්‍යාංශ 10 ක් සහ දෙපාර්තමේන්තු 05 ක් විසින් ප්‍රතිපාදන වල මුළු එකතුව මිලියන 234,442,571 ලබා දී තිබුණද රුපියල් 234,169,769 භාවිතා නොකර 18% සිට 100 % දක්වා පරාසයන් තුල ඉතිරි කර තිබුණි.

2.4 නිලධාරින් විසින් කළයුතු සහතික කිරීම්

2018 අංක 19 දරණ ජාතික විගණන පනතේ 38 වන වගන්තියේ විධිවිධාන ප්‍රකාරව ගණන් දීමේ නිලධාරින් විසින් පහත සඳහන් කරුණු සම්බන්ධයෙන් සහතික කළයුතුව පැවතුණද අවශ්‍ය පියවර ගෙන නොතිබුණි.

දිස්ත්‍රික් ලේකම් කාර්යාලයේ මූල්‍ය පාලනය සඳහා පහත ක්‍රමවේදයන් පිළියෙල කර පවත්වාගෙන යන බවට විගණන නිලධාරි සඳහන් කර තිබිය යුතු වුවද එම ක්‍රමවේදයේ නිර්මාණාත්මක ක්‍රමවේදයන් පිළිබඳව කලින්කලට සමාලෝචනය කර ඒ අනුව ක්‍රමවේද සාර්ථකව දියත් කිරීමට අවශ්‍ය වෙනස් කිරීම් එම සමාලෝචනයන් ලිඛිතව සිදුකර ඒවායේ පිටපතක් විගණකාධිපති දෙපාර්මේන්තුවට ඉදිරිපත් කලයුතු මුත් එවන් සමාලෝචනයක් සිදුකර ඇති බවට ප්‍රකාශයක් විගණනයට ඉදිරිපත් කර නොමැත.

2.5 අණ පනත්, විධිවිධානයන් හා රෙගුලාසින් හා කළමනාකරණ තීරණයන් සමඟ එකඟ නොමැති

අවස්ථාවන් මෙහිදි ලබා දී ඇත.

අණපනත් විධිවිධානයන්, නොවීම	වටිනාකම	එකඟ
රෙගුලාසි හා කළමනාකරණ	රුපියල්	
තීරණයන් සමඟ ඇති සම්බන්ධතාවය		
මුරෙ අංක 109	217,500/-	වවුනියාව උතුර ප්‍රාදේශීය ලේකම්කාර්යාලයේ WPPA 4892 වාහනය 2009.09.20 වන දින අනතුර රියදුරුගේ නොසැලකිල්ලෙන් සිදු වී ඇති බව අදාල පොලිස් විමර්ශණ වාර්තාවේ සඳහන් වී ඇති අතර අධිකරණ විමර්ශණ මගින් සනාථ කිරීමෙන් අනතුරුව රියදුරු විසින් එම වරද පිළිගත්තද වාහන අළුත්වැඩියාව සඳහා වැය වූ රු 217,500 ක මුදල අයකරගැනීමට අවශ්‍ය පියවර ගෙන නොමැත.

3. ක්‍රියාකරකම් සමාලෝචනය

3.1 ක්‍රියාකාරීත්වය

3.1.1 අපේක්ෂිත ඉලක්ක ළඟා නොවීම

2017 වර්ෂයේ සිට ක්‍රියාත්මක වෙමින් පවතින කාන්තා හා ළමා කටයුතු අමාත්‍යාංශයෙන් ගැබිණි මාතාවන් සඳහා රු 2000 බැගින් මාසිකව ලබාදෙන පෝෂණ ව්‍යාපෘතියට අතිරේකව කාන්තා හා ළමා කටයුතු සමාජ දිරිගැන්වීමේ අමාත්‍යාංශයෙන් 2022.10.14 දිනැති කාන්තා හා ළමා කටයුතු පිළිබඳ චක්‍රලේඛණයේ අංක 06/2022 ප්‍රකාරව කිරිදෙන මව්වරුන් සඳහා රු 2500 අතිරේක ගෙවීමක් 2022 වර්ෂයේ සැප්තැම්බර් මාසයේ සිට මාස 04 ක කාලයට ගෙවීම් වැඩසටහන ක්‍රියාත්මක කර ඇති අතර ක්‍රියාත්මක කිරීම සඳහා අධික්ෂණය කිරීමේ වගකීම දිස්ත්‍රික් ලේකම් සහ ප්‍රාදේශිය ලේකම් වෙත භාර දී ඇත . එනමුත් අඩු බරින් දරුවන්ගේ උපත් සං ඛ්‍යාව 2020 වර්ෂයේ 236 ක් ලෙසත් 2021 වර්ෂයේ 245 ලෙසත් 2022 වර්ෂයේ 290 ලෙසත් වර්ධනය නිරික්ෂණය වී ඇත.

3.1.2 අපේක්ෂිත ඉලක්ක ළඟාකරගැනීම

පහත සඳහන් කරුණු නිරික්ෂණය විය.

අ) ග්‍රාමීය නිවාස ඉදිකිරීම් යලි ගොඩනැගීමේ ව්‍යාපෘතිය අනුව 2015 වර්ෂයේ ආරම්භකර 2020.12.31 දක්වා නිවාස 2610 ක ඉදිකිරීම් වැඩ අවසන් කර දිස්ත්‍රික් ලේකම් කාර්යාලයට භාර දී ඇති අතර දිස්ත්‍රික් ලේකම් කාර්යාලයෙන් ප්‍රතිලාභීන් වෙත ලබා දී ඇති නිවාස 64 සමාලෝචිත දිනය දක්වා ප්‍රතිලාභීන් විසින් භාවිතයට ගෙන නොමැති බව නිරික්ෂණය විය.

ආ) දිස්ත්‍රික් ලේකම් කාර්යාලීය 2018 අයවැය යෝජනාව අනුව රුපියල් 291,639,356 වියදමින් වැඩසටහන මඟින් වවුනියාව ආර්ථික මධ්‍යස්ථානයේ කටයුතු සිදුකර ඇත. එනමුත් මේ දක්වා මහජන භාවිතයට එය භාරදී නොමැති අතර 2018 වර්ෂයේ සිට 2022 වර්ෂය දක්වා ආරක්ෂක සේවා සැපයීම වෙනුවෙන් පිරිසිදු කිරීමේ වියදම් සහ ජල ගාස්තු වශයෙන් වැය වූ මුදල රු 5,865,128 වැය වී තිබුණි.

3.1.3 ව්‍යාපෘති ක්‍රියාත්මක කිරීමේ පවතින ප්‍රමාදය

2021 වර්ෂයේ වවුනියාව දිස්ත්‍රික්කයේ නැවත පදිංචි කිරීම් අමාත්‍යාංශයේ මුදල් ප්‍රතිපාදන ලබාදෙන වැසිකිලි 456 ඉදිකිරීම් වැඩසටහනට වෙංගලසෙට්ටිකුලම් ප්‍රාදේශිය ලේකම් කොට්ඨාශයෙන් රු 700,000 ක මුදලක් වෙන්කල නමුත් වැසිකිළි 10 මෙතෙක් ඉදිකර නොමැත.

3.2 වත්කම් කළමනාකරණය.

3.2.1 භාවිත නොකරන සහ ඌණ භාවිතාවෙන් යුතු වත්කම්

වවුනියාව දිස්ත්‍රික් ලේකම් කාර්යාලය සහ ප්‍රාදේශිය ලේකම් කාර්යාලය යන්හි යතුරු පැදි 19 භාවිතාවෙන් තොරව අළුත්වැඩියා කටයුතු කලයුතුව පැවතෙන හා අපහරණ තත්වයේ පවතින මෙන්ම නිසි නඩත්තු තත්ව නොමැතිව පසුගිය මාස 02 ක කාලයක සිට වසර 07 අතහැර දමා තිබීම නිරීක්ෂණය විය.

3.3 කළමනාකරණ දුර්වලතා

අ) වවුනියාව දිස්ත්‍රික් සීමාවන්වල පිහිටි ගම්මාන වල සාමලෝචිත වර්ෂයේ වල් අලින්ගේ ගම්වැදීම් හා විනාශයන් හේතුවෙන් පහරදීමට ලක්වූ අයෙකු මරණයට පත් වූ අතර තවත් 05 දෙනකු බරපතල තුවාල වලට ලක්ව තමන්ගේ වත්කම් දේපළ විනාශයට ලක්වූ නමුත් මේ සම්බන්ධයෙන් දිස්ත්‍රික් ලේකම් කාර්යාලය විසින් ඉදිරියේදී මෙම අපදාවන් වැලැක්වීමට අවශ්‍ය පියවර නොගැනීම.

ආ) වවුනියාව දිස්ත්‍රික් ලේකම් කාර්යාලයට අයත් රජයේ නිල නිවාස වල පදිංචි වවුනියාව දිස්ත්‍රික් ලේකම් කාර්යාලයේ සැලසුම් අංශයේ සේවය කර 2021.පෙබරවාරි මස විශ්‍රාම ගත් මාණ්ඩලික තනතුරේ නිළධාරියකු ශ්‍රී ලංකා ප්‍රජාතන්ත්‍රවාදී සමාජවාදී ජනරජයේ ආයතන සංග්‍රහයේ පරිච්ඡේද xix යෙහි 06 වන උපවගන්තියේ 6:14 ප්‍රකාරව නිවාස වෙන්කර නිවාස වෙන්කර දුන් බලධාරියා වෙත ද නොදන්වා පසුගිය මාස 22 කට අධික කාලයක් කුලී හිඟ මුදල වන රු 132,000.00 මුදල නොගෙවා තිබීම විගණනයට ද පිළිගත නොහැකිව පවතියි.

4. තිරසර සංවර්ධනය

තිරසර සංවර්ධන අරමුණු හි ඉලක්ක ළඟාකර ගැනීම සඳහා දිස්ත්‍රික් ලේකම් කාර්යාලයෙන් ඉටුකරවාගත හැකි ඉලක්ක සහ එම ඉලක්ක ළඟාකර ගැනීමේදි පවතින හිඩැස්වල ක්‍රියාකාරී ප්‍රගතීන් මැණ බැලීම සඳහා යෝග්‍ය කේතයන් ස්ථාපිත කිරීමට දිස්ත්‍රික් ලේකම් කාර්යාලයෙන් අවශ්‍ය පියවර ගෙන නොමැත.

5. මානව සම්පත් කළමනාකරණය

පහත සඳහන් කරුණු නිරීක්ෂණය කරන ලදී.

අ) 2022 වර්ෂයේ 31 වන දිනට පවතින පරිදි මට්ටම් 04 දි අනුමත සේවක සංඛ්‍යා 560 ක් පවතින නමුත් සත්‍ය සේවක සංඛ්‍යාව 592 ක් නිරීක්ෂණය වන හෙයින් සමාලෝචිත වර්ෂ අවසානයේ පුරප්පාඩු 96 පිරවීමට හෝ ද්විතික හා තෘතික මට්ටමේ නිළධරයන්ගේ පැවතුන අතිරික්ත සේවක සංඛ්‍යා 104 සම්බන්ධයෙන් අවශ්‍ය පියවර කිසිවක් ගෙන නොතිබුණි.

ආ) ජ්‍යෙෂ්ඨ මට්ටමේ සහ තෘතික මට්ටමේ පිළිවෙලින් පුරප්පාඩු 04 ක් සහ 09 ක් පවතින හෙයින් දිස්ත්‍රික් ලේකම් කාර්යාලයේ ඉහත සේවාවන් මහජනතාව වෙත සැපයීමට නොහැකි තත්වයක් පවතින බවත් මෙම තත්වය නිරවුල් කිරීමට සුදුසු පියවර ගතයුතු බව පෙන්වා දෙමි.

බී.පැටිකුණන්,
සහකාර විගණකාධිපති,
ජ්‍යෙෂ්ඨ විගණකාධිපති වෙනුවට

04 පරිච්ඡේදය - කාර්ය සාධන දර්ශක

4.1 ආයතනයේ කාර්ය සාධන දර්ශක (ක්‍රියාකාරී සැලැස්ම මත පදනම්ව)

අනු අංකය	විශේෂිත දර්ශක	2022 ඉලක්ක	2022 සාධන මට්ටම	මේ දක්වා ළඟා කරගත් සංවිධාන මට්ටමේ ප්‍රගතිය		
				0%-49%	50%-74%	75%-100%
01	සමෘද්ධි මුද්දර සහන වැඩ සටහනට යටතේ ඇතුළත් වූ පවුල් සංඛ්‍යාව	23317	23317			✓
2	සමෘද්ධි සිප්ඩෝරා ශිෂ්‍යත්ව වැඩසටහන	14603	14603			✓
3	සමෘද්ධි සමාජ ආරක්ෂක අරමුදල් වැඩසටහන (උපත්, මරණ,විවාහ හා රෝගාබාධ)	40620	40620			✓
4	සමෘද්ධි සංවර්ධන සෞභාග්‍යා වැඩසටහන යටතේ විශේෂ නිවාස ව්‍යාපෘති වැඩසටහන	36	36			✓
5	සමෘද්ධි අභිමානී වෙළඳ ප්‍රදර්ශණය	166	166			✓
6	2021 වර්ෂයේ සමෘද්ධි වැඩසටහන යටතේ ආර්ථික සවිබලගැන්වී සහ ග්‍රාමීය සංවර්ධන කටයුතු	19	19			✓
7	සමෘද්ධි වැඩසටහන යටතේ කාබනික පොහොර නිෂ්පාදනය	102	102			✓
8	සමෘද්ධි වැඩසටහන යටතේ පැළ තාවන් ප්‍රතිලාභීන් සඳහා පවත්වන ලද පුහුණු වැඩසටහන්	102	102			✓
9	විදේශ සේවා රැකියා අවස්ථා සඳහා පවත්වන ලද පුහුණු වැඩසටහන්	54	54			✓
10	සමෘද්ධි වැඩසටහන යටතේ පාරිසරික හා සමාජ සංවර්ධන වැඩසටහන	5	5			✓
11	ග්‍රාම ශක්ති ණය	9	9			✓
12	සමෘද්ධි දෙපාර්තමේන්තුව යටතේ බිජ පැකට් ලබාදීම	57737	57737			✓
13	විමධ්‍යගත අයවැය වැඩසටහන යටතේ යටිතල පහසුකම්	317	50	✓		✓

	සංවර්ධනය					
14	මිලියන 3ක ප්‍රතිපාදන යටතේ ග්‍රාමීය සංවර්ධන වැඩසටහන	253	100	✓		
15	මිලියන 100ක ප්‍රතිපාදන යටතේ ජීවනෝපාය සංවර්ධන වැඩසටහන යටතේ ජීවනෝපාය ප්‍රවර්ධන වැඩසටහන	179	72	✓		
16	දෙවන මාර්ග ආයෝජන වැඩසටහන 2020 වර්ෂයේ අඛණ්ඩ වැඩ	කි.මී 271.65	කි.මී 106.8		✓	
17	නිවාස ඉදිකිරීම්	1415	754		✓	
18	මුළුතැන්ගෙය ඉදිකිරීම සඳහා ලබාදෙන සහය	589	218		✓	
19	ජාතික නිවාස අධිකාරියේ සහනාධාර යටතේ නිවාස ඉදිකිරීම	326	326			✓
20	නැවත පදිංචිකිරීම් වැඩසටහන	126	114			✓
21	නාගරික සංවර්ධන හා නිවාස වැඩසටහන යටතේ සනීපාරක්ෂක වැඩසටහන්	456	456			✓
22	නැනෝ ප්ලාන්ට් වැඩසටහන යටතේ නාගරික සංවර්ධන කටයුතු හා නිවාස වැඩසටහන	23	16		✓	
23	ධීවර කටයුතු සංවර්ධනය කිරීම	15	14		✓	
24	කෘතිමය වෙනස්වීම් මත මත්ස්‍ය ගබඩාකිරීම් සංඛ්‍යාව	15,063,000	3411000		✓	
25	ගෙවතු වගා කටයුතු ව්‍යාප්ත කිරීම	27,335	27,335			✓
26	අත්හරින කුඹුරු නැවත වගා කිරීම ප්‍රමාණයන්	අක්කර 200	අක්කර 200			✓
27	වී ගබඩා ඉදිකිරීම	1	1			✓
28	යල කන්නයේදි වී වගාව හෙක්ටයාර් ප්‍රමාණයෙන් වගා කිරීම	6202.2 හෙ	6214.2හෙ			✓
29	මහ කන්නයේදි වී වගාව හෙක්ටයාර් ප්‍රමාණයෙන් වගා කිරීම	21390 හෙ	20832.76 හෙ		✓	
30	යල කන්නයේදි වී නිෂ්පාදනය	26410.35 මෙ.ටො	11941.1 මෙ.ටො	✓		
31	මහ කන්නයේදි වී නිෂ්පාදනය	885392.23 මෙ.ටො	37265.6 මෙ.ටො	✓		
32	අනෙකුත් ක්ෂේත්‍ර බෝග යල හෙක්ටයාර්	2805 හෙක්ටයාර්	1340.35 හෙක්ටයාර්	✓		

33	අනෙකුත් ක්ෂේත්‍ර බෝග මහ හෙක්ටයාර්	8088 හෙක්ටයාර්	8081.23 හෙක්ටයාර්		✓	
34	අනෙකුත් ක්ෂේත්‍ර බෝග යල කන්නය නිෂ්පාදනය හෙක්ටයාර්	11608.42 මෙ.ටො	7319.27 මෙ.ටො	✓		
35	අනෙකුත් ක්ෂේත්‍ර බෝග යල කන්නයේ නිෂ්පාදනය හෙක්ටයාර්	20000 මෙ.ටො	18729.914 මෙ.ටො ෙ			✓
36	යල කන්නය සඳහා එළවළු හෙක්ටයාර්	1152 හෙක්ටයාර්	723.1 හෙක්ටයාර්	✓		
37	මහ කන්නය එළවළු හෙක්ටයාර්	1257 හෙක්ටයාර්	1205.51 හෙක්ටයාර්		✓	
38	යල කන්නය සඳහා එළවළු නිෂ්පාදනය	10845 මේ.ටො	7650.6 මේ.ටො	✓		
39	මහ කන්නය සඳහා එළවළු නිෂ්පාදනය	1808265 මේ.ටො	13127.495 මේ.ටො	✓		
40	කිරි නිෂ්පාදනය	13,928,400 L	12,439,678L		✓	
41	බිත්තර නිෂ්පාදනය	මිලියන 10,000,000	මිලියන 5809373		✓	
42	කුකුල් මස් නිෂ්පාදනය	4,112,200 කි.ග්	2,724,110 කි.ග්		✓	
43	එළුමස් නිෂ්පාදනය	423,100 කි.ග්	421,925 කි.ග්			✓
44	ගවමස් නිෂ්පාදනය	943,200 කි.ග්	885,038 කි.ග්			
45	කෘෂිකාර්මික කේෂත්‍රය යටතේ කෘෂිකාර්මික කේෂත්‍රය සහ අපනයන බෝග හා අනෙකුත් බෝග ව්‍යාප්තිය.	15	13		✓	
46	කමත් ඉදිකිරීම	3	3			✓
47	කිලෝමීටර් 1ක දුර ප්‍රමාණයෙන් ප්‍රතිසංස්කරණය කරන ලද කෘෂිකාර්මික පාරවල්	71	0	✓	✓	
48	ප්‍රතිසංස්කරණය කරන ලද පොහොර ගබඩා	08	2	✓		
49	වැව් අළුත්වැඩියාව	95	1			
50	අත්හරින ලද වැව් සංවර්ධනය කිරීම්	33	0	✓		
51	සංවර්ධනය කරන ලද ඇළවල් ප්‍රමාණය	33	15		✓	
52	අධ්‍යාපන ගොඩනැගිලි ඉදිකිරීම සහ නඩත්තුව	55	54			✓
53	ජල සැපයුම් ව්‍යාපෘතිය යටතේ ග්‍රාමීය ජලසම්බන්ධතා ග්‍රාම සේවා වසම් වෙත පේරාරු ව්‍යාපෘතිය යටතේ ලබාදීම	9065	8086			✓
54	සෞඛ්‍යසේවා ප්‍රතිසංස්කරණ කටයුතු හා ව්‍යාප්තිය	23	23			✓
55	නළ ළිං හැරීම සහ ඉදිකිරීම	5	4			✓

56	ප්‍රජා ජල සැපයුම යටතේ ජල සැපයුම සිදුකිරීම	12	12			✓
57	ප්‍රජා ජල සැපයුම යටතේ වැසි ජලය වගා කටයුතු සඳහා යොදා ගැනීම	89	89			✓
58	ප්‍රජා ජලසැපයුම ව්‍යාපෘතිය යටතේ ආරෝ ප්ලාන්ට් වැඩසටහන ක්‍රියාත්මක කිරීම	2	2			✓
59	වැසිකිලි සාදාගැනීම සඳහා පහසුකම් සැපයීම	82	82			✓
60	ග්‍රාමීය මාර්ග ප්‍රතිසංස්කරණය	13	13			✓
61	ආර්ථික යටිතල පහසුකම් සහ සුර්යබල ව්‍යාප්තිකිරීම	3	3			✓
62	සමාජ සම්පත් සංවර්ධනය	8	8			✓
63	නාගරික යටිතල පහසුකම්	5	5			✓
64	යටිතල පහසුකම් ඉදිකිරීම්	14	14			✓
65	ACCD ව්‍යාපෘතිය යටතේ පාසැල් ළමුන් සඳහා හාල් බෙදාහැරීම	17050 කි.ග්	17050 කි.ග්			✓
66	ලෝක ආහාර වැඩසහටන යටතේ පාසැල් ළමුන් සඳහා හාල් බෙදාහැරීම	24550 කි.ග්	24550 කි.ග්			✓
67	වියළි සහනාධාර ලෝක ආහාර සංවිධානය විසින් ලබාදීම	7735	7735			✓
68	ඉංදියානු ආධාර යටතේ වියළි ද්‍රව්‍ය ලබාදීම	86350 කි.ග්	86350 කි.ග්			✓
69	ඉංදියානු ආධාර යටතේ ළමුන් සඳහා කිරිපිටි සැපයීම	3235	3235			✓

පරිච්ඡේදය 05 - තිරසාර සංවර්ධන අරමුණු (SDG) සපුරා ගැනීමේ කාර්ය සාධනය

5.1 හඳුනා ගන්නා ලද අදාළ තිරසාර සංවර්ධන අරමුණු දක්වන්න.

අනු අංකය	ඉලක්ක /අරමුණු	SDG ඉලක්ක	ආයතනික ඉලක්ක	තිරසර අරමුණු ළඟාවීම්	2022 වර්ෂයේ ඉලක්ක	2022 වර්ෂයේ ළඟාවීම්	මේ වන තෙක් ළඟා වී ඇති සංවිධාන මට්ටම්		
							0%-49	50%-74	75%-100
1	දුප්පත්කම අවම කිරීම	1.4 2030 වර්ෂය වන විට සියළුම ස්ත්‍රී හා පුරුෂයන් විශේෂයෙන් අඩුආදායම් ලාභීන් සහ පිඩාවට පත් වූවන් ආර්ථික සම්පත් හා මූලික අවශ්‍යතාවයන් ලබාගැනීම ඉඩම් හා වත්කම් මත වූ හිමිකම් ස්වාභාවික සම්පත් යෝග්‍ය නව තාක්ෂණ මූල්‍ය ක්ෂුද්‍ර මූල්‍ය සේවාවන් ලබාගැනීමේදි සම අයිතිවාසිකම් හිමි වීම	දුප්පත් පවුල් වල අදායම වැඩි කිරීම	ග්‍රාම ශක්ති වැඩසටහන යටතේ අන්තර්ඝත පවුල් සංඛ්‍යාව	9	9			✓
				මිලියන 100ප්‍රතිපාදන යටතේ ජීවනෝපාය සංවර්ධන වැඩසටහන්	179	72	✓		
				මිලියන 03 ක ප්‍රතිපාදන යටතේ ග්‍රාමීය සංවර්ධන කටයුත්	253	100			
				විදේශ සේවා රැකියා අවස්ථා යටතේ පුහුණු වැඩසටහන් පැවැත්වීම	54	54			✓
		1.5 2030 වර්ෂයේ දිළිඳු ප්‍රජාව සහන පීඩාවට පත්වූවන් කාළගුණික තත්වයන් සම්බන්ධ කඩිනම් ආර්ථික සමාජ සහන පාරිසරික හානි භාවිතයෙන් හානි අවම කරයි.	නැවත පදිංචි කරන ලද පවුල් සඳහා නිසි වාසස්ථාන ලබාදීම	නිවාස සහන ලබාදුනු පවුල් සංඛ්‍යාව	1415	754		✓	
				මුළුතැන්ගෙවල් සඳහා අවශ්‍ය උපකරණ ලබාදුන් පවුල් සංඛ්‍යාව	589	218		✓	

				NHDA ව්‍යාපෘතියට තේ ලබාදුන් නිවාස ප්‍රමාණය	326	326			✓
				සමෘද්ධි වැඩසටහන යටතේ පැළ තවාන් ප්‍රතිලාභීන් සඳහා පවත්වන ලද පුහුණු වැඩසටහන්	102	102			✓
				සමෘද්ධි වැඩසටහන යටතේ බීජ පැළ පැකට් ලබාදුන් ප්‍රමාණය	57,737	57,737			✓
				ලෝක ආහාර සංවිධානය විසින් වියළි ද්‍රව්‍ය ලබාදුන් පවුල් සංඛ්‍යාව	7,735	7,735			✓
				ඉංදියානු සහනාධාර යටතේ වියළි ද්‍රව්‍ය ලබාදුන් පවුල් සංඛ්‍යාව	86,350කි.ග්	86,350 කි.ග්			✓
				ඉංදියානු සහනාධාර යටතේ කිරිපිටි පැකට් ලබාදුන් ළමුන් සංඛ්‍යාව	3,235	3,235			✓
				සමාජ සවිබලගැන්වීම හා ග්‍රාමීය ආර්ථික සංවර්ධනය	19	19			✓
	කුසගි		දුප්පත් හා	පවුල් රැසක්	23,317	23,317			✓

	න්න පිටුදැක්ම			සමෘද්ධි සහන වැඩසටහනට ඇතුලත් කර ඇත.					
			අසරණභාවයට පත් ජනකොටස් සඳහා අවුරුද්ද පුරා ප්‍රමාණවත් ආහාර ලබාදීම						
			ආහාර ආරක්ෂාව සෑම දෙනාටම ආහාර අවශ්‍යතාවය ලබාදීමන්දපෝෂණ තත්වය අවම කිරීම	ව්‍යාප්ත කරන ලද ගෙවතු වගා	27,335	27,335			✓
			ආහාර නිෂ්පාදනය වැඩිකිරීම	යල කන්නයේ වී අස්වැන්න	6202.02 හෙ	6214.2 හෙ			✓
				මහ කන්නයේ වී අස්වැන්න	21390 හෙ	20832.76 හෙ			✓
				යල කන්නයේ වී අස්වැන්න	26410.35 මෙ.ටො	11941.1 මෙ.ටො	✓		
				මහ කන්නයේ වී ඇස්වැන්න	885392.23 මෙ.ටො	37265.6 මෙ.ටො	✓		
				යල කන්නයේ අනෙකුත් ධාන්‍ය වගා හෙක්ටයාර	2805 හෙ	1340.35 හෙ	✓		

				ප්‍රමාණය					
				මහ කන්නයේ අනෙකුත්ධාන්‍ය වගා හෙක්ටයාර ප්‍රමාණය	**8,088** හෙ	**8,081.23** හෙ			✓
				යල කන්නයේ අනෙකුත් ධාන්‍ය නිෂ්පාදනය හෙක්ටයාර ප්‍රමාණය	**11608.42** හෙ	**7319.275** හෙ		✓	
				මහ කන්නයේ අනෙකුත් ධාන්‍ය නිෂ්පාදනය හෙක්ටයාර ප්‍රමාණය	**20000** මෙටෝ	**18729.275** මෙටෝ			✓
				යල කන්නයේ එළවළු අස්වැනු හෙක්ටයාර ප්‍රමාණය	**11608.42** මෙටෝ	**7319.275** මෙ.ටෝ		✓	
				මහ කන්නයේ එළවළු අසුවැනු හෙක්ටයාර් ප්‍රමාණය	**20000** මෙටෝ	**18729.1** මෙටෝ			✓
				යල කන්නයේ එළවළු නිෂ්පාදනය	**1152** හෙ	**723.1**හෙ		✓	
				මහ කන්නයේ එළවළු නිෂ්පාදනය	**1257** හෙ	**1205.51** හෙ			✓

				යල කන්නයේ නිෂ්පාදනය කරන ලද එළවළු ප්‍රමාණය	**10,845** මෙට්ටෝ	**7,650.6** මෙට්ටෝ		✓	
				මහ කන්නයේ නිෂ්පාදිත එළවළු ප්‍රමාණය	**1,808,265** මෙට්ටෝ	**13,127.495** .මෙට්ටෝ		✓	
				වාර්ෂිකව නිපදවන ලද කුකුල් මස් කි.ග්‍රෑ ප්‍රමාණය	**4,112,200** කි.ග්‍රෑ	**2,724,110** කි.ග්‍රෑ		✓	
				වාර්ෂිකව නිපදවන ලද ගව මස් කි.ග්‍රෑ ප්‍රමාණය	**943,200** කි.ග්‍රෑ	**885,038** කි.ග්‍රෑ			✓
				වාර්ෂිකව නිපදවන ලද එළු මස් කි.ග්‍රෑ ප්‍රමාණය	**423,100** කි.ග්‍රෑ	**421,925** කි.ග්‍රෑ			
				වාර්ෂිකව නිපදවන ලද කිරි මිලි ලිටර් ප්‍රමාණය	**139,28,400** L	**124,396,78** l			✓
				වාර්ෂිකව නිපදවන බිත්තර ප්‍රමාණය	10,000,000	5,809,373		✓	
		1. අ) සංවර්ධණය වෙමින් පවතින රටවල විශේෂයෙන් ග්‍රාමීය යටිතල පහසුකම් කෘෂිකාර්මික පර්යේෂණ හා ව්‍යාප්ති සේවාවන්	කෘෂිකාර්මික යටිතල පහසුකම් සංවර්ධනය කිරීම	ප්‍රතිසංස්කරණය කරන ලද වැව් ප්‍රමාණය	**95**	**1**		✓	
				අත්හරින ලද සංවර්ධනය වැව් ප්‍රමාණය	**33**	**0**	✓		
				සංවර්ධනය කරන ලද ඇළවල් ප්‍රමාණය	**33**	**15**		✓	

		සදහා තාක්ෂණික ප්‍රවර්ධන සහ පශු සම්පත් ජලය බැංකු කටයුතු ආදියේ කාර්යක්ෂම තාවය වර්ධනය කිරීම		ප්‍රතිසංස්කරණය කරන ලද පොහොර ගබඩා ප්‍රමාණය	8	2	✓		
				ප්‍රතිසංස්කරණය කරන ලද කෘෂි මංමාවත් ප්‍රමාණය	71 කි.මී.	0	✓		
				ඉදිකරන ලද කමත් ප්‍රමාණය	3	3			✓
				වී ගබඩා ප්‍රමාණය	1	1			✓
3	යහපත් සෞඛ්‍ය පැවැත්ම	3.1 මූල්‍ය ආරක්ෂාව අත්‍යවශ්‍ය සෞඛ්‍ය සේවාවන් ලබාගැනීම සියළුදෙනා වෙත ආරක්ෂිත ප්‍රයෝජනවත් ප්‍රමිතියකින් යුතු ලබාදායි අත්‍යවශ්‍ය මෙහෙත් හා එන්නත් ලබාගැනීම ඇතුළත් ගෝලීය සෞඛ්‍ය තත්වයන් ලබාගැනීම	සෞඛ්‍ය ආයතන නගාසිටුවීම	නවීන සෞඛ්‍ය ගොඩනැගිලි ඉදිකිරීම හා ප්‍රතිසංස්කරණය කිරීම	23	23			✓
			සෞඛ්‍ය තත්ව නහා සිටුවීම	සමෘද්ධි සමාජ ආරක්ෂක අරමුදල් වැඩසටහන යටතේ (උපත්, මරණ.විවාහ, හා රෝගාබාධ සදහා සහය වීම්	40620	40620			✓
				සමාජ සම්පත් සංවර්ධනය	8	8			✓
				සමෘද්ධි වැඩසටහන ේ යටතේ සමාජ සංවර්ධන වැඩසටහන් හා පාරිසරික වැඩසටහන් ක්‍රියාවට	5	5			✓

				නැංවීම්					
4.	ගුණාත්මක අධ්‍යාපනය	4.1 2030 වර්ෂයේ සියළුම දුවා දරුවන් වෙත නොමිලේ ප්‍රාථමික මූලික තෘතික අධ්‍යාපන තත්වයන් ලබාදී වඩාත් හොඳ ප්‍රතිපල ලබාගැනීමට කටයුතු සැලසීම	අධ්‍යාපන පහසුකම් වර්ධනය කිරීම	සිප්ඩෝරා ශිෂ්‍යයන්ව වැඩසටහන් ප්‍රමාණය	14,603	14,603			✓
				සහකාර කොමසාරිස් සමුපකාර දෙපාර්තමේන්තුව යටතේ බෙදාහරින ලද හාල් ප්‍රමාණය	17,050 කි.ග්	17,050 කි.ග්			✓
				ලෝක ආහාර වැඩසටහන යටතේ බෙදාහරින ලද සහල් ප්‍රමාණය	24,550 ක්.ග්	24,550 කි.ග්			✓
			සෑම දෙනාටම ප්‍රාථමික අධ්‍යාපනය	ඉදිකරන ලද හා /ප්‍රතිසංස්කරණය කරන ලද	55	54			✓
5	පිරිසිදු ජලය හා සනීපාරක්ෂක පහසුකම්	වර්ෂ 2030 වන විට සියළුම ජනතාව වෙත ජාතියන්තර තත්වයට සමාන ආරක්ෂාකාරී ජල පහසුකම් අඩුවියදමකින් ලබාගැනීමට පහසුකම් සැපයීම	ලාභදායි පිරිසිදු ජල පහසුකම් සැමදෙනාටම ලබාදීම	නල ළිං හා හාරන ලද ළිං ඉදිකිරීම	5	4			✓
				වැසි ජලයෙන් වගා කටයුතු කිරීම්	89	89			✓
				ප්‍රජා ජල සැපයුම් ව්‍යාපෘතිය යටතේ ලබාදුන් ජල සැපයුම් ප්‍රමාණ	12	12			✓

				ජල බිල්පත් ගෙවා පරිහරණය කලහැකි ජල ප්‍රවාහ පහසුකම් ලබාදීම්	9065	8086			✓
				සවිකරන ලද ආරෝ ප්ලාන්ට් යන්ත්‍ර ප්‍රමාණ	2	2			✓
				සවිකරන ලද නැනෝ ප්ලාන්ට් යන්ත්‍ර ප්‍රමාණ	23	16		✓	
		වර්ෂ 2030 වනවිට සියළුදෙනාට ප්‍රමාණවත් සහ සෞඛ්‍ය ආරක්ෂිත ජල පහසුකම් සියළුදෙනාට ලබාදීම	සැමට සනීපාරක්ෂක ජල පහසුකම් ලබාදීම	වැසිකිලි පහසුකම් ලබාදුන් ප්‍රමාණයන්	82	82			✓
				සනීපාරක්ෂක ව්‍යාපෘති ප්‍රමාණ	456	456			✓
6.	සැමට ප්‍රයෝජනවත් වන තිරසාර සහ නවීන බලශක්ති ප්‍රවේශය සහතික කිරීම	2030 වර්ෂය වන විට දේශීය බලශක්ති ප්‍රමාණයන් හා පුනර්ජනණීය බලශක්ති ය සැලකිය යුතු ප්‍රමාණයකින් වැඩි වීම	සම්පූර්ණ බලශක්ති පරිභෝජනය තුල පුනර්ජණනීය බලශක්ති ප්‍රමාණය	ආර්ථික යටිතල පහසුකම් හා බලශක්ති සඳහා විකල්ප බලසැපයුම් හා සුර්ය බලශක්ති ප්‍රමාණයන්	3	3			✓
7	යටිතල පහසුකම් හා කර්මා	7.1 ආර්ථික සංවර්ධනය හා තත්ව සංවර්ධනය සඳහා යටිතල පහසුකම්		දෙවනමාර්ග ආයෝජන වැඩසටහන	271.65 කි.මී	106 කි.මී			✓

	න්ත නවෝ ත්පාදන ය	සංවර්ධනය කරමින් කලාපීය යටිතල පහසුකම් වර්ධණය කිරීමට මෙන්ම ගුණාත්මක විශ්වසනීය තිරසාර ආර්ථික සංවර්ධණයක් උදෙසා මානව සම්පත ප්‍රයෝජනයට ගැනීම		විමධ්‍යගත අයවැය වැඩසටහන යටතේ සංවර්ධන වැඩසටහන යටතේ ලබා දී ඇති යටිතල පහසුකම් ප්‍රමාණ	317	50	✓		
				නාගරික යටිතල පහසුකම් ප්‍රමාණ	5	4			✓
				ඉදිකිරීම් සහ යටිතලපහසු කම් ප්‍රමාණ	14	14			✓
				ප්‍රතිසංස්කරන ය කරන ලද ග්‍රාමීය මාර්ග	13	13			✓
		තිරසාර කාර්මිකරන කටයුතු ප්‍රවර්ධනය කිරීම සහ 2030 වනවිට ජාතික තත්වයන්ට අනුකූලව රැකිය ාසහ දළදේශීය නිෂ්පාදිතයේ කර්මාන්ත සැලකිය යුතු ලෙස ඉහළ නැංවීම හා අඩු සංවර්ධිත රටවල් තම කාර්යයන් දෙගුණ කිරීම	කුඩා ප්‍රමාණයේ කර්මාන්ත හා මධ්‍යම ප්‍රමාණයේ කර්මාන්ත කරුවන් දිරිගැන්වීම	සෞභාග්‍යා විශේෂ නිවාස ව්‍යාපෘතිය යටතේ සංවර්ධනය කරන ලද නිවාස ප්‍රමාණය	36	36			✓
				අභිමානි වෙළඳ ප්‍රමාණය	166	166			✓
				යටිතල පහසුකම් සංවර්ධනය කිරීම හා ව්‍යාප්ත කිරීම්	21	21			✓
				නැවත පදිංචි කරීම් ප්‍රමාණයන්	126	114			✓
08	පරිභෝ ජනය හා නිෂ්පාද නය	සංවර්ධිත රටවල නායකත්වය ලබාගනිමින් සංවර්ධනය හැකියාවන් සැලකිල්ලට ගෙන අවුරුදු 10 ක කාල රාමුවක් තුල	නිෂ්පාදන යන් වැඩිවීම	සමෘද්ධි ව්‍යාපෘතිය යටතේ කාබනික පොහොර නිෂ්පාදන ප්‍රමාණයන්	102	102			✓

		පාරිභෝගික හා නිෂ්පාදන රටා හඳුනාගෙන කිරසාර පරිභෝජන රටාවක් හඳුන්වා දීම		කෘෂිකාර්මික ක්ෂේත්‍ර වර්ධනය හා ආනයනික බිජ සංවර්ධනය කල ප්‍රමාණය	**15**	**13**			✓
				ධීවර ක්ෂේත්‍ර සංවර්ධනය	**15**	**14**			✓
				නැවත වගා කරන ලද අක්හරින ලද ඉඩම් ප්‍රමාණ	**200**	**200**			✓
				මත්ස්‍ය පැටවු ගබඩා කිරීම් සොය බැලීම් සහ සෘතුමය ටැංකි ප්‍රමාණ	**15,063,000**	**3,411,000**	✓		

5.2 තිරසර සංවර්ධන ඉලක්ක සුපරා ගැනීමේ ඇති අභියෝග

1. දිළිඳුකම පිටු දැකීම.

සැලකිය යුතු පවුල් සංඛ්‍යාවක් නව ආදායම් ප්‍රවර්ධනය කළ අතර පවුල් 754 ක් සඳහා ප්‍රමිතියකින් යුතු නිවාස පහසුකම් ලබාගත් පවුල් 218 නිවාස අළුත්වැඩියා කිරීම සඳහා අවශ්‍ය පහසුකම් ලබාගෙන ඇත. අවශ්‍යතා හඳුනාගැනිමෙන් පසු මූල්‍ය ප්‍රභවයන් හඳුනාගැනීමේ අවශ්‍යතාවයක් පවතී.

2. සාගින්න පිටු දැකීම

ඉතාමත් දිළිඳු පවුල් 23,317 සඳහා සමෘද්ධි සහනාධාර වැඩ සටහන් යටතේ ඇතුළත් කර ඇත. තවත් පවුල් බොහෝමයක් සම්බන්ධ කර ගැනීමට යෝග්‍ය සුදුසුකම් ලබාසිටි. එනමුත් සාගින්න , කිසිදු ආහාරයක් නොමැතිව සිටීම යන අප ප්‍රදේශයේ ඉතාමත් අඩු අගයක් ගනී. පසුගිය වර්ෂ වල ආහාර නිෂ්පාදනය, වර්ෂාව හේතුවෙන් හානියට පත්විය. ආහාර නිෂ්පාදනය හා ආහාර ප්‍රවර්ධන කටයුතු අතිශයින්ම වැදගත් කාරණාවක් බව දැනට හඳුනාගෙන ඇත. ආහාර නිෂ්පාදන ධාරිතාව ප්‍රවර්ධනය කිරීම හා ඵලදායිතාවය ඉහළ නැංවීමට වාරිමාර්ග පහසුකම් ප්‍රවර්ධනය කිරීම අත්‍යවශ්‍ය කරුණක් බව හඳුනාගෙන ඇත. වැව් බොහෝමයක් ප්‍රතිසංස්කරණය කළයුතු බව පෙන්වා දෙන අතර දැනට වගා නොකරන පුරන් කුඹුරු වගා කිරීමට කටයුතු කලයුතු බවපෙන්වා දෙමි.

3. ඉහළ සෞඛ්‍ය ආරක්ෂාව හා සුවබර ජීවිතයක්

දිස්ත්‍රික්කයේ නවීන සෞඛ්‍ය පහසුකම් අවශ්‍යතාවය මේ දක්වා පවතී.

4. ගුණාත්මක අධ්‍යාපනය

නගරාසන්න පාසැල් වල කාර්ය සාධන මට්ටම් සතුටුදායක මට්ටමක පැවතුනද ග්‍රාමීය ප්‍රදේශයන්හි පාසැල් කාර්ය සාධන මට්ටම ප්‍රශස්ථ මට්ටමට ළඟා වී නොමැත. තෝරා ගත් විෂයන් සඳහා ග්‍රාමීය *පාසැල් වල අවශ්‍ය ගුරුවරුන්ගේ ඌනතාවය විශාල ගැටළුවකි.*

5. පිරිසිදු ජලය හා සෞඛ්‍ය

නගරාසන්න ප්‍රදේශ වල නළ ජලය බෙදා හැරීම සිදුවේ. ජේරාරු ජල ව්‍යාපෘතිය ආරම්භ කළ නමුත් ග්‍රාමීය ප්‍රදේශයන්හි ජල හිඟයක් පවතී. ග්‍රාමීය ජල යෝජනා ක්‍රම, සමාජ ජල , යෝජනා ක්‍රම ස්ථාපිත කිරීම මගින් මෙම ගැටළුවට විසදුම් සෙවිය හැකිය. තවද භූගත ජලයේ ප්‍රමිතිය ඇතැම් ප්‍රදේශයන්හි ජලය යෝග්‍ය නොවන අතර බීමටද යෝග්‍ය නොවන බැවින් දැඩි ලෙස වකුගඩු රෝග බාධ වලට ගොදුරු වේ. තව ද අවධානම් බහුල වේ. මේ හේතුවෙන් මේ ප්‍රදේශයේ වකුගඩු රෝග නිවාරණ ජල ව්‍යාපෘති ආරම්භ කර ඇ.

6. බල ශක්ති

සියළුම පවුල් ඒකක ජාතික විදුලි බල පද්ධතිය සමඟ සම්බන්ධ කර ඇත. තවද සූර්ය බල ශක්ති නිෂ්පාදනයට ප්‍රමාණවත් අවස්ථාවක් ප්‍රදේශයේ දක්නට ලැබීම හේතුවෙන් පෞද්ගලික අංශයේ දායකත්වය හා ආයෝජනය අපේක්ෂා කෙරේ.

07. කර්මාන්ත නවෝත්පාදනය හා යටිතල පහසුකම්

මාර්ග හා පාළම් යටිතල පහසුකම් සංවර්ධනය කිරීමේ අවශ්‍යතාවය විශාල වශයෙන් පවතී. වාර්ෂිකව ලැබෙන මූල්‍ය ප්‍රතිපාදන ප්‍රමාණය මෙම ගැටළුවට ප්‍රමාණවත් විසඳුමක් ලබාදීම තරම් ප්‍රමාණවත් නොවේ. තවදුරටත් I Road project පාරක් ව්‍යාපෘතිය යටතේ කිලෝ මීටර් 271.5 මාර්ගය කාපට් යෙදීම ආරම්භ කර එම කටයුතු සිදුකරමින් පවතී.

08. නිරසර නගර හා සමාජ

මාර්ග ජාල වල ජල ප්‍රවාහන පද්ධතීන් හි සංවර්ධනය කෙරෙහි අවධානය යොමු කළ යුතුවේ. වවුනියාව මහරෝහල සංවර්ධනය කිරීම සඳහා අවශ්‍ය ඉඩම් නොතිබීම හේතුවෙන් දැනට පොදු ගැටළුක් ලෙස එය නිර්මාණය වී පවතී. ඉදිකරන ලද ආර්ථික කෙන්ද්‍රස්ථානය හා ජාතික ක්‍රීඩාංගනය යනාදීන් මහජන උපයෝගීතාවය සඳහා ජනතා සතු කලයුතු වේ.

09. අතිරික්තය පරිභෝජනය හා නිෂ්පාදනය

නව තාක්ෂණික ශිල්ප ක්‍රම උපයෝගි කිරීමෙන් කෘෂි නිෂ්පාදනය වර්ධනය කළයුතුයි. වාරිමාර්ග යෝජනා ක්‍රම ඇළ මාර්ග සංවර්ධනය කිරීම් ආදිය කෙරෙහි අවධානය යොමු කලයුතුවේ.

ශ්‍රී ලංකා රජය තම රටේ ජනතාවගේ ආර්ථික සමාජ සංවර්ධනය ඉලක්ක කරමින් විවිධ වූ ව්‍යාපෘතින් දෙදහස්දෙක2 වර්ෂයේදි ක්‍රියාත්මක කර තිබුණි.

1. ග්‍රාමීය යටිතල පහසුකම් සංවර්ධනය ව්‍යාපෘති
2. විමධ්‍යගත අයවැය යටතේ යටිතල පහසුකම් සංවර්ධනය
3. මිලියන 03 ප්‍රතිපාදන යටතේ ග්‍රාමීය සංවර්ධන වැඩසටහන
4. මිලියන 100 ප්‍රතිපාදන මත ජීවනෝපාය සංවර්ධණ කටයුතු
5. නිවාස ඉදිකිරීම්
6. ග්‍රාමීය මාර්ග සංවර්ධන වැඩසටහන
7. I මාර්ග ව්‍යාපෘති
8. ගෙවතු වගා වැඩසටහන් ව්‍යාප්ත කිරීම

ඉහත ව්‍යාපෘති දරිද්‍රතාවය ඌණ සංවර්ධනයෙන් පවතින ග්‍රාමීය ජන කොට්ඨාශ ජීවන තත්වය ඉහළ ගැන්වීම අරමුණු කොට ගත් අතර නිරසර සංවර්ධනය ඉලක්ක කර ගැනීමට විශාල වශයෙන් දායකත්වය ලබාදේ. එනමුත් මෙම සමාජ කොට්ඨාශයේ අවශ්‍යතාවයන් බහුල වුවද රටේ මූල්‍ය තත්වයන් උක්ත ඉලක්ක කෙටි කාලයක් තුල සාක්ෂාත් කර ගැනීමට ප්‍රමාණවත් නොවන්නේය.. එබැවින් මෙම අරමුණ ලගා කර ගැනීමට සැලකිය යුතු කාල පරිජ්ඡේදයක් අවශ්‍ය වන අතර සාමකාමී වාතාවරණයක් හා ස්ථාවර රාජ්‍යයක් ද අවශ්‍ය කාරණාවකි.

06 පරිච්ඡේදය – මානව සම්පත් පැතිකඩ

6.1 සේවක සංඛ්‍යා කළමනාකරණය

	අනුමත සේවක සංඛ්‍යාව	පවතින සේවක සංඛ්‍යාව	පුරප්පාඩු / (අතිරික්ත)
ජ්‍යෙෂ්ඨ	20	19	01
තෘතිය	16	09	07
ද්විතිය	444	455	11
ප්‍රාථමික	61	54	07

6.2 අරමුදලේ කාර්ය සාධනය උදෙසා මානව සම්පත් හිඟය හෝ අතිරික්තයට බලපා ඇත්තේ කෙසේදැයි කෙටියෙන් සඳහන් කරන්න.

මානව සම්පත් ඌණතාවය පවතින අවස්ථාවේදි කාර්යාල කටයුතු කරගෙන යාමේ අපහසුතාවයට මුහුණ දියයුතු වුවත් අනෙකුත් සේවකයින්ගේ රාජකාරි බහුල වීමත් සමඟ ආයතනයේ කාර්යක්ෂමතාවය අඩුවීමට හේතුවේ. මේ හේතුවෙන් ජනතාවට අවශ්‍ය සේවාවන් නිසිලෙස ලබාදීමට නොහැකි වීමට ඉඩකඩ පවතී.

විශාල ප්‍රමාණයේ මානව සම්පත් පවතින අවස්ථාවක රාජකාරි කටයුතු බෙදාදීමේ අපහසුතාවයකට ද මුහුණු දීමට සිදුව පවතී. අතිරික්ත සේවකයින් හේතුවෙන් ආයතනයේ වියදම් ද වැඩී වී පවතී .ඌණතාවයක් හෝ අතිරික්තයක් පවතින මානව සම්පත් ආයතනයේ කාර්ය සාධනයට බාධාවක් ඇතිකිරිමට හේතුවක්ව පවතී.

6.3 මානව සම්පත් සංවර්ධනය

අංකය	වැඩසටහනේ නම	පුහුණු කරන ලද සේවක සංඛ්‍යාව	වැඩ සටහනේ කාල සීමාව	සමස්ථ ආයෝජනය (Rs'000)		වැඩසටහනේ ස්වභාවය (දේශීය / විදේශීය)	නිමැවුම/ ලබා ගත් දැනුම
				දේශීය	විදේශීය		
1	කාර්යාල ක්‍රම හා කාර්යාල ක්‍රියාපටිපාටි	40	දින 02	43,15	-	දේශීය	අලුතින් බඳවා ගන්නා ලද නිලධාරින් සඳහා කාර්යාල පටිපාටි සහ කාර්යාල ක්‍රම
2	රජයේ මූල්‍ය කළමනාකරණය	45	දින 02	47,64	-	දේශීය	අලුතින් බඳවා ගන්නා ලද නිලධාරින් සඳහා රජයේ මූල්‍ය කළමනාකරණය පිළිබඳ දැනුම
3	වැටුප් පද්ධතිය සම්බන්ධ පුහුණුව	20	දින 02	26,87	-	දේශීය	ගිණුම් අංශයේ නිළධාරින් රැසකට වැටුප් පද්ධතිය සම්බන්ධ දැණුම ලබාදෙන ලදි
4	ව්‍යාපෘති සැලසුම් පිළියෙළ කිරීම.	40	දින 02	39,70	-	දේශීය	සංවර්ධන නිලධාරින් සඳහා ගම් සංවර්ධණය කිරීම සඳහා ව්‍යාපෘති දැණුම ලබාදීම.
5	වෙබ් මාස්ටර් පුහුණුව	10	දින 02	7,10	-	දේශීය	වෙබ් යාවත්කාලීන කිරීමේ පුහුණුව
6	ලිපිගොනු පවත්වා ගැනීම හා ලිපිගොනු කළමනාකරණය	40	දින 01		-	දේශීය	අලුතින් බඳවා ගන්නා ලද නිලධාරින් සඳහා ලිපිගොනු කළමනාකරණය සහ ලිපි ලිවිමේ ක්‍රමවේද සම්බන්ධ දැණුම

07 පරිච්ඡේදය - අනුකූලතා වාර්තාව

අංකය	අදාළ කර ගත යුතු අවශ්‍යතාව	අනුකූලතා තත්ත්වය (අනුකූලවේ / අනුකූලනොවේ)	අනුකූල නොවේ නම් ඒ සඳහා කෙටි පැහැදිලි කිරීම	අනුකූල නොවීම අනාගතයේ දී වළක්වා ගැනීමට යෝජනා කරන නිරවද්‍ය තීරණ ක්‍රියාමාර්ග
1	**පහත සඳහන් මූල්‍ය ප්‍රකාශ/ ගිණුම් නියමිත දිනට ඉදිරිපත් කොට තිබේ**			
1.1	වාර්ෂික මූල්‍ය ප්‍රකාශ	අනුකූලවේ		
1.2	රාජ්‍ය නිලධාරීන්ගේ අත්තිකාරම් ගිණුම	අනුකූලවේ		
1.3	ව්‍යාපාර හා නිෂ්පාදන අත්තිකාරම් ගිණුම් (වාණිජ අත්තිකාරම් ගිණුම්)	සම්බන්ධ නොවේ		
1.4	ගබඩා අත්තිකාරම් ගිණුම්	සම්බන්ධ නොවේ		
1.5	විශේෂ අත්තිකාරම් ගිණුම්	සම්බන්ධ නොවේ		
1.6	වෙනත්	සම්බන්ධ නොවේ		
2	**පොත්පත් හා ලේඛන නඩත්තු කිරීම (මු.රෙ.445)**			
2.1	රාජ්‍ය පරිපාලන චක්‍රලේඛ 267/2018 අනුව ස්ථාවර වත්කම් ලේඛනය යාවත්කාලීන කර පවත්වා ගෙන යාම	අනුකූලවේ		
2.2	පුද්ගල පඩිනඩි ලේඛන/ පුද්ගල පඩිනඩි කාඩ්පත් යාවත්කාලීන කර පවත්වාගෙන යාම	අනුකූලවේ		
2.3	විගණන විමසුම් ලේඛනය යාවත්කාලීන කර පවත්වාගෙන යාම	අනුකූලවේ		
2.4	අභ්‍යන්තර විගණන වාර්තා ලේඛනය යාවත්කාලීන කර පවත්වාගෙන යාම	අනුකූලවේ		
2.5	සියළුම මාසික ගිණුම් සාරාංශ(CIGAS) පිළියෙල කර නියමිත දිනට මහා	අනුකූලවේ		

	භාණ්ඩාගාරයට ඉදිරිපත් කිරීම			
2.6	වෙක්පත් හා මුදල් ඇණවුම් ලේඛනය යාවත්කාලීනකර පවත්වාගෙන යාම	අනුකූලවේ		
2.7	ඉන්වෙන්ට්‍රි ලේඛනය යාවත්කාලීන කර පවත්වාගෙන යාම	අනුකූලවේ		
2.8	තොග ලේඛනය යාවත්කාලීනකර පවත්වාගෙන යාම	අනුකූලවේ		
2.9	හානි පාඩු ලේඛනය යාවත්කාලීනකර පවත්වාගෙන යාම	අනුකූලවේ		
2.10	බැරකම් ලේඛනය යාවත්කාලීනකර පවත්වාගෙන යාම	අනුකූලවේ		
2.11	උප පත්‍රිකා පොත් ලේඛන (GA- N20) යාවත්කාලීනකර පවත්වාගෙන යාම	අනුකූලවේ		
03	**මූල්‍ය පාලනය සඳහා කාර්යන් අභිනියෝජනය කිරීම (මු.රෙ.135)**			
3.1	මූල්‍ය බලතල ආයතනය තුළ බලතල පවරාදී තිබීම	අනුකූලවේ		
3.2	මූල්‍ය බලතල පවරාදීම පිළිබඳ ආයතනය තුළ දැනුවත් කර තිබීම	අනුකූලවේ		
3.3	සෑම ගනුදෙනුවක්ම නිලධාරීන් දෙදෙනෙකු හෝ ඊට වැඩි සංඛ්‍යාවක් හරහා අනුමත වන පරිදි බලතල පවරාදී තිබීම	අනුකූලවේ		
3.4	2014.05.11 දිනාති අංක 171/2004 දරණ රාජ්‍ය ගිණුම් චක්‍රලේඛය අනුව, රජයේ පඩිපත් මෘදුකාංග පැකේජය භාවිතා කිරීම	අනුකූලවේ		
4	**වාර්ෂික සැලසුම් සකස් කිරීම**			
4.1	වාර්ෂික ක්‍රියාකාරී සැලැස්ම සකස් කිරීම	අනුකූලවේ		
4.2	වාර්ෂික ප්‍රසම්පාදන සැලැස්ම සකස් කිරීම	අනුකූලවේ		
4.3	වාර්ෂික අභ්‍යන්තර විගණන සැලැස්ම සකස් කිරීම	අනුකූලවේ		
4.4	වාර්ෂික ඇස්තමේන්තුව සකස් කොට ජාතික අයවැය දෙපාර්තමේන්තුවට (NBD) නියමිත දිනට ඉදිරිපත් කිරීම	අනුකූලවේ		

4.5	වාර්ෂික මුදල් ප්‍රවාහ ප්‍රකාශය නියමිත දිනට භාණ්ඩාගාර මෙහෙයුම් දෙපාර්තමේන්තුවට ඉදිරිපත් කර තිබීම	අනුකූලවේ		
5	**විගණන විමසුම්**			
5.1	විගණකාධිපතිවරයා විසින් නියම කොට ඇති දිනට, සියළුම විගණන විමසුම් වලට පිළිතුරු ලබා දී තිබීම	අනුකූලවේ		
6	**අභ්‍යන්තර විගණනය**			
6.1	මු.රෙ. 134(2) DMA/1-2019 අනුව, වසර ආරම්භයේ දී විගණකාධිපතිවරයා සමඟ සාකච්ඡා කිරීමෙන් අනතුරුව, අභ්‍යන්තර විගණන සැලැස්ම සකස් කිරීම	අනුකූලවේ		
6.2	සෑම අභ්‍යන්තර විගණන වාර්තාවකටම මාසයක කාලයක් තුළ දී පිළිතුරු සපයා තිබීම	අනුකූලවේ		
6.3	2018 අංක 19 දරණ ජාතික විගණන පනතේ 40(4) උප වගන්තිය ප්‍රකාරව, සියලුම අභ්‍යන්තර විගණන වාර්තා වල පිටපත් කළමනාකරණ විගණන දෙපාර්තමේන්තුවට ඉදිරිපත් කර තිබීම	අනුකූලවේ		
6.4	මුදල් රෙගුලාසි 134(3) ප්‍රකාරව, සියලුම අභ්‍යන්තර විගණන වාර්තා වල පිටපත් විගණකාධිපතිවරයාට ඉදිරිපත් කර තබීම	අනුකූලවේ		
7	**විගණන හා කළමනාකරණ කමිටු**			
7.1	DMA චක්‍රලේඛ 1-2019 අනුව, අවම වශයෙන් විගණන හා කළමනාකරණ කමිටු 04 ක් වත් අදාළ වර්ෂය තුළ පවත්වාගෙන තිබීම	අනුකූලවේ		
8	**වත්කම් කළමනාකරණය**			
8.1	අංක 01/2017 දරණ වත්කම් කළමනාකරණ චක්‍රලේඛයේ 07 වන පපරිච්ඡේදය අනුව, වත්කම් මිල දී ගැනීම හා අපහරණය කිරීම් පිළිබඳ තොරතුරු කොම්ප්ට්‍රෝලර් ජනරාල් කාර්යාලය වෙත ඉදිරිපත් කර තිබීම	අනුකූලවේ		
8.2	ඉහත සඳහන් චක්‍රලේඛයේ 13 වන පරිච්ඡේදය ප්‍රකාරව, එම චක්‍රලේඛයේවිධි විධාන ක්‍රියාත්මක කිරීම සම්බන්ධීකරණය සඳහා සුදුසු	අනුකූලවේ		

	සම්බන්ධතා නිලධාරියෙකු පත් කර එම නිලධාරියා පිළිබඳ තොරතුරු කොම්ප්ට්‍රෝලර් ජනරාල් කාර්යාලයට වාර්තාකර තිබීම			
8.3	රාජ්‍ය මුදල් චක්‍රලේඛ අංක 05/2016 අනුව, භාණ්ඩ සමීක්ෂණ පවත්වා අදාළ වාර්තා නියමිත දිනට විගණකාධිපතිවරයා වෙත ඉදිරිපත් කර තිබීම	අනුකූලවේ		
8.4	වාර්ෂික භාණ්ඩ සමීක්ෂණයෙන් අනාවරණය වූ අතිරික්ත, ඌණතා හා වෙනත් නිර්දේශ චක්‍රලේඛයේ සඳහන් කාලය තුළ සිදුකොට තිබීම	අනුකූලවේ		
8.5	ගර්හිත භාණ්ඩ අපහරණය කිරීම මු.රෙ. 772 අනුව සිදුකිරීම	අනුකූලවේ		
9	**වාහන කළමණාකරණය**			
9.1	සංචිත වාහනය සඳහා දෛනික ධාවන සටහන් හා මාසික සාරාංශ වාර්තා සකස් කොට නියමිත දිනට විගණකාධිපති වෙත ඉදිරිපත් කිරීම	අනුකූලවේ		
9.2	වාහන ගර්හිත වී මාස 06 කට වඩා අඩු කාලයක දී අපහරණය කර තිබීම	අනුකූලවේ		
9.3	වාහන ලොග් පොත් පවත්වා ගනිමින් ඒවා යාවත් කාලීන කර පවත්වා ගෙන යාම	අනුකූලවේ		
9.4	සෑම වාහන අනතුරක් සම්බන්ධයෙන්ම මු.රෙ.103,104,109,හා 110 ප්‍රකාරව කටයුතු කිරීම	අනුකූලවේ		
9.5	2016.12.29 දිනැති අංක 2016/30 දරණ රාජ්‍ය පරිපාලන චක්‍රලේඛයේ 3.1 ඡේදයේ සඳහන් විධි විධාන ප්‍රකාරව, වාහන වල ඉන්ධන දහනය වීම් නැවත පරීක්ෂා කිරීම	අනුකූලවේ		
9.6	කල් බදු කාල සීමාවෙන් අනතුරුව, බදු වාහන ලොග් පොත් වල සම්පූර්ණ අයිතිය පවරා ගෙන තිබීම	අනුකූලවේ		
10	**බැංකු ගිණුම් කළමනාකරණය**			
10.1	නියමිත දිනට බැංකු සැසඳුම් ප්‍රකාශ පිළියෙළ කර ඒවා විගණනය සඳහා ඉදිරිපත් කර තිබීම	අනුකූලවේ		
10.2	සමාලෝචිත වර්ෂයේ දී හෝ ඊට පෙර වර්ෂ වල සිට ඉදිරියට රැගෙන ආ අක්‍රිය බැංකු ගිණුම් නිරවුල් කර තිබීම	අනුකූලවේ		

10.3	බැංකු සැසඳුම් ප්‍රස වලින් අනාවරණය වූ හා ගැලපුම් කළ යුතුව තිබූ ශේෂ සම්බන්ධයෙන් මුදල් රෙගුලාසි ප්‍රකාරව කටයුතු කොට එම ශේෂ මාසයක කාලයක් ඇතුළත නිරවුල් කර තිබීම	අනුකූලවේ		
11	**ප්‍රතිපාදන උපයෝජනය**			
11.1	සලසා තිබූ ප්‍රතිපාදන ඒවායේ සීමාව ඉක්මවා නොයන පරිදි වියදම් දැරීම	අනුකූලවේ		
11.2	මු.රෙ. 94(1) ප්‍රකාරව, සලසන ලද ප්‍රතිපාදනයෙන් උපයෝජනය කළ පසු වර්ෂ අවසානයේ දී ඉතිරි ප්‍රතිපාදන සීමාව නොඉක්ම වන පරිදි බැරකම්වලට ඵලඹීම	අනුකූලවේ		
12	**රජයේ නිලධාරින්ගේ අත්තිකාරම් ගිණුම්**			
12.1	සීමාවන්ට වලට අනුකූල වීම	අනුකූලවේ		
12.2	නිහඬිටි ණය ශේෂ පිළිබඳ කාල විශ්ලේෂණයක් සිදු කර තිබීම	අනුකූලවේ		
13	**පොදු තැන්පත් ගිණුම**			
13.1	කල් ඉකුත් වූ තැන්පතු සම්බන්ධයෙන් මු.රෙ.571 ප්‍රකාරව කටයුතු කර තිබීම	අනුකූලවේ		
13.2	පොදු තැන්පතු සඳහා වන පාලන ගිණුම යාවත්කාලීන කර පවත්වාගෙන යාම	අනුකූලවේ		
14	**අග්‍රිම ගිණුම**			
14.1	සමාලෝචිත වර්ෂය අවසානයේ දී මුදල් පොතේ ශේෂය භාණ්ඩාගාර මෙහෙයුම් දෙපාර්තමේන්තුවට ප්‍රේෂණය කර තිබීම	අනුකූලවේ		
14.2	මු.රෙ.371 ප්‍රකාරව නිකුත් කළ තත්කාර්ය අතුරු අග්‍රිම, එම කාර්යය අවසන් වී මාසයක් ඇතුළත නිරවුල් කර තිබීම	අනුකූලවේ		
14.3	මු.රෙ.371 ප්‍රකාරව අනුමත සීමාව ඉක්මවා නොයන පරිදි තත්කාර්ය අතුරු අග්‍රිම නිකුත් කර කිරීම	අනුකූලවේ		
14.4	අග්‍රිම ගිණුමේ ශේෂය, භාණ්ඩාගාරයේ පොත් සමඟ මාසිකව සැසඳුම් කිරීම	අනුකූලවේ		
15	**ආදායම් ගිණුම්**			
15.1	අදාළ රෙගුලාසි වලට අනුකූලව, රැස් කළ ආදායමෙන් ආපසු ගෙවීම් සිදු කොට තිබීම	අනුකූලවේ		

15.2	රැස් කර තිබූ ආදායම්, තැන්පතු ගිණුමට බැර නොකොට සෘජුවම ආදායමට බැර කර තිබීම	අනුකූලවේ		
15.3	මු.රෙ. 176 අනුව හිඟ ආදායම් වාර්තා විගණකාධිපතිවරයා වෙත ඉදිරිපත් කර තිබීම	අනුකූලවේ		
16	**මානව සම්පත් කළමනාකරණය**			
16.1	අනුමත කාර්ය මණ්ඩල සීමාව තුළ කාර්ය මණ්ඩලය පවත්වාගෙන යාම	අනුකූලවේ		
16.2	කාර්ය මණ්ඩලයේ සියළුම සාමාජිකයන් වෙත රාජකාරි ලැයිස්තු ලිඛිතව ලබාදී තිබීම			
16.3	20.09.2017 දිනැති MSD චක්‍රලේඛ අංක 04/2017 ප්‍රකාරව සියලුම වාර්තා කළමනාකරණ සේවා දෙපාර්තමේන්තුව වෙත ඉදිරිපත් කර තිබීම	අනුකූලවේ		
17	**මහජනයා වෙත තොරතුරු ලබා දීම**			
17.1	තොරතුරු දැන ගැනීමේ පනත හා රෙගුලාසි ප්‍රකාරව තොරතුරු නිලධාරියෙකු පත් කොට තොරතුරු ලබා දීමේ ලේඛනයක් යාවත් කාලීන කර පවත්වා ගෙන යාම	අනුකූලවේ		
17.2	ආයතනය පිළිබඳ තොරතුරු එහි වෙබ් අඩවිය හරහා ලබා දී තිබෙන අතර, වෙබ් අඩවිය හරහාහෝ විකල්ප මාර්ග හරහා ආයතනය පිළිබඳ මහජනයාගේ ප්‍රසංශා/ චෝදනා පල නිරීමට පහසුකම් සලසා තිබීම	අනුකූලවේ		
17.3	තොරතුරු දැනගැනීමේ පනතේ 08 වන හා 10 වන වගන්ති ප්‍රකාරව වසරකට දෙවතාවක් හෝ වසරකට වරක් වාර්තා ඉදිරිපත් කර තිබීම	අනුකූලවේ		
18	**පුරවැසි ප්‍රඥාප්තිය ක්‍රියාත්මක කිරීම**			
18.1	අංක 05/2018 (1) දරණ රාජ්‍ය පරිපාලන හා කළමනාකරණ අමාත්‍යාංශ චක්‍රලේඛ අනුව පුරවැසි සේවාලාභී ප්‍රඥාප්තියක් සම්පාදනය කොට ක්‍රියාත්මක කර තිබීම	අනුකූලවේ		
18.2	එම චක්‍රලේඛයේ 2.3 ඡේදයේ පරිදි, පුරවැසි සේවාලාභී ප්‍රඥාප්තියක් සම්පාදනය කිරීම හා ක්‍රියාත්මක කිරීමේ කටයුතු අධීක්ෂණය කිරීම හා ඇගයීම සඳහා ආයතනය විසින් ක්‍රමවේදයක් සකස් කොට තිබීම	අනුකූලවේ		

19	**මානව සම්පත් සැලැස්ම සම්පාදනය කිරීම**			
19.1	2018.01.24 දිනැති රාජ්‍ය පරිපාලන අංක 02/2018 ඇමුණුම 02 ආකෘතිය පදනම් කර ගෙන මානව සම්පත් සැලැස්මක් සකස් කොට තිබීම	අනුකූලවේ		
19.2	කාර්ය මණ්ඩලයේ සෑම සමාජිකයෙකු සඳහාම වර්ෂයකට අවම වශයෙන් පැය 12 කට නො අඩු පුහුණු අවස්ථාවක් ඉහත සඳහන් මානව සම්පත් සැලැස්ම තුළ තහවුරු කොට තිබීම	අනුකූලවේ		
19.3	ඉහත සඳහන් චක්‍රලේඛයේ ඇමුණුම 01 හි දැක්වෙන ආකෘතිය පදනම් කර ගෙන සමස්ත කාර්ය මණ්ඩලය සඳහාම වාර්ෂික කාර්ය සාධන ගිවිසුම් අත්සන් කර තිබීම	අනුකූලවේ		
19.4	ඉහත චක්‍රලේඛයේ 6.5 ඡේදයේ ප්‍රකාරව මානව සම්පත් සංවර්ධන සැලැස්ම පිළියෙල කිරීම, ධාරිතා සංවර්ධනය වැඩසටහන් සංවර්ධනය කිරීම,නිපුණතා සංවර්ධන වැඩ සටහන් ක්‍රියාත්මක කිරීම පිළිබඳ වගකීම් පවරා ජ්‍යෙෂ්ඨ නිලධාරියෙකු පත් කොට තිබීම	අනුකූලවේ		
20	**විගණන ඡේද වලට ප්‍රතිචාර දැක්වීම**			
20.1	ඉකුත් වර්ෂ සඳහා විගණකාධිපති විසින් නිකුත් කළ විගණන ඡේද මඟින් පෙන්වා දී ඇති අඩුපාඩු නිවැරදි කොට තිබීම	අනුකූලනොවේ	නිවැරදි කිරීමට අවශ්‍ය පියවර ගෙන ඇත.	