

කාර්ය සාධන වාර්තාව

செயலாற்றுகை அறிக்கை

PERFORMANCE REPORT

2022

දිස්ත්‍රික් ලේකම් කාර්යාලය - කිලිනොච්චිය

மாவட்டச் செயலகம் - கிளிநொச்சி.

District Secretariat - Kilinochchi.

කාර්යසාධන හා වාර්ෂික
ගිණුම් වාර්තාව - 2023



දිස්ත්‍රික් ලේකම් කාර්යාලය
කිළිනොච්චිය

පටුන

01. ආයතනයේ විස්තර

1.	දිස්ත්‍රික් ලේකම්තුමියගේ පිළිගැනීම	1-2
1.1	කිළිනොච්චි දිස්ත්‍රික් ලේකම් කාර්යාලය හඳුන්වාදීම.	3
1.1.1	පරිපාලන මායිම්	3
1.1.2	ඓතිහාසික වැදගත්කම්;	4
1.1.3	ස්වාභාවික සම්පත්	4
1.1.4	වාණිජ හා ආර්ථික කටයුතු;	4
1.2	දිස්ත්‍රික් ලේකම් කාර්යාලයේ දැක්ම මෙහෙවර ක්‍රියාකාරකම්වල අගයන්;	5
1.2.1	දිස්ත්‍රික් ලේකම් කාර්යාලයේ අරමුණු;	6
1.3	දිස්ත්‍රික් ලේකම් කාර්යාලයේ කටයුතු;	6-7
1.4	දිස්ත්‍රික්ලේකම් කාර්යාලයේ පිහිටීම සිතියම	8
1.5	ප්‍රාදේශීය ලේකම් කොට්ඨාශ හා ග්‍රාම නිළධාරී වසම්	9
1.5.1	ජනගහණ තොරතුරු	9
1.5.2	මූලික තොරතුරු	9

02. වැඩි දියුණු කිරීම හා ඉදිරි දැක්ම්

2.2	ග්‍රාම සංවර්ධන දෙපාර්තමේන්තුවේ කටයුතු	10-11
2.3	පරිවාස හා ළමාරක්ෂක සේවා දෙපාර්තමේන්තුව	11-12
2.4	කාන්තා ලමා කටයුතු හා සමාජ බලගැන්වීමේ අමාත්‍යාංශය	12
2.5	මුල් ළමාවිය සංවර්ධන අංශයේ කටයුතු	12-13
2.6	කුඩා ව්‍යවසාය සංවර්ධන අංශයේ කටයුතු	14-16
2.7	අභ්‍යන්තර විගණන අංශයේ කටයුතු	17-18
2.8	ඉඩම් පරිහරණ ප්‍රතිපත්ති සැලසුම් දෙපාර්තමේන්තුවේ ක්‍රියාකාරකම්	18
2.9	කර්මාන්ත දෙපාර්තමේන්තුවේ ක්‍රියාකාරකම්	19-22
2.10	සංස්කෘතික කටයුතු දෙපාර්තමේන්තුව	23-25
2.11	සංගණන හා සංඛ්‍යා ලේඛණ දෙපාර්තමේන්තුවේ කටයුතු	25-26
2.12	සැලසුම් අංශයේ කටයුතු	26-28

2.13	ආපදා කළමනාකරණ සම්බන්ධීකරණ ඒකකය	28-30
2.14	සමාජ සේවා දෙපාර්තමේන්තුව	31-32
2.15	කෘෂි සංවර්ධන සැලසුම් ක්‍රියාකාරකම්	32-33
2.16	මෝටර් රථවාහන දෙපාර්තමේන්තුවේ කටයුතු	33-34
2.17	දිස්ත්‍රික් ඉඩම් ලියාපදිංචි කිරීමේ කාර්යාලයේ කටයුතු පිළිබඳ විස්තර	35-36
2.18	සමෘද්ධි සංවර්ධන දෙපාර්තමේන්තුවේ කටයුතු	37-38
2.19	ඵලදායිතා ප්‍රවර්ධන ඒකකයේ කටයුතු	38
2.20	විදේශරැකියාදෙපාර්තමේන්තුව	38
2.21	විදාතා අංශය	39

03. දෙසැම්බර් 31 වන දිනෙන් අවසන් වූ වසර සඳහා වන සමස්ත මූල්‍ය කාර්ය සාධනය

3.1	මූල්‍ය කාර්ය සාධන ප්‍රකාශය	40
3.2	මූල්‍ය තත්වය පිළිබඳ ප්‍රකාශය	41
3.3	මුදල් ප්‍රවාහ පිළිබඳ ප්‍රකාශය	42
3.4	මූල්‍ය ප්‍රකාශ සටහන්	43-73
3.5	ආදායම් එකතු කිරීමේ කාර්ය සාධනය	74
3.6	වෙන් කරන ලද ප්‍රතිපාදන උපයෝගි කර ගැනීමේ කාර්ය සාධනය	75
3.7	මු.රෙ. 208 ප්‍රකාරව,වැය සඳහා වන ප්‍රතිපාදන	75-83
3.8	මූල්‍ය නොවන වත්කම් වාර්තා කිරීමේ කාර්ය සාධනය	84
3.9	විගණකාධිපතිවරයාගේ වාර්තාව	85-103

04. කාර්යසාධන කේතය

4.1	ආයතනයේ කාර්ය සාධන දර්ශක	104

05. තිරසාර සංවර්ධන ඉලක්ක

5.1	හඳුනා ගන්නා ලද තිරසාර සංවර්ධන ඉලක්ක	105
5.2	සංවර්ධන ඉලක්කවල ප්‍රගතිය හා අභියෝග	106-108

06. මානව සම්පත් පැතිකඩ

6.1	සේවක සංඛ්‍යා කළමනාකරණ	109
6.2	මානව සම්පත් හිඟය	109
6.3	මානව සම්පත් සංවර්ධනය	110

07. අනුකූලතා වාර්තා

1. පහත සඳහන් මූල්‍ය ප්‍රකාශ / ගිණුම් නියමිත දිනට ඉදිරිපත් කොට තිබේ. **111-118**
2. පොත් පත් හා ලේඛන නඩත්තු කිරීම (මු.රෙ.445)
3. මූල්‍ය පාලනය සඳහා කාර්යන් අභිනියෝජනය කරන ලදී. (මු.රෙ. 135)
4. වාර්ෂික සැළැස්ම සකස් කිරීම
5. නියමිත දිනට පෙර ඉදිරිපත් කරන ලදී
6. අභ්‍යන්තර විගණනය
7. විගණන හා කළමනාකරණ කමිටු
8. දේපළ කළමනාකරණය
9. වාහන කළමනාකරණය
10. බැංකු ගිණුම් කළමනාකරණය
11. මූල්‍ය ප්‍රතිපාදන උපයෝජනය
12. රජයේ නිළධාරීන්ගේ අත්තිකාරම් ගිණුම්
13. පොදු තැන්පත් ගිණුම
14. අග්‍රිම ගිණුම
15. ආදායම් ගිණුම.
16. මානව සම්පත් කළමනාකරණය
17. මහජනයා වෙත තොරතුරු ලබාදීම
18. පුරවැසි ප්‍රඥප්තිය ඉදිරිපත් කිරීම
19. මානව සම්පත් සැලැස්ම සම්පාදනය කිරීම.
20. විගණන ඡේද සඳහා වන වගකීම්

දිස්ත්‍රික් ලේකම්තුමියගේ පිළිගැනීම



කිලිනොච්චි දිස්ත්‍රික් ලේකම් කාර්යාලයේ **2022** වන වර්ෂය සඳහා වන වාර්ෂික කාර්යක්ෂමතා වාර්තාව හා ගිණුම් වාර්තාව ඉදිරිපත් කරන්නෙමි. මෙම වාර්තාව වනාහි රජය විසින් ක්‍රියාත්මන කරන ලද වැඩ සටහන් සකස් කිරීම හා ක්‍රියාත්මක කිරීමේ කටයුතු වෙනුවෙන් මහා භාණ්ඩාගාරය විසින් **2022** වර්ෂය සඳහා වෙන් කරන ලද ප්‍රතිපාදන, අක්මුදල් ආදිය දිස්ත්‍රික් ලේකම් කාර්යාලය හා ප්‍රාදේශීය ලේකම් කාර්යාලවල කෙලෙස සක සුරුවම් සහිතව හා කාර්යක්ෂමතාවයෙන් යුතුව උපයෝගි කරනු ලබන්නේ යන්න පැහැදිලිව හුවා දක්වයි.

උතුරු පළාතේ මධ්‍යම පෙදෙසේ පිහිටි කිලිනොච්චි දිස්ත්‍රික්කයේ කරච්චි,කන්ඩාවලෙයි,පූනකරි,පච්චිලෛප්පල්ලි යන ප්‍රාදේශීය ලේකම් කොට්ඨාශ සතරක් අයත්වේ. මෙම දිස්ත්‍රික්කයේ ජනතාවන්ගේ ප්‍රධාන ජීවනෝපාය ලෙස ගොවිතැන හොබවන අතර ධීවර රැකියාව තල් හා පොල් ආශ්‍රිත භාන්ඩ නිෂ්පාදනය හා නොයෙක් ස්වයං රැකියාවෙහිද නිරතව සිටිති.

2022 වර්ෂයේ විමධ්‍යගත අය වැය හා ගම සමඟ සංවර්ධන ව්‍යාපෘති මඟින් නොයෙක් වැඩ සටහන් දිස්ත්‍රික්කයේ විශිෂ්ය ලෙස ක්‍රියාත්මක කර තිබේ. මෙය පමණක් නොව ග්‍රාම සංවර්ධන, ආපදා කළමනාකරණ, සමාජ සේවා හා ලමා හා කාන්තා අංශය විසින් මහජනතාවන්ගේ යහපත පතා නොයෙක් කටයුතු ක්‍රියාත්මක කර තිබීම කැපී පෙනෙන දෙයක්වේ.
විද්‍යුත්කරණය කරන ලද කාර්යාල ක්‍රියාකාරකම් මඟින් ජනතාවන්ට සේවාවන් ලබා දෙනු ලබන අතර මෙය ආශ්‍රිතව නොයෙක් පුහුණු නිලධාරීන් හට දිගටම ලබාදීම කැපී පෙනෙන දෙයක්වේ.

තවද ජාතික ඵලදායිතා තරඟයේ දෙවතාවක්ම ප්‍රථම ස්ථානය දිනාගත් දිස්ත්‍රික් ලේකම් කාර්යාලය, කිලිනොච්චිය ඊළඟ රන් පදක්කම දිනාගන්නා අයුරෙන් ඵලදායිතා ක්‍රියාවන් නිසි පරිදි සිදු කර ගෙන යයි. තවද දිස්ත්‍රික් ආපදා කළමනාකරණ අංශය විසින් විවිධ නිළධාරීන් සඳහා ආපදා කළමනාකරණ වැඩමුළු හා ඊසානදිග මෝසම් වැසි හා මොන්ටස් කුණාටුවේ ප්‍රතිචාර ක්‍රියාකාරකම්ද සිදුකරන ලදී. ලමුන්,

කාන්තාවන්, වැඩිහිටියන් වැනි නොයෙක් පාර්ශවයන්ට අදාළ සහනාධාර වැඩ සටහන් රාජ්‍ය හා රාජ්‍ය නොවන ආයතනවල මූල්‍ය අනුග්‍රහයෙන් සිදු කිරීම කැපී පෙනෙන දෙයක්වේ.

2022 වන වසරේ දිවයිනේ ඇති වූ ඉන්ධන අර්බුදය සැළකිල්ලට ගෙන කෘෂිකර්මය, ගමනා ගමනය හා වෙනත් අවශ්‍යතාවයන්ට අවශ්‍ය වන ඉන්ධන විධිමත් පරිදි බෙදාහැරීමේ කටයුතු ප්‍රාදේශීය ලේකම් කොට්ඨාශ සතර හරහා දිස්ත්‍රික් ලේකම් කාර්යාලය විසින් සිදු කරන ලදී. ඒ සමඟ ආහාර සුරක්ෂිතභාවය හා ගෙවතු වගාව පිළිබඳ නොයෙක් ක්‍රියාකාරකම් රාජ්‍ය හා රාජ්‍ය නොවන සංවිධානවල දායකත්වයෙන් සිදු කර දිස්ත්‍රික්කයේ ජනතාවන්ගේ ආහාර අවශ්‍යතාවයන් යම්කිසි තරමකට හෝ පිරිමසා ගැනීමේ ක්‍රමෝපායන් සිදුකරන ලදී.

කිලිනොච්චි දිස්ත්‍රික් ජනතාවන්ගේ ජීවනෝපාය හා සංවර්ධන කටයුතු ආදිය ප්‍රමිතියෙන් යුතුව හා කාර්යක්ෂමතාවයෙන් යුතුව ඉටු කරනු ලබන අතර අපගේ දිස්ත්‍රික්කය තිරසාර සංවර්ධනය ලභා කර ගැනීම අපගේ අරමුණවේ.

රූ. කේතීස්වරන්,

දිසාපති / දිස්ත්‍රික් ලේකම්,

දිස්ත්‍රික් ලේකම් කායර්ාලය,

කිලිනොච්චි.

ආර්.කේදිස්වරන්
දිසාපති / දිස්ත්‍රික් ලේකම්
කිලිනොච්චි දිස්ත්‍රික්කය

01. වැඩි දියුණු කිරීම හා ඉදිරි දැක්ම

1.1 කිළිනොච්චි දිස්ත්‍රික් ලේකම් කාර්යාලය හඳුන්වා දීම.

1.1.1 පරිපාලන මායිම්

උතුරුපළාතේ මධ්‍යම ප්‍රදේශයේ පිහිටා ඇති කිළිනොච්චි දිස්ත්‍රික්කය උතුර යාපනය දිස්ත්‍රික්කය සීමාව ලෙසද නැඟෙනහිර හා දකුණු දිසාව මුලතිව් දිස්ත්‍රික්කය සීමාව ලෙසද බස්නාහිර දිසාව හා දකුණු දිසාව මන්නාරම් දිස්ත්‍රික්කයද මායිම් වශයෙන් ද පිහිටා ඇත

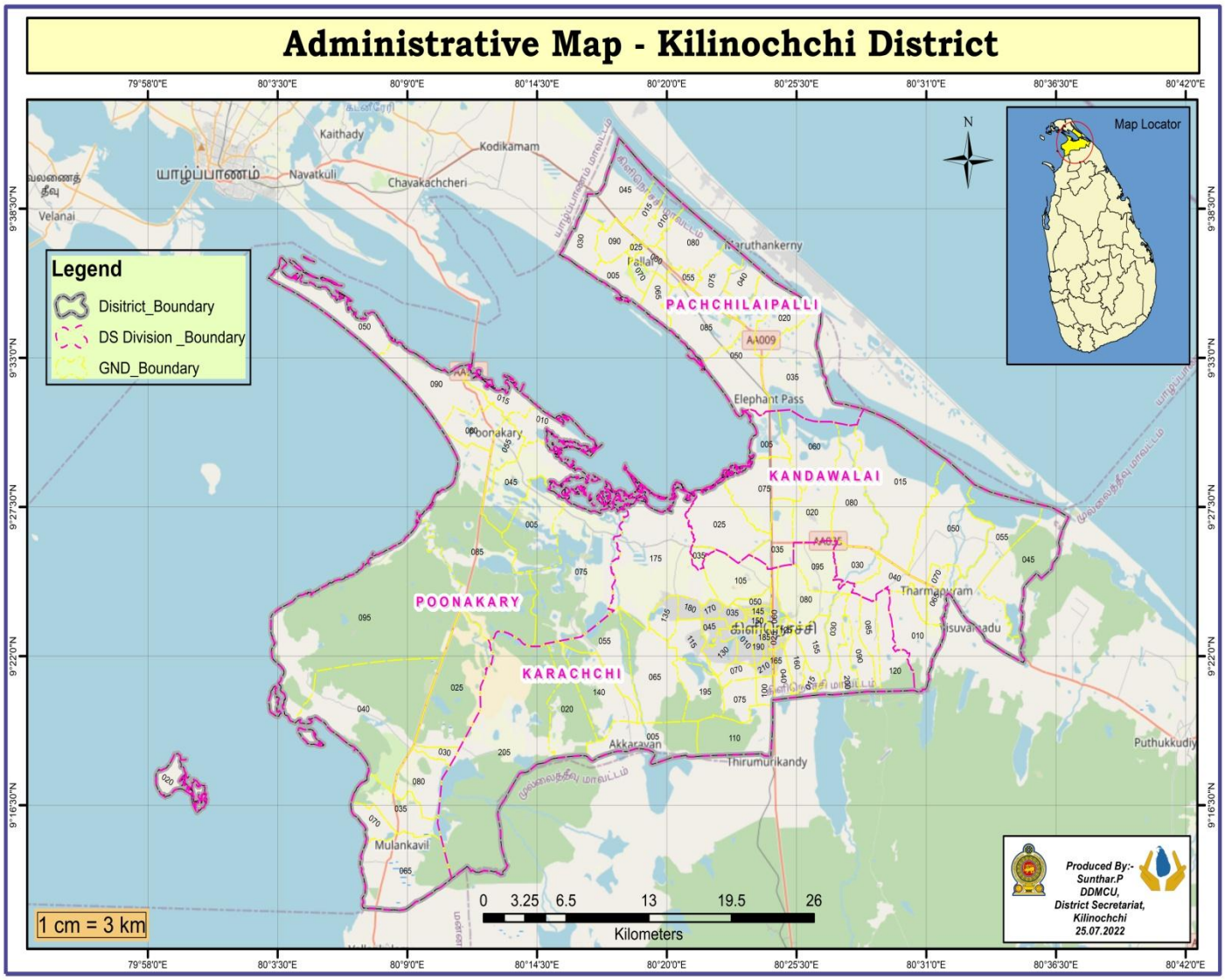

1.1.2 ෛඑතිහාසික වැදගත්කම්

ශ්‍රී ලංකාවේ පළමුවන මානව ජනාවාසයේ ආරම්භන සළකුණ ලෙස ඉරණමඩු ප්‍රදේශය හඳුනා ගැනීම මඟින් කිළිනොච්චි දිස්ත්‍රික්කයේ පෞරාණිකත්වය පටන් ගනු ලැබෙයි. යාපනය දිස්ත්‍රික්කය සමඟ එක්ව දක්නට තිබූ කිලිනොච්චි ප්‍රදේශය නව දිස්ත්‍රික්කයක් ලෙස **1984** වර්ෂයේ පිහිටුවනු ලැබුවේය.එම කාල වකවානුවේ කිලිනොච්චි දිස්ත්‍රික්කයේ වාසය කළ ජනතාවන් කෘෂිකර්මය,දඩයම් කිරීම,ධීවර කටයුතු සහ සත්ව පාලනයද සිදු කර ගෙන ගිය අතර ඒය ගබඩා කර තැබීමේ පළ පුරුද්දද ඇති අයවලුන්වූහ.

මෙම දිස්ත්‍රික්කයේ පිහිටා ඇති ඉරණමඩු වැව ඇතුළු මහා වාරිමාර්ග වැව් 04 ක්ද මධ්‍යම වාරිමාර්ග ගණයට අයත් වැව් 05 ක්ද කුඩා වාරිමාර්ග වැව් 394 ක්ද මෙම දිස්ත්‍රික්කයේ පිහිටා තිබීම මඟින් ජනතාවන්ගේ ජීවනෝපාය ක්‍රමයන් පිළිබිඹු කරයි. තවද තාක්ෂණය හා කලාත්මකභාවයෙන් යුතු ජන සමූහයක් මෙම ප්‍රදේශයේ විසූ බව විශ්වාස කරනු ලැබේ.

මෙම දිස්ත්‍රික්කයේ ෛඑතිහාසික වැදගත්කමකින් යුතු උරුත්තිරපුරම් සිවන් කෝවිල, පුකියම්පොක්කනෙ නාගතම්බිරාන් කෝවිල, මන්නිත්තලෙ ශුද්ධ වූ අන්තෝනි මුනිඳුන් කිතුණු දේවස්ථානය, පාලෙත්තීවු ශුද්ධ වූ අන්තෝනි මුනිඳුන් කිතුණු දේවස්ථානය හා පොන්නාවෙලි සිවන් කෝවිල ආදිය සමඟ පූනකරි ඕලන්ද බලකොටුව ආදියද දක්නට තිබේ.

1.1.3 ස්වාභාවික සම්පත්

ස්වාභාවික සම්පත් ලෙස ඉරණමඩු වැව, චුණ්ඩික්කුලම කුරුළු අභය භූමිය, වන්නේරික්කුලම් කුරුළු අභය භූමිය හා ගෞදාරිමුනෙ මුහුදු වෙරළද දැකිය හැකියි.

1.1.4 වාණිජ හා ආර්ථික කටයුතු

කිලිනොච්චි දිස්ත්‍රික්කයේ ජීවත් වන ජනතාවන්ගෙන් බහුතරයක්ම වී ගොවිතැන සමඟ ධාන්‍ය වගා කිරීමේ කටයුතුවල හා සත්ව පාලනය, පළතුරු වගාව සහ ධීවර රැකියාවෙහිද නිරතව සිටිති.

1.2 දිස්ත්‍රික් ලේකම් කාර්යාලයේ දැක්ම මෙහෙවර ක්‍රියාකාරකම්වල අගයන්

දැක්ම

නවීකරණය කරන ලද දිස්ත්‍රික් පරිපාලනය මඟින් ඵලදායිතාවයෙන් යුතු මහජන සේවයක් ලබාදීම

අරමුණු

රජයේ ප්‍රතිපත්ති අනුව කාර්යක්ෂමතාවය උපයෝගී කර ගනිමින් විශිෂ්ය සම්බන්ධීකරණයක් මඟින් දිස්ත්‍රික්කයේ සංවර්ධන හා සමාජ සංස්කෘතික සාරධර්ම ඉහළ නැංවීම

මෙහෙවර

මෙහෙවර

1. අපක්ෂපාති අවංක ඵළදායිතාවයෙන් යුතු සේවාවක් ලබාදීම
2. එකම තනතුරු තත්වයක සිටින සියළු සේවකයන් සමව ගරු කරනු ලබන අතර සේවකයන්ගේ , සුභසාධනය හා සබැඳි කරුණුවලට ප්‍රමුඛත්වය ලබාදීම.
3. පරිසරයට හිතකර ප්‍රවේශයන් උපයෝගි කිරීම
4. ආබාධිත වැඩිහිටි අයවලුන්හට නිහතමානි , මසේවාවක් ලබාදී
5. කාර්යාලයේ අනුගමනය කළ යුතු න්‍යායන් හා සිරිත් විරිත් සියළුම සේවකයන් පිළිගැනීම හා අනුගමනය කිරීම
6. විද්‍යුත් ක්‍රම මඟින් ජනතාවට පහසු සේවාවක් ලබාදීම

1.2.1 දිස්ත්‍රික්ලේකම් කාර්යාලයේ අරමුණු

- දත්ත විද්‍යුත්කරණය කිරීම මගින් පහසු මහජන සේවාවක් ක්‍රියාත්මක කිරීම
- කාර්යක්ෂමතාවයෙන් යුතු සම්පත් උපයෝගිතාවය
- සේවාලාභීන් හා සම්පත්වල ඵලදායිතාවය ඉහළ මට්ටමකට ගෙන යාම
- පරිසර හිතකාමී නිෂ්පාදන භාණ්ඩ භාවිතා කිරීම
- එජනතාවන්ට පහසු හා කාර්යක්ෂමතාවයෙන් යුතු සේවාවක් ලබාදිය හැකි අයුරෙන් කාර්යාලය සිත් ආකර්ශනය වන අයුරෙන් හා රඳා පැවතීමේ තත්වයට ගෙන ඒම
- ජනතාවන්ගේ ජීවන තත්වය ජාතික ජීවනතත්වයට සමානව ඉහළ නැංවීම
- සමෘද්ධි යටිතල ඉදිකිරීම් ප්‍රවර්ධනය, රැකියා අවස්ථාවන් වැනි ක්‍රියා සැළසුම් හරහා දිළිඳුකම හැකි තරම් අඩු කිරීම
- ජීවනෝපාය ආධාර මඟින් පූර්ණ ආදායම් මට්ටම තහවුරු කිරීම
- ආයතනය සඳහා වන විකල්ප කළමනාකරණයක් ගොඩනැංවීම
- ආයතනයේ තිරසාර සංවර්ධනයක් ළඟා කර ගැනීම.
- තිරසාර සංවර්ධන මට්ටම අඛණ්ඩව වැඩිදියුණු කිරීම

1.3 දිස්ත්‍රික් ලේකම් කාර්යාලයේ ප්‍රධාන කටයුතු

කාර්යක්ෂමතාවයෙන් යුතු දිස්ත්‍රික් පරිපාලන ක්‍රමය

- දිස්ත්‍රික් ලේකම් කාර්යාලයේ හා ප්‍රාදේශීය ලේකම් කාර්යාල අතර පරිගණක ජාල සම්බන්ධ කිරීම අභ්‍යන්තර පරිගණක ජාල ක්‍රමයන් හා බාහිර ජාලයන්ද පිහිටුවීම.
- නිළධාරීන් සම්බන්ධව වන පුද්ගලික ලිපි ගොනු පවත්වා ගෙන යාම,වැටුප් හා වෙනත් දීමනා,දුම්රිය ගමන් බලපත්‍ර ලබා දීම හා නිළධාරීන්ගේ නිළයන්ට අවශ්‍ය වන අයුරෙන් පුහුණු ලබාදීම.
- විශ්‍රාමික නිළධාරීන් සඳහා විශ්‍රාම වැටුප් ගෙවීමට ඇවැසි කටයුතු සිදුකිරීම.

පිවිතුරු පොදු සේවාවන් ග්‍රාම,ප්‍රාදේශීය හා දිස්ත්‍රික් ජනතාවන්ට ලබා දීම හා ලබා ගැනීම තහවුරු කර ගැනීම

- ජාතික හැඳුණුම් පත්,මෝටර් රථ වාහන බදු,ව්‍යාපාර ලියාපදිංචිය ආදිය ලබාදීම.
- උප්පැන්න,විවාහ හා මරණ ලියාපදිංචි ප්‍රමාදයෙන් තොරව සිදුකිරීම හා ඒවායේ පිටපත් ලබාදීම
- රියදුරු බළපත්‍ර ලබාදීම
- ඉඩම් බළපත්‍ර ලබාදීම සඳහා කටයුතු සළසාදීම හා ඉඩම් ගැටළු විසඳීම
- සංස්කෘතික සිරිත් විරිත් හා ශාරීරික හා මානසික යහ පැවත්ම
- කලා හා සංස්කෘතික උත්සව පැවත්වීම හා කලාව හා සංස්කෘතිය හා සබැදි තරඟ පැවත්වීම
- සංස්කෘතිය හා සබැඳි ක්‍රීඩා උත්සව පැවත්වීම.
- දිස්ත්‍රික් ක්‍රීඩා උත්සව හා ආබාධිත අයවලුන් සඳහා වන ක්‍රීඩා උත්සව පැවත්වීම
- යහපත් පුරවැසියන් බිහිකිරීමට හැකිවනසේ ළමුන්ට හා තරුණයින්හට දැනුවත් කිරීමේ වැඩමුළු පැවත්වීම සහ උපදේශන ප්‍රවර්ධන වැඩ සටහන් පැවත්වීම.

ග්‍රාමීය හා ප්‍රාදේශීය මට්ටමේ සිටින ජනතාවන්ගේ අධ්‍යාපන, සෞඛ්‍ය හා කෘෂිකර්ම කටයුතු ආදියට උපකාර කරන අතර දිළිඳු මට්ටම තුළ සිටින අයවලුන්ට සහනාධාර හා ජීවනාධාර උපකාර ලබාදීම.

- කාන්තා මූලිකත්වය දරණ පවුල්වලට ස්වයං රැකියා පුහුණු ලබාදීම හා දිරි දීමනා ලබාදීම.
- වැඩිහිටියන්ට හා ආබාධිත අයවලුන්හට සහ විශේෂිත රෝගී තත්වයේ පසුවන අයවලුන්හට දීමනා ලබාදීම
- ආපදා කළමනාකරණ සේවා ඒකකය විසින් ග්‍රාමීය මට්ටමේ හදිසි ආපදා හා සම්බන්ධ දැනුවත් කිරීමේ වැඩමුළු පැවත්වීම හා ඒම අවස්ථාවේම ආපදා සහන සේවාවන් ක්‍රියාත්මක කිරීම
- ඡන්ද නාම ලැයිස්තු ලියාපදිංචි කටයුතු සිදු කිරීම හා මැතිවරණ සම්බන්ධීකරණය
- ගොවියන්ට අවශ්‍ය බීජ, යෙදුම් ද්‍රව්‍ය හා කෘෂි උපකරණ ලබා දීම

මාර්ග සංවර්ධන, වාරිමාර්ග, විදුලි පහසුකම් සළසා දීම හා නිවාස යෝජනා ව්‍යාපෘති කටයුතු සැකසීම හා යුද්ධයෙන් පීඩාවට පත්වූ අයවලුන්හට වන්දි මුදල් ලබාදීම හා දිස්ත්‍රික්කයේ සියළුම සංවර්ධන කටයුතු සංවිධානය කර නියාමනය කිරීම

1.4 දිස්ත්‍රික් ලේකම් කාර්යාලයේ පිහිටීම දක්වන සිතියම

மாவட்டச் செயலகம், கிளிநொச்சி
நிறுவன கட்டமைப்பு

දිස්ත්‍රික් ලේකම් කාර්යාලය, කිලිනොච්චිය
District Secretariat, Kilinochchi
සංවිධාන වියුහය
Organization Chart

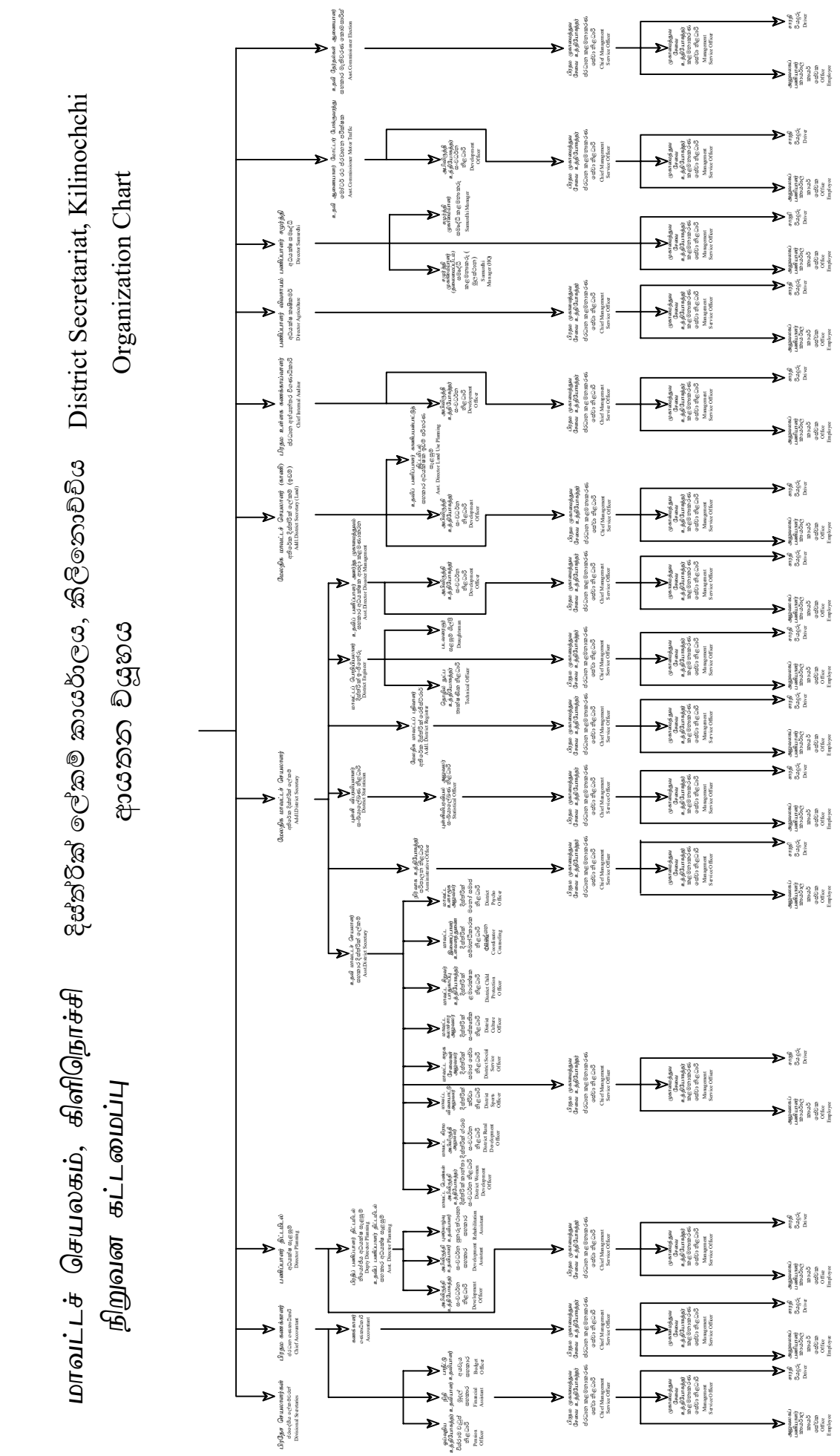

1.5 ප්‍රාදේශීය ලේකම් කොට්ඨාශ හා ග්‍රාම නිළධාරී වසම්

ප්‍රාදේශීය ලේකම් කොට්ඨාශ	ග්‍රාම නිළධාරී වසම්
කරච්චි	42
කණ්ඩාවලෛ	16
පූනකරි	19
පච්චිලෛප්පල්ලි	18

1.5.1 ජනගහණ තොරතුරු

අංක	ප්‍රාදේශීය ලේකම් කොට්ඨාශ	පවුල් සංඛ්‍යාව	සම්පූර්ණ පුද්ගලයින් සංඛ්‍යාව	පිරිමි	ගැහැණු	දෙමළ	සිංහල	මුස්ලිම්
01	කරච්චි	26,910	78,470	37,923	40,547	77,516	93	861
02	කණ්ඩාවලෛ	9,265	27,377	13,300	14,077	27,350	2	25
03	පූනකරි	8,448	27,799	13,899	13,900	26,088	8	1703
04	පච්චිලෛප්පල්ලි	4,804	14,802	7,280	7,522	14,751	24	27
එකතුව		**49,427**	**148,448**	**72,402**	**76,046**	**145,705**	127	**2,616**

1.5.2 මූලික තොරතුරු

දිස්ත්‍රික්කය	කිලිනොච්චිය
පළාත	උතුර
මුළු භූමි ප්‍රමාණය	**1279 sqkm**
ග්‍රාම නිළධාරී වසම් සංඛ්‍යාව	**95**
ගම්මාන සංඛ්‍යාව	**354**
ජන්ද කොට්ඨාශ සංඛ්‍යාව	**95**
ප්‍රාදේශීය සභා සංඛ්‍යාව	**03**
කළාප අධ්‍යාපන අධ්‍යාපන කාර්යාල	**02**
පාසල් සංඛ්‍යාව	**104**
අධ්‍යාපනය හැදෑරන සිසුන් සංඛ්‍යාව	**29118**
ගුරුවරුන් සංඛ්‍යාව	**2119**
ජනගහණය	**148452**

2.1 විශේෂජයග්‍රහන අභියෝගහාඉදිරිඉ ලක්ක

2.2 ග්‍රාම සංවර්ධන දෙපාර්තමේන්තුවේ කටයුතු

උතුරු පළාත් සභාව යටතේ ක්‍රියාත්මක වන කිලිනොච්චි දිස්ත්‍රික් ග්‍රාම සංවර්ධන දෙපාර්තමේන්තුවේ කටයුතු ලෙස පහත දක්වා ඇති දෑ සඳහන් කළ හැකියි.

• කිලිනොච්චිය දිස්ත්‍රික්කයේ පිහිටි ප්‍රාදේශීය ලේකම් කොට්ඨාශ සතරක ග්‍රාම සංවර්ධන සමිති 175 ක් ලියාපදිංචි කර ක්‍රියාත්මක වෙමින් පවතියි. මෙම සියළුම සමිතීන් ග්‍රාමීය මට්ටමේ විශිෂ්ඨ ලෙස ක්‍රියාත්මක වන සමාජ මට්ටමේ සංවිධාන වේ.

• කිලිනොච්චි දිස්ත්‍රික්කයේ රැකියා විරහිතව සිටින ග්‍රාමීය තරුණියන් ස්වයං රැකියාවන්හි දිරි ගැන්වීම සඳහා හා පැසැල් අධ්‍යාපනය අතර මහදී හැර ගොස් රැකියා අවස්ථාවන් සොයා ගැනීමට නොහැකිව සිටින කාන්තාවන්ට උපකාර වන අරමුණෙන් කාන්තා සංවර්ධන මධ්‍යස්ථානයක් පිහිටුවා කාන්තා සංවර්ධන මධ්‍යස්ථානයේ උපදේශක හරහා ග්‍රාමයන්හි කාන්තාවන් හා සබැඳි නොයෙක් වර්ගයේ ඇඳුම් නිර්මාණය, අත්කම්, ගෘහ ආර්ථිකය, සෞන්දර්ය පුහුණු ලබා දෙනු ලැබේ. කිලිනොච්චි දිස්ත්‍රික්කයේ කරච්චි, කණ්ඩාවලෙ, පූනකරි, පච්චිලෙප්පල්ලි ආදි ප්‍රාදේශීය ලේකම් කොට්ඨාශවල ක්‍රියාත්මක වන කාන්තා සංවර්ධන මධ්‍යස්ථානවල සිසුන් 20 දෙනෙක් බැගින් සිසුන් 80 දෙනෙක් පුහුණුව ලබා පිටත් වී ඇත. මෙම අයවලුන්හට මාස 12 න් යුතු ගෘහ ආර්ථික ඩිප්ලෝමා පාඨමාලාව යන මැයෙන් පුහුණුව ලබා දෙනු ලැබුවේය. සෑම සිසුවෙකුටම දිනකට දිරි දීමනාව ලෙස රුපියල් 200.00 ක මුදලක් ලබාදෙනු ලැබුවේය. පුහුණුව අවසානයේ සියළුම ප්‍රාදේශිය කොට්ඨාශවල විභාග පවත්වා, අවසානයේ ප්‍රාදේශීය හා පළාත් මට්ටමෙන් ප්‍රදර්ශනයක්ද පවත්වනු ලැබුවේය. (Four WDC regiterd under the TVEC and got NVQ level IV certificates)

- උතුරු පළාත් ග්‍රාම සංවර්ධන දෙපාර්තමේන්තුවේ වෙබ් අඩවි ක්‍රම මඟින් අවශ්‍ය කරුණු ලබා ගැනීමේ පහසුකම් සිදු කර ක්‍රියාත්මක කර ඇත.
    * ප්‍රාදේශිය වශයෙන් වන යාවත්කාලීන කිරීම් සම්බන්ධවීම සඳහා වන විස්තර
    * ලියාපදිංචි සමිති
    * ලියාපදිංචි සමිතිවල පරිපාලන විස්තර
    * ලියාපදිංචි සමිතිවල දේපළ විස්තර.
    * සමිතිවල හා සමිති සාමාජිකයින්ගේ ස්ථරම් නිෂ්පාදන පිළිබඳ තොරතුරුවල විස්තර.
    * දෙපාර්තමේන්තුව යටතේ ලියාපදිංචි කර ඇති ග්‍රාමීය කාන්තා ග්‍රාම සංවර්ධන සමිතිවල අංකය සමඟ විස්තර ලියාපදිංචි අංකය.

* යාවත්කාලීන කළ හැකි පහසුකම්.
* ව්‍යවස්ථා රීති
* පුහුණු අයැදුම්.
* දෙපාර්තමේන්තු චක්‍රලේඛ.

ආදිය ඇතුළත් කර මහජන නැරඹුමට තැබීම සඳහා නිර්මාණය කර විශිෂ්ඨ ලෙස ක්‍රියාත්මකවේ.

ප්‍රාමණිය පදනම මත වූ ප්‍රාග්ධන පරිත්‍යාග යටතේ සිදු කර ගෙන යනවැඩසටහන්

වැඩ සටහන්	ප්‍රතිපාදන	වියදම
සම්බුක්කුලම් ග්‍රාම සංවර්ධන සමිති ගොඩනැඟිල්ල ප්‍රතිසංස්කරණය	**300,000**	**300,000**
මුගාවිල්ග්‍රාම සංවර්ධන සමිති ගොඩනැඟිල්ල ප්‍රතිසංස්කරණය	**324,515.17**	**324,515.17**
එකතුව	**624,515.17**	**624,515.17**

2.3 පරිවාස හා ළමාරක්ෂක සේවා දෙපාර්තමේන්තුව

මෙම දෙපාර්තමේන්තුව වනාහි කාන්තා, ළමා කටයුතු හා සමාජ ආරක්ෂණ අමාත්‍යාංශය යටතේ ක්‍රියාත්මක වන අතර දිස්ත්‍රික් ලේකම් කාර්යාලය හා ප්‍රාදේශිය ලේකම් කාර්යාලයන්හි ළමා අයිතිවාසිකම් ප්‍රවර්ධන නිළධාරීන් පත් කර ඇත. මෙම පත්වීම මඟින් සියළුම ළමුන්හට සම අවස්ථාවන් ලබාදීම විශේෂයෙන් අනාථ,අසරණ හා නීතිය හා සමඟ විෂමතා ඇති කර ගත් ළමුන් සඳහා වන ආරක්ෂණ හා නඩත්තු කිරීම ලබාදීමයි. ඒ අනුව 2021 වර්ෂයේ සිදුකරන ලද වැඩසටහන් පහත දැක්වේ.

අංක	වැඩ සටහන්	දිස්ත්‍රික් ලේකම් කාර්යාලය/ ප්‍රාදේශීය ලේකම් කාර්යාලය	වැය විස්තර
01	දිස්ත්‍රික් ප්‍රවර්ධන ප්‍රගති සමාලෝචනය	දිස්ත්‍රික් ලේකම් කාර්යාලය	11,500
02	දිස්ත්‍රික් ළමා සභාවේ සාකච්ඡාව	දිස්ත්‍රික් ලේකම් කාර්යාලය	10,060
03	පැසසිය යුතු ළමයෙකු සේ වෙනස්වීමට හැකියා වර්ධන සාකච්ඡාව	ප්‍රාදේශිය ලේකම් කාර්යාලය	20,000
04	ළමා සමාජ හා ළමා සභාවේ සාකච්ඡාවන්	ප්‍රාදේශිය ලේකම් කාර්යාලය	24,000
05	ප්‍රාදේශීය ළමා සංවර්ධන කමිටු සාකච්ඡාවන්	ප්‍රාදේශිය ලේකම් කාර්යාලය	32,000
06	ප්‍රාදේශීය ලේකම් කාර්යාල ළමා දින උත්සවය	ප්‍රාදේශිය ලේකම් කාර්යාලය	12,000
07	නඩත්තු වැඩ සටහන	ප්‍රාදේශිය ලේකම් කාර්යාලය	213,393
08	දිස්ත්‍රික් ලේකම් කාර්යාල ළමා දින උත්සවය	දිස්ත්‍රික් ලේකම් කාර්යාලය	3,105
09	පාසල අතහැර ගිය අවිධිමත් සිසුන් සඳහා වන අධ්‍යාපන ආධාර	ප්‍රාදේශිය ලේකම් කාර්යාලය	24,000

10	නිවුන් දරුවන් සඳහා වන ආධාර	ප්‍රාදේශිය ලේකම් කාර්යාලය	22,500
11	සෞඛ්‍ය ආධාර	ප්‍රාදේශිය ලේකම් කාර්යාලය	10,000
12	පෝෂ්‍යදායී ආහාර දීමනා	ප්‍රාදේශිය ලේකම් කාර්යාලය	5,000
13	වෙබ් අඩවි ආරක්ෂක දැනුවත් කිරීම්	ප්‍රාදේශිය ලේකම් කාර්යාලය	11,880
14	දැඩි තර්ජනයන්ට ලක්වූ ලමුන් සඳහා වන ආධාර	ප්‍රාදේශිය ලේකම් කාර්යාලය	90,000
එකතුව			**489,438**

2.4 කාන්තා ලමා කටයුතු හා සමාජ බලගැන්වීමේ අමාත්‍යාංශය

අංක	වැඩ සටහන	වැඩ සටහන් විස්තර	වියදම
01	ලිංගික ප්‍රචණ්ඩත්වයට ලක්වූ පුද්ගලයින් සඳහා වන හදිසි ආධාර වැඩ සටහන්	ලිංගික ප්‍රචණ්ඩත්වයට ලක්වූ පුද්ගලයින්ට දිස්ත්‍රික් ලේකම් කාර්යාලය හා ප්‍රාදේශිය ලේකම් කාර්යාලය මට්ටමේ හඳුනා ගත් අයවලුන්ට නිකුත්කිරීම	25,000
02	ජාත්‍යන්තර ලමා දිනය	විෂිශ්ඨතම කාන්තා ව්‍යවසායකයින් තෝරා ගැනීම ජාත්‍යන්තර ලමා දිනය නිමිත්තෙන් දිස්ත්‍රික් වශයෙන් තෝරා ගන්නා ලද කාන්තා ව්‍යවසායකයින් 5 දෙනාගේ වාණිජ මධ්‍යස්ථාන අධීක්ෂණය කිරීමට ගිය මාණ්ඩලික නිළධාරීන් සඳහා වන ලිපි ද්‍රව්‍ය හා උපස්ථාන වියදම් සිදු කරන ලදී.	5,000
03	දිස්ත්‍රික් ප්‍රගති සාකච්ඡාව	කාන්තා සංවර්ධන හා ආරක්ෂාව සම්බන්ධව මාසික හා වර්ෂාවසානක්‍රියාකාරී සැලස්මෙහි ප්‍රගති සමාලෝචනය කාන්තා සංවර්ධන නිළධාරි, උපදේශනසහකාර සමඟ පවත්වන ලදී.	4,000
එකතුව			34,000

2.5 මුල්ළමාවියසංවර්ධනඅංශයේකටයුතු

මුල් ළමා විය යන්න ගර්භයේ ප්‍රසව වූ දරුවාගේ කාළයේ සිට අවුරුදු 05 දක්වා වූ කාලය වේ.

මුල් ළමා විය සංවර්ධනය යන්න ළමුන්ගේ භෞතික තත්වය, මානසික වර්ධන තත්වය, සමාජ ප්‍රවර්ධනය හා දැනුම වර්ධනය වීම ආදිය ඒකරාශී කරන ලද පූර්ණ ක්‍රියා පටිපාටිය තහවුරු කිරීමවේ.

මෙහි අරමුණ ළමුන්ගේ ශාරීරික මානසික වර්ධන හා පැහැදිලි මානසිකත්වයෙන් යහපත් සිරිත් විරිත් වලින් පාසල් යා හැකි තත්වයට ඔවුන්ව සූදානම් කිරීම වේ.

කාන්තා හා ළමා කටයුතු අමාත්‍යාංශයේ ලමා කටයුතු කාර්යාලය විසින් දිවයින පුරා සිටින ලමුන් සැළකිල්ලට ගෙන පහත වැඩ කටයුතු ක්‍රියාත්මක කරනු ලැබේ.

ප්‍රධාන වැඩ කටයුතු

- පෙර පාසල් ලමුන්ට පෝෂ්‍යදායි උදේ ආහාරය ලබාදීම.
- ගැබිණි මව්වරුන් සඳහා රු -/20,000 .ක් වටිනා පෝෂ්‍යදායි ආහාර මලුවක්) මාස 10 ට (ලබාදීම .
- පිරිමි හා ගැහැණු ලමුන්ට එරෙහි අපයෝජන හා හිංසනවලින් පෙර ආරක්ෂාව සැපයීම.
- වැටුප් නොලබන පෙර පාසල් ගුරුවරුන් සඳහා මාසිකව රුපියල් -/250 ක උපකාර මුදලක් ලබාදීම.
- ජාතික ලමා දිනය හා ලමුන්හට සෙනෙහස පරිසරයක් උපදවන වැඩ සටහන්
- ක්‍රියාත්මක කරනු ලබන මුල් ලමාවිය ආරක්ෂාව හා සංවර්ධන වැඩ සටහන් පෙර පාසල් විශේෂත්වයෙන් යුතුව ඉදිකිරීම) ලෝක බැංකුවේ 5 වසරක සැළසුම (

අනු අං.	ක්‍රියාත්මක කරන ලද වැඩ සටහන්	භෞතික ප්‍රගතිය	ප්‍රතිපාදන	වියදම	ශේෂය
1	ගැබිණි මව්වරුන් සඳහා රු . ක් වටිනා -/20,000 දායි ආහාර මලුවක්පෝෂ්‍ය ලබාදීම.	100	31,008,000	29,560,000	14,480,00
2	පෙර පාසල් ලමුන්ට පෝෂ්‍යදායි උදේ ආහාරය ලබාදීම.	100	31,77,850	31,77,850	00
3	වැටුප් නොලබන පෙර පාසල් ගුරුවරුන් සඳහා මාසිකව රුපියල් -/250ක උපකාර මුදලක් ලබාදීම.	100	900,000	865,000	35,000
4	ළමුන් සඳහා ඉගෙනීමේ මෙවලම් ලබාදීම	100	84,000	84,000	00
එකතුව		100	35,169,850	33,686,850	1,483,000

2.6 කුඩා ව්‍යවසාය සංවර්ධන අංශයේ කටයුතු

තරුණ තරුණියන්ගේ ව්‍යවසාය හැකියාවන් හා ඵලදායිතා තත්වයන් වර්ධනය කිරීම මඟින් රැකියා බිහිකිරීම් වැඩි කර ආදායම් මට්ටම ඉහළ නංවා රටේ ආර්ථික ක්ෂේත්‍රයේ ව්‍යවසායන්යින්ගේ උච්චතම අවස්ථාව ලබා ගැනීමේ අරමුණෙන් කුඩා ව්‍යවසාය සංවර්ධන අංශය නොයෙක් ව්‍යාපෘතීන් ක්‍රියාත්මක කරමින් සිටියි. ඒ අනුව ව්‍යවසාය අවස්ථාවන් හඳුනා ගැනීම, ව්‍යාපාරික ගැටළු නිරාකරණය කිරීම, වෙළඳ පොළ අවස්ථාවන් හඳුනා ගැනීම, තාක්ෂණික පුහුණුව ලබාදීම හා ව්‍යාපාර වර්ධනය කිරීම පිළිබඳව ව්‍යවසායකයින්ගේ සුභසාධන හා සබැඳි නොයෙක් ව්‍යාපෘතීන් කුඩා ව්‍යවසාය සංවර්ධන අංශය විසින් ක්‍රියාත්මක කරමින් පවතියි.

පුහුණු පාඨමාලා පිළිබඳ විස්තර - 2021

අංක	පුහුණු පාඨමාලා පිළිබඳ විස්තර	දිස්ත්‍රික් / ප්‍රාදේශීය ලේකම් කාර්යාලය	ප්‍රතිලාභීන් සංඛ්‍යාව	වියදම
01	නිළධාරි සාකච්ඡාව	දිස්ත්‍රික් ලේකම් කාර්යාලය්	13	2,700
02	වාණිජ බැංකු සඳහා පිටපත් ගැනීම	දිස්ත්‍රික් ලේකම් කාර්යාලය්	13	5,500
03	නිළධාරි සාකච්ඡාව	දිස්ත්‍රික් ලේකම් කාර්යාලය්	13	2,200
04	ව්‍යවසායකත්ව දැනුවත් කිරීම සහ ආකල්පය	පච්චිලෛප්පල්ලි	20	2,450
05	ව්‍යවසායකත්වදැනුවත් කිරීම සහ ආකල්පය	කන්ඩාවලෙයි	20	2,410
06	කාර්මික පුහුණුව - කේක අයිසිං සකස් කිරීම	කන්ඩාවලෙයි	20	12,120
07	ව්‍යවසායකත්ව දැනුවත් කිරීම සහ ආකල්පය	කරච්චි	20	5,200
08	තරුණ ව්‍යවසායකත්ව දිරි ගැන්වීම	කරච්චි	20	6,200
09	අළුත් වෙළඳ අවස්ථාවන් හඳුනා ගැනීම හා ක්‍රියාත්මක කිරීම	කරච්චි	20	7,900
10	තරුණ ව්‍යවසායකත්ව දිරිගැන්වීම	කන්ඩාවලෙයි	20	3,660
11	තරුණ ව්‍යවසායකත්ව දිරිගැන්වීම	පච්චිලෛප්පල්ලි	20	3,700
12	ව්‍යවසායකත්ව දැනුවත් කිරීම සහ ආකල්පය	පූනකරි	20	2,700
13	නිළධාරී සාකච්ඡා	දිස්ත්‍රික් ලේකම් කාර්යාලය්	13	2,950
14	ව්‍යවසායකත්වයන් සඳහා වන වාණිජ හා බැංකු ජංගම සේවාව	දිස්ත්‍රික් ලේකම් කාර්යාලය්	120	50,720
15	තරුණ ව්‍යවසායකත්ව දිරිගැන්වීම	පූනකරි	20	3,700
16	කාර්මික පුහුණුව- ගව පාලනය හා ජීවනාධාර	කරච්චි	20	10,200
17	කාර්මික පුහුණුව - කේක් අයිසිං සකස් කිරීම	පච්චිලෛප්පල්ලි	20	9,460
18	කාර්මික පුහුණුව- මීමැසි පාලනය	කන්ඩාවලෙයි	20	10,160

19	කාර්මික පුහුණුව- කේක් අයිසිං සකස් කිරීම	පූනකරි	20	9,940
20	අළෙවි ව්‍යාප්තිය	කරච්චි	10	9,800
21	මිළ ඇස්තමේන්තුව	කන්ඩාවලෙයි	20	6,649
22	මිළ ඇස්තමේන්තුව	පූනකරි	20	4,700
23	මිළ ඇස්තමේන්තුව	කරච්චි	20	7,200
24	මිළ ඇස්තමේන්තුව	කරච්චි	20	7,200
25	මිළ ඇස්තමේන්තුව	කන්ඩාවලෙයි	20	6,649
26	මිළ ඇස්තමේන්තුව	පූනකරි	20	4,700
27	නිළධාරී පුහුණුව(MIS SEDD)	දිස්ත්‍රික් ලේකම් කාර්යාලය්	15	9,700
28	නව ව්‍යාපාර අවස්ථාවන් හඳුනා ගැනීම හා ක්‍රියාත්මක කිරීම	කන්ඩාවලෙයි	20	4,649
29	ප්‍රාදේශීය මට්ටමේ ප්‍රදර්ශනය	පූනකරි	30	25,700
30	ප්‍රාදේශීය මට්ටමේ ප්‍රදර්ශනය	කන්ඩාවලෙයි	30	23,600
31	ප්‍රාදේශීය මට්ටමේ ප්‍රදර්ශනය	පච්චිලෙප්පල්ලි	32	20,000
32	දිස්ත්‍රික් මට්ටමේ ප්‍රදර්ශනය	දිස්ත්‍රික් ලේකම් කාර්යාලය්	40	21,600
33	නිළධාරී සාකච්ඡා	දිස්ත්‍රික් ලේකම් කාර්යාලය්	13	2,250
34	දිස්ත්‍රික් මට්ටමේ ප්‍රදර්ශනය	දිස්ත්‍රික් ලේකම් කාර්යාලය්	40	21,800
35	පිරිවැය ගිණුම්කරණය	කන්ඩාවලෙයි	20	6,200
36	මිළ ඇස්තමේන්තුව	කන්ඩාවලෙයි	20	6,200
37	නව ව්‍යාපාර අවස්ථාවන් හඳුනා ගැනීම හා ක්‍රියාත්මක කිරීම	කරච්චි	20	5,200
38	ව්‍යවසාය සම්මේලනය ඉදිකිරීම - රූපලාවන්‍ය ශිල්පීන්	දිස්ත්‍රික් ලේකම් කාර්යාලය්	40	9700
39	කාර්මික පුහුණුව- ආරි වර්ක්	පච්චිලෙප්පල්ලි	20	9,520
40	කාර්මික පුහුණුව- ආරි වර්ක්	කරච්චි	20	8,000
41	කාර්මික පුහුණුව- ආරි වර්ක්	පූනකරි	20	10,100
42	නිළධාරී සාකච්ඡා	දිස්ත්‍රික් ලේකම් කාර්යාලය්	15	2,450
43	කාර්මික පුහුණුව- කොණ්ඩා පාට කිරීම	දිස්ත්‍රික් ලේකම් කාර්යාලය්	58	11,700
44	දීපාවලි වෙළඳ පොළ	දිස්ත්‍රික් ලේකම් කාර්යාලය්	48	219,010
45	කාර්මික පුහුණුව- මහන මැෂින් අළුත් වැඩියා කිරීම	කරච්චි	20	8,700
46	කාර්මික පුහුණුව- අත් බෑග් මැසීම	කරච්චි	20	13,200
47	කාර්මික පුහුණුව- ඉටිපන්දම් සෑදීම	පූනකරි	20	16,450
48	තරුණ ව්‍යවසායකත්ව දිරිගැන්වීම	කරච්චි	30	8,200
49	ව්‍යාපාර නීති ක්‍රියාපටිපාටි	පච්චිලෙප්පල්ලි	30	4,700
50	නව ව්‍යාපාර අවස්ථාවන් හඳුනාගැනීම හා ක්‍රියාත්මක කිරීම	පූනකරි	30	6,200

51	කාර්මික පුහුණුව- සම්ප්‍රදායික ආහාර සකස් කිරීම	කන්ඩාවලෙයි	20	10,820
52	මිළ ඇස්තමේන්තුව	කරච්චි	20	9,200
53	අළෙවි ව්‍යාප්තිය	පූනකරි	10	6,000
54	අළෙවි ව්‍යාප්තිය	කන්ඩාවලෙයි	10	6,000
55	කාර්මික පුහුණුව- ආරි වර්ක්	පච්චිලෙප්පල්ලි	25	19,900
56	තරුණ ව්‍යවසායකත්ව දිරිගැන්වීම	කන්ඩාවලෙයි	20	3,200
57	පිරිවැය ගිණුම්කරණය	කරච්චි	20	9,200
58	ව්‍යවසායකත්වසංවර්ධන ප්‍රවර්ධන පාසල	පච්චිලෙප්පල්ලි	60	9,700
59	අළෙවිකරණ ව්‍යාප්තිය	කරච්චි	10	6,000
60	ව්‍යවසායකත්වසංවර්ධන ප්‍රවර්ධන පාසල	පූනකරි	60	9,900
61	සුළු ව්‍යාපාර කළමනාකරණය	දිස්ත්‍රික් ලේකම් කාර්යාලය	30	11,200
62	කාර්මික පුහුණුව - ආභරණ නිෂ්පාදනය	කරච්චි	20	14,900
63	කාර්මික පුහුණුව - ආරි වර්ක්	පච්චිලෙප්පල්ලි	30	16,400
64	මිල ඇස්තමේන්තුව	කන්ඩාවලෙයි	20	4,700
65	පිරිවැය ගිණුම්කරණය	කන්ඩාවලෙයි	20	4,700
66	කාර්මික පුහුණුව - කිරි ආශ්‍රිත නිෂ්පාදන	පූනකරි	20	9,900
67	ව්‍යාපාර සැළසුම් සකස් කිරීම	කරච්චි	20	16,400
68	කාර්මික පුහුණුව - CCTVකැමරා අළුත්වැඩියා කිරීම	කන්ඩාවලෙයි	20	10,400
69	නිළධාරී සාකච්ඡා	දිස්ත්‍රික් ලේකම් කාර්යාලය	14	2,250
70	ව්‍යාපාර උපදෙස් - ක්ෂේත්‍ර සංචාරය	පූනකරි	4	5,562
71	ව්‍යාපාර සැළසුම් සකස් කිරීම	පූනකරි	20	22,300
72	කාර්මික පුහුණුව - පාසල් ඇඳුම් සකස් කිරීම	කරච්චි	25	15,150
73	ව්‍යවසායකත්ව සංවර්ධන ප්‍රවර්ධන පාසල	කන්ඩාවලෙයි	60	11,100
74	කාර්මික පුහුණුව–තල් ආශ්‍රිත නිෂ්පාදන	පච්චිලෙප්පල්ලි	25	21,300
75	අත් දැකීම් බෙදාගැනීම - ක්ෂේත්‍ර සංචාරය	යාපනය	30	30,718
76	කාර්මික පුහුණුව - කේක් මල් සැරසිලි	දිස්ත්‍රික් ලේකම් කාර්යාලය	25	28,900
77	වෙළඳ නීති රීති පද්ධතිය	කන්ඩාවලෙයි	20	4,400
78	වෙළඳ සැළසුම් සකස් කිරීම	දිස්ත්‍රික් ලේකම් කාර්යාලය	22	19,300
79	කාර්මික පුහුණුව - මනමාලි සැරසිලි	දිස්ත්‍රික් ලේකම් කාර්යාලය	30	20,400
80	ව්‍යවසායකත්ව සම්මේලනයක් පිහිටුවීම - මැහුම්	දිස්ත්‍රික් ලේකම් කාර්යාලය	60	15,000

2.7 අභ්‍යන්තර විගණන අංශයේ කටයුතු

දිස්ත්‍රික් ලේකම් කාර්යාල හා ප්‍රාදේශීය ලේකම් කාර්යාලවල අභ්‍යන්තර පාලන හා ක්‍රමවේදයන්ද ඒ හා සම්බන්ධ කටයුතුවල කාර්යක්ෂමතාවය වැඩි දියුණු කිරීම අභ්‍යන්තර විගණන අංශයේ ප්‍රධාන අරමුණවේ.

අභ්‍යන්තර විගණන අංශය විසින් මෙම වසරේ ප්‍රවර්ධන වසර සඳහා වන වැඩ සටහන් අනුව මාසික පෙර වැඩ සටහන් පදනම් කරමින් විගණනය කරන ලදී. **2021** වන වසරේ සම්පූර්ණයෙන් විගණන විමසුම් දහ අටක් යවන ලදී. යවන ලද විගණන විමසුම් දහඅටකට පිළිතුරු ලැබුණු අතර සුදුසු කටයුතු සිදු කර ඇති බව සඳහන් කළ යුතුයි. තවද පසු ගිය වසර සමඟ සැසඳීමේදී මෙම වසර ඉතාමත් කාර්යක්ෂමතාවයෙන් යුතුව දක්නට තිබේ.

විෂය	දිස්ත්‍රික් ලේකම් කාර්යාලය	ප්‍රාදේශීය ලේකම් කාර්යාල				එකතුව
		කරච්චි	කණ්ඩාවලෙ	පච්චිලෙප්පල්ලි	පුනකරි	
ඉදිරිපත් කරන ලද නිරීක්ෂණයන්	04	03	03	03	05	18
ඉදිරිපත් කරන ලද නිරීක්ෂණයන් සඳහා ලැබුනු ප්‍රතිචාර	04	03	03	03	05	18
සම්පූර්ණයෙන් පිළිතුරු නොලැබූ නිරීක්ෂණයන්	-	-	-	-	-	-

තවද නිරීක්ෂණ වාර්තා ස්වදේශ කටයුතු රාජ්‍ය අමාත්‍යාංශයේ අභ්‍යන්තර විගණක අංශයටත් කළමනාකරණ විගණන දෙපාර්තමේන්තුවටත් ජාතික විගණන කාර්යාලයටත් දිස්ත්‍රික් ලේකම් කාර්යාලයේ ප්‍රධාන ගණකාධිවරයාටත් යවා තබනු ලැබුවේය.

වසරකට කළමනාකරන කමිටු රැස්වීම් සතරක් පවත්වන ලදී. පළමුවන රැස්වීම ගතවූ වසර වෙනුවෙන් හා අනෙක් රැස්වීම් තුනක්ම මෙම වසර සඳහා වේ . මෙම වසරේ ප්‍රාදේශීය ලේකම් කාර්යාලවලද විගණක කළමනාකරණ කමිටු රැස්වීම් පවත්වන ලදී.

මෙම වසර සඳහා වන රැස්වීම්වල පළමුවන, දෙවන හා සතර වන රැස්වීම්වලදී කළමනාකරණ විගණන දෙපරේතමේන්තුවේ අධ්‍යක්ෂක Online (Zoom) මඟින් ද තෙවන රැස්වීමට දිස්ත්‍රික් ලේකම් කාර්යාලයට පැමිණ සහභාගී වූ අතර ස්වදේශ කටයුතු රාජ්‍ය අමාත්‍යාංශයේ අභ්‍යන්තර විගණක පළමුවන රැස්වීමේදී Online (Zoom) මඟින් ද සහභාගී වී ඇත.

කළමනාකරණ විගණක කමිටු රැස්වීම	පළමුවන කාර්තුව - 2022	දෙවන කාර්තුව - 2022	තෙවන කාර්තුව - 2022	සතරවන කාර්තුව - 2022
දිස්ත්‍රික් ලේකම් කාර්යාලය - කිලිනොච්චිය	22.03.2022	10.06.2022	14.09.2022	27.12.2022
ප්‍රාදේශීය ලේකම් කාර්යාලය - කරච්චි	18.02.2022	19.05.2022	12.08.2022	26.10.2022
ප්‍රාදේශීය ලේකම් කාර්යාලය - කණ්ඩාවලෙ	01.02.2022	04.05.2022	04.08.2022	28.10.2022
ප්‍රාදේශීය ලේකම් කාර්යාලය - පච්චිලෙප්පල්ලි	15.02.2022	04.05.2022	10.08.2022	20.10.2022
ප්‍රාදේශීය ලේකම් කාර්යාලය - පුනකරි	23.02.2022	29.04.2022	03.08.2022	21.10.2022

තවද ප්‍රාදේශීය ලේකම් කාර්යාලවල අභ්‍යන්තර විගණක ශාඛා පිහිටුවා කළමනාකරණ විගණන දෙපාර්තමේන්තුවේ දැනුවත් කිරීම අනුව විගණන කටයුතු සාර්ථකව සිදු කර ගෙන යනු ලැබේ.

අභ්‍යන්තර විගණක නිලධාරීන් විසින් දිස්ත්‍රික් ලේකම් කාර්යාලය හා ප්‍රාදේශීය ලේකම් කාර්යාලවල ක්‍රියා සැලසුම් නිරීක්ෂණය කර ඒවායේ කාර්යක්ෂමතාවය පිළිබඳ වාර්තා දිසාපතිතුමියට ඉදිරිපත් කරනු ලැබේ.

කළමනාකරණ විගණක කමිටු රැස්වීම්වලදී පහත සඳහන් කරුණු පිළිවෙල ශක්තිමත් කිරීමේ අරමුණෙන් හා අවදානම මඟ හැර ගැනීම සඳහාත් සාකච්ඡා කරන ලදී.

- ❖ අභ්‍යන්තර පාලනය හා අවදානම
- ❖ අභ්‍යන්තර විගණනය නිරීක්ෂණය හා විධිමත් කිරීම
- ❖ කේෂ්ත්‍ර සංචාර පිළිබඳ නිරීක්ෂණ
- ❖ ජාතික විගණන කාර්යාලයේ විගණන විමසුම් සම්ලෝචනය කිරීම.
- ❖ ගත වූ කාලයන්හි රජයේ ගිණුම් කාරක සභාව වාර්තා මත වූ ක්‍රියාකාරි ප්‍රගතිය

2.8 ඉඩම් පරිහරණ ප්‍රතිපත්ති සැලසුම් දෙපාර්තමේන්තුවේ ක්‍රියාකාරකම්

මෙම දෙපාර්තමේන්තුවේ අරමුණ දිවයිනේ භූමි සම්පත විශිෂ්ට ලෙස පරිහරනය කිරීමට දිරිගැන්වීමයි. එකී අරමුණ සාක්ෂාත් කර ගැනීමට අවශ්‍ය නොයෙක් සේවාවන් දෙපාර්තමේන්තුව දිස්ත්‍රික් හා ප්‍රාදේශීය වශයෙන් ක්‍රියාත්මක කරනු ලබයි.

නු අංකය	වැඩ සටහන	ස්ථානය	මූල්‍ය ප්‍රතිපාදන (රුපියල්)	වියදම (රුපියල්)	ළඟා කර ගත් ඉලක්ක
01	; ඉඩම් පරිහරණ දත්ත රැස්කිරීමයාවත්කාලීන , දත්ත හුවමාරු හා ,කිරීම සැලසුම	කරච්චි , කණ්ඩාවලෙ, පච්චිලෙප්පල්ලි, පුනකරි ප්‍රාදේශීය ලේකම් කොට්ඨාශ	88,120	86,296	97.9%
02	සහභාගීත්ව ප්‍රවේශය මඟින් තිරසාර භූමි පරිහරණය සඳහා ග්‍රාමීය මට්ටමේ ඉඩම් පරිහරණ සැලසුම් සකස් කිරීම	කණ්ඩාවලෙ, පච්චිලෙප්පල්ලි, ප්‍රාදේශීය ලේකම් කොට්ඨාශ	52,000	52,000	100%
03	ඉඩම් හිමිකම හා පරිහරණය කිරීම පිළිබඳ අධ්‍යයනය	කරච්චි , කණ්ඩාවලෙ, පච්චිලෙප්පල්ලි, පුනකරි ප්‍රාදේශීය ලේකම් කොට්ඨාශ	21,260	20,230	95.15%
04	දිස්ත්‍රික් ප්‍රාදේශීය ඉඩම් පරිහරණ කමිටු රැස්වීම	දිස්ත්‍රික්කය	13,500	12,430	92%
05	ප්‍රාදේශීය ඉඩම් පරිහරණ කමිටු රැස්වීම	කරච්චි , කණ්ඩාවලෙ, පච්චිලෙප්පල්ලි, පුනකරි ප්‍රාදේශීය ලේකම් කොට්ඨාශ	32,500	32,120	98.8%

2.9 කර්මාන්ත දෙපාර්තමේන්තුවේ ක්‍රියාකාරකම්

අපගේ දෙපාර්තමේන්තුවේ ක්‍රියාකාරකම්

- පේෂකර්මාන්තනිෂ්පාදන හාපුහුණුව
- කොහු නිෂ්පාදන හාපුහුණුව
- සම්ප්‍රදායිකකුඩාකර්මාන්තපුහුණුව
- අනෙක් සම්ප්‍රදායික නොවන කර්මාන්තපුහුණුව

2022 වර්ෂයේ කර්මාන්ත දෙපාර්තමේන්තුව විසින් ක්‍රියාත්මක කරන ලද තාක්ෂණික හුවමාරු පුහුණු පාඨමාලා විස්තර මෙසේ.

අංක	හුවමාරු පුහුණු පාඨමාලාව	ග්‍රාම සේවා වසම	ප්‍රාදේශීය ලේකම් කොට්ඨාශය	කාලය	ප්‍රතිලාභීන් සංඛ්‍යාව
01	සම්ප්‍රදායික සෞඛ්‍ය ආහාර සකස් කිරීමේ වට්ටෝරුව	කල්මඩු නගර්	කණ්ඩාවලෙ	දවස් 03 යි	15
02	Aari emprodery training	ක්‍රිෂ්ණපුරම්	කරච්චි	දවස් 07 යි	17

කෙටි කාලීන පුහුණු පාඨමාලා





ව්‍යවසායයන්ට අයත් සේවාවන් 2022

අනු අංක	විස්තර	ප්‍රතිලාභීන් සංඛ්‍යාව	වැය විස්තරය	කාලය
01	අපගේ පේෂ කර්මාන්ත මධ්‍යස්ථානයේ වීවිං මධ්‍යස්ථානයේ රැකී රක්ෂා ලබාදීම	**2**		**01.01.2022 – 31.12.2022**
02	අපගේ පේෂ කර්මාන්ත මධ්‍යස්ථානයේ වීවිං පුහුණුව ලබාදීම	**4**		**01.07.2022 – 31.12.2022**
03	අපගේ කොහු කර්මාන්ත මධ්‍යස්ථානයේ රැකී රක්ෂා ලබාදීම	**4**		**01.01.2022 – 31.12.2022**
04	අළුත් අවුරුද්ද නිමිත්තෙන් ව්‍යවසායකයින්ට විශේෂපොලක් සංවිධානය කිරීම (ප්‍රාදේශීය ලේකම් කොට්ඨාශ තුනක)	**123**	**56,750**	**07.04.2022 09.04.2022**
05	තෙ පොංගල් උත්සවය නිමිත්තෙන් විශේෂ වාණිජ පොලක් පළාත් මට්ටමෙන් යාපනයේ පවත්වන ලදී. (අපගේ දිස්ත්‍රික්කයෙන් විශිෂ්ඨ වයවසායකයින් 7 දෙනෙක් සහභාගීවූහ.)	**07**		**11,12.01.2022**

අළුත් අවුරුදු වෙළඳ පොළ - 2022





පළාත් මට්ටමේ වෙළඳ පොළ - 2022





කය ලබාදීම සඳහා දැනුවත් කිරීමේ වැඩ සටහන් ප්‍රාදේශීය ලේකම් කොට්ඨාශ මට්ටමෙන් **NAITA** ආයතනය මඟින් ලබාදීම

ප්‍රාදේශීය ලේකම් කොට්ඨාශය	දැනුවත් කිරීමේ ක්‍රියාකාරකම් පවත් වන ලද දිනය	සහභාගී වූ ව්‍යවසායකයින්ගේ සංඛ්‍යාව	ඡායාරූප
කරච්චි	09.06.2022	20	

කන්ඩාවලෙයි	02.06.2022	14	
පූනකරි	03.06.2022	12	
පච්චිලෛප්පල්ලි	08.06.2022	4	

ඉහත ක්‍රියාකාරකම් මඟින් ව්‍යවසායකයින් 99 දෙනෙකුට NVQ සහතික ලබාදීම සඳහා වන අයැදුම් පත් NAITA ආයතනය වෙත ඉදිරිපත් කර සුදුසු කම් ලත් ව්‍යවසායකයින් 78 දෙනෙක් තෝරා ගෙන මේ සඳහා වන ගෙවීම් වශයෙන් NAITAහා TVEC ආයතනයන්ට රුපියල් 120,000 ක් ගෙවන ලදී.

ILO ආයතනය උතුරු පළාත් කර්මාන්ත දෙපාර්තමේන්තුව සමඟ එක්ව ක්‍රියාත්මක කරන LEED Project මඟින් කිලිනොච්චි දිස්ත්‍රික්කයේ ව්‍යවසායකයින් සතර දෙනෙක් තෝරා ඔහුන්ගේ ව්‍යවසායන් ව්‍යාප්ත කිරීමට එක් අයෙකුට රුපියල් 150,000 ක් වටිනා උපකරණ ලබාදී ඇත. .

- කර්මාන්ත පුහුණු මධ්‍යස්ථාන / අලෙවි මධ්‍යස්ථාන
- රෙදි විවීමේ මධ්‍යස්ථානය - ධරම්පුරම්, කන්ඩාවලෙයි
- කොහු කර්මාන්ත මධ්‍යස්ථානය - පුලෝප්පලෛ, පච්චිලෛප්පල්ලි
- ඇසුරුම් මධ්‍යස්ථානය - පල්ලික්කුඩා, පූනකරි
- දේශීය නිෂ්පාදන ද්‍රව්‍ය අලෙවි මධ්‍යස්ථානය - තිරුනගර්, කරච්චි

2.10 සංස්කෘතික කටයුතු දෙපාර්තමේන්තුව

01. සර්වාගමික වතාවන්

2022 වන වර්ෂය උදාවීම නිමිත්තෙන් ආශීර්වාද පතා ප්‍රාර්ථනාවන් පහත ආගමික ස්ථානවල සිදු කරන ලදී. **116** ත් වැඩි පිරිසක් සහභාගී වූහ.

1. ශුද්ධ වූ පාපරම්මා දේවස්ථානය, ඉත්තාවිල්, පච්චිලෛප්පල්ලි
2. කටපග විනායගර් කෝවිල, පිරමන්තනාරු, කන්ඩාවලෙයි
3. මුහයිදීන් ජුම්මා පල්ලිය, නාවච්ක්කුඩා
4. ලුම්බිණි විහාරය, කිලිනොච්චිය.






02. මහජන පුස්තකාලවලට පොත් ප්‍රදානය කිරීම

ප්‍රාදේශීය ලේකම් කාර්යාල සතරෙහිම පුස්තකාල දෙකක් බැගින් පුස්තකාල අටකට පොත් කාණ්ඩයක් පරිත්‍යාග කරන ලදී. **30** දෙනෙක් සහාභිගීවූහ.

1. කිලි / පරන්තන් ඉන්දු මහා විද්‍යාලය
2. මහජන පුස්තකාලය, මුරසුමෝට්ටෙයි
3. කිලි / සෝරන්පට්රු විග්නේස්වරා මහා විද්‍යාලය
4. කිලි / මාෂාර් ර.මී. පාසල
5. කිලි / තට්ටුවන්කොට්ටි කන්නගෙ මහා විද්‍යාලය
6. කිලි / තිරුවෙයාරු මහා විද්‍යාලය
7. කිලි / මුටිකොම්බන් මහා විද්‍යාලය
8. කිලි / අක්කරායන් මහා විද්‍යාලය
9. මහජන පුස්තකාලය, පූනරි
10. දිස්ත්‍රික් ලේකම් කාර්යාලය, කිලිනොච්චිය.






03. දිස්ත්‍රික් කලා හා සංස්කෘතික උත්සවය

කිලිනොච්චි දිස්ත්‍රික් කලා හා සංස්කෘතික උත්සවය පරන්තන්, රාසම්මා මනි මණ්ඩපයේ 2022.09.23 වන දින පවත්වනු ලැබුවේය. කලා වැඩ සටහන්, කලා කරුවන් ඇගයීම, ජාතික කලා හා සංස්කෘතික තරඟයේ ජයග්‍රහණය කළ අයවලුන් ඇගයීම ආදිය සිදු කරනු ලැබුවේය.300 දෙනෙක් පමණ සහභාගීවූහ.






04. දොලොස් මහේ පහන දැල්වීමේ වැඩ සටහන

.ආහාර හෝග වගාව දිරි ගැන්වීමේ අරමුණෙන් කලා සමාජයේ සිසුන්, ලමා සමාජ සාමාජිකයින් යන අයට එළවළු වගාව සඳහා පැළ ලබා දෙන ලදී.






නිම කරන ලද වැඩ සටහන්වල වැය විස්තරය - 2022

වැය ශීර්ෂය	වැඩසටහන	පවත්වන ලද ප්‍රදේශය	පවත්වන ලද දිනය	සහභාගීවූවන්ගේ සංඛ්‍යාව	පිරිවැය
206-02-03-1409	සර්වාගමික වැඩ සටහන	1.ශුද්ධ වූ පාපරම්මා දේවස්ථානය,ඉත්තාවිල්. 2 කටිපග විනායගර් කෝවිල, පිරමන්තනාරු 3.මුහයිදීන් ජුම්මා පල්ලිය,නාච්චික්කුඩා 4. ලුම්බිණි විහාරය,කිලිනොච්චිය.	07.01.2022 04.01.2022 11.01.2022 11.01.2022	22 54 30 10	10,000
206-02-02-	දිස්ත්‍රික් වැඩ	දිස්ත්‍රික් ලේකම්		36	6,000

2401	මුළුව	කාර්යාලය,කිලිනොච්චිය.			
206-02-02-02-1409	දිස්ත්‍රික් සංස්කෘතික උත්සවය	පරන්තන්, රාසම්මා මනි මණ්ඩපය, කිලිනොච්චිය.	**23.09.2022**	**300**	**60,000**
206-02-03-09-1409	දොලොස් මහේ පහනවැඩ සටහන	1. දිස්ත්‍රික් සංස්කෘතික සිතියම සකස් කිරීම 2. සිසුන්, ලමා සමාජ සාමාජිකයින් යන අයට එළවළු වගාව සඳහා පැළ ලබා දෙන ලදී. 3. 1.අම්බාල්කුලම් 2. වට්ටක්කච්චි	**25.09.2022** **12.12.2022**	**30** **60**	**5,750** **6,000**
එකතුව				**506**	**93,750**

වෙනත් අමාත්‍යාංශ, දෙපාර්තමේන්තු වැඩ සටහන

වැය ශීර්ෂය	වැඩ සටහන	පවත්වන ලද ප්‍රදේශය	පවත්වන ලද දිනය	සහභාගීවූවන් සංඛ්‍යාව	පිරිවැය
101-02-09-018-2509	කලාකරුවන් දත්ත ජාලය පිහිටුවීම පිළිබඳ වූ අත් පත්‍රිකා මුද්‍රණය කිරීම	දිස්ත්‍රික් ලේකම් කාර්යාලය හා ප්‍රාදේශීය ලේකම් කාර්යාලය	--	--	7,500
			--	--	**7,500**

2.11 සංගණන හා සංඛ්‍යා ලේඛණ දෙපාර්තමේන්තුවේ කටයුතු

සංගණන හා සංඛ්‍යා ලේඛණ දෙපාර්තමේන්තුව වනාහි දිවයිනේ ජාතික සංඛ්‍යා ලේඛණ කාර්යාලය ලෙස පවතින අතර රජයට අවශ්‍ය සංඛ්‍යා ලේඛණ තොරතුරු එක් රැස් කිරීම, ප්‍රකාශ කිරීම ආදියට ප්‍රධාන භාරකරු ලෙස පවතින්නේය.

මෙම දිවයිනේ නොයෙක් ක්ෂේත්‍රයන්හි සමාජ ආර්ථික තත්ත්වය සම්බන්ධව සංඛ්‍යා ලේඛණ තොරතුරු එක් රැස් කිරීම, ප්‍රකාශ කිරීම ආදි එහි කාර්යභාරයට අතිරේකව සංඛ්‍යා ලේඛණ සංඥා ගණනය කිරීම ආදි සේවාවන් අවශ්‍ය වන සියළුම රජයේ නියෝජිතයන්ටත් වෘත්තීයමය නිළධාරීන් පුහුණු කර සේවයේ යෙදවීමද එහි මෙහෙවර වේ. එයත් සමඟ සංගණන හා සංඛ්‍යා ලේඛණ කරුණු සම්බන්ධයෙන් උපකාර අවශ්‍ය වන නියෝජිතයින්ට එහි තාක්ෂණික අංශය හරහා උපදෙස් සේවාවන්ද ලබාදෙයි.

දෙපාර්තමේන්තුවේ කටයුතු :-

- සාමාන්‍ය වී අස්වැන්න ඇගයීම සඳහා වසරේ කන්න දෙකෙහිම කරනු ලබන දළ මිමි
- කර්මාන්ත, වාණිජ, සේවාවන් පිළිබඳ වාර්ෂික ඇගයීම.
- ශ්‍රී ලංකා වෘත්තීය මිම්ම
- වී සංඛ්‍යා ලේඛණ
- ගොඩ ඉඩම් වගාව මහා කන්නය හා යල් කන්නය
- සිල්ලර මිල හා නිෂ්පාදන මිළ
- සත්ව සංඛ්‍යා ලේඛණ
- සාතන ස්ථානයේ මරනු ලබන සතුන්ගේ සංඛ්‍යාව
- ගොඩනැඟිලි සංඛ්‍යා ලේඛණ

කාර්යසාධන කටයුතු

2 වන පරිච්ඡේදය යටතට ගැනෙන සියළුම වැඩ සටහන්, **2021** වසරේ සාර්ථකව ඉටු කරන ලදී.

ලැබුණු මුල්‍ය ප්‍රතිපාදන	:-	රුපියල්. **739257.79**
වැය කල මුදල	:-	රුපියල්. **623725.11**
ඉතුරු මුදල	:-	රුපියල්. **115532.68**

2.12 සැලසුම් අංශයේ කටයුතු

1. විමධ්‍යගත අය වැය වැඩ සටහන්

2022 වර්ෂයේ විමධ්‍ය ගත අය වැය වැඩ සටහන් යටතේ ක්‍රියාත්මක කිරීම සඳහා පාර්ලිමේන්තු නියෝජිතයින් **08** දෙනා විසින් තෝරා ගන්නා ලද වැඩ සටහන් ඉදිරිපත් කරන ලදී. ප්‍රාදේශීය කොට්ඨාශ **04** ක අදාළ වැඩ සටහන් පිළිබඳ අධ්‍යයන කටයුතු සිදුවෙමින් පවතින කාලයේ **26.04.2022** දා මුදල් අමාත්‍යාංශය විසින් නිකුත් කරන ලද චක්‍රලේකයේ පටන් ගෙන නොමැති සියළුම අළුත් ව්‍යාපෘතීන්අත් හිට වන මෙන් දැනුවත් කිරීම මත ආර්ථික අර්බුදය හේතුවෙන් **2022** වර්ෂය සඳහා වන විමධ්‍ය ගත අය වැය යටතේ වූ සියළුම වැඩ සටහන් අත් හිට වන ලදී. විස්තර මෙසේ

කේෂ්ත්‍ර වශයෙන් වූ වැඩ සටහන්වල විස්තර. (විමධ්‍ය ගත අය වැය - 2022)

අනු අං	කේෂ්ත්රය	වැඩ සටහන් සංඛ්‍යාව	ප්‍රතිපාදන)රුපියල් මිලියන(
01	ජල සම්පාදනය	02	0.28
02	ග්‍රාමීය විදුලි සම්බන්ධතාවය	09	0.79
03	අධ්‍යාපන සංවර්ධනය	24	4.138
04	ග්‍රාමීය සෞඛ්‍ය සංවර්ධනය	1	0.100
05	මහජන ක්‍රීඩාංග හා පුස්තකාල සංවර්ධනය	17	3.399
06	සුළු වාරිමාර්ග	1	0.225
07	උපකරණ බෙදාදීම	48	4.336
08	ආර්ථික ප්‍රතිලාභ ගොඩනැඟිලි	2	0.38
එකතුව		**119**	**16.275**

ප්‍රාදේශීය ලේකම් කොට්ඨාශ මට්ටමෙන් වැඩ සටහන් විස්තර

අනු අං	ප්‍රාදේශීය ලේකම් කොට්ඨාශය	වැඩ සටහන් සංඛ්‍යාව	ප්‍රතිපාදන (රුපියල් මිලියන)
01	කරච්චි	48	6.691
02	කන්ඩාවලෙයි	14	2.031
03	පූනකරි	42	6.563
04	පච්චිලෙප්පල්ලි	15	0.990
එකතුව		**119**	**16.275**

2. “ගම සමඟ පිළිසඳර”ග්‍රාම සංවර්ධන වැඩ සටහන මුදල් රාජ්‍ය පරිපාලන, පළාත් සභා හා පළාත් පාලන අමාත්‍යාංශයේ ප්‍රතිපාදන යටතේ කිලිනොච්චි දිස්ත්‍රික්කයේ මෙම වැඩසටහන් ක්‍රියාත්මක කරන ලදී. මෙම වැඩ සටහන් මඟින් ප්‍රාදේශීය ලේකම් කොට්ඨාශ **4** ට රූපියල් මිලියන **129** ක් වෙන් කර ඇත.

ව්‍යාපෘතියේ නම	සම්පූර්ණ ප්‍රතිපාදන	පිරිවැය
ග්‍රාම සංවර්ධන වැඩ සටහන	88,000,000	87,398,458.80
පළාත් පාලන සංවර්ධන වැඩ සටහන	24,500,000	24,495,824.48
ජීවනෝපාය සංවර්ධන වැඩ සටහන	16,500,000	16,149,688.25
එකතුව	**129,000,000**	**128,043,971.53**

කේෂ්ත්‍ර වශයෙන් වූ ප්‍රතිපාදන විස්තර

අනු අං	කේෂ්ත්‍රය	වැඩ සටහන් සංඛ්‍යාව	ප්‍රතිපාදන (රුපියල් මිලියන)
01	ග්‍රාම සංවර්ධන වැඩ සටහන	57	46.8
02	පළාත් පාලන සංවර්ධන වැඩ සටහන	120	67.6
03	ජීවනෝපාය සංවර්ධන වැඩ සටහන	10	3
04	ග්‍රාම සංවර්ධන වැඩ සටහන	38	11.6
එකතුව		**225**	**129**

ප්‍රාදේශීය ලේකම් කොට්ඨාශ මට්ටමෙන් ප්‍රතිපාදන විස්තර

අනු අං	ප්‍රාදේශීය ලේකම් කොට්ඨාශය	වැඩ සටහන් සංඛ්‍යාව	ප්‍රතිපාදන (රුපියල් මිලියන)
01	කරච්චි	100	61
02	කන්ඩාවලෙයි	46	26
03	පූනකරි	61	31
04	පච්චිලෙප්පල්ලි	18	11
එකතුව		**225**	**129**

2.13 ආපදා කළමනාකරණ සම්බන්ධීකරණ ඒකකය

ආපදා කළමනාකරණ සම්බන්ධීකරණ ඒකකය දිස්ත්‍රික්කයේ ආපදා අවදානම කළමනාකරණ කටයුතුවලට පහසු වන සේ දිස්ත්‍රික් ලේකම් කාර්යාලය සමඟ සම්බන්ධ කර ක්‍රියාත්මකවේ. එහි ප්‍රධාන කටයුතු ලෙස,

1. ආපදාවන්හි අනාගත හානි අවම කර ගැනීම සඳහා ප්‍රජාවන් හා හවුල්කරුවන් සූදානම් කර දිස්ත්‍රික්කයේ යථා තත්වය අවම කිරීම, වැළක්වීම හා සූදානම් වීම වැනි ආපදා අවම කිරීමේ කටයුතු ක්‍රියාත්මක කිරීමට උපකාරී වීම.
2. දිස්ත්‍රික්කයේ තිරසාර සංවර්ධනය තහවුරු කිරීම සඳහා සංවර්ධන කේෂ්ත්‍රයේ ආපදා අවම කිරීමේ කටයුතු ක්‍රියාත්මක කිරීමට දිරි ගැන්වීම.
3. හදිසි තත්වයන්ට ප්‍රතිචාර දැක්වීමට වහාම හා අවශ්‍ය පියවර ගනු ලබන අතර දිස්ත්‍රික් මට්ටමේ ප්‍රතිචාර හා මුදවා ගැනීමේ කටයුතු වේගවත් කිරීමට සියළුම පාර්ශවයන් සම්බන්ධීකරණය කිරීම.

ආපදා අවම කිරීම සඳහා ආපදා කළමනාකරණ සම්බන්ධීකරණ ඒකකය 2022 හි පහත කටයුතු සිදුකරනු ලැබුවේ ය.

1. පුහුණුව හා දැනුවත් කිරීමේ කටයුතු

වැඩ සටහන	වැඩ සටහන් සංඛ්‍යාව	ප්‍රතිපාදන (රුපියල් මිලියන)	වියදම (රුපියල්)	ඉතුරු (රුපියල්)
පුහුණුව හා දැනුවත් කිරීම	07	120,000	117,110	2,890



පළාත් පාලන නිලධාරීන් සඳහා වන ආපදා අවදානම් කළමනාකරණ වැඩමුළු



විදුහල්පතීන් සඳහා වූ ආපදා අවදානම් කළමනාකරණ වැඩමුළු



ජාතික ආරක්ෂක දිනය 2022

2. පෙර සූදානම් හා සැලසුම් කටයුතු

වැඩ සටහන	වැඩ සටහන් සංඛ්‍යාව	ප්‍රතිපාදන (රුපියල් මිලියන)	වියදම (රුපියල්)	ඉතුරු (රුපියල්)
පෙර සූදානම් හා සැලසුම් කටයුතු	08	138,800	136,320	2,480







ප්‍රාදේශීය ලේකම් කොට්ඨාශ මට්ටමේ ඊසාන මෝසම් වැසි පෙර සූදානම් රැස්වීම	පළාත් පාලන මට්ටමේ ආපදා කළමනාකරණ සැලසුම් සම්බන්ධයෙන් දිස්ත්‍රික් මට්ටමේ රැස්වීම	ග්‍රාමීය මට්ටමේ ආපදා කළමනාකරණ සැලසුම් සකස් කිරීම.

3. හදිසි ප්‍රතිචාර කටයුතු ක්‍රියාකාරකම්

- ඊසාන මෝසම් වැසි ප්‍රතිචාර කටයුතු
- මොන්ටස් කුණාටුවේ දී ප්‍රතිචාර කටයුතු








2.14 සමාජ සේවා දෙපාර්තමේන්තුව

කාන්තා ලමා කටයුතු හා සමාජ බලගැන්වීමේ අමාත්‍යාංශය යටතේ සමාජ සේවා දෙපාර්තමේන්තුව, ආබාධිත පුද්ගලයින් සඳහා වන ජාතික ලේකම් කාර්යාලය, වැඩිහිටි මහ ලේකම් කාර්යාලය සඳහා වූ 2022 වන වර්ෂය සඳහා වන වැඩ සටහන්.

1. ආබාධිත පුද්ගලයින් සඳහා වන රුපියල් 5000/- දීමනාව ආබාධිත පුද්ගලයින් ගේ ජීවනෝපාය ප්‍රවර්ධනය කිරීම සඳහා රුපියල් 5000/- දීමනාව ගෙවනු ලැබේ.

අංක	ප්‍රාදේශීය ලේකම් කොට්ඨාශ	දීමනා ලබන අයවලුන්	බලාපොරොත්තු ලැයිස්තුවේ සිටින අයවලුන්
1	කරච්චි	548	533
2	කන්ඩාවලෙයි	301	326
3	පූනකරි	304	152
4	පච්චිලෙප්පල්ලි	253	215
එකතුව		**1406**	**1226**

2. අවුරුදු 70 ට වැඩි වැඩිහිටියන් සඳහා රුපියල් 2000 දීමනාව ගෙවනු ලැබේ.

අංක	ප්‍රාදේශීය ලේකම් කොට්ඨාශය	දීමනා ලබන අයවලුන්	බලාපොරොත්තු ලැයිස්තුවේ සිටින අයවලුන්
1	කරච්චි	2013	769
2	කන්ඩාවලෙයි	732	301
3	පූනකරි	609	220
4	පච්චිලෙප්පල්ලි	379	200
එකතුව		**3823**	**1490**

3. අවම පහසුකම් හා සෞඛ්‍ය ද්‍රව්‍ය ලබාදීම.

අංක	ප්‍රාදේශීය ලේකම් කොට්ඨාශය	මුදල (රුපියල්)
1	කරච්චි	450,000
2	කන්ඩාවලෙයි	336,000
3	පූනකරි	450,000
3	පච්චිලෙප්පල්ලි	450,000
එකතුව		**1,686,000**

4. ග්‍රාමීය වැඩිහිටි සංගම් දිරි ගැන්වීම

අංක	ප්‍රාදේශීය ලේකම් කොට්ඨාශය	මුදල (රුපියල්)
1	කරච්චි	99,880
2	පූනකරි	100,000
එකතුව		**199,880**

5. ආරෝග්‍යා වැඩිහිටියන් සඳහා මූල්‍ය ආධාර ලබාදීම

අංක	ප්‍රාදේශීය ලේකම් කොට්ඨාශය	මුදල (රුපියල්)
1	කන්ඩාවලෙයි	100,000
එකතුව		**100,000**

6. අධ්‍යාත්මික සංචාරය

අංක	ප්‍රාදේශීය ලේකම් කොට්ඨාශය	මුදල (රුපියල්)
1	කරච්චි	50,000
එකතුව		**50,000**

2.15 කෘෂි සංවර්ධන සැලසුම් ක්‍රියාකාරකම්

<table>
<tr><th>අනු. අංක</th><th>ව්‍යාපෘතිය</th><th colspan="5">ප්‍රගතිය</th></tr>
<tr><td rowspan="14">1</td><td rowspan="14">වගා නිෂ්පාදන ක්‍රියා සැලසුම I -2022
වගා නිෂ්පාදන ක්‍රියා සැලසුම යටතේ මිලියන 2 ක ග්‍රාමීය ආර්ථික වගාව හා ප්‍රවර්ධන අංශය විසින් වෙන් කරන ලදී. මෙම සැලසුම වනාහි ප්‍රාදේශීය ලේකම් කොට්ඨාශ මට්ටමින් ප්‍රතිලාභීන්ට උඳු හා මුං බෙදා හරින ලදී.</td><td colspan="5">බීජ බෙදා හැරීම
කෘෂිකර්ම දෙපාර්තමේන්තුව මඟින් බීජ ලබා ගෙන ප්‍රාදේශීය ලේකම් කාර්යාලයද ඇතුළත් කර ගෙන මුං උඳු බීජ බෙදා හරින ලදී.එහි විස්තර මෙසේ.</td></tr>
<tr><td>ප්‍රාදේශීය ලේකම් කොට්ඨාශය</td><td>බෝග වර්ග</td><td>බෙදා හරින ලද බීජ ප්‍රමාණය (Kg)</td><td>වගා කරන ප්‍රමාණය (අක්කර)</td><td>ප්‍රතිලාභීන් සංඛ්‍යාව</td></tr>
<tr><td rowspan="2">කරච්චි</td><td>උඳු</td><td>720</td><td>72</td><td>172</td></tr>
<tr><td>මුං</td><td>385</td><td>38.5</td><td>79</td></tr>
<tr><td rowspan="2">කන්ඩාවලෙයි</td><td>උඳු</td><td>320</td><td>32</td><td>67</td></tr>
<tr><td>මුං</td><td>160</td><td>16</td><td>32</td></tr>
<tr><td rowspan="2">පූනකරි</td><td>උඳු</td><td>172.5</td><td>17.25</td><td>27</td></tr>
<tr><td>මුං</td><td>67.5</td><td>6.75</td><td>11</td></tr>
<tr><td rowspan="2">පච්චිලෙප්පල්ලි</td><td>උඳු</td><td>242.5</td><td>24.25</td><td>43</td></tr>
<tr><td>මුං</td><td>125</td><td>12.5</td><td>20</td></tr>
</table>

<table>
<tr><th>අනු. අං.</th><th>ව්‍යාපෘතිය</th><th colspan="5">ප්‍රගති තත්වය</th></tr>
<tr><td>2</td><td>වගා නිෂ්පාදන ක්‍රියා සැලසුම II -2022
වගා නිෂ්පාදන ක්‍රියාසැලසුමI -2022
වගා නිෂ්පාදන ක්‍රියා සැලසුම යටතේ මිලියන 2 ක ග්‍රාමීය ආර්ථික වගාව හා ප්‍රවර්ධන අංශය විසින්වෙන් කරන ලදී. මෙම සැලසුම වනාහි ප්‍රාදේශීය ලේකම් කොට්ඨාශ මට්ටමින් ප්‍රතිලාභීන්ට උඳු හා මුං බෙදා හරිනලදී වගා නිෂ්පාදන ක්‍රියා සැලසුම I - 2022
වගා නිෂ්පාදන ක්‍රියා සැලසුම යටතේ මිලියන 2 ක ග්‍රාමීය ආර්ථික වගාව හා ප්‍රවර්ධන අංශය විසින් වෙන්කරනලදී. මෙම සැලසුම වනාහි ප්‍රාදේශීය ලේකම් කොට්ඨාශ මට්ටමින් ප්‍රතිලාභීන්ට උඳු හා මුං බෙදාහරිනලදී</td><td colspan="5">බීජබෙදාහැරීම
කෘෂිකර්ම දෙපාර්තමේන්තුව මඟින් බීජ ලබාගෙන ප්‍රාදේශීය ලේකම් කාර්යාලයද ඇතුළත් කරගෙන මුං උඳු බීජ බෙදාහරිනලදී.එ හිවිස්තරමෙසේ.
<table>
<tr><th>ප්‍රාදේශීයලේකම් කොට්ඨාශය</th><th>බෝගවර්ග</th><th>බෙදාහරින ලදබීජප්‍රමාණය (Kg</th><th>වගාකරනප්‍රමාණය (අක්කර)</th><th>ප්‍රතිලාභීන් සංඛ්‍යාව</th></tr>
<tr><td rowspan="2">කරච්චි</td><td>උඳු</td><td>2330</td><td>233</td><td>523</td></tr>
<tr><td>මුං</td><td>450</td><td>45</td><td>180</td></tr>
<tr><td rowspan="2">කන්ඩාවලෙයි</td><td>උඳු</td><td>1182.5</td><td>11825</td><td>247</td></tr>
<tr><td>මුං</td><td>275</td><td>27.25</td><td>109</td></tr>
<tr><td rowspan="2">පච්චිලෙප්පල්ලි</td><td>උඳු</td><td>950</td><td>95</td><td>163</td></tr>
<tr><td>මුං</td><td>125</td><td>12.5</td><td>50</td></tr>
<tr><td rowspan="2">පූනකරි</td><td>උඳු</td><td>537.5</td><td>53.75</td><td>80</td></tr>
<tr><td>මුං</td><td>295</td><td>29.5</td><td>37</td></tr>
</table></td></tr>
</table>

2.16 මෝටර් රථවාහන දෙපාර්තමේන්තුවේ කටයුතු

කිළිනොච්චි මෝටර් රථවාහන දෙපාර්තමේන්තුවේ දිස්ත්‍රික් ශාඛාව විසින් පොදු ජනතාවට අවශ්‍ය රියදුරු බලපත්‍ර ලබා දීම , ඔවුන්ගේ වාහන අංක තහඩු ලබා දීම ඔවුන්ගේ වාහන අවශ්‍ය පරිදි පරීක්ෂා කර පරීක්ෂණ සහතික ලබාදීම ආදී සේවාවන් ඉටු කරයි.මෙලෙස පසුගිය **2022** වර්ෂයේ පොදු ජනතාව වෙනුවෙන් ලබා දෙන ලද සේවාවන් මෙසේය.

1.අළුතෙන් රියදුරු බලපත්‍ර ලබා ගැනීම සඳහා ඉදිරිපත් කරන ලද අයදුම්පත් 2699 ක්ද, මීට පෙර රියදුරු බලපත්‍ර ලබා ගත් අයගේ සැහැල්ලු වාහන දිගුව සඳහා ඉදිරිපත් කළ අයදුම්පත් 361ක්ද , බරවාහන දිගුව සඳහා ඉදිරිපත් කරන අයදුම්පත් 247 ක්ද , වශයෙන් සම්පූර්ණ රියදුරු අයදුම්පත් 6458 ක් ලබා ගන්නා ලදී.

2. මෙලෙස අයැදුම් කළ නව අයදුම්කරුවන් 2699 දෙනෙකුටද , බර වාහන රියදුරු බලපත්‍ර දිගුවට අයදුම්කළ 247දෙනෙකුටද , නැවත පරීක්ෂණය අයදුම් කළ1238දෙනෙකුටද ලිඛිත පරීක්ෂණ පවත්වන ලදීග ඔවුන් අතරෙන් සමත් වූ 2876 දෙනෙකුට පුහුණු බලපත්‍ර ලබා දෙන ලදී.

3. ලිඛිත පරීක්ෂණයෙන් සමත් වී පුහුණු බලපත්‍ර ලබා ගත් 2876 දෙනෙකුටත්, සැහැල්ලු වාහන රියදුරු බලපත්‍ර දිගුවට අයැදුම් කල 361 දෙනෙකුටත් ප්‍රායෝගික පරීක්ෂණ පවත්වා තාවකාලික රියදුරු බලපත්‍ර ලබා දෙන ලදී.

4. එයත් සමඟ ප්‍රධාන කාර්යාලයෙන් ලැබුණු වාහන 356 ක් සඳහා අංක තහඩු හිමිකරුවන්හට ලබා දෙන ලදී.

5. රථවාහනවල චැසිය වෙනස් කිරීම සඳහා අයැදුම් කළ 27 දෙනෙකුගේ වාහන පරීක්ෂා කර වාහන බර සහතික නිකුත් කරන ලදී. එයත් සමඟ නොයෙක් අවශ්‍යතාවයන් සඳහා වාහන පරීක්ෂා කර වාහන පරීක්ෂණ වාර්තා 79 ක්ද නිකුත් කරන ලදී.

6. ප්‍රධාන කාර්යාලය විසින් ක්‍රියාත්මක කරන ලද IVR ක්‍රමය මඟින් සේවා රාශියක් දිගු රැඳීමක් නොමැතිව ප්‍රතිලාභීන්ට ලබාදෙමින් පවති.

7. මෙම කාර්යාලය විසින් ඉටුකරනලද ඉහත සේවාවන් මඟින් රුපියල් 17,122,875 සේවා ගාස්තු අය කර ගනු ලැබුවේය.

2.17 දිස්ත්‍රික් ඉඩම් ලියාපදිංචි කිරීමේ කාර්යාලයේ කටයුතු පිළිබඳ විස්තර

I ලේඛණ ලියාපදිංචි කිරීම

I. ලියාපදිංචි කරන ලද ඔප්පු	
a. ඉක්මන් සේවාව	224
b. සාමාන්‍ය සේවාවන්	1733
II. ලියාපදිංචි කරන ලද රාජ්‍ය දීමනා පත්‍ර	1094
III. ලබාගත් අනු පිටපත්	1256
IV. ලබාගත් අනු පිටපත්	
a. ඉක්මන් සේවා	217
b. සාමාන්‍ය සේවාවන්	63
V. ලබා දෙන ලද සාරාංශ පිටපත්	
a. ඉක්මන් සේවාව	1959
b. සාමාන්‍ය සේවාවන්	68
VI. ලබා දෙන ලද අනුමාන වයස් සහතික	-
VII. ලබාගන්නා ලද සොයාගැනීමේ අයදුම්පත්	08
VIII. අනුමත කරන ලද කල්ගතවූ උපත්	-
IX. භාෂා පරිවර්තන අයදුම්පත් සංඛ්‍යාව	-
X. ලබා ගන්නා ලද උපත් මරණ හා විවාහ අයදුම්පත්	4097
XI. ලියා පදිංචි කරන ලද	
a. උපත්	07
b. මරණ	04
c. විවාහ	03

2 ගෙවීම් පිළිබඳ විස්තර (ඉඩම් රෙජිස්ට්‍රාර් කාර්යාලය)

ඔප්පුලියාපදිංචිකිරීම

a. ඉක්මන්සේවාව	221500
b. සාමාන්‍යසේවාවන්	190200

ඔප්පු පිටපත් / සාරාංශ පිටපත්

	a. ඉක්මන් සේවාව	608800
	b. සාමාන්‍ය සේවාවන්	51360
I.	සොයාගැනීම්	4800
II.	අනුපිටපත්වල අලවා ඇති මුද්දරවල වටිනාකම	35099205.55
III.	භාෂා පරිවර්තන ගාස්තු	-
IV.	ලබාගන්නා ලද උපත් මරණ හා විවාහඅයදුම්පත්	613440
V.	ලියාපදිංචි කරන ලද විවාහ හා විවාහ දැන්වීම්	4200

3. ප්‍රාදේශීය කාර්යාලයේ කටයුතු පිළිබඳ විස්තර

I.	ලබාගන්නා ලද උපත් , මරණ හා විවාහ අයදුම්පත්	41004
II.	ලබාදෙන ලද පිටපත්	56647
III.	ලියාපදිංචි කරන ලද	
	a. උපත්	2774
	b. මරණ	785
	c. විවාහ	1152
IV.	අනුමත කරන ලද සංශෝධන (27,27(a),52(1)	405
V.	අනුමත කරන ලද කල්ගත වූ උපත්(24)	761
VI.	අනුමත කරන ලද කල්ගත වූ මරණ(36)	37

2. ගෙවීම් පිළිබඳ විස්තර (ප්‍රාදේශීය ලේකම් කාර්යාල)

(කරච්චි , කණ්ඩාවලෙ , පච්චිලෙප්පල්ලි , පුනකරි)

I.	ලබාගන්නා ලද උපත් මරණ හා විවාහ අයදුම්පත් සඳහා වන ගාස්තු	7133080
II.	ලබාගන්නා ලද කල් ගතවූ උපත් මරණ සංශෝධන සඳහා වන ගාස්තු	74220
III.	විවාහ ලියාපදිංචි ගාස්තු	119860

2.18 සමෘද්ධි සංවර්ධන දෙපාර්තමේන්තුවේ කටයුතු

01. සහනාධාර දීමනා ගෙවීම් පිළිබඳ විස්තර (ප්‍රාදේශීයලේකම්කාර්යාල) සතරකට පහත අයුරෙන් ලබා දෙන ලදී.

ප්‍රාදේශීය ලේකම් කාර්යාල	කළාපය	සහනාධාර ලබන සමෘද්ධිපවුල්	සහනාධාර ලබන පවුල් සංඛ්‍යාව මත සහනාධාර දීමනා රුපියල්			
			මුද්දරරු. 420/=	මුද්දරරු. 1900/=	මුද්දරරු. 3200/=	මුද්දරරු. 4500/=
කරච්චි	කිලිනගර්	2215	4	782	387	1037
	වට්ටක්කච්චි	2285	10	838	362	1072
	ස්කන්දපුරම්	3610	12	1219	592	1768
	මලයාලපුරම්	3810	1	1185	695	1922
කණ්ඩාවලෙ	කණ්ඩාවලෙ	4935	2	1685	888	2360
පුනකරි	පුනකරි	1532	0	491	269	772
	ජෙයපුරම්	2260	0	720	327	1213
පච්චිලෙප්පල්ලි	පලෙයි	1861	21	639	324	877
එකතුව		**22508**	**50**	**7559**	**3844**	**11021**

02. සමෘද්ධි සමාජ ආරක්ෂණ දීමනාව ලෙස (උපත්, මරණ, විවාහ, රෝහල් දීමනා,සිප්දොර ශිෂ්‍යත්ව ත්‍යාග) ප්‍රාදේශීය ලේකම් කාර්යාල සතරකට ප්‍රතිලාභීන් 36732 ට රුපියල් මිලියන 6.6 ක් ලබාදී ඇත.

03. කොම්පෝස්ට් පොහොර නිෂ්පාදන වැඩසටහන සඳහා රුපියල් 44,425.00 වියදමින් ප්‍රාදේශීය ලේකම් කොට්ඨාශ සතරෙහි ප්‍රතිලාභීන් 95 දෙනෙකුට පුහුණුව ලබා දෙන ලදී.

04. නිවාස ලොතරැයි ඇදීම මඟින් ප්‍රාදේශීය ලේකම් කොට්ඨාශයකට මාසිකව එක් ප්‍රතිලාභියෙකුට රුපියල් ලක්ෂ දෙකක් බැගින් ප්‍රතිලාභීන් 48 දෙනෙකුටමිලියන 9.6 ක් ලබාදෙන ලදී.

05. ප්‍රතිසංස්කරණ හා නව නිවෙස් ඉදිකිරීම් වැඩසටහන මඟින් ප්‍රාදේශීය ලේකම් කොට්ඨාශ සතරකට අයත් ප්‍රතිලාභීන් 24 දෙනෙකුට රුපියල් 5,525,000.00 ලබාදීඇත.

06. සමාජ සංවර්ධන වැඩසටහන මඟින් ප්‍රාදේශීය ලේකම් කොට්ඨාශ සතරකට අයත් ශිෂ්‍යත්ව විභාගයට පෙනී සිටීමට නියමිත සිසුන් හට වැඩමුළු පැවත්වීමට රුපියල් 100000.00 වැයකරන ලදී.

07. විශේෂ අලෙවි සංවර්ධන වැඩසටහන යටතේ ප්‍රාදේශීය ලේකම් කොට්ඨාශ සතරකට අයත් ව්‍යවසායකයින් 218 දෙනෙකුට රුපියල් 96.000.00 වියදමින් පුහුණු පන්ති පවත්වා ඇත.

08. ගෙවතුවගාසංවර්ධනයවැඩසටහනමඟින්ප්‍රාදේශීයලේකම්කොට්ඨාශසතරකටඅයත්පවුල් 20074 ටරුපියල්මිලියන 3.6 ක්වටිනාබීජපැකට්හාපැළලබාදීඇත.

2.19 ඵලදායිතාප්‍රවර්ධනඒකකයේකටයුත

ඵලදායිතා ප්‍රවර්ධන, කාර්මික අධ්‍යාපනය, පර්යේෂණ හා නව නිපැයුම් රාජ්‍ය අමාත්‍යාංශය යටතේ පහත වැඩසටහන් සිදුකරන ලදී.

- තෘතයික අධ්‍යාපනය සංවර්ධනය පිලිබඳ දිස්ත්‍රික් සංවර්ධන කමිටු රැස්වීම - 01
- තෘතයික අධ්‍යාපනය සංවර්ධනය පිලිබඳ දිස්ත්‍රික් සංවර්ධන කමිටු රැස්වීම - 02
- රැකියා මහපෙන්වීම් වැඩසටහන් - 05
- රැකියා ආරම්භ කිරීම පිළිබඳ පුහුණු - 01

2.20 විදේශරැකියාදෙපාර්තමේන්තුව

විදේශ රැකියා දෙපාර්තමේන්තුව විසින් 2022 වර්ෂයේ පහත වැඩ සටහන් ක්‍රියාත්මක කරන ලදී.

1. ලිංගික සමානාත්මකභාවය
2. ඵලදායිතා ප්‍රවර්ධන - 08
3. ළමාරක්ෂණ - 02
4. වෙනත් - 14
5. ආරක්ෂිත විදේශ ගතවීම - 03
6. මත්ද්‍රව්‍ය මර්ධනය කිරීම පිළිබඳ දැනුවත් කිරීම් - 03

2.21 විදාතා අංශය

කර්මාන්ත අමාත්‍යාංශය යටතේ ක්‍රියාත්මක වන විදාතා අංශය විසින් පහත වැඩ සටහන් පවත්වන ලදී.

1. තාක්ෂණය හා සබැඳි පුහුණු පාඨමාලාව - **05**
2. කාර්මික උපදෙස් - **12**
3. තත්ව සහතික කිරීම සඳහා වන අයැදුම්පත් ලබාදීම - **06**
4. කලින් බිහිකරන ලද ව්‍යවසායකයින්ව දිගටම නිරීක්ෂණය කිරීම - **120**
5. අපනයනකරුවන් සඳහා වන ජාලයක් නිර්මාණය කරන ලදී.

03. දෙසැම්බර් 31 වන දිනෙන් අවසන් වූ වසර සඳහා වන සමස්ත මුල්‍ය කාර්ය සාධනය

3.1 මුල්‍ය කාර්ය සාධන ප්‍රකාශය

එස්ඒඒ-එෆ්

2022 දෙසැම්බර් 31 දිනෙන් අවසන් වර්ෂය සඳහා මූල්‍ය කාර්යසාධන ප්‍රකාශය

අයවැය 2022 රු.		සටහ	තත්‍ය 2022 රු.	නැවත ගලපන 2021 රු.	
-	**ආදායම් ලැබීම්**		-	-	
-	ආදායම් බදු	1	-	-	
-	දේශීය භාණ්ඩ හා සේවා මත බදු	2	-	-	එස්ඒඒ-1
-	ජාත්‍යන්තර වෙළඳාම මත බදු	3	-	-	
-	බදු නොවන ආදායම් හා වෙනත්	4	-	-	
-	**මුළු ආදායම් ලැබීම් (අ)**		-	-	
-	**ආදායම් නොවන ලැබීම්**		-	-	
-	භාණ්ඩාගාර අග්‍රිම		855,075,000	1,491,480,000	එස්ඒඒ-3
-	තැන්පතු		167,361,596	114,358,593	එස්ඒඒ-4
-	අත්තිකාරම් ගිණුම්		15,759,587	16,560,762	එස්ඒඒ-5
	වෙනත් ප්‍රධාන ලෙජර් ගිණුම් ලැබීම්		-		
-	**මුළු ආදායම් නොවන ලැබීම් (ආ)**		1,038,196,182	1,622,399,355	
-	**මුළු ආදායම් ලැබීම් සහ ආදායම් නොවන ලැබීම් ඇ = (අ)+(ආ)**		1,038,196,182	1,622,399,355	
	භාණ්ඩාගාරයට ප්‍රේෂණ (ඇ)		-	48,000,000	
	ශුද්ධ ආදායම් ලැබීම් සහ ආදායම් නොවන ලැබීම් ඉ = (ඇ)-(ඇ)		1,038,196,182	1,574,399,355	
	අඩු කළා : වියදම්				
-	**පුනරාවර්තන වියදම්**		-	-	
288,200,000	වැටුප්, වේතන සහ අනෙකුත් සේවක ප්‍රති	5	276,057,988	208,933,039	
69,590,000	අනෙකුත් භාණ්ඩ හා සේවා	6	60,631,075	52,643,799	එස්ඒඒ-2(ii)
1,210,000	සහනාධාර, ප්‍රදාන සහ මාරුකිරීම්	7	1,209,328	61,620,648	
-	පොළී ගෙවීම්	8	-	-	
-	වෙනත් පුනරාවර්තන වියදම්	9	-	-	
359,000,000	**මුළු පුනරාවර්තන වියදම් (ඒ)**		337,898,392	323,197,486	
	මූලධන වියදම්				
11,100,000	මූලධන වත්කම් පුනරුත්ථාපනය හා වැඩිදියුණු කිරීම්	10	7,068,841	9,152,013	
8,700,000	මූලධන වත්කම් අත්පත් කර ගැනීම්	11	8,219,674	17,466,739	
-	ප්‍රාග්ධන මාරුකිරීම්	12	-	-	එස්ඒඒ-2(ii)
-	මූල්‍ය වත්කම් අත්පත් කර ගැනීම	13	-	-	
1,200,000	හැකියා වර්ධනය	14	1,169,252	1,425,884	
129,000,000	වෙනත් මූලධන වියදම්	15	128,995,341	-	
150,000,000	**මුළු මූලධන වියදම් (උ)**		145,453,108	28,044,636	
	තැන්පතු ගෙවීම්		187,875,974	130,949,410	එස්ඒඒ-4
14,000,000	අත්තිකාරම් ගෙවීම්		14,659,080	19,784,690	එස්ඒඒ-5
	වෙනත් ප්‍රධාන ලෙජර් ගිණුම් ගෙවීම්		-	-	
14,000,000	**ප්‍රධාන ලෙජර් වියදම් (උඑ)**		202,535,054	150,734,101	
523,000,000	**මුළු වියදම් එ = (ඒ+උ+උඑ)**		685,886,554	501,976,223	
-	**දෙසැම්බර් 31 දිනට ශේෂය ඒ = (ඉ-එ)**		352,309,628	1,072,423,133	
	අගුම සැසඳුම් ප්‍රකාශය අනුව ශේෂය		352,309,628	1,072,423,133	එස්ඒඒ-7
	දෙසැම්බර් 31 දිනට අග්‍රිම ශේෂය		-	-	එස්ඒඒ-3

3.2 මූල්‍ය තත්වය පිළිබඳ ප්‍රකාශය

ඒසීඒ-පී

2022 දෙසැම්බර් 31 දිනට
මූල්‍ය තත්ත්වය පිළිබඳ ප්‍රකාශය

	සටහන	තත්‍ය 2022 රු.	2021 රු.
මූල්‍ය නොවන වත්කම්			
දේපළ, පිරියත හා උපකරණ	ඒසීඒ-6	1,333,863,079	1,333,022,830
මූල්‍ය වත්කම්			
අත්තිකාරම් ගිණුම්	ඒසීඒ-5/5(ඒ)	40,258,108	41,358,614
මුදල් හා මුදල් සමාන දෑ	ඒසීඒ-3	-	-
මුළු වත්කම්		**1,374,121,186**	**1,374,381,444**
ශුද්ධ වත්කම් / ස්කන්ධය			
භාණ්ඩාගාරය වෙත ශුද්ධ වත්කම්		29,744,276	10,330,404
දේපළ පිරියත හා උපකරණ සංචිතය		1,333,863,079	1,333,022,830
කුලී හා වැඩ අත්තිකාරම් සංචිතය	**ඒසීඒ-5(බී)**		
ජංගම වගකීම්			
නැන්පතු ගිණුම්	ඒසීඒ-4		
අග්‍රිම ශේෂය	ඒසීඒ-3	10,513,831	31,028,210
මුළු වගකීම්		**1,374,121,186**	**1,374,381,444**

පිටු අංක 1 සිට 63 දක්වා ඒසීඒ 1 සිට ඒසීඒ 7 දක්වා වූ ආකෘති පත්‍රවලින් ඉදිරිපත් කෙරෙන ගිණුම් නොරතුරු සහ සටහන් පිටු අංක 64 සිට 72 දක්වා ඇතුළත් ගිණුම් සටහන් විස්තර ද මෙම අවසන් ගිණුමෙහිම අන්තර්ගත කොටස් වේ. මෙම මූල්‍ය ප්‍රකාශන පිළියෙල කිරීම පොදුවේ පිළිගත් ගිණුම් මූලධර්මවලට අනුකූලව සිදුකර ඇති අතර මෙහිදී මූල්‍ය ප්‍රකාශයන්හි සටහන් මගින් හෙළදිරවී කර ඇති පරිදි වඩාත් සුදුසු ගිණුම්කරණ ප්‍රතිපත්ති භාවිත කර ඇත. ඉහත අවසන් ගිණුමෙහි සඳහන් සංඛ්‍යා, ඊට අදාළ ගිණුම් සටහන් හා අනෙකුත් ගිණුම් තොරතුරු භාණ්ඩාගාර ගිණුම් පොත් සමඟ සැසඳීම් කර ඇති බවටත් ඒවා එම සංඛ්‍යා සමඟ එකඟ වන බවටත් මෙයින් සහතික කරමු.

මූල්‍ය පාලනය සඳහා ඵලදායී අභ්‍යන්තර පාලන පද්ධතියක් වාර්තාකරණ ආයතනය තුළ පවතින බවත් මූල්‍ය පාලනය සඳහා අභ්‍යන්තර පාලන පද්ධතියේ සඵලතාවය අධීක්ෂණය කිරීමටත් ඒ අනුව එම පද්ධති ඵලදායී ලෙස ක්‍රියාත්මක කිරීමට අවශ්‍ය පරිදි වෙනස් කිරීම් සිදුකිරීමට වරින් වර සමාලෝචන සිදුකරන

නීල් බණ්ඩාර හපුහින්න	ආර් කේතීස්වරන් මහත්මිය	කේ.එස්.කජේන්ද්‍රන් මහතා
ලේකම්	දිස්ත්‍රික් ලේකම්	ප්‍රධාන ගණකාධිකාරී
රාජ්‍ය පරිපාලන, ස්වදේශ කටයුතු, පළාත් සභා හා පළාත් පාලන අමාත්‍යාංශය.	කිලිනොච්චි	කිලිනොච්චි දිස්ත්‍රික් ලේකම්
දිනය : 2023.02.20	දිනය :	දිනය :

නීල් බණ්ඩාර හපුහින්න
ලේකම්
රාජ්‍ය පරිපාලන, ස්වදේශ කටයුතු, පළාත් සභා හා පළාත් පාලන අමාත්‍යාංශය
ස්වදේශ කටයුතු අංශය

ආර්.කේදිස්වරන්
දියාපති / දිස්ත්‍රික් ලේකම්
කිලිනොච්චි දිස්ත්‍රික්කය

2

3.3 මුදල් ප්‍රවාහ ප්‍රකාශය

ඒසීඒ-සී

2022 දෙසැම්බර් 31 දිනෙන් අවසන් වර්ෂය සඳහා
මුදල් ප්‍රවාහ ප්‍රකාශය

	2022 රු.	තත්‍ය නැවත ගලපන ලද 2021 රු.
මෙහෙයුම් ක්‍රියාකාරකම්වලින් ජනිත වූ මුදල් ප්‍රවාහයන්		
මූල බදු ලැබීම්	-	-
ගාස්තු, අධිභාර, දඩමුදල් සහ බලපත්‍ර ලාභ	-	-
ආදායම් නොවන ලැබීම්	73,692,416	75,530,563
වෙනත් ආදායම් ශීර්ෂ වෙතුවෙන් එකතු කරන ලද ආදායම්	-	-
අග්‍රිම ලැබීම්	855,075,000	1,491,480,000
අත්තිකාරම් අයකර ගැනීම්	18,322,996	21,292,746
තැන්පතු ලැබීම්	167,361,596	114,358,593
මෙහෙයුම් ක්‍රියාකාරකම්වලින් ජනිත වූ මුදල් ප්‍රවාහය (අ)	**1,114,452,007**	**1,702,661,902**
අඩුකළා : මුදල් වැය කිරීම්		
පුද්ගල පඩිනඩි හා මෙහෙයුම් වියදම්	335,892,773	261,517,018
සහනාධාර සහ මාරුකිරීම්	1,209,328	61,620,648
වෙනත් වැය ශීර්ෂ වෙතුවෙන් දරන ලද වියදම්	425,328,790	1,140,398,767
භාණ්ඩාගාරයට පියවන ලද අග්‍රිම	-	48,000,000
අත්තිකාරම් ගෙවීම්	18,994,494	32,131,423
තැන්පතු ගෙවීම්	187,875,974	130,949,410
මෙහෙයුම් ක්‍රියාකාරකම් සඳහා වැය කරන ලද මුදල් ප්‍රවාහය (ආ)	**969,301,359**	**1,674,617,267**
(ඇ)	**145,150,648**	**28,044,636**
ආයෝජන ක්‍රියාකාරකම්වලින් ජනිත වූ මුදල් ප්‍රවාහයන්		
පොළී	-	-
ලාභාංශ	-	-
භිමිකම් ඉවත්වීමේ ප්‍රතිපාදන හා භෞතික වත්කම් විකිණීම	302,460	-
උපණය අයකර ගැනීම්	-	-
ආයෝජන ක්‍රියාකාරකම්වලින් ජනිත වූ මුදල් ප්‍රවාහය (ඈ)	**302,460**	**-**
අඩුකළා : මුදල් වැය කිරීම්		
ගැනීම්	145,453,108	28,044,636
ආයෝජන ක්‍රියාකාරකම් සඳහා වැය කරන ලද මුළු මුදල් ප්‍රවාහය (ඉ)	**145,453,108**	**28,044,636**
(ඉ)	**(145,150,648)**	**(28,044,636)**
ප්‍රවාහය (උ)=(ඈ) + (ඊ)	**-**	
මූල්‍ය ක්‍රියාකාරකම්වලින් ජනිත වූ මුදල් ප්‍රවාහයන්		
දේශීය ණය ගැනීම්	-	-
විදේශීය ණය ගැනීම්	-	-
ප්‍රදානයන් ලැබීම්	-	-
මූල්‍ය ක්‍රියාකාරකම්වලින් ජනිත වූ මුළු මුදල් ප්‍රවාහය (ඌ)	**-**	**-**
අඩුකළා : මුදල් වැය කිරීම්		
දේශීය ණය ආපසු ගෙවීම්	-	-
විදේශීය ණය ආපසු ගෙවීම්	-	-
මූල්‍ය ක්‍රියාකාරකම් සඳහා වැය කරන ලද මුළු මුදල් ප්‍රවාහය (එ)	**-**	**-**
මූල්‍ය ක්‍රියාකාරකම්වලින් ජනිත වූ මුදල් ප්‍රවාහය (ඒ)=(ඌ)-(එ)	**-**	**-**
මුදල්වල ශුද්ධ වෙනස්වීම් (ඔ) = (උ)+(ඒ)	**-**	**-**
ජනවාරි 01 දිනට ආරම්භක මුදල් ශේෂය	**-**	**-**
දෙසැම්බර් 31 දිනට අවසාන මුදල් ශේෂය	**-**	**-**

3

3.4 මුදල් ප්‍රකාශ සඳහා වන සටහන්

ඒසීඒ - 1

2022 දෙසැම්බර් 31 දිනෙන් අවසන් වර්ෂය සඳහා ආදායම් ප්‍රකාශය

දීමේ නිලධාරි :කිලිනොච්චි

වියදම් ශීර්ෂ අංකය :268

රු

ආදායම් සංකේතය	ආදායම් විස්තරය	සටහන	ආදායම් ඇස්තමේන්තුව (1)		ආදායම් රැස්කිරීම් (2)			(3)	ආදායමෙන් ආපසු ගෙවීම් (4)			(5)
			මූලික ඇස්තමේන්තුව	සංශෝධිත ඇස්තමේන්තුව	අදාළ අමාත්‍යාංශය/දෙපාර්තමේන්තුව විසින් රැස්කිරීම්	වෙනත් අමාත්‍යාංශ/දෙපාර්තමේන්තු විසින් රැස්කිරීම් (SA-21)	එකතුව	හිඟ ආදායම් රැස්කිරීම්	මුදලින්	වැරදි නිවැරදි කිරීම්	එකතුව	ශුද්ධ ආදායම
			1(i)	1(ii)	2(i)	2(ii)	2(iii)=2(i)+2(ii)	(3)	4(i)	4(ii)	4(iii)=4(i)+4(ii)	5=2(iii)+(3)-4(iii)
	<u>ආදායම් බද්ද</u>	1										
1004.01.01	ආදායම් බද්ද											
1004.01.02	ලාභාංශ බද්ද											
1004.01.03	ප්‍රේෂණ බද්ද											
1004.01.00	**මුළු සාමූහික බද්ද**						නිල්					
1004.02.01	**උපයන විට ගෙවීම් බද්ද**											
1004.02.99	**අනෙකුත්**											
1004.03.00	**රඳවා ගැනීමේ බදු**											
1004.03.01	පොළිය මත											
1004.03.99	ගාස්තු සහ වෙනත්											
1004.04.00	**ආර්ථික සේවා ගාස්තු**											
1004.04.01	දේශීය											
1004.04.02	විදේශීය											
1004.05.00	**ප්‍රාග්ධන ලාභ බද්ද**											
1004.02.00	**මුළු සාමූහික නොවන බද්ද (ආ)**											
	මුළු ආදායම් බද්ද (අ+ආ)											
	<u>**දේශීය භාණ්ඩ හා සේවා මත බද්ද**</u>	2										
1002.01.00	**එකතු කළ අගය මත බද්ද**											
1002.01.01	මූල්‍යමය සේවාවන්											

එඕඒ - 1

2022 දෙසැම්බර් 31 දිනෙන් අවසන් වර්ෂය සඳහා ආදායම් ප්‍රකාශය

දිමේ නිලධාරි :කිලිනොච්චි

වියදම් ශීර්ෂ අංකය :268

රු.

ආදායම් සංකේතය	ආදායම් විස්තරය	සටහන	ආදායම් ඇස්තමේන්තුව (1)		ආදායම් රැස්කිරීම් (2)			(3)	ආදායමෙන් ආපසු ගෙවීම් (4)			(5)
			මූලික ඇස්තමේන්තුව	සංශෝධිත ඇස්තමේන්තුව	අදාළ අමාත්‍යාංශය/දෙපාර්තමේන්තුව විසින් රැස්කිරීම්	වෙනත් අමාත්‍යාංශ/දෙපාර්තමේන්තු විසින් රැස්කිරීම් (SA-21)	එකතුව	හිඟ ආදායම් රැස්කිරීම්	මුදලින්	වැරදි නිවැරදි කිරීම්	එකතුව	ශුද්ධ ආදායම
			1(i)	1(ii)	2(i)	2(ii)	2(iii)=2(i)+2(ii)	(3)	4(i)	4(ii)	4(iii)=4(i)+4(ii)	5=2(iii)+(3)-4(iii)
1002.01.02	**අනෙකුත් සේවාවන්**											
1002.01.03	**නිෂ්පාදන**											
1002.01.04	**ආනයන**											
1002.02.00	**හාණ්ඩ හා සේවා බද්ද**											
1002.02.01	සේවාවන්						නිල්					
1002.02.02	නිෂ්පාදන											
1002.02.03	ආනයන											
1002.03.00	**ජාතික ආරක්ෂක බද්ද**											
1002.03.01	සේවාවන්											
1002.03.02	නිෂ්පාදන											
1002.03.03	ආනයන											
1002.04.00	**සුරාබද්ද (ආඥා පනත)**											
1002.04.01	මත්පැන්											
1002.05.00	**නිෂ්පාදන (විශේෂ විධිවිධාන) බද්ද**											
1002.05.01	සිගරට්											
1002.05.02	මත්පැන්											
1002.05.03	ඛනිජ තෙල් නිෂ්පාදන											
1002.05.04	මෝටර් රථ වාහන											
1002.05.05	ලොතරැයි											
1002.05.99	අනෙකුත්											
1002.06.00	**දුම්කොළ බද්ද**											
1002.07.00	**මුද්දර ගාස්තු**											
1002.08.00	**හර බද්ද**											
1002.09.00	**පිරිවැටුම් බද්ද**											

ඒඩීඒ - 1

2022 දෙසැම්බර් 31 දිනෙන් අවසන් වර්ෂය සඳහා ආදායම් ප්‍රකාශය

දිමේ නිලධාරි :කිලිනොච්චි

වියදම් ශීර්ෂ අංකය :268

රු

ආදායම් සංකේතය	ආදායම් විස්තරය	සටහන	ආදායම් ඇස්තමේන්තුව (1)		ආදායම් රැස්කිරීම් (2)			(3)	ආදායමෙන් ආපසු ගෙවීම් (4)			(5)
			මූලික ඇස්තමේන්තුව	සංශෝධිත ඇස්තමේන්තුව	අදාළ අමාත්‍යාංශය/දෙපාර්තමේන්තුව විසින් රැස්කිරීම්	වෙනත් අමාත්‍යාංශ/දෙපාර්තමේන්තු විසින් රැස්කිරීම් (SA-21)	එකතුව	හිඟ ආදායම් රැස්කිරීම්	මුදලින්	වැරදි නිවැරදි කිරීම්	එකතුව	ශුද්ධ ආදායම
			1(i)	1(ii)	2(i)	2(ii)	2(iii)=2(i)+2(ii)	(3)	4(i)	4(ii)	4(iii)=4(i)+4(ii)	5=2(iii)+(3)-4(iii)
1002.10.00	**සමාජ වගකීම් බද්ද**											
1002.11.00	**විදුලි සංදේශන බද්ද**											
1002.12.00	**ජාතිය ගොඩනැගීමේ බද්ද**											
1002.12.01	සේවාවන්						නිල්					
1002.12.02	**නිෂ්පාදන**											
1002.12.03	ආනයන											
1002.13.00	ටෙලිනාට්‍ය, චිත්‍රපට හා වාණිජ වැඩසටහන් බද්ද											
1002.14.00	**කුළුණු බද්ද**											
1002.15.00	**කෙටි වෙළඳ පණිවිඩ බද්ද**											
1003	**බලපත්‍ර ගාස්තු හා වෙනත්**											
1003.01.00	සුඛෝපභෝගී මෝටර් රථ වාහන බද්ද											
1003.02.00	පැවරුම් බද්ද											
1003.03.00	ඔට්ටු හා සූදු බද්ද											
1003.04.00	කොටස් ගනුදෙනු බද්ද											
1003.05.00	ඉදිකිරීමේ කර්මාන්ත ඇප සහතික වීමේ අරමුදල් බද්ද											
1003.06.00	පරිසර සංරක්ෂණ බද්ද											
1003.07.00	**අනෙකුත් බලපත්‍ර ගාස්තු**											
1003.07.01	ඖෂධ, උපකරණ, විලවුන් හා ඖෂධ වෙළෙඳසැල් ලියාපදිංචි කිරීමේ ගාස්තු											
1003.07.02	රෙජිස්ට්‍රාර් ජනරාල් දෙපාර්තමේන්තුවට අදාළ ලියාපදිංචි කිරීමේ ගාස්තු											
1003.07.03	පෞද්ගලික දැවි ප්‍රවාහනය											
1003.07.04	මෝටර් රථ විකිණීම් මත බදු											
1003.07.05	රාජ්‍ය ආරක්ෂක අමාත්‍යාංශයට අදාළ බලපත්‍ර ගාස්තු											

එෆ්සිඒ - 1

2022 දෙසැම්බර් 31 දිනෙන් අවසන් වර්ෂය සඳහා ආදායම් ප්‍රකාශය

දිමේ නිලධාරි :කිලිනොච්චි

වියදම් ශීර්ෂ අංකය :268

රු.

ආදායම් සංකේතය	ආදායම් විස්තරය	සටහන	ආදායම් ඇස්තමේන්තුව (1)		ආදායම් රැස්කිරීම් (2)			(3)	ආදායමෙන් ආපසු ගෙවීම් (4)			(5)
			මූලික ඇස්තමේන්තුව	සංශෝධිත ඇස්තමේන්තුව	අදාළ අමාත්‍යාංශය/දෙපාර්තමේන්තුව විසින් රැස්කිරීම්	වෙනත් අමාත්‍යාංශ/දෙපාර්තමේන්තු විසින් රැස්කිරීම් (SA-21)	එකතුව	හිඟ ආදායම් රැස්කිරීම්	මුදලින්	වැරදි නිවැරදි කිරීම්	එකතුව	ශුද්ධ ආදායම
			1(i)	1(ii)	2(i)	2(ii)	2(iii)=2(i)+2(ii)	(3)	4(i)	4(ii)	4(iii)=4(i)+4(ii)	5=2(iii)+(3)-4(iii)
1003.07.06	ඩිවර හා ජලජ සම්පත් දෙපාර්තමේන්තුවට අදාළ බලපත්‍ර ගාස්තු											
1003.07.07	තරු පහේ හෝටල්වල කාමර සඳහා බද්ද											
1003.07.08	සමාගම් ලියාපදිංචි කිරීමේ බද්ද											
1003.07.09	කාබන් බද්ද											
1003.07.10	වාහන හිමිකම් බද්ද											
1003.07.11	ණය ආපසු ගෙවීමේ බද්ද						නිල්					
1003.07.99	අනෙකුත්											
1003.08.00	**නොතාරිස්වරුන්ට වාර්ෂික මහාධිකරණ සහතික නිකුත් කිරීමේ ගාස්තු**											
1003.09.00	**විදේශිකයන්ට බදු දෙන ඉඩම් සඳහා වන බද්ද**											
1003.10.00	**විගමන බද්ද**											
1003.11.00	**ප්‍රේෂණ ගාස්තු දේශීය භාණ්ඩ හා සේවා මත මූල්‍ය බදු ආදායම**											
	<u>ජාත්‍යන්තර වෙළඳාම මත බදු ආදායම්</u>	3										
1001.01.00	**ආනයන බදු**											
1001.02.00	**අපනයන බදු**											
1001.03.00	**ආනයන සහ අපනයන බලපත්‍ර**											
1001.04.00	**වරාය සහ ගුවන්තොටුපළ**											
1001.05.00	**සෙස් බද්ද**											
1001.05.01	ආනයන සෙස් බදු											
1001.05.02	අපනයන සෙස් බදු											
1001.06.00	**මෝටර් රථ වාහන අනුග්‍රාහක බද්ද**											

එසිල් - 1

2022 දෙසැම්බර් 31 දිනෙන් අවසන් වර්ෂය සඳහා ආදායම් ප්‍රකාශය

දිමේ නිලධාරි :කිලිනොච්චි

වියදම් ශීර්ෂ අංකය :268

රු.

ආදායම් සංකේතය	ආදායම් විස්තරය	සටහන	ආදායම් ඇස්තමේන්තුව (1)		ආදායම් රැස්කිරීම් (2)			(3)	ආදායමෙන් ආපසු ගෙවීම් (4)			(5)
			මූලික ඇස්තමේන්තුව	සංශෝධිත ඇස්තමේන්තුව	අදාළ අමාත්‍යාංශය/දෙපාර්තමේන්තුව විසින් රැස්කිරීම්	වෙනත් අමාත්‍යාංශ/දෙපාර්තමේන්තු විසින් රැස්කිරීම් (SA-21)	එකතුව	හිඟ ආදායම් රැස්කිරීම්	මුදලින්	වැරදි නිවැරදි කිරීම්	එකතුව	ශුද්ධ ආදායම
			1(i)	1(ii)	2(i)	2(ii)	2(iii)=2(i)+2(ii)	(3)	4(i)	4(ii)	4(iii)=4(i)+4(ii)	5=2(iii)+(3)-4(iii)
1001.07.00	**ප්‍රාදේශීය යටිතල පහසුකම් සංවර්ධන බද්ද**											
1001.08.00	**විශේෂ වෙළඳ භාණ්ඩ බද්ද**											
1001.99.00	**අනෙකුත්**											
	ජාත්‍යන්තර වෙළඳාම මත මූල බදු ආදායම්						නිල්					
	<u>බදු නොවන ආදායම්</u>	4										
2001.01.00	දැමීරිය											
2001.02.00	තැපැල්											
2001.03.00	ගබඩා අත්තිකාරම් ගිණුම (ප්‍රපුරන ද්‍රව්‍ය)											
2001.04.00	බන්ධනාගාර, කාර්මික හා කෘෂිකාර්මික අත්තිකාරම් ගිණුම											
	අනෙකුත් ප්‍රභවයන්ගෙන් ලද ආදායම් (අ)											
2002.01.00	**කුලී**											
2002.01.01	රජයේ ගොඩනැගිලි කුලී											
2002.01.02	රජයේ කෘෂිවලින් ලැබෙන ආදායම											
2002.01.03	ඉඩම් හා අනෙකුත් බදු කුලී											
2002.01.04	ප්‍රාදේශීය විතු සමාගම්වලින් ලැබෙන කල්බදු කුලී											
2002.01.99	අනෙකුත් කුලී											
2002.02.00	**පොළිය**											
2002,02.01	ණයදීම											
2002.02.99	වෙනත්											
2002.03.00	**ලාභ**											

ඒසීඒ - 1

2022 දෙසැම්බර් 31 දිනෙන් අවසන් වර්ෂය සඳහා ආදායම් ප්‍රකාශය

දීමේ නිලධාරි :කිලිනොච්චි

වියදම් ශීර්ෂ අංකය :268

රු

ආදායම් සංකේතය	ආදායම් විස්තරය	සටහන	ආදායම් ඇස්තමේන්තුව (1)		ආදායම් රැස්කිරීම් (2)			(3)	ආදායමෙන් ආපසු ගෙවීම් (4)			(5)
			මූලික ඇස්තමේන්තුව	සංශෝධිත ඇස්තමේන්තුව	අදාළ අමාත්‍යාංශය/දෙපාර්තමේන්තුව විසින් රැස්කිරීම්	වෙනත් අමාත්‍යාංශ/දෙපාර්තමේන්තු විසින් රැස්කිරීම් (SA-21)	එකතුව	හිඟ ආදායම් රැස්කිරීම්	මුදලින්	වැරදි නිවැරදි කිරීම්	එකතුව	ශුද්ධ ආදායම
			1(i)	1(ii)	2(i)	2(ii)	2(iii)=2(i)+2(ii)	(3)	4(i)	4(ii)	4(iii)=4(i)+4(ii)	5=2(iii)+(3)-4(iii)
2002.04.00	ලාභාංශ											
2002.05.00	**රාජ්‍ය ව්‍යාපාරවල අතිරික්ත අරමුදල් මාරු කිරීම**											
2003.01.00	**දෙපාර්තමේන්තුමය විකිණීම්**											
2003.02.00	**පරිපාලනාත්මක ගාස්තු හා ගෙවීම්**						නිල්					
2003.02.01	**විගණන ගාස්තු**											
2003.02.02	**ගුවන් නාවික ගාස්තු**											
2003.02.03	1968 අංක 32 දරණ පු.ලි.ප.කිරීමේ පනත යටතේ ගාස්තු											
2003.02.04	මිනින්දෝරු දෙපාර්තමේන්තුවට අදාළ											
2003.02.05	රජයේ මුද්‍රණාලයේ ලැබීම්											
2003.02.06	වනසත්ව හා වෘක්ෂලතා සංරක්ෂණ ආඥා පනත යටතේ ගාස්තු											
2003.02.07	වීසා බලපත්‍ර, විදේශ ගමන් බලපත්‍ර හා ද්විත්ව පුරවැසිභාවය ලබාගැනීම											
2003.02.08	අපගමන බද්ද											
2003.02.09	තක්සේරු දෙපාර්තමේන්තුවේ ගාස්තු											
2003.02.10	සමාගම් රෙජිස්ට්‍රාර්ගේ ගාස්තු											
2003.02.11	සංස්ථා සහ ව්‍යවස්ථාපිත මණ්ඩලවලින් ලැබෙන නෛතික ගාස්තු											
2003.02.12	රාජ්‍ය කොන්ත්‍රාත් පනත යටතේ අයකරනු ලබන ගාස්තු											
2003.02.13	විභාග හා අනෙකුත් ගාස්තු											
2003.02.14	මෝටර් රථ ප්‍රවාහන පනත යටතේ අයකරනු ලබන ගාස්තු සහ අනෙකුත්											

ඒසීඒ - 1

2022 දෙසැම්බර් 31 දිනෙන් අවසන් වර්ෂය සඳහා ආදායම් ප්‍රකාශය

දීමේ නිලධාරි :කිලිනොච්චි

වියදම් ශීර්ෂ අංකය :268

රු.

ආදායම් සංකේතය	ආදායම් විස්තරය	සටහන	ආදායම් ඇස්තමේන්තුව (1)		ආදායම් රැස්කිරීම් (2)			(3)	ආදායමෙන් ආපසු ගෙවීම් (4)			(5)
			මූලික ඇස්තමේන්තුව	සංශෝධිත ඇස්තමේන්තුව	අදාළ අමාත්‍යාංශය/දෙපාර්තමේන්තුව විසින් රැස්කිරීම්	වෙනත් අමාත්‍යාංශ/දෙපාර්තමේන්තු විසින් රැස්කිරීම් (SA-21)	එකතුව	හිඟ ආදායම් රැස්කිරීම්	මුදලින්	වැරදි නිවැරදි කිරීම්	එකතුව	ශුද්ධ ආදායම
			1(i)	1(ii)	2(i)	2(ii)	2(iii)=2(i)+2(ii)	(3)	4(i)	4(ii)	4(iii)=4(i)+4(ii)	5=2(iii)+(3)-4(iii)
2003.02.15	සහනදායී මෝටර් රථ බලපත්‍ර නිකුත් කිරීම යටතේ මෝටර් රථ පැවරීමේදී අයකරනු ලබන ලියාපදිංචි කිරීමේ ගාස්තු											
2003.02.16	ගුවන්යානා කුලී ආදායම්											
2003.02.17	ඇඟලුම් සඳහා දේශීය විකුණුම් මත						නිල්					
2003.02.18	කෘෂිකර්ම දෙපාර්තමේන්තුවට අදාළ ගාස්තු											
2003.02.19	උද්භිද උද්‍යාන ආදායම්											
2003.02.20	ගිණුම් හා විගණන ප්‍රමිති සෙස් බද්ද											
2003.02.21	ඛනිජ තෙල් කර්මාන්ත අමාත්‍යාංශයට අදාළ ගාස්තු											
2003.02.99	විවිධ											
2003.03.00	**දඩමුදල් හා රාජසන්තක කිරීම්**											
2003.03.01	දඩමුදල් හා රාජසන්තක කිරීම් (රේගු)											
2003.03.02	දඩමුදල් හා රාජසන්තක කිරීම් (වෙනත්)											
2003.04.00	**රජයේ නිලධාරීන්ට ලබාදෙන යතුරුපැදි සම්බන්ධ මූලික ගෙවීම**											
2003.05.00	භාණ්ඩාගාර බැඳුම්කර අධිභාරය											
2003.06.00	එක්සත් ජාතීන්ගේ සාමසාධක මෙහෙයුම තුළින් ලද ආදායම											
2003.08.00	**ජල විදුලිය විකිණීම**											
2003.99.00	**අනෙකුත් ලැබීම්**											
2004.01.00	**සමාජ සංරක්ෂණ දායක මුදල්**											
2004.01.00	**මධ්‍යම රජය**											
2004.02.00	පළාත් සභා											
2005	වර්තන පැවරීම්											
2005.01.00	**මහ බැංකුවේ ලාභ**											

එෆ්සීඒ-2(II)

2022 දෙසැම්බර් 31 දිනෙන් අවසන් වර්ෂය සඳහා වියදම් ප්‍රකාශය

වියදම් ශීර්ෂ අංකය :268

අමාත්‍යාංශයේ/ දෙපාර්තමේන්තුවේ/ දිස්ත්‍රික් ලේකම් කාර්යාලයේ නම : කිලිනොච්චි

රු.

වැය විෂයය	සටහන	ප්‍රතිපාදනය					වියදම			ශුද්ධ බලපෑම		
		මූල්‍යකරණ සංකේත අංකය	වාර්ෂික අයවැයගත ප්‍රතිපාදන	පරිපූරක ඇස්තමේන්තුගත ප්‍රතිපාදන	මු.රෙ. 66/69 මාරු කිරීම්	මුළු ශුද්ධ ප්‍රතිපාදන	මුදල් පොනට අනුව වියදම	මු.රෙ. 208 යටතේ අනෙකුත් අමාත්‍යාංශ/ දෙපාර්තමේන්තු විසින් දැරූ වියදම් (භාණ්ඩාගාර මුදිත සටහන් අනුව)	මුළු වියදම	ඉතිරිය / (ඉක්මවීම්)	ඉතිරිය / (ඉක්මවීම්) සංශෝධිත ඇස්තමේන්තුවේ % ලෙස	වෙනස්කම්වලට හේතු
			(1)	(2)	(3) (-)/+	(4)=(1)+(2)+(3)	(5)	(6)	(7)= (5)+(6)	(8)=(4)-(7)	(9)=(8)/(4)*100	
පුනරාවර්තන වියදම්												
වැඩසටහන (1) වැඩසට./ව්‍යාපෘ./උප ව්‍යාපෘ./වැය විෂයය අංකය												
වැය විෂය අනුව වර්ගීකරණය කරන ලද වැටුප්, වේතන සහ අනෙකුත් සේවක ප්‍රතිලාභ	5											
පුද්ගල පඩිනඩි												
1001 වැටුප් හා වේතන		11	185,000,000			185,000,000	179,009,720	-	179,009,720	5,990,280	3%	5% ට අඩු
1002 අතිකාල හා නිවාඩු දින වැටුප්		11	9,200,000			9,200,000	6,032,571	-	6,032,571	3,167,429	34%	මුදල් අමාත්‍යාංශයේ 2022.04.26 දිනැති චක්‍රලේඛ අංක-BD/CBP/01/01/04-2022 මගින් පාලනය කිරීම.
1003 වෙනත් දීමනා		11	94,000,000			94,000,000	90,219,406	796,290	91,015,696	2,984,304	3%	5% ට අඩු
			288,200,000	-	-	**288,200,000**	**275,261,698**	**796,290**	**276,057,988**	**12,142,012**		
වැය විෂය අනුව වර්ගීකරණය කරන ලද අනෙකුත් භාණ්ඩ හා සේවා ගෙවීම් වියදම්	6											
1101 දේශීය		11	3,700,000			3,700,000	3,685,629		3,685,629	14,371	0%	
1102 විදේශීය												
එකතුව (අ)			**3,700,000**	-	-	**3,700,000**	**3,685,629**	-	**3,685,629**	**14,371**		
සැපයීම්												
1201 ලිපිද්‍රව්‍ය හා කාර්යාලීය අවශ්‍යතා		11	6,200,000			6,200,000	6,199,982		6,199,982	18	0%	
1202 ඉන්ධන		11	10,820,000			10,820,000	6,285,712		6,285,712	4,534,288	42%	මුදල් අමාත්‍යාංශයේ 2022.04.26 දිනැති චක්‍රලේඛ අංක-BD/CBP/01/01/04-2022 මගින් පාලනය කිරීම.
1203 ආහාර පාන හා නිල ඇඳුම්		11	225,000			225,000	209,000		209,000	16,000	7%	මුදල් අමාත්‍යාංශයේ 2022.04.26 දිනැති චක්‍රලේඛ අංක-BD/CBP/01/01/04-2022 මගින් පාලනය කිරීම.
1204 වෛද්‍ය සැපයීම්			-			-	-		-	-		

ඒසිඒ-2(ii)

2022 දෙසැම්බර් 31 දිනෙන් අවසන් වර්ෂය සඳහා වියදම් ප්‍රකාශය

වියදම ශීර්ෂ අංකය :268

අමාත්‍යාංශයේ/ දෙපාර්තමේන්තුවේ/ දිස්ත්‍රික් ලේකම් කාර්යාලයේ නම : කිලිනොච්චි

රු.

වැය විෂයය	සටහන	ප්‍රතිපාදනය					වියදම			ශුද්ධ බලපෑම		
		මූල්‍යකරණ සංකේත අංකය	වාර්ෂික අයවැයගත ප්‍රතිපාදන	පරිපූරක ඇස්තමේන්තුගත ප්‍රතිපාදන	මු.රෙ. 66/69 මාරු කිරීම්	මුළු ශුද්ධ ප්‍රතිපාදන	මුදල් පොනට අනුව වියදම	මු.රෙ. 208 යටතේ අනෙකුත් අමාත්‍යාංශ/ දෙපාර්තමේන්තු විසින් දරුණු වියදම් (භාණ්ඩාගාර මුදිත සටහන් අනුව)	මුළු වියදම	ඉතිරිය / (ඉක්මවීම්)	ඉතිරිය / (ඉක්මවීම්) සංශෝධිත ඇස්තමේන්තුවේ % ලෙස	වෙනස්කම්වලට හේතු
			(1)	(2)	(3) (-)/+	(4)=(1)+(2)+(3)	(5)	(6)	(7)= (5)+(6)	(8)=(4)-(7)	(9)=(8)/(4)*100	
1205 වෙනත්		11	150,000			150,000	146,702		146,702	3,298	2%	5% ට අඩු
එකතුව (අ)			**17,395,000**	**-**	**-**	**17,395,000**	**12,841,396**	**-**	**12,841,396**	**4,553,604**		
නඩත්තු වියදම්												
1301 වාහන		11	8,500,000			8,500,000	7,612,700		7,612,700	887,300	10%	මුදල් අමාත්‍යාංශයේ 2022.04.26 දිනැති චකුලේඛ අංක-BD/CBP/01/01/04-2022 මගින් පාලනය කිරීම.
1302 යන්ත්‍ර සහ යන්ත්‍රෝපකරණ		11	3,800,000			3,800,000	3,759,762		3,759,762	40,238	1%	5% ට අඩු
1303 ගොඩනැගිලි සහ ඉදිකිරීම්		11	10,000,000			10,000,000	9,866,786		9,866,786	133,214	1%	
එකතුව (ඇ)			**22,300,000**	**-**	**-**	**22,300,000**	**21,239,247**	**-**	**21,239,247**	**1,060,753**		
සේවා												
1401 ප්‍රවාහන		11	45,000			45,000	14,750		14,750	30,250	67%	මුදල් අමාත්‍යාංශයේ 2022.04.26 දිනැති චකුලේඛ අංක-BD/CBP/01/01/04-2022 මගින් පාලනය කිරීම.
1402 කැපැල් හා සන්නිවේදන		11	4,450,000			4,450,000	4,046,521		4,046,521	403,479	9%	මුදල් අමාත්‍යාංශයේ 2022.04.26 දිනැති චකුලේඛ අංක-BD/CBP/01/01/04-2022 මගින් පාලනය කිරීම.
1403 විදුලිය හා ජලය		11	9,500,000			9,500,000	7,650,658		7,650,658	1,849,342	19%	මුදල් අමාත්‍යාංශයේ 2022.04.26 දිනැති චකුලේඛ අංක-BD/CBP/01/01/04-2022 මගින් පාලනය කිරීම.
1404 බදු කුලී සහ පළාත් පාලන ආයතන බදු			-			-	-		-	-		
1406 කල්බදු වාහන සඳහා පොලී ගෙවීම්			-			-	-		-	-		
1408 මෙහෙයුම් කල්බදු ක්‍රමයට ප්‍රසම්පාදන වාහන සඳහා වාරික ගෙවීම්			-			-	-		-	-		
1409 වෙනත්		11	12,200,000			12,200,000	11,152,873		11,152,873	1,047,127	9%	මුදල් අමාත්‍යාංශයේ 2022.04.26 දිනැති චකුලේඛ අංක-BD/CBP/01/01/04-2022 මගින් පාලනය කිරීම.
එකතුව (ඇ)			**26,195,000**	**-**	**-**	**26,195,000**	**22,864,803**	**-**	**22,864,803**	**3,330,197**		
අනෙකුත් භාණ්ඩ හා සේවා සඳහා මුළු වියදම (අ+ආ+ඇ+ඈ)			**69,590,000**	**-**	**-**	**69,590,000**	**60,631,075**	**-**	**60,631,075**	**8,958,925**		

ඒසීඒ-2(ii)

2022 දෙසැම්බර් 31 දිනෙන් අවසන් වර්ෂය සඳහා වියදම් ප්‍රකාශය

වියදම් ශීර්ෂ අංකය :268 අමාත්‍යාංශයේ/ දෙපාර්තමේන්තුවේ/ දිස්ත්‍රික් ලේකම් කාර්යාලයේ නම : කිලිනොච්චි

රු.

වැය විෂයය	සටහන	ප්‍රතිපාදනය					වියදම			ශුද්ධ බලපෑම		
		මූල්‍යකරණ සංකේත අංකය	වාර්ෂික අයවැයගත ප්‍රතිපාදන (1)	පරිපූරක ඇස්තමේන්තුගත ප්‍රතිපාදන (2)	මු.රෙ. 66/69 මාරු කිරීම් (3) (-)/+	මුළු ශුද්ධ ප්‍රතිපාදන (4)=(1)+(2)+(3)	මුදල් පොතට අනුව වියදම (5)	මු.රෙ. 208 යටතේ අනෙකුත් අමාත්‍යාංශ/ දෙපාර්තමේන්තු විසින් දැරූ වියදම් (භාණ්ඩාගාර මුදින සටහන් අනුව) (6)	මුළු වියදම (7)= (5)+(6)	ඉතිරිය / (ඉක්මවීම්) (8)=(4)-(7)	ඉතිරිය / (ඉක්මවීම්) සංශෝධිත ඇස්තමේන්තුවේ % ලෙස (9)=(8)/(4)*100	වෙනස්කම්වලට හේතු
වැය විෂය අනුව වර්ගීකරණය කරන ලද මාරුකිරීම්, ප්‍රදානයන් සහ සහනාධාර	7					-			-	-		
මාරුකිරීම්												
1501 සුභසාධන වැඩසටහන්		11	-	880,000		880,000	880,000		880,000	-	0%	
1502 විශ්‍රාමික ප්‍රතිලාභ			-			-	-		-	-		
1503 රාජ්‍ය ආයතන			-			-	-		-	-		
1504 සංවර්ධන සහනාධාර			-			-	-		-	-		
1505 සම්මාදම් සහ දායක මුදල්			-			-	-		-	-		
1506 රජයේ සේවකයන් සඳහා දේපළ ණය පොලී		11	330,000			330,000	329,328		329,328	672	0%	
1507 පළාත් සභා සඳහා ප්‍රදානයන්			-			-	-		-	-		
1508 වෙනත්			-			-	-		-	-		
1509 රාජ්‍ය ආයතන (වෙනත් මෙහෙයුම් වියදම්)			-			-	-		-	-		
එකතුව			330,000	880,000	-	1,210,000	1,209,328	-	1,209,328	672		
වැය විෂය අනුව වර්ගීකරණය කරන ලද පොළී ගෙවීම්	8											
1601 දේශීය ණය සඳහා පොළී ගෙවීම						-			-	-		
1602 විදේශීය ණය සඳහා පොළී ගෙවීම						-			-	-		
1603 භාණ්ඩාගාර බිල්පත් හා භාණ්ඩාගාර බැඳුම්කර මත වට්ටම්						-			-	-		
එකතුව			-	-	-	-	-	-	-	-		
වැය විෂය අනුව වර්ගීකරණය කරන ලද අනෙකුත් පුනරාවර්තන වියදම්	9											
1701 පාඩු සහ කපාහැරීම්						-			-	-		
1702 අනපේක්ෂිත සේවා						-			-	-		

එෆ්සී-2(ii)

2022 දෙසැම්බර් 31 දිනෙන් අවසන් වර්ෂය සඳහා වියදම් ප්‍රකාශය

වියදම ශීර්ෂ අංකය :268 අමාත්‍යාංශයේ/ දෙපාර්තමේන්තුවේ/ දිස්ත්‍රික් ලේකම් කාර්යාලයේ නම : කිලිනොච්චි

රු.

වැය විෂයය	සටහන	ප්‍රතිපාදනය					වියදම			ශුද්ධ බලපෑම		
		මූල්‍යකරණ සංකේත අංකය	වාර්ෂික අයවැයගත ප්‍රතිපාදන (1)	පරිපූරක ඇස්තමේන්තුගත ප්‍රතිපාදන (2)	මු.රෙ. 66/69 මාරු කිරීම් (3) (-)/+	මුළු ශුද්ධ ප්‍රතිපාදන (4)=(1)+(2)+(3)	මුදල් පොතට අනුව වියදම (5)	මු.රෙ. 208 යටතේ අනෙකුත් අමාත්‍යාංශ/ දෙපාර්තමේන්තු විසින් දරා වියදම් (භාණ්ඩාගාර මුද්‍රිත සටහන් අනුව) (6)	මුළු වියදම (7)= (5)+(6)	ඉතිරිය / (ඉක්මවීම්) (8)=(4)-(7)	ඉතිරිය / (ඉක්මවීම්) සංශෝධන ඇස්තමේන්තුවේ % ලෙස (9)=(8)/(4)*100	වෙනස්කම්වලට හේතු
1703 රාජ්‍ය භාෂා ප්‍රතිපත්තිය ක්‍රියාත්මක කිරීම						-			-	-		
එකතුව			-	-	-	-	-	-	-	-		
වැඩසටහන (1)												
මුළු පුනරාවර්තන වියදම්වල එකතුව (සටහන 5-9)			358,120,000	880,000	-	359,000,000	337,102,102	796,290	337,898,392	21,101,608	0	
මූලධන වියදම්												
වැඩසටහන (1)												
වැය විෂය අනුව රාජ්‍ය ආයෝජන වියදම් වර්ගීකරණය												
මූලධන වත්කම් පුනරුත්ථාපනය හා වැඩිදියුණු කිරීම	10											
2001 ගොඩනැගිලි සහ ඉදිකිරීම්		11	6,000,000			6,000,000	5,297,307		5,297,307	702,693	12%	මුදල් අමාත්‍යාංශයේ 2022.04.26 දිනැති චක්‍රලේඛ අංක-BD/CBP/01/01/04-2022 මගින් පාලනය කිරීම.
2002 යන්ත්‍ර හා යන්ත්‍රෝපකරණ		11	1,000,000			1,000,000	255,840		255,840	744,160	74%	මුදල් අමාත්‍යාංශයේ 2022.04.26 දිනැති චක්‍රලේඛ අංක-BD/CBP/01/01/04-2022 මගින් පාලනය කිරීම.
2003 වාහන		11	4,100,000			4,100,000	1,515,694		1,515,694	2,584,306	63%	මුදල් අමාත්‍යාංශයේ 2022.04.26 දිනැති චක්‍රලේඛ අංක-BD/CBP/01/01/04-2022 මගින් පාලනය කිරීම.
එකතුව (අ)			**11,100,000**	-	-	**11,100,000**	**7,068,841**	-	**7,068,841**	**4,031,159**		
මූලධන වත්කම් අත්පත් කර ගැනීම	11											
2101 වාහන			-			-	-		-	-		
2102 ගෘහභාණ්ඩ හා කාර්යාලීය උපකරණ		11	4,000,000			4,000,000	3,963,536		3,963,536	36,464	1%	5% ට අඩු
2103 යන්ත්‍ර හා යන්ත්‍රෝපකරණ		11	4,000,000			4,000,000	3,956,138		3,956,138	43,862	1%	5% ට අඩු
2104 ගොඩනැගිලි සහ ඉදිකිරීම්		11	-			-	-		-	-		
2105 ඉඩම් සහ ඉඩම් වැඩිදියුණු කිරීම්			-			-	-		-	-		

එෆ්සීඒ-2(ii)

2022 දෙසැම්බර් 31 දිනෙන් අවසන් වර්ෂය සඳහා වියදම් ප්‍රකාශය

වියදම් ශීර්ෂ අංකය :268

අමාත්‍යාංශයේ/ දෙපාර්තමේන්තුවේ/ දිස්ත්‍රික් ලේකම් කාර්යාලයේ නම : කිලිනොච්චි

රු.

වැය විෂයය	සටහන	ප්‍රතිපාදනය					වියදම			ශුද්ධ බලපෑම		
		මූල්‍යකරණ සංකේත අංකය	වාර්ෂික අයවැයගත ප්‍රතිපාදන	පරිපූරක ඇස්තමේන්තුගත ප්‍රතිපාදන	මු.රෙ. 66/69 මාරු කිරීම්	මූළු ශුද්ධ ප්‍රතිපාදන	මුදල් පොතට අනුව වියදම	මු.රෙ. 208 යටතේ අනෙකුත් අමාත්‍යාංශ/ දෙපාර්තමේන්තු විසින් දැරූ වියදම් (භාණ්ඩාගාර මුද්‍රිත සටහන් අනුව)	මූළු වියදම	ඉතිරිය / (ඉක්මවීම්)	ඉතිරිය / (ඉක්මවීම්) සංශෝධිත ඇස්තමේන්තුවේ % ලෙස	වෙනස්කම්වලට හේතු
			(1)	(2)	(3) (-)/+	(4)=(1)+(2)+(3)	(5)	(6)	(7)= (5)+(6)	(8)=(4)-(7)	(9)=(8)/(4)*100	
2106 මෘදුකාංග සංවර්ධනය		11	700,000			700,000	300,000		300,000	400,000	57%	මුදල් අමාත්‍යාංශයේ 2022.04.26 දිනැති චක්‍රලේඛ අංක-BD/CBP/01/01/04-2022 මගින් පාලනය කිරීම.
2108 කල්බදු වාහන සඳහා ණය මුදල ආපසු ගෙවීම්			-			-	-		-	-		
එකතුව (අ)			**8,700,000**	**-**	**-**	**8,700,000**	**8,219,674**	**-**	**8,219,674**	**480,326**		
ප්‍රාග්ධන මාරුකිරීම්	12											
2201 රාජ්‍ය ආයතන						-			-	-		
2202 සංවර්ධන සහායන්						-			-	-		
2203 පළාත් සභා සඳහා ප්‍රදානයන්						-			-	-		
2204 විදේශයන්ට මාරු කිරීම්						-			-	-		
2205 රාජ්‍ය නොවන ආයතන සඳහා ප්‍රාග්ධන ප්‍රදානයන්						-			-	-		
එකතුව (ඇ)			**-**	**-**	**-**	**-**	**-**	**-**	**-**	**-**		
මූල්‍ය වත්කම් අත්පත් කර ගැනීම	13											
2301 හිමිකම් දායක මුදල්						-			-	-		
2302 ණයදීම්						-			-	-		
එකතුව (ඈ)			**-**	**-**	**-**	**-**	**-**	**-**	**-**	**-**		
හැකියා වර්ධනය	14											
2401 කාර්ය මණ්ඩල පුහුණු		11	1,200,000			1,200,000	1,169,252		1,169,252	30,748	3%	5% ට අඩු
එකතුව (ඉ)			**1,200,000**	**-**	**-**	**1,200,000**	**1,169,252**	**-**	**1,169,252**	**30,748**		
වෙනත් මූලධන ව්‍යයම්	15											
2501 ප්‍රතිව්‍යුහගතකිරීම්						-			-	-		
2502 ආයෝජන						-			-	-		
2503 අනපේක්ෂිත සේවා						-			-	-		
2504 පළාත් සභා සඳහා දායකත්වය						-			-	-		
2505 ප්‍රසම්පාදන පෙර සූදානම් වීම්						-			-	-		
2506 යටිතල පහසුකම් සංවර්ධනය						-			-	-		
2507 පර්යේෂණ සහ සංවර්ධන						-			-	-		
2509 වෙනත්			129,000,000			129,000,000	128,995,341		128,995,341	4,659	0%	
එකතුව (ඒ)			**129,000,000**	**-**	**-**	**129,000,000**	**128,995,341**	**-**	**128,995,341**	**4,659**		

එෆ්සීඒ-2(ii)

2022 දෙසැම්බර් 31 දිනෙන් අවසන් වර්ෂය සඳහා වියදම් ප්‍රකාශය

වියදම් ශීර්ෂ අංකය :268

අමාත්‍යාංශයේ/ දෙපාර්තමේන්තුවේ/ දිස්ත්‍රික් ලේකම් කාර්යාලයේ නම : කිලිනොච්චි

රු.

වැය විෂයය	සටහන	ප්‍රතිපාදනය					වියදම			ශුද්ධ බලපෑම		
		මූල්‍යකරණ සංකේත අංකය	වාර්ෂික අයවැයගත ප්‍රතිපාදන (1)	පරිපූරක ඇස්තමේන්තුගත ප්‍රතිපාදන (2)	මු.රෙ. 66/69 මාරු කිරීම් (3) (-)/+	මුළු ශුද්ධ ප්‍රතිපාදන (4)=(1)+(2)+(3)	මුදල් පොතට අනුව වියදම (5)	මු.රෙ. 208 යටතේ අනෙකුත් අමාත්‍යාංශ/ දෙපාර්තමේන්තු විසින් දැරූ වියදම් (භාණ්ඩාගාර මුද්‍රිත සටහන් අනුව) (6)	මුළු වියදම (7)= (5)+(6)	ඉතිරිය / (ඉක්මවීම්) (8)=(4)-(7)	ඉතිරිය / (ඉක්මවීම්) සංශෝධිත ඇස්තමේන්තුවේ % ලෙස (9)=(8)/(4)*100	වෙනස්කම්වලට හේතු
වාඩසටහන (1)												
රාජ්‍ය ආයෝජනයන්හි මුළු වියදම (අ+ආ+ඇ+ඈ+ඉ+ඊ)			150,000,000	-	-	150,000,000	145,453,108	-	145,453,108	4,546,892		
මුළු වියදම්වල එකතුව (සටහන 5-15)			508,120,000	880,000	-	509,000,000	482,555,210	796,290	483,351,500	25,648,500	-	

ප්‍රධාන මූල්‍ය නිලධාරී/ ප්‍රධාන ගණකාධිකාරී/
අධ්‍යක්ෂ (මුදල්)/කොමිසාරිස් (මුදල්)
දිනය : 27/02/2023

කේ.එස්. ගජේන්ද්‍රන්
ප්‍රධාන ගණකාධිකාරී
දිස්ත්‍රික් ලේකම් කාර්යාලය
කිලිනොච්චිය

ඒඕඒ-3

2022 වර්ෂය සඳහා අග්‍රිම ගිණුම් පිළිබඳ ප්‍රකාශය

අමාත්‍යාංශයේ/දෙපාර්තමේන්තුවේ/දිස්ත්‍රික් ලේකම් කාර්යාලයේ නම :කිලිනොච්චි
වියදම් ශීර්ෂ අංකය :268

රු.

අග්‍රිම ගිණුම් අංකය	2022 ජනවාරි 01 දිනට අග්‍රිම ශේෂය 1			අග්‍රිම ලැබීම් 2			අග්‍රිම පියවීම 3			2022 දෙසැම්බර් 31 දිනට අග්‍රිම ශේෂය 4			2022 දෙසැම්බර් 31 දිනට ආයතන පොත් අනුව	2022 දෙසැම්බර් 31 දිනට භාණ්ඩාගාර පොත් අනුව ශේෂය
	නොපියවූ උප අග්‍රිම	නොපියවූ අග්‍රිම (නොපියවූ උප අග්‍රිම හැර)	එකතුව	භාණ්ඩාගාරයෙන්	වෙනත් මූලාශ්‍රවලින්	එකතුව	වියදම් මගින්	මුදල් මගින්	එකතුව	නොපියවූ උප අග්‍රිම ශේෂය	නොපියවූ අග්‍රිම ශේෂය	එකතුව	*5	6
	1(i)	1(ii)	1(iii)	2(i)	2(ii)	2(iii)=2(i)+2(ii)	3(i)	3(ii)	3(iii)=3(i)+3(ii)	4(i)	4(ii)	4(iii)=4(i)+4(ii)	5=1(iii)+2(iii)-3(iii)	
7002/0000/00/286/0022/000	-	-	-	855,075,000	215,941,360	1,071,016,360	1,071,016,360		1,071,016,360					

1. ඉහත 4 හා 6 ශේෂ අතර වෙනසට හේතු පෙන්වන්න
   (1) ප්‍රේෂණය කරන ලද නමුත් භාණ්ඩාගාර පොත්වල නොපෙනෙන 2022.12.31 දිනට මුදල් ශේෂය .....
   (2) වෙනත් හේතු - .....

මෙම ශේෂ වාර්තාව අත්සන් කරන දින වන විට පියවා ඇත්නම් ඒ බව ද, නොඑසේ නම් නොපියවීමට හේතු සඳහන් කරන්න.
ඉහත සඳහන් තොරතුරු නිවැරදි බවට සහතික කරමි.

.....
ප්‍රධාන මූල්‍ය නිලධාරි/ ප්‍රධාන ගණකාධිකාරි/
අධ්‍යක්ෂ (මුදල්) /කොමිසාරිස් (මුදල්)
දිනය : 12.02.2023

කේ.එස්. ගජේන්ද්‍රන්
ප්‍රධාන ගණකාධිකාරී
දිස්ත්‍රික් ලේකම් කාර්යාලය
කිලිනොච්චිය

* මෙම ශේෂය මූල්‍ය කාර්යසාධන ප්‍රකාශයෙහි පෙන්විය යුතු ය.

ඒසිඒ -4

2022 දෙසැම්බර් 31 දිනට තැන්පත් ගිණුම් පිළිබඳ ප්‍රකාශය

වියදම් ශීර්ෂ අංකය :268

අමාත්‍යාංශයේ/දෙපාර්තමේන්තුවේ/දිස්ත්‍රික් ලේකම් කාර්යාලයේ නම :කිලිනොච්චි

රු.

තැන්පතු ගිණුමේ නම	තැන්පතු අංකය	2022 ජනවාරි 01 දිනට ශේෂය	වර්ෂය තුළ බැර කිරීම්	වර්ෂය තුළ හර කිරීම්	2022 දෙසැම්බර් 31 දිනට ශේෂය	2022 දෙසැම්බර් 31 දිනට භාණ්ඩාගාර පොත් අනුව ශේෂය
ඇප තැන්පත්	6000-0-0-1-0-86	-	25,000	-	25,000	25,000
ටෙන්ඩර් තැන්පත්	6000-0-0-2-.....					
සංස්ථා හා අරමුදල්	6000-0-0-4-.....					
රජයට පවරා ගන්නා ලද ආයතන	6000-0-0-5-.....					
අරමුදල් (මණ්ඩල)	6000-0-0-6-.....					
අතිරික්ත මුදල්	6000-0-0-7-.....					
ක්ෂය සංචිත අරමුදල්	6000-0-0-8-.....					
තාවකාලික ණයට ගැනීම්	6000-0-0-9-.....					
ප්‍රදාන (විදේශීය)	6000-0-0-10-.....					
ප්‍රතිපාදන තැන්පත්	6000-0-0-11-.....					
හදිසි අවස්ථා අරමුදල්	6000-0-0-12-.....					
තෙවන පාර්ශ්වයන් වෙත නැවත ගෙවීම් කිරීම වෙනුවෙන් තාවකාලිකව රඳවාගන්නා තැන්පතු	6000-0-0-13-0-76	1,102,938	23,902,995	23,697,845	1,308,088	1,308,088

ඒසීඒ -4

2022 දෙසැම්බර් 31 දිනට තැන්පත් ගිණුම් පිළිබඳ ප්‍රකාශය

වියදම් ශීර්ෂ අංකය :268

අමාත්‍යාංශයේ/දෙපාර්තමේන්තුවේ/දිස්ත්‍රික් ලේකම් කාර්යාලයේ නම :කිලිනොච්චි

රු.

තැන්පතු ගිණුමේ නම	තැන්පතු අංකය	2022 ජනවාරි 01 දිනට ශේෂය	වර්ෂය තුළ බැර කිරීම්	වර්ෂය තුළ හර කිරීම්	2022 දෙසැම්බර් 31 දිනට ශේෂය	2022 දෙසැම්බර් 31 දිනට භාණ්ඩාගාර පොත් අනුව ශේෂය
පළාත් සභා වෙත ආදායම් ප්‍රේෂණය කිරීම	6000-0-0-14-0-12		467,068	467,068	-	
	6000-0-0-14-0-4	-				
කොන්ත්‍රාත් සඳහා වූ රැඳවුම් මුදල්	6000-0-0-16-0-64	19,056,748	5,173,762	17,646,558	6,583,952	6,583,952
වන්දි ගෙවීම්	6000-0-0-17-0-19					
ව්‍යවස්ථාපිත ගෙවීම් වෙනුවෙන් වූ තාවකාලික රඳවා ගැනීම්	6000-0-0-18-0-76	56,901	1,201,642	1,256,118	2,425	2,425
ප්‍රදාන (දේශීය) - ආයතනික සමාජ වගකීම	6000-0-0-19-0-17					
වියදම් ප්‍රතිපූර්ණය සඳහා අරමුදල් ලැබීම්	6000-0-0-20-0-10	10,811,624	136,591,128	144,808,384	2,594,367	2,594,367
		31,028,210	**167,361,596**	**187,875,974**	**10,513,832**	**10,513,832**

ප්‍රධාන මූල්‍ය නිලධාරි/ ප්‍රධාන ගණකාධිකාරි/
අධ්‍යක්ෂ (මුදල්) /කොමසාරිස් (මුදල්)
දිනය : 15.02.2023

කේ.එස්. ගපේන්ද්‍රන්
ප්‍රධාන ගණකාධිකාරි
දිස්ත්‍රික් ලේකම් කාර්යාලය
කිලිනොච්චිය

ඒසීඒ- 5

2022 දෙසැම්බර් 31 දිනට අත්තිකාරම් ගිණුම

වියදම් ශීර්ෂ අංකය :268 අමාත්‍යාංශයේ/දෙපාර්තමේන්තුවේ/දිස්ත්‍රික් ලේකම් කාර්යාලයේ නම :කිලිනොච්චි

රු.

අත්තිකාරම් ගිණුමේ නම	අත්තිකාරම් ගිණුම් අංකය	අත්තිකාරම් ගිණුම් සංඛ්‍යාව	2021 ජනවාරි 01 දිනට ශේෂය (1)	වියදමෙහි උපරිම සීමා රු. 14,000,000		ලැබීම්වල අවම සීමා රු. 11,000,000		හර ශේෂයන්ගේ උපරිම සීමා රු. 50,000,000	බැරකම් පිළිබඳ උපරිම සීමා රු.	2022 දෙසැම්බර් 31 දිනට භාණ්ඩාගාර පොත් අනුව ශේෂය
				වර්ෂය තුළ හර කිරීම් (2)		වර්ෂය තුළ බැර කිරීම් (3)		ශේෂය 4=(1)+(2)-(3)		
				මුදලින්	හරස් සටහන් මගින්	මුදලින්	හරස් සටහන් මගින්			
(1) රජයේ නිලධාරීන්ගේ අත්තිකාරම්	268011		41,358,614	13,878,205		13,456,856		41,779,963		41,779,963
	268012				780,875		2,302,731	(1,521,856)		(1,521,856)
										40,258,107.29
(2) අනෙකුත් අත්තිකාරම්										
(3) විවිධ අත්තිකාරම්										

.....

ප්‍රධාන මූල්‍ය නිලධාරී/ ප්‍රධාන ගණකාධිකාරී/
අධ්‍යක්ෂ (මුදල්) /කොමසාරිස් (මුදල්)
දිනය : 18 02 2023

කේ.එස්. ගපේන්ද්‍රන්
ප්‍රධාන ගණකාධිකාරී
දිස්ත්‍රික් ලේකම් කාර්යාලය
කිලිනොච්චිය

ඡෙජ්- 5(ඒ)

2022 දෙසැම්බර් 31 දිනට කුලී හා වැඩ අත්තිකාරම් ගිණුම

වියදම් ශීර්ෂ අංකය :268

අමාත්‍යාංශයේ/දෙපාර්තමේන්තුවේ/දිස්ත්‍රික් ලේකම් කාර්යාලයේ නම :කිලිනොච්චි

අත්තිකාරම් අංකය	ව්‍යාපෘති විස්තරය	ගෙවූ දිනය	වවුචර් අංකය	ගෙවූ මුදල (රු.)	2022.01.01 දිනට ශේෂය (රු.)	2022 වර්ෂය තුළ අයකිරීම්		2022.12.31 දිනට ශේෂය (රු.)
						පෙර වර්ෂයට අදාළව	ප්‍රවර්තන වර්ෂයට අදාළව	
(1) කුලී අත්තිකාරම්								
උදා. 9188-250-0-1-0-1			නිල්					
.....								
.....								
එකතුව (අ)								
(2) වැඩ අත්තිකාරම්								
උදා. 9188-250-0-2-0-1								
.....								
.....								
එකතුව (ආ)								
මුළු එකතුව (අ)+(ආ)								

.....

ප්‍රධාන මූල්‍ය නිලධාරි/ ප්‍රධාන ගණකාධිකාරි/
අධ්‍යක්ෂ (මුදල්) /කොමසාරිස් (මුදල්)

දිනය : 19/02.2023.

කේ.එස්. ගජේන්ද්‍රන්
ප්‍රධාන ගණකාධිකාරි
දිස්ත්‍රික් ලේකම් කාර්යාලය
කිලිනොච්චිය

ඒඑඇඒ- 5(බී)

2022 දෙසැම්බර් 31 දිනට කුලී හා වැඩ අත්තිකාරම් සංචිත ගිණුම

වියදම් ශීර්ෂ අංකය :268

අමාත්‍යාංශයේ/දෙපාර්තමේන්තුවේ/දිස්ත්‍රික් ලේකම් කාර්යාලයේ නම :කිලිනොච්චි

අත්තිකාරම් අංකය	ව්‍යාපෘති විස්තරය	2022.01.01 දිනට ශේෂය (රු.)	2022 වර්ෂය තුළ		2022.12.31 දිනට ශේෂය (රු.)
			අයකිරීම් (හර)	ගෙවීම් (බැර)	
		(1)	(2)	(3)	4=1+3-(2)
(1) කුලී අත්තිකාරම්	නිල්				
උදා. 9189-250-0-1-0-1					
.....					
.....					
එකතුව (අ)					
(2) වැඩ අත්තිකාරම්					
උදා. 9189-250-0-2-0-1					
.....					
.....					
එකතුව (ආ)					
මුළු එකතුව (අ)+(ආ)					

.....

ප්‍රධාන මූල්‍ය නිලධාරි/ ප්‍රධාන ගණකාධිකාරි/
අධ්‍යක්ෂ (මුදල්) /කොමසාරිස් (මුදල්)

දිනය : 14.02.2023

කේ.එස්. ගජේන්ද්‍රන්
ප්‍රධාන ගණකාධිකාරි
දිස්ත්‍රික් ලේකම් කාර්යාලය
කිලිනොච්චිය

Cumulative Non Financial Asset Accounts Report- Central Govt-2022

FINAL New CIGAS 2022 FINAL

Land-9153: 332,575,000.00 Table: SA 82
Building- 9151: 786,561,644.85 Year: 2022
Machinary-9152: 214,221,433.86 Rpt Date 2/14/2023 11:08:23 AM
WIP-9160: 0.00 Head 268
Intangible-9154: 505,000.00
Lease-9180: 0.00

Ledger	category	Item	Code	Opn_Bal	Opn_Bal_Add	TransferIn	Purchase	Disposal	Balance
9151	1.1-Dwellings		61111	199,056,820.29	0.00	0.00	11,254,636.01	0.00	210,311,456.30
		Garages	****6111102	11,542,019.14	0.00	0.00	0.00	0.00	11,542,019.14
		Quarters	****6111107	187,514,801.15	0.00	0.00	11,254,636.01	0.00	198,769,437.16
9151	1.2-Non Residential Building		61112	568,893,004.67	0.00	0.00	7,357,183.88	0.00	576,250,188.55
		Office Building	****6111201	561,054,709.30	0.00	0.00	7,357,183.88	0.00	568,411,893.18
		Warehouse	****6111205	7,838,295.37	0.00	0.00	0.00	0.00	7,838,295.37
9152	2.1-Transport Equipment		61121	83,695,000.00	0.00	0.00	0.00	250,000.00	83,445,000.00
		Passenger vehicle	****6112101	81,220,000.00	0.00	0.00	0.00	250,000.00	80,970,000.00
		Motor cycle	****6112109	2,475,000.00	0.00	0.00	0.00	0.00	2,475,000.00
9152	2.2-Other Machinary & Equipment		61122	127,796,010.16	1,159,125.00	0.00	5,668,229.20	3,846,930.50	130,776,433.86
		Office Equipment	****6112201	15,679,155.00	40,325.00	0.00	506,398.00	1,458,774.00	14,767,104.00
		Computer Equipment	****6112202	30,587,396.00	1,118,800.00	0.00	3,227,400.00	1,361,608.00	33,571,988.00
		Electrical	****6112203	33,927,983.00	0.00	0.00	120,240.00	513,752.50	33,534,470.50

61

	Equipment							
	Communication Equipment	****6112204	1,424,326.00	0.00	0.00	0.00	68,726.00	1,355,600.00
	Furniture	****6112205	43,389,196.16	0.00	0.00	1,814,191.20	435,420.00	44,767,967.36
	Musical Instruments	****6112206	449,934.00	0.00	0.00	0.00	0.00	449,934.00
	Medical Equipment	****6112207	6,750.00	0.00	0.00	0.00	0.00	6,750.00
	Sports equipment	****6112208	12,300.00	0.00	0.00	0.00	0.00	12,300.00
	Books Periodical & Journals	****6112210	93,100.00	0.00	0.00	0.00	0.00	93,100.00
	Industrial & Manufacturing Equipment	****6112212	141,370.00	0.00	0.00	0.00	8,650.00	132,720.00
	Construction Eqipment	****6112213	2,084,500.00	0.00	0.00	0.00	0.00	2,084,500.00
9154	5.3 Other Non Finacial-Intangible	61133	205,000.00	0.00	0.00	300,000.00	0.00	505,000.00
	Computer Software	****6113301	205,000.00	0.00	0.00	300,000.00	0.00	505,000.00
9153	4.1-Land	61410	332,575,000.00	0.00	0.00	0.00	0.00	332,575,000.00
	Land	****614100	332,575,000.00	0.00	0.00	0.00	0.00	332,575,000.00

REMARKS

This is a computer-generated document. No signature is required.

-

Report Generated by the new CIGAS Web Application--Developed by S.Tharshan - Director, Dept of State Accounts

ඒසීඒ-7

අග්‍රිම සැසඳුම් ප්‍රකාශය

වෙනත් ආයතන විසින්, **වාර්තාකරණ ආයතනය** වෙනුවෙන් එකතු කරන ලද ආදායම	-	
අනෙකුත් ශීර්ෂ වෙනුවෙන් **වාර්තාකරණ ආයතනය** විසින් දරන ලද වියදම්	425,328,790	
අනෙකුත් ශීර්ෂ වෙනුවෙන් වාර්තාකරණ ආයතනය විසින් අත්තිකාරම් "බී" ගිණුම වෙනුවෙන් කරන ලද හර කිරීම්	4,335,414	
අනෙකුත් ශීර්ෂ විසින් අත්තිකාරම් "බී" ගිණුමට කරන ලද බැර කිරීම්	2,302,730	431,966,934
අඩු කළා :		
ආදායම්	73,994,876	
වෙනත් ආයතන විසින්, **වාර්තාකරණ ආයතනය** වෙනුවෙන් දරන ලද වියදම්	796,290	
අනෙකුත් ශීර්ෂ වෙනුවෙන් වාර්තාකරණ ආයතනය විසින් අත්තිකාරම් "බී" ගිණුම වෙනුවෙන් කරන ලද බැර කිරීම්	4,866,140	
අනෙකුත් ශීර්ෂ විසින් අත්තිකාරම් "බී" ගිණුමට කරන ලද හර කිරීම්	-	79,657,305
2021 දෙසැම්බර් 31 දිනට අග්‍රිම සැසඳුම් ප්‍රකාශය		**352,309,628**

*** ඉහත සඳහන් අයිතමවලට අමතරව අදාළ වන අයිතමයන් ගැලපීම් කළ හැක.**

පාඩු හා අත්හැරීම් පිළිබඳ ප්‍රකාශය

ඇමුණුම -(i)

(මු.රෙ. 106 හා මු.රෙ. 113 යටතේ වන පාඩු)

වියදම් ශීර්ෂ අංකය:
වැඩසටහන් අංකය ද

අමාත්‍යාංශයේ/දෙපාර්තමේන්තුවේ/දිස්ත්‍රික් ලේකම් කාර්යාලයේ නම: කිලිනොච්චි

(i) වර්ෂය තුළ අලාභ අයකර ගැනීම/කපාහැරීම/අත්හැරීම් පිළිබඳ ප්‍රකාශය

අගය		සිද්ධි සංඛ්‍යාව	මුළු එකතුව (රු)
රු 25,000.00	අඩු		
රු 25,000.01	වැඩි		
එකතුව			

අලාභයේ ස්වභාවය අනුව සිද්ධි වර්ගීකර	සිද්ධි සංඛ්‍යාව	අගය (රු)
1		
2		
3		
4		
එකතුව		

(ii) තවදුරටත් අයකර ගැනීමට හෝ කපා හැරීමට හෝ අත්හැරීමට ඇති පාඩු පිළිබඳ ප්‍රකාශය

අගය		සිද්ධි සංඛ්‍යාව	මුළු එකතුව (රු)
රු 25,000.00	අඩු		
රු 25,000.01	වැඩි		
එකතුව			

(ii) අනුව කාල විශ්ලේෂණය

වසර 5 ට අඩු	සිද්ධි සංඛ්‍යාව	
	ගණන	රු
වසර 5-10	සිද්ධි සංඛ්‍යාව	
	ගණන	රු
වසර 10 ට වැඩි	සිද්ධි සංඛ්‍යාව	
	ගණන	රු .84,441,466

අලාභයේ ස්වභාවය අනුව සිද්ධි වර්ගීකර	සිද්ධි සංඛ්‍යාව	අගය (රු) 84,441,466

Losses due to the disaster caused by war on 2009			
Furniture and Office Equipment		Item	Amount (Rs.)
	2016	Charger Light &	36,681
	3003	Generator (Kerosene)	10,000
	3102	Furniture	6,043,662
	3306	Cutting Machine	21,500
	3506	Degital Camera	189,000
	4020	Fan	135,000
	4024	Photo Copier	807,100
	4035	Refrigerator	38,000
	4037	Fax Machine(Telex Tele)	57,500
	4038	Type Writer	38,944
	4041	Television	53,900
	4042	Water Cooler	40,510
	4051	Dotmetrix Printer	920,350
	4052	Printer	215,650
	4060	Stabilizer	135,700
	4061	UPS	169,355
	4064	Server	329,900

Losses due to the disaster caused by war on 2009			
Furniture and Office Equipment		Item	Amount (Rs.)
	4001	Numbering Machine	5,850
	4002	Air Conditioner	661,690
	4003	Calculator	6,900
	4007	Computer	1,398,250
	4008	Laptop Computer	495,000
Plant, Machinery & Equipment			
	3003	Generator (Kerosine)	2,295,380
	3214	Ladder	43,500
	3306	Cutting Machine	116,382
	3599	Other Machinery & Equipment	620,057
	4002	Air Conditioner	84,500
	4007	Computer	48,150
	4024	Photo Copier	338,100
	4037	Fax Machine(Telex Tele)	77,000
	4052	Printer	14,000
	4064	Server	178,830
	4105	Mobile Telephone	13,800

64

	4106	Projector	576,000	4199	Other Plant & Machinery		515,431
	4108	Telephone Receiver	1,700				
	4114	Computer Chair	212,875				
	4199	Other Equipment	1,724,940	Vehicle			
Buildings and Structures					WPHM-6965	Double cap	3,200,000
	1064	Office Buildings	15,347,747		WPHM-2186	Double cap	2,900,000
	1099	Other Buildings	38,812,632		252-9911	Double cap	2,100,000
					JN-9104	Double cap	3,400,000
Total							84,431,466

සටහන - වැය විෂය 1701 යටතේ වර්ෂය තුළ ගිණුම්ගත කරන ලද හෝ ඉදිරි වර්ෂවලදී ගිණුම්ගත කිරීමට අපේක්ෂිත මු.රෙ. 106 යටතේ වන හානි හා මු.රෙ 113 යටතේ වන අත්හැරීම් පිළිබඳ විස්තර ඇතුළත් කළ යුතු ය.

.....

ප්‍රධාන මූල්‍ය නිලධාරී/ ප්‍රධාන ගණකාධිකාරී/
අධ්‍යක්ෂ (මුදල්) /කොමසාරිස් (මුදල්)
දිනය : 13/02/2023

ඇමුණුම-(ii)

පොත්වලින් කපාහැරීම පිළිබඳ ප්‍රකාශය

වියදම් ශීර්ෂ අංකය : 268 **අමාත්‍යාංශයේ/ දෙපාර්තමේන්තුවේ/දිස්ත්‍රික් ලේකම් කාර්යාලයේ නම :කිලිනොච්චි**

වැඩසටහන් අංකය හා නාමය:

1 **වර්ෂය තුළ සිදුවූ මු.රෙ.109 යටතේ වන පාඩු හා අත්හැරීම් පිළිබඳ ප්‍රකාශය**

	අගය	සිද්ධි සංඛ්‍යාව	වටිනාකම (රු)
(i)	රු. 25,000.00 අඩු	....	....
(ii)	රු. 25,000.01 වැඩි	....	.....
	එකතුව		

2 **වර්ෂය තුළ මු.රෙ. 109 යටතේ වන පොතෙන් කපා හැරීම් හා අයකර ගැනීම් පිළිබඳ ප්‍රකාශය**

අලාභයේ ස්වභාවය	ආරම්භක කපා නොහල ශේෂය රු.	අලාභයේ වටිනාකම රු.	අයකර ගැනී රු.	පොතෙන් කපා හල අගය රු.	කපා නොහල ඉදිරියට ගෙනයන ශේෂය රු.	පොතෙන් කපා හැරීම සඳහා වූ අනුමැතියේ යොමු අංකය
1						
2		නිල්				
3						
4						
5						
6						
එකතුව						

සටහන - සටහන (i) හි ඇතුළත් ගිණුම්ගත කළ යුතු පාඩු හා අත්හැරීම් හැර මු.රෙ. 109 යටතේ වන අනෙකුත් පාඩු හා අත්හැරීම් පමණක් මෙම ආකෘතියේ ඇතුළත්
කළ යුතු ය.

.....

ප්‍රධාන මූල්‍ය නිලධාරී/ ප්‍රධාන ගණකාධිකාරී/
අධ්‍යක්ෂ (මුදල්) /කොමසාරිස් (මුදල්)
දිනය : 13.02.2023

කේ.එස්. ගපේන්ද්‍රන්
ප්‍රධාන ගණකාධිකාරී
දිස්ත්‍රික් ලේකම් කාර්යාලය
කිලිනොච්චි

ඇමුණුම - (iii)

දෙසැම්බර් 31 දිනට බැඳීම් හා බැරකම් පිළිබඳ ප්‍රකාශය

අමාත්‍යාංශයේ/දෙපාර්තමේන්තුවේ/දිස්ත්‍රික් ලේකම් කාර්යාලයේ නම:කිලිනොච්චි
වියදම් ශීර්ෂ අංකය:268
වැඩසටහන් අංකය හා නාමය:

පුද්ගලයාගේ/ආයතනයේ නම	බැඳීම් අංකය	දිනය	ශීර්ෂය	වැඩ සටහන	ව්‍යාපෘතිය	උප ව්‍යාපෘතිය	වැය විෂයය	අයිතම අංකය	මූල්‍යකරණය	බැඳීම් (රු.) (1)	බැඳීම් ශේෂය (රු.) (2)=(1)-(3)	බැරකම්වලට ඇතුළත් වූ දිනය	බැරකම් වටිනාකම (රු.) (3)	සංශෝධිත බැරකම් (රු.) (4)	බැරකම් නිදහස් කිරීම් (රු.) (5)	බැරකම් ශේෂය (රු.) (6)=(4)-(5)
1. අමාත්‍යාංශ/රජයේ දෙපාර්තමේන්තු .... **එකතුව**					නිල්											
2. රාජ්‍ය සංස්ථා /ව්‍යවස්ථාපිත මණ්ඩල .... **එකතුව**																
3. වෙනත් (පෞද්ගලික අංශය)																
Total																
මුළු එකතුව																

ගෙවීම්/බැඳීම්වල ස්වභාවය පහත සඳහන් ආකාරයට හඳුනාගත යුතු ය.

1. අමාත්‍යාංශ/රජයේ දෙපාර්තමේන්තු
2. රාජ්‍ය සංස්ථා/ව්‍යවස්ථාපිත මණ්ඩල
3. පෞද්ගලික අංශය

බැරකම් යනු අදාළ ගිණුම් වර්ෂය ඇතුළත භාණ්ඩ, සේවාවන් හෝ ඉදිකිරීම් කොන්ත්‍රාත්තුවලට අදාළ වත්කම් හා සේවාවන් ලැබී ඇති නමුත් ගිණුම් වර්ෂය තුළදී ඒ සඳහා අදාළ පාර්ශ්වයන්ට ගෙවීම් සිදුකර නොමැති ගනුදෙනුය.

බැඳීම් යනු අදාළ ගිණුම් වර්ෂය ඇතුළත භාණ්ඩ, සේවාවන් හෝ ඉදිකිරීම් කොන්ත්‍රාත්තු සම්බන්ධයෙන් අදාළ වත්කම් හෝ සේවාව ආයතනය වෙත ලැබී නොමැති, එහෙත් එකී භාණ්ඩ හා සේවාවන් ලබාගැනීමේ අරමුණින් බාහිර පාර්ශ්වයන් සමඟ එළඹ ඇති ගිවිසුම් හෝ ලිඛිත එකඟතාවයන්ය.

.....
ප්‍රධාන මූල්‍ය නිලධාරි/ ප්‍රධාන ගණකාධිකාරි/
අධ්‍යක්ෂ (මුදල්) /කොමසාරිස් (මුදල්)
දිනය : 15.02.2023.

කේ.එස්. ගපේන්ද්‍රන්
ප්‍රධාන ගණකාධිකාරි
දිස්ත්‍රික් ලේකම් කාර්යාලය
කිලිනොච්චිය

67

ඇමුණුම - (iv)

බැරකම් පිළිබඳ ප්‍රකාශය - (i)

මු.රෙ.94 (2) සහ (3) ප්‍රකාරව එළඹෙන ලද බැඳීම් ප්‍රකාශය

අමාත්‍යාංශයේ/ දෙපාර්තමේන්තුවේ/ දිස්ත්‍රික් ලේකම් කාර්යාලයේ නම:කිලිනොච්චි
වයදම ශීර්ෂ අංකය:268

වැඩසටහන් අංකය හා නාමය:

පුද්ගලයාගේ/ආයතනයේ නම	බැඳීම් පිළිබඳ විස්තරය	ව්‍යාපෘතිය	උප ව්‍යාපෘතිය	වැය විෂය සංකේතය	මූල්‍යකරණ සංකේතය	මු.රෙ. 94(2) හි සඳහන් ප්‍රතිපාදන අනුව එළඹිය හැකි උපරිම බැඳීම් සීමාව (රු.)	මු.රෙ. 94(3) අනුව මුළු පිරිවැය ඇස්තමේන්තුව (රු.)	බැඳීම් හා බැරකම් වටිනාකම (රු.)
1. අමාත්‍යාංශ/රජයේ දෙපාර්තමේන්තු .... එකතුව	නිල්							
2. රාජ්‍ය සංස්ථා /ව්‍යවස්ථාපිත මණ්ඩල .... එකතුව								
3. වෙනත් (පෞද්ගලික අංශය) එකතුව								-
මුළු එකතුව								

.....
ප්‍රධාන මූල්‍ය නිලධාරි/ ප්‍රධාන ගණකාධිකාරි/
අධ්‍යක්ෂ (මුදල්) /කොමසාරිස් (මුදල්)
දිනය : 12/02/2023

කේ.එස්. ගජේන්ද්‍රන්
ප්‍රධාන ගණකාධිකාරි
දිස්ත්‍රික් ලේකම් කාර්යාලය
කිලිනොච්චිය

68

ඇමුණුම-(v)

බැරකම් පිළිබඳ ප්‍රකාශය - (ii)

මු.රෙ.215 (3) (ආ) සහ (ඇ) ප්‍රකාරව තැන්පත් ගිණුමට මාරු කරන ලද ප්‍රතිපාදන

අමාත්‍යාංශයේ/ දෙපාර්තමේන්තුවේ/ දිස්ත්‍රික් ලේකම් කාර්යාලයේ නම:කිලිනොච්චි
වියදම් ශීර්ෂ අංකය:268
වැඩසටහන් අංකය හා නාමය:

පුද්ගලයාගේ/ආයතනයේ නම* (ප්‍රතිපාදන මාරු කරන විට හඳුනාගෙන තිබිය යුතුය)	වගකීම් පිළිබඳ විස්තරය	ණයවර ලිපි අංක ආදිය	ප්‍රතිපාදන මාරු කරනු ලැබුවේ කුමන වැය ශීර්ෂයකින්ද				තැන්පතු ගිණුම් අංකය	මාරුකරන ලද මුදල රු.
			ව්‍යාපෘතිය	උප ව්‍යාපෘතිය	වැය විෂය සංකේතය	මූල්‍යකරණ සංකේතය		
1. අමාත්‍යාංශ/රජයේ දෙපාර්තමේන්තු .... එකතුව	නිල්							
2. රාජ්‍ය සංස්ථා /ව්‍යවස්ථාපිත මණ්ඩල .... එකතුව								
3. වෙනත් (පෞද්ගලික අංශය) .... එකතුව								
මුළු එකතුව								

.....
ප්‍රධාන මූල්‍ය නිලධාරී/ ප්‍රධාන ගණකාධිකාරී/
අධ්‍යක්ෂ (මුදල්) /කොමසාරිස් (මුදල්)
13/02/2023

කේ.එස්. ගපේන්ද්‍රන්
ප්‍රධාන ගණකාධිකාරී
දිස්ත්‍රික් ලේකම් කාර්යාලය
කිලිනොච්චිය

69

ඇමුණුම - (vi)

ප්‍රතිපූරණය කළ හැකි විදේශාධාරවලට අදාළ හිමිකම් පිළිබඳ ප්‍රකාශය

අමාත්‍යාංශයේ/ දෙපාර්තමේන්තුවේ/ දිස්ත්‍රික් ලේකම් කාර්යාලයේ නම :

වැඩසටහන් අංකය හා නාමය :

		රු
(1)	ප්‍රතිපූරණය කළ හැකි විදේශාධාර යටතේ, පරිපූරක වෙන්කිරීම්ද ඇතුළුව 2022 ඇස්තමේන්තුගත වෙන්කිරීම්	නිල්
(2)	ඉහත (1) ට අදාළ 2022 වර්ෂය තුළදී දරන ලද මුළු වියදම	නිල්
(3)	2022 ජනවාරි 01 දිනට ලැබීමට නියමිත තිබූ ප්‍රතිපූරණය කළ හැකි විදේශාධාරවලට අදාළ හිමිකම් පෑම්වල එකතුව	නිල්
(4)	2021 හා ඊට පෙර වර්ෂවලට අදාළව, 2022 වර්ෂය තුළදී කරන ලද ප්‍රතිපූරණය කළ හැකි විදේශාධාරවලට අදාළ	නිල්
(5)	2022 වර්ෂය සම්බන්ධයෙන් 2022 වර්ෂය තුළදී කරන ලද ප්‍රතිපූරණය කළ හැකි විදේශාධාරවලට අදාළ හිමිකම්	නිල්
(6)	2021 හා ඊට පෙර වර්ෂ වෙනුවෙන් වූ හිමිකම්පෑම් සම්බන්ධයෙන් 2022 වර්ෂයේදී ආධාර දෙන ආයතන විසින් ඉඩ	නිල්
(7)	2022 වර්ෂය සම්බන්ධයෙන් 2022 වර්ෂය තුළදී ආධාර දෙන ආයතන විසින් ඉඩ නොදෙන ලද හිමිකම් පෑම්වල එකතුව	නිල්
(8)	2021 හා ඊට පෙර වර්ෂ වෙනුවෙන් 2022 වර්ෂය තුළදී ලැබුණු ප්‍රතිපූරණවල මුළු එකතුව	නිල්
(9)	2022 වර්ෂය වෙනුවෙන් 2022 වර්ෂය තුළදී ලැබුණු ප්‍රතිපූරණවල එකතුව	නිල්
(10)	2022 දෙසැම්බර් 31 දිනට ලැබීමට නියමිතව තිබූ ප්‍රතිපූරණය කළ හැකි විදේශාධාරවලට අදාළ හිමිකම් පෑම්වල {(3+4+5) - (6+7)} - (8+9)	නිල්
(11)	මූල්‍ය ප්‍රකාශ පිළියෙල කර අවසන් වූ දිනය දක්වා 2022 වර්ෂය සම්බන්ධයෙන් 2022 දෙසැම්බර් 31 දිනෙන් පසුව කරන	නිල්
(12)	මූල්‍ය ප්‍රකාශ පිළියෙල කර අවසන් වූ දිනය දක්වා 2022 දෙසැම්බර් 31 දිනෙන් පසුව ලැබුණු ප්‍රතිපූරණවල එකතුව	නිල්
(13)	මූල්‍ය ප්‍රකාශ පිළියෙල කර ඉදිරිපත් කරන ලද දිනට ලැබීමට නියමිතව ඇති ප්‍රතිපූරණය කළ හැකි විදේශාධාරවලට (10 + 11 - 12)	නිල්

.....

ප්‍රධාන මූල්‍ය නිලධාරී/ ප්‍රධාන ගණකාධිකාරී/අධ්‍යක්ෂ (මුදල්) / කොමස

දිනය 18/02/2023.

කේ.එස්. ගපේන්ද්‍රන්
ප්‍රධාන ගණකාධිකාරී
දිස්ත්‍රික් ලේකම් කාර්යාලය
කිළිනොච්චිය

* තම වාර්තාකරණ ආයතනයට අදාළ නම් පමණක් මෙම ආකෘතිය භාවිත කළ යුතු ය.

ඇමුණුම-(vii)

අස්ථානගත වවුචර් පිළිබඳ ප්‍රකාශය

අමාත්‍යාංශයේ/දෙපාර්තමේන්තුවේ/දිස්ත්‍රික් ලේකම් කාර්යාලයේ නම:කිලිනොච්චි
වියදම් ශීර්ෂ අංකය:268

වැඩසටහන් අංකය හා නාමය:

දිනය	වවුචර් අංකය	ආදායකයාගේ නම	ගෙවීමේ ස්වභාවය	ගණන (රු)
		නිල්		

ප්‍රධාන මූල්‍ය නිලධාරී/ ප්‍රධාන ගණකාධිකාරී/
අධ්‍යක්ෂ (මුදල්) /කොමසාරිස් (මුදල්)
දිනය :

කේ.එස්. ගෝපේන්ද්‍රන්
ප්‍රධාන ගණකාධිකාරී
දිස්ත්‍රික් ලේකම් කාර්යාලය
කිලිනොච්චිය

ඇමුණුම-(viii)

2015/10/23 දින නිකුත් කරන ලද භාණ්ඩාගාර මෙහෙයුම් චක්‍රලේඛ අංක 2015/03 හි උපදෙස්වලට අනුකූලව ආරම්භ කරන ලද බැංකු ගිණුම් පිළිබඳ 2022.12.31 දිනට තත්ත්ව වාර්තාව

වියදම් ශීර්ෂ අංකය: 268 අමාත්‍යාංශයේ/ දෙපාර්තමේන්තුවේ/ දිස්ත්‍රික් ලේකම් කාර්යාලයේ නම: කිලිනොච්චි

අනු අංකය	බැංකුවේ නම	ගිණුම් අංකය	2022.12.31 දිනට බැංකු ප්‍රකාශනය අනුව ශේෂය (රු.)	2022.12.31 දිනට මුදල් පොත අනුව ශේෂය (රු.)	2022.12.31 දිනට බැංකුවට ඉදිරිපත් නොකරන ලද චෙක්පත් එකතුව (මාස 6 ට වැඩි ඇතොත්)	අවසාන වරට බැංකු සැසඳුම් සකස් කළ මාසය
1	BOC	7041982	3000	0		31/12/2022
2	BOC	7041983	**3000**	**0**		**31/12/2022**
3	BOC	7041984	3000	0		31/12/2022
4	BOC	7041986	**40,055.88**	**0**		**31/12/2022**
5	BOC	7041987	3000	0		31/12/2022
6	BOC	7041989	**3000**	**0**		**31/12/2022**

ඉහත සඳහන් තොරතුරු සත්‍ය හා නිවැරදි බවට තහවුරු කරමි.

.....

ප්‍රධාන මූල්‍ය නිලධාරී/ ප්‍රධාන ගණකාධිකාරී/
අධ්‍යක්ෂ (මුදල්) /කොමසාරිස් (මුදල්)
දිනය : 12.02.2023

කේ.එස්. ගපේන්ද්‍රන්
ප්‍රධාන ගණකාධිකාරී
දිස්ත්‍රික් ලේකම් කාර්යාලය
කිලිනොච්චිය

3.5 ආදායම් එකතු කිරීමේ කාර්ය සාධනය

ආදායම් කේතය	ආදායම් කේතයේ විස්තර	ආදායම් ඇස්තමේන්තුව		එකතු කරන ලද ආදායම		
		මුල් ඇස්තමේන්තුව	සංශෝධිත ඇස්තමේන්තුව	මුදල	මුදල් වශයෙන්	වැරදි නිවැරදි කිරීම
1003.07.02	රෙජිස්ට්‍රාර් ජනරාල් දෙපාර්තමේන්තුව හා සබැඳි ලියාපදිංචි ගාස්තු			7,326,570		
1003.07.03	පෞද්ගලික දැව ප්‍රවාහනය			26,792.50		
1003.07.05	ආරක්ෂක අමාත්‍යාංශය හා සබැඳි බලපත්‍ර ගාස්තු			4,600		
1003.07.99	අනෙක්	0.05		127,404.30		
2002.01.01	රජයේ ගොඩනැගිලි හා නිවාස මත වූ කුලී මුදල්	1.70		1,872,492.64		1,200
2002.02.99	වෙනත්	2.2		2,252,436.41		
2003.02.03	**1968** වන වර්ෂයේ අංක **32** දරණ පුද්ගලයින් ලියාපදිංචි කිරීමේ පනත යටතේ වූ ගාස්තු			1,777,550		
2003.02.13	වෙනත් ගාස්තු			750		
2003.02.14	මෝටර් රථ වාහන පනත යටතේ වූ ගාස්තු හා වෙනත් ලැබීම්			20,653,575		1400
2003.02.99	විවිධ ආදායම්	0.2		199,000		
2003.99.00	වෙනත් ලැබීම්	2.7		21,826,148,67		
2004.01.00	W &OP			17,595,851.13		
2006.02.02	ප්‍රාග්ධන දේපළ විකිණීම	0.33		42,580		
2006.02.01	ප්‍රාග්ධන දේපළ විකිණීම - වාහන			290,000		

3.6 වෙන් කරන ලද ප්‍රතිපාදන උපයෝගි කර ගැනීමේ කාර්ය සාධනය

ප්‍රතිපාදන වර්ගය	වෙන් කරන ලද ප්‍රතිපාදන		තත්‍ය වියදම	උපයෝගි කරනු ලැබූ ප්‍රතිපාදන අවසන් කරන ලද අවසාන ප්‍රතිපාදන ප්‍රමාණයේ % ලෙස
	මුල් ප්‍රතිපාදනය	අවසාන ප්‍රතිපාදනය		
පුනරාවර්තන	359,000,000	359,000,000	337,898,392	94.12%
ප්‍රාග්ධන	150,000,000	150,000,000	145,453,108	96.96 %

3.7 මු.රෙ. 208 ප්‍රකාරව වෙනත් අමාත්‍යාංශ

බුද්ධශාසන, ආගමික හා සංස්කෘතික අමාත්‍යාංශය	101-2-6-9-2205	36,250.00	36,250.00	100%
	101-2-9-18-2509	7,500.00	7,500.00	100%
මුදල්, ආර්ථික ස්ථායිකරණ සහ ජාතික ප්‍රතිපත්ති අමාත්‍යාංශය	102-1-16-0-1001	830,415.00	830,415.00	100%
	102-1-16-0-1003	386,400.00	386,400.00	100%
	102-1-16-0-1201	3,000.00	3,000.00	100%
ආරක්ෂක අමාත්‍යාංශය	103-2-18-0-1001	1,905,060.00	1,904,530.00	100%
	103-2-18-0-1003	930,600.00	928,200.00	100%
	103-2-18-0-1101	123,255.00	105,594.10	86%
	103-2-18-0-1201	40,500.00	40,500.00	100%
	103-2-18-1-1501	433,100.00	383,100.00	88%
	103-2-18-3-1508	33,200.00	33,200.00	100%
	103-2-18-6-2202	990,000.00	990,000.00	100%
	103-2-18-7-2506	1,685,378.90	1,515,378.90	90%
අධිකරණ අමාත්‍යාංශය	110-1-3-0-1201	9,000.00	9,000.00	100%
	110-1-3-0-1409-42	1,656,000.00	1,653,000.00	100%
	110-1-3-0-1409-43	13,283.00	13,283.00	100%
	110-1-3-0-1409-44	18,800.00	18,800.00	100%
	110-1-3-0-1409-46	25,500.00	23,500.00	92%

	110-1-3-0-1409-47	12,800.00	12,800.00	100%
	110-1-3-0-1409-48	12,000.00	12,000.00	100%
	110-1-5-0-1201	3,000.00	3,000.00	100%
	110-1-5-13-2509	240,446.00	240,446.00	100%
	110-1-5-19-2509	686,950.00	686,950.00	100%
සෞඛ්‍ය අමාත්‍යාංශය	111-1-21-0-1001	855,570.00	855,570.00	100%
	111-1-21-0-1003	404,400.00	404,400.00	100%
	111-1-21-0-1101	16,432.00	16,410.00	100%
	111-1-21-0-1201	1,500.00	1,500.00	100%
කෘෂිකර්ම අමාත්‍යාංශය	118-1-2-0-1001	3,909,152.34	3,909,152.34	100%
	118-1-2-0-1002	20,000.00	0	0%
	118-1-2-0-1003	1,649,205.16	1,649,205.16	100%
	118-1-2-0-1101	49,263.20	40,628.20	82%
	118-1-2-0-1201	40,000.00	40,000.00	100%
	118-1-2-0-1202	525,555.00	520,155.00	99%
	118-1-2-0-1401	600,000.00	600,000.00	100%
	118-1-2-0-1402	91,632.44	91,631.64	100%
	118-1-2-0-1409	31,745.00	31,645.00	100%
	118-1-22-0-1001	1,761,320.00	1,761,320.00	100%
	118-1-22-0-1003	845,100.00	845,100.00	100%
	118-1-22-0-1202	20,000.00	0	0%
	118-1-22-0-1409	10,000.00	0	0%
	118-2-20-4-2202	8,910,000.00	8,360,836.28	94%
	118-2-23-1-1504	287,789,000.00	0	0%
	118-2-23-1-1504-1	287,789,000.00	7,516,443.81	3%
	118-2-3-62-2509	30,740.00	26,990.00	88%
	118-2-3-68-2509	13,936.00	13,936.00	100%

සංචාරක හා ඉඩම් අමාත්‍යාංශය	122-1-3-0-1001	1,484,451.26	1,465,075.50	99%
	122-1-3-0-1003	719,893.88	710,559.05	99%
	122-2-3-5-2105	4,778,030.00	4,770,530.00	100%
නාගරික සංවර්ධන හා නිවාස ඉදිකිරීම් අමාත්‍යාංශය	123-2-15-8-2202	2,709,256.74	2,709,256.74	100%
	123-2-15-8-2509	345,000.00	345,000.00	100%
කර්මාන්ත අමාත්‍යාංශය	126-1-18-0-1101	212,170.94	184,888.28	87%
	126-1-18-0-1201	27,000.00	26,998.00	100%
	126-2-19-30-1101	36,183.68	36,183.68	100%
	126-2-19-30-1201	27,000.00	27,000.00	100%
	126-2-19-30-1402	14,314.34	12,814.34	90%
	126-2-19-30-1403	24,000.00	18,000.00	75%
	126-2-19-30-1409	12,000.00	7,500.00	63%
	126-2-19-30-2509	106,400.00	106,138.00	100%
	126-2-21-2-2401	5,000.00	5,000.00	100%
රාජ්‍ය පරිපාලන හා කළමනාකරණ ස්වෙද්ශ කටයුතු, පලාත් සභා හා පළාත් පාලන අමාත්‍යාංශය	130-1-16-0-1001	411,500.00	411,000.00	100%
	130-1-16-0-1003	223,996.80	218,793.60	98%
	130-1-16-0-1205	39,880.00	39,431.63	99%
	130-1-16-0-1403	151,115.35	151,115.35	100%
	130-1-16-0-1409-67	23,850.00	23,850.00	100%
	130-1-16-0-1409-99	50,000.00	50,000.00	100%
	130-1-16-0-1701	24,000.00	23,996.00	100%
	130-1-17-0-1001	49,423,478.87	49,383,648.90	100%
	130-1-17-0-1002	449,578.17	387,774.90	86%
	130-1-17-0-1003	23,021,021.89	22,952,991.14	100%
	130-1-17-0-1101	378,140.00	377,963.40	100%
	130-1-17-0-1201	181,650.00	181,650.00	100%
	130-1-17-0-1202	319,706.00	316,356.00	99%

	130-1-17-0-1203	8,000.00	8,000.00	100%
	130-1-17-0-1301	104,500.00	104,485.36	100%
	130-1-17-0-1302	47,850.00	40,850.00	85%
	130-1-17-0-1402	464,133.10	456,323.50	98%
	130-1-17-0-1409	64,435.00	62,857.50	98%
	130-1-17-0-1506	24,253.13	23,970.10	99%
	130-1-2-0-1001	36,165,981.98	36,165,981.98	100%
	130-1-2-0-1003	19,467,449.92	19,467,449.92	100%
කර්මාන්ත අමාත්‍යාංශය	149-2-14-8-2509	21,675.00	21,675.00	100%
පරිසර අමාත්‍යාංශය	160-2-3-124-2509	176,994.00	23,994.00	14%
කාන්තා හා ළමා කටයුතු සහ සමාජ බලගැන්වීම් අමාත්‍යාංශය	171-1-5-0-1101	20,000.00	7,940.00	40%
	171-2-3-4-2509	3,583,620.00	495,000.00	14%
	171-2-6-0-1101	119,629.82	119,145.77	100%
	171-2-6-0-1201	2,500.00	2,500.00	100%
	171-2-6-0-1409	93,631.86	89,252.90	95%
	171-2-6-4-2509	3,500.00	3,500.00	100%
	171-2-6-7-2509	9,000.00	9,000.00	100%
	171-2-7-0-1001	777,120.00	777,120.00	100%
	171-2-7-0-1003	374,400.00	374,400.00	100%
	171-2-7-0-1101	36,826.00	36,784.00	100%
	171-2-7-0-1201	4,200.00	4,200.00	100%
	171-2-7-1-1501	64,607,500.00	64,607,500.00	100%
	171-2-7-4-1501	14,345,000.00	14,330,000.00	100%
	171-2-7-8-2509	10,200.00	10,200.00	100%
	171-2-8-0-1101	80,141.90	76,081.90	95%
	171-2-8-0-1201	1,250.00	1,250.00	100%
	171-2-8-1-1501	31,008,000.00	29,560,000.00	95%

	171-2-8-2-1501	2,600,370.00	2,600,370.00	100%
	171-2-8-3-1409	900,000.00	865,000.00	96%
	171-2-8-6-2509	15,000.00	15,000.00	100%
	171-2-8-12-2202	90,000.00	90,000.00	100%
	171-2-9-2-1503-10	1,116,143.63	1,116,143.63	100%
	171-2-9-3-1501	80,756,500.00	80,752,700.00	100%
	171-2-9-4-1501	5,000.00	5,000.00	100%
තාක්ෂණ අමාත්‍යාංශය	186-2-3-8-2509	84,700.80	84,700.80	100%
මහජන ආරක්ෂක අමාත්‍යාංශය	189-1-2-2-1503	658,518.35	658,518.35	100%
	189-1-2-2-1509	51,720.00	49,730.00	96%
රැකීරක්ෂා හා විදේශ රැකියා අමාත්‍යාංශය	193-1-14-0-1101	190,533.00	165,821.46	87%
	193-1-14-0-1201	39,999.89	39,999.89	100%
	193-1-14-1-2509	33,200.00	33,200.00	100%
	193-1-14-2-2509	15,000.00	15,000.00	100%
	193-1-7-0-1101	158,040.50	158,040.50	100%
	193-1-7-1-2401	52,800.00	52,796.00	100%
ක්‍රීඩා හා යෞවන කටයුතු පිළිබඳ අමාත්‍යාංශය	194-2-7-8-1409	2,121,425.00	304,450.00	14%
	194-2-8-0-1101	122,277.56	122,065.46	100%
	194-2-8-0-1201	126,686.00	126,686.00	100%
	194-2-8-0-1402	65,220.36	55,735.07	85%
	194-2-8-0-1403	24,000.00	0	0%
	194-2-8-0-1409	16,390.00	1,390.00	8%
	194-2-8-4-2202-26	1,029,313.00	1,029,140.50	100%
මුස්ලිම් ආගමික හා සංස්කෘතික කටයුතු අමාත්‍යාංශය	202-2-1-0-1101	14,127.70	12,857.14	91%
	202-2-1-0-1201	2,000.00	2,000.00	100%
ක්‍රිස්තියානි ආගමික කටයුතු දෙපාර්තමේන්තුව	203-2-1-0-1201	4,000.00	4,000.00	100%
	203-2-1-4-1508	100,000.00	100,000.00	100%

සංස්කෘතික කටයුතු දෙපාර්තමේන්තුව	206-2-2-0-1101	50,692.76	50,692.76	100%
	206-2-2-0-1201	7,125.00	7,125.00	100%
	206-2-2-0-2401	4,900.00	4,900.00	100%
	206-2-2-1-1409	29,996.17	29,996.17	100%
	206-2-2-2-1409	177,900.00	177,900.00	100%
	206-2-3-0-1101	27,286.00	27,286.00	100%
	206-2-3-0-1201	7,125.00	7,125.00	100%
	206-2-3-0-1402	34,093.54	31,468.54	92%
	206-2-3-0-1409	40,000.00	40,000.00	100%
	206-2-3-13-1409	18,000.00	18,000.00	100%
	206-2-3-3-1508	86,775.00	86,775.00	100%
	206-2-3-4-1508	354,900.00	354,900.00	100%
	206-2-3-9-1409	24,000.00	24,000.00	100%
රාජ්‍ය තොරතුරු කටයුතු දෙපාර්තමේන්තුව	210-1-2-0-1101	29,775.90	21,012.20	71%
	210-1-2-0-1201	12,000.00	12,000.00	100%
	210-1-2-0-1205	5,250.00	5,250.00	100%
	210-1-2-0-1402	9,621.93	8,199.08	85%
	210-1-2-0-1409-21	6,000.00	0	0%
	210-1-3-0-1101	4,650.00	4,650.00	100%
සමාජ සේවා කටයුතු දෙපාර්තමේන්තුව	216-2-2-0-1001	2,112,144.39	2,112,144.39	100%
	216-2-2-0-1003	1,020,444.37	1,020,444.37	100%
	216-2-2-0-1101	77,422.00	70,942.00	92%
	216-2-2-0-1201	17,925.00	17,925.00	100%
	216-2-3-0-1203	6,000.00	6,000.00	100%
	216-2-3-1-1501	304,270.00	304,185.00	100%
	216-2-3-5-2509	35,488.00	35,488.00	100%
	216-2-3-8-1508	40,000.00	40,000.00	100%

පරිවාස හා ළමාරක්ෂක සේවා දෙපාර්තමේන්තුව	217-2-2-0-1101	120,000.00	97,077.36	81%
	217-2-2-0-1201	15,000.00	15,000.00	100%
	217-2-2-5-2202	326,648.00	326,058.00	100%
	217-2-2-6-2202	73,380.00	73,380.00	100%
	219-2-2-0-1101	4,800.00	0	0%
	219-2-2-0-1201	11,500.00	11,482.50	100%
	219-2-2-0-2103	39,000.00	39,000.00	100%
	219-2-2-2-1409-101	109,498.00	109,498.00	100%
	219-2-2-2-1409-95	14,400.00	14,400.00	100%
	219-2-2-2-1409-96	434,170.00	434,170.00	100%
පුද්ගලයින් ලියාපදිංචි කිරීමේ දෙපාර්තමේන්තුව	227-1-1-0-1001	3,917,582.33	3,909,685.28	100%
	227-1-1-0-1003	1,463,666.74	1,457,486.26	100%
	227-1-1-0-1101	1,668.40	1,668.40	100%
	227-1-1-0-1201	97,000.00	96,998.00	100%
නීති දෙපාර්තමේන්තුව	228-1-1-0-1409	352,870.00	352,870.00	100%
නීති දෙපාර්තමේන්තුව	243-1-1-12-1508	16,797,466.06	16,797,466.06	100%
	243-2-2-19-2104	46,000.00	46,000.00	100%
ජන හා සංඛ්‍යා ලේඛණ දෙපාර්තමේන්තුව	252-1-1-0-1002	58,687.63	56,191.53	96%
	252-1-1-0-1101	228,915.00	227,665.00	99%
	252-1-1-0-1201	15,640.00	15,640.00	100%
	252-1-1-0-1202	95,613.00	95,443.00	100%
	252-1-1-0-1301	10,280.00	10,280.00	100%
	252-1-1-0-1302	21,402.79	21,402.79	100%
	252-1-1-0-1402	36,479.11	36,479.11	100%
	252-1-1-0-1409-34	160,623.68	160,623.68	100%
විශ්‍රාම වැටුප්	253-1-2-0-1101	1,960.00	1,960.00	100%

දෙපාර්තමේන්තුව	253-1-2-1-1502-1	424,143.88	407,078.69	96%
	253-1-2-2-1502-2	117,240.00	108,210.00	92%
	253-1-2-3-1502-7	20,295.51	18,295.51	90%
	253-1-2-3-1502-8	29,945.69	29,445.69	98%
	253-1-2-4-1502	139,800.00	139,800.00	100%
	253-1-2-4-1502-12	421,003.29	421,003.29	100%
ඉඩම් කොමසාරිස් ජනරාල් දෙපාර්තමේන්තුව	286-2-1-0-1001	769,110.00	766,440.00	100%
	286-2-1-0-1003	367,200.00	367,200.00	100%
ගමනා ගමන දෙපාර්තමේන්තුව	307-2-1-0-1002	356,434.89	307,722.84	86%
	307-2-1-0-1003	135,500.00	131,500.00	97%
	307-2-1-0-1101	30,000.00	19,840.00	66%
	307-2-1-0-1201	118,000.00	118,000.00	100%
	307-2-1-0-1302	50,000.00	48,300.00	97%
	307-2-1-0-1303	20,000.00	16,680.00	83%
	307-2-1-0-1402	44,487.68	38,428.08	86%
	307-2-1-0-1403	328,948.15	265,563.49	81%
	307-2-1-0-2001	300,000.00	297,419.90	99%
	307-2-1-6-1409	31,030.00	29,045.00	94%
	307-2-1-8-1409	40,000.00	39,475.50	99%
සමාජ සුභසාධන දෙපාර්තමේන්තුව	326-1-1-0-1201	3,000.00	3,000.00	100%
ඉඩම් පරිහරණ ප්‍රතිපත්ති සැළසුම් දෙපාර්තමේන්තුව	327-2-1-0-1101	201,904.00	201,904.00	100%
	327-2-1-0-1201	8,000.00	8,000.00	100%
	327-2-1-0-1303	16,900.00	16,900.00	100%
	327-2-1-0-2401	17,140.00	17,140.00	100%
	327-2-1-0-2507	135,034.00	134,982.00	100%
	327-2-1-0-2509	62,255.00	61,875.00	99%

මිනිස්බල හා රැකීරක්ෂා දෙපාර්තමේන්තුව	328-1-1-0-1101	198,368.00	186,986.00	94%
	328-1-1-0-1201	7,700.00	7,700.00	100%
	328-1-1-0-1402	18,574.40	18,574.40	100%
	328-1-1-0-1403	18,000.00	0	0%
	328-2-1-2-2509	85,500.00	85,500.00	100%
	328-2-1-4-2509	31,000.00	31,000.00	100%
	328-2-1-5-2509	8,993.85	8,993.85	100%
	328-2-1-9-2509	96,743.00	0	0%
බහු කාර්ය සංවර්ධන කාර්යාංශ දෙපාර්තමේන්තුව	334-1-1-0-1001	3,994,774.73	3,994,774.73	100%
	334-1-1-0-1002	5,841.65	5,841.65	100%
	334-1-1-0-1003	11,031,975.00	10,791,825.00	98%
	334-1-1-0-1101	271,355.00	222,807.40	82%
	334-1-1-0-1201	225,000.00	225,000.00	100%
	334-1-1-0-1403	10,149.70	5,112.42	50%

3.8 මූල්‍ය නොවන වත්කම් වාර්තා කිරීමේ කාර්ය සාධනය

ආදායම් කේතය	ආදායම් කේතයේ විස්තර	**31.12.2022** සමීක්ෂණ වාර්තාවට අනුව	**31.12.2022** මූල්‍ය ප්‍රකාශය අනුව	අනාගත යේදී ගණනය කිරීමට නියමිතය	ප්‍රගතිය වාර්තා කිරීම
9151	ඉඩම් හා ගොඩනැඟිලි	786,561,644.85	786,561,644.85		
9152	යන්ත්‍රෝපකරණ	214,221,433,86	214,221,433,86		
9153	ඉඩම්	332,575,000	332,575,000		
9160	කෙරී ගෙන යන වැඩ	0	0		
9154	අස්පෘශ්‍ය වත්කම්	505,000	505,000		

3.9 විගණකාධිපතිවරයාගේ වාර්තාව

ජාතික විගණන කාර්යාලය

මගේ අංකය : ඔබේ අංකය: දිනය : මැයි 2023
NPCG//KN/A/DSK/05/2022

දිස්ත්‍රික් ලේකම්

දිස්ත්‍රික් ලේකම් කාර්යාලය

කිලිනොච්චිය.

කිලිනොච්චි දිස්ත්‍රික් ලේකම් කාර්යාලයේ 2022 දෙසම්බර් 31 වන දින අවසන් වන වර්ෂය සඳහා වූ මුල්‍ය ප්‍රකාශන සම්බන්ධව 2018 හි අංක 19 දරණ ජාතික විගණන පනතේ 11(1) වගන්තිය ප්‍රකාරව විගණකාධිපතිවරයාගේ සම්පිණ්ඩන වාර්තාව.

ඉහත සඳහන් වාර්තාව හා විගණනය කරන ලද ප්‍රකාශයන් මේ සමඟ යවා තබනු ලැබේ.

පා. පටිකුණන්

ජ්‍යෙෂ්ඨ සහකාර විගණකාධිපති

විගණකාධිපති වෙනුවට

පිටපත :-

1. අධ්‍යක්ෂක ජනරාල් රාජ්‍ය ගිණුම් දෙපාර්තමේන්තුව
2. ලේකම්, රාජ්‍ය පරිපාලන, ස්වදේශ කටයුතු, පළාත් සභා හා පළාත් පාලන අමාත්‍යාංශය.

මගේ අංකය : ඔබේ අංකය: දිනය : මැයි 2023
NPCG//KN/A/DSK/05/2022

දිස්ත්‍රික් ලේකම්
දිස්ත්‍රික් ලේකම් කාර්යාලය
කිලිනොච්චිය.

කිලිනොච්චි දිස්ත්‍රික් ලේකම් කාර්යාලයේ 2022 දෙසම්බර් 31 වන දින අවසන් වන වර්ෂය සඳහා වූ මුල්‍ය ප්‍රකාශන සම්බන්ධව 2018 හි අංක 19 දරණ ජාතික විගණන පනතේ 11(1) වගන්තිය ප්‍රකාරව විගණකාධිපතිවරයාගේ සම්පිණ්ඩන වාර්තාව.

---

1. මුල්‍ය ප්‍රකාශන

1.1 තත්වාගණනය කළ මතය

කිලිනොච්චි දිස්ත්‍රික් ලේකම් කාර්යාලයේ 2022 දෙසම්බර් 31 වන දිනට මුල්‍ය තත්වය පිළිබඳ ප්‍රකාශය, එදිනෙන් අවසන් මුල්‍ය වර්ෂය සඳහා වූ මුල්‍ය කාර්ය සාධන ප්‍රකාශය හා මුල්‍ය ප්‍රවාහ ප්‍රකාශවලින් සමන්විත 2022 දෙසම්බර් 31 වන දිනෙන් අවසන් වන වර්ෂය සඳහා වූ මුල්‍ය ප්‍රකාශන 2018 හි අංක 19 දරණ ජාතික විගණන පනතේ විධිවිධාන සමඟ සංයෝජිතව කියවිය යුතු ශ්‍රී ලංකා ප්‍රජාතාන්ත්‍රික සමාජවාදී ජනරජයේ ආණ්ඩුක්‍රම ව්‍යවස්ථාවේ 154 (1) වන ව්‍යවස්ථාවේ ඇතුළත් විධිවිධාන ප්‍රකාරව අපගේ නියමය යටතේ විගණනය කරන ලදී. 2018 හි අංක 19 දරණ ජාතික විගණන පනතේ 11(1) වගන්තිය ප්‍රකාරව කිලිනොච්චි දිස්ත්‍රික් ලේකම් කාර්යාලය වෙත ඉදිරිපත් කරනු ලබන මෙම මුල්‍ය ප්‍රකාශන හා සම්බන්ධයෙන් වූ මාගේ අදහස්ද නිරීක්ෂණද මෙම මෙම වාර්තාවේ දක්නට තිබේ. ශ්‍රී ලංකා ප්‍රජාතාන්ත්‍රික සමාජවාදී ජනරජයේ ආණ්ඩුක්‍රම ව්‍යවස්ථාවේ 154(6) වන ව්‍යවස්ථාව සමඟ සංයෝජිතව කියවිය යුතු 2018 හි අංක 19 දරණ ජාතික විගණන පනතේ 10 වගන්තිය ප්‍රකාරව ඉදිරිපත් කළ යුතු විගණකාධිපතිවරයාගේ වාර්තාව ඉදිරියේදී පාර්ලිමේන්තුවට ඉදිරිපත් කරනු ලැබේ.

මෙම වාර්තාවේ 1.6 ඡේදයේ දක්වා ඇති කරුණුවලින් දක්වා ඇති බලපෑම් හැර, මුල්‍යප්‍රකාශනයේ 2022 දෙසැම්බර් 31 වන දිනැති පරිදි කිලිනොච්චි දිස්ත්‍රික් ලේකම් කාර්යාලයේ මුල්‍ය තත්වය හා එදිනෙන් අවසන් වූ වර්ෂය සඳහා එහි මුල්‍ය කාර්යසාධනය හා මුදල් ප්‍රවාහ පොදුවේ පිළිගත් විසර්ජන මූලධර්මවලට අනුකූලව සත්‍ය හා සාධාරණ තත්වයක් පිළිබිඹු කරන බව මා දරන්නා වූ මතය වේ.

1.2 තත්වාගණනය කළ මතය සඳහා වන පදනම

මෙම වාර්තාවේ 1.6 වන ඡේදයේ සඳහන් කර තිබූ කරුණුවල ඇති බලපෑම හැර, ශ්‍රී ලංකා විගණන ප්‍රමිතිවලට (ශ්‍රී.ලං.වි.ප්‍ර.) අනුකූලව මා විසින් විගණනය සිදු කරන ලදී. මූල්‍ය ප්‍රකාශන පිළිබඳව මාගේ වගකීම, විගණකගේ වගකීම යන වගන්තියේ තවදුරටත් විස්තර කර ඇත. මාගේ මතය සඳහා පදනමක් සැපයීම උදෙසා මා විසින් ලබා ගෙන ඇති විගණන සාක්ෂි ප්‍රමාණවත් බව හා උචිත බව මාගේ විශ්වාසයයි.

1.3 මූල්‍ය ප්‍රකාශ සම්බන්ධයෙන් ප්‍රධාන ගණන්දීමේ නිළධාරි හා ගණන්දීමේ නිළධාරිගේ වගකීම

පොදුවේ පිළිගත් විගණන මූලධර්මවලට අනුකූලව හා 2018 හි අංක 19 දරණ ජාතික විගණන පනතේ 38 වගන්තියේ සඳහන් කර ඇති විධිවිධානවලට අනුකූලව සත්‍ය හා සාධාරණ තත්වයක් පිළිබිඹු කෙරෙන පරිදි මූල්‍ය ප්‍රකාශන පිළියෙල කිරීම හා වංචා හා වැරදි හේතුවෙන් ඇතිවිය හැකි ප්‍රාමාණාත්මක සාවද්‍ය ප්‍රකාශයන් ගෙන් තොරව මූල්‍ය ප්‍රකාශන පිළියෙල කිරීමට හැකි වනු පිණිස අවශ්‍ය අභ්‍යන්තර පාලනය තීරණය කිරීම ගණන්දීමේ නිළධාරියාගේ වගකීමවේ.

2018 අංක 19 දරණ ජාතික විගණන පනතේ 16(1) වගන්තිය ප්‍රකාරව දිස්ත්‍රික් ලේකම් කාර්යාලය විසින් වාර්ෂික හා කාලීන මූල්‍ය ප්‍රකාශන පිළියෙල කිරීමට හැකි වන පරිදි ස්වකීය ආදායම්, වියදම්, වත්කම් හා බැරකම් පිළිබඳ නිසි පරිදි පොත් පත් හා වාර්තා පවත්වා ගෙන යා යුතුයි.

ජාතික විගණන පනතේ 38 (1) (ඇ) උප වගන්තිය ප්‍රකාරව දිස්ත්‍රික් ලේකම් කාර්යාලයේ මූල්‍ය පාලනය සඳහා සඵලදායි අභ්‍යන්තර පාලන පද්ධතියක් සකස් කර පවත්වා ගෙන යනු ලබන බවට ගණන් දීමේ නිළධාරියා සහතික විය යුතු අතර, එම පද්ධතියේ සඵලදායිත්වය පිළිබඳව කලින් කලට සමාලෝචනයක් සිදුකර ඒ අනුව එම පද්ධතිය පළදායි ලෙස කර ගෙන යාමට අවශ්‍ය වෙනස් කිරීම් සිදු කරනු ලැබිය යුතුයි.

1.4 <u>මුල්‍ය ප්‍රකාශ විගණනය පිළිබඳව විගණකගේ වගකීම</u>

සමස්තයක් ලෙස මුල්‍ය ප්‍රකාශන, වංචා හෝ වැරදි හේතුවෙන් ඇතිවිය හැකි ප්‍රාමාණාත්මක සාවද්‍ය ප්‍රකාශයන් ගෙන් තොර සාධාරණ තහවුරුවක් ලබාදීම සහ මාගේ මතය ඇතුළත් විගණකාධිපතිවරයාගේ වාර්තාව නිකුත් කිරීම මාගේ අරමුණ වේ. සාධාරණ සහතික වීම උසස් මට්ටමේ සහතික වීමක් වන නමුත්, ශ්‍රී ලංකා විගණන ප්‍රමිති ප්‍රකාරව විගණනය සිදු කිරීමේදී එය සෑම විටම ප්‍රමාණාත්මක අවප්‍රකාශයන් ගෙන් තොර බවට තහවුරු කිරීමක් නොවනු ඇත. වංචා සහ වැරදි තනි හෝ සාමූහික ලෙස බලපෑම් කරන නිසා ප්‍රමාණාත්මක අවප්‍රකාශයන් ඇති විය හැකි අතර මෙම මුල්‍ය ප්‍රකාශන පදනම් කර ගනිමින් පරිශීලකයන් විසින් ගනු ලබන ආර්ථික තීරණ මත වූ බලපෑමේ පදනමෙහි රඳා පවතියි.

වෘත්තීය විනිශ්චය හා සැකමුසු බවින් යුතුව ශ්‍රී ලංකා විගණන ප්‍රමිති ප්‍රකාරව විගණනය කරන ලදී. මා විසින් තවදුරටත්,

- ප්‍රකාශ කරන ලද විගණන මතයට පදනමක් ලබාදීමේදී වංචා සහ වැරදි හේතුවෙන් මුල්‍ය ප්‍රකාශනවල ඇති විය හැකි ප්‍රාමාණාත්මක සාවද්‍ය ප්‍රකාශයන්ගේ අවදානම් හඳුනා ගැනීමේදී හා තක්සේරු කිරීමේදී අවස්ථානෝචිතව උචිත විගණන පරිපාටි සැළසුම් කර ක්‍රියාත්මක කරන ලදී. ප්‍රාමාණාත්මක සාවද්‍ය ප්‍රකාශයන් ගෙන් සිදු වන බලපෑමට වඩා වංචාවකින් සිදුවන්නා වූ බලපෑම ප්‍රබල වන අතර, දුස්සන්ධානය, ව්‍යාජ ලේඛණ සැකසීම, චේතනාන්විත මඟ හැරීම, වැරදි ලෙස නිරූපණය කිරීම හෝ අභ්‍යන්තර පාලනයන් මඟ හැරීම වංචාවක් ඇතිවීමට හේතුවේ.

- අවස්ථානෝචිතව උචිත විගණන පරිපාටි සැළසුම් කිරීම පිණිස අභ්‍යන්තර පාලනයේ සඵලදායිත්වය පිළිබඳ මතයක් ප්‍රකාශ කිරීමට අදහස් නොකරයි.

- හෙළිදරව් කිරීම ඇතුළු මුල්‍ය ප්‍රකාශනවල ව්‍යූහය සහ අන්තර්ගතය සඳහා පාදක වූ ගනු දෙනු හා සිද්ධීන් උචිත හා සාධාරණ අයුරෙන් මුල්‍ය ප්‍රකාශනවල ඇතුළත් බව ඇගයීම.
- සමස්ථයක් ලෙස මුල්‍ය ප්‍රකාශන ඉදිරපත් කිරීමේදී, මුල්‍ය ප්‍රකාශනවල ව්‍යූහය සහ අනන්තර්ගතය සඳහා පාදක වූ ගනු දෙනු හා සිද්ධීන් උචිත හා සාධාරණ අයුරින් මුල්‍ය ප්‍රකාශනවල ඇතුළත් බව ඇගයීම

මාගේ විගණනයෙන් හඳුනා ගත් වැදගත් විගණන සොයා ගැනීම්, ප්‍රධාන පාලන දුර්වලතා හා අනෙකුත් කරුණු පිළිබඳව ගණන්දීමේ නිළධාරි දැනුවත් කරන ලදී.

1.5 වෙනත් නෛතික අවශ්‍යතා පිළිබඳ වාර්තාව

2018 හි අංක 19 දරණ ජාතික විගණන පනතේ 6(1) (ඈ) වගන්තියේ පහත සඳහන් කරුණු මා ප්‍රකාශ කරන්නෙමි.

(අ) මුල්‍ය ප්‍රකාශන ඉකුත් වර්ෂය සමඟ සැසඳේ.

(ආ) ඉකුත් වර්ෂයට අදාළ මුල්‍ය ප්‍රකාශන පිළිබඳව මා විසින් කරන ලද නිර්දේශ ක්‍රියාත්මක කර තිබුණේය.

1.6 මුල්‍ය ප්‍රකාශන පිළිබඳ අදහස් දැක්වීම

1.6.1 මුල්‍ය කාර්ය සාධන ප්‍රකාශය

1.6.1.1 මුදල් නොවන දේපල

පහත කරුණු නිරීක්ෂණයට ලක්විය.

(අ) සමාලෝචන වසරේ මුල්‍ය ප්‍රකාශවල ජංගම නොවන දේපල පිළිබඳ ප්‍රකාශයේ (ACA 6) හි දක්වා ඇති ජංගම නොවන දේපළවල වසර ආරම්භ ශේෂය වනාහි **(01.01.2022)** සමාලෝචන වසරට ඉකුත් වසරේ මුල්‍ය තත්වය පිළිබඳ ප්‍රකාශයේ (ACA – P 2021) එළිදරව් කරන ලද ජංගම නොවන දේපළවල වටිනාකම සමඟද හා සමාලෝචන වසරේ දිස්ත්‍රික් කාර්යාලය හා ප්‍රාදේශීය කාර්යාලවල New CIGAS Asset report for final accounts for the year හි ජංගම නොවන දේපළවල ඒකාබද්ධ දළ වටිනාකමට අනුකූල නොවීම

නිරීක්ෂණය විය.

විස්තර	සමාලෝචන වසරේ මූල්‍ය ප්‍රකාශයේ (ACA 6) අනුව **2022.01.01** හි ඉතිරිය රුපියල්	ACA - P අනුව **2021.12.31** හි ඉතිරිය රුපියල්	දිස්ත්‍රික් කාර්යාලය හා ප්‍රාදේශීය කාර්යාලවල New CIGAS Asset report හි දළ එකතුව රුපියල්
	---	---	---
ජංගම නොවන දේපල - ඉතිරිය	**1,312,220,835**	**1,333,022,830**	**1,314,370,685**

(ආ) සමාලෝචන වසරේ මූල්‍ය ප්‍රකාශවල ජංගම නොවන දේපල පිළිබඳ ප්‍රකාශයේ (ACA 6) හි දක්වා ඇති ජංගම නොවන දේපළවල වර්ෂ අවසාන ඉතිරිය වනාහි භාණ්ඩාගාර පොත් අනුව ඇති වර්ෂ අවසාන ඉතිරිය සමඟද සමාලෝචන වසරේ දිස්ත්‍රික් කාර්යාලය හා ප්‍රාදේශීය කාර්යාලවල New CIGAS Asset report for final accounts for the year හි ජංගම නොවන දේපළවල ඒකාබද්ධ දළ වටිනාකමට අනුකූල නොවීම නිරීක්ෂණය විය. විස්තර මෙසේ

විස්තර	සමාලෝචන වසරේ මූල්‍ය ප්‍රකාශයේ (ACA 6) අනුව **2022.12.31** හි ඉතිරිය රුපියල්	භාණ්ඩාගාර පොත් අනුව **2022.12.31** හි ඉතිරිය රුපියල්	දිස්ත්‍රික් කාර්යාලය හා ප්‍රාදේශීය කාර්යාලවල New CIGAS Asset report හි දළ එකතුව රුපියල්
	---	---	---
ජංගම නොවන දේපල - ඉතිරිය	**1,333,863,078**	**1,334,203,078**	**1,334,186,053**

(ඇ) සමාලෝචන වසරේ දිස්ත්‍රික් කාර්යාලය හා ප්‍රාදේශීය කාර්යාලවල New CIGAS Asset report for final accounts for the year සම්පූර්ණ එකතුව රුපියල් 7,016,125 ජංගම නොවන දේපල තීරණය ගත් පසු (ACA 6) හි ජංගම නොවන දේපල අවසන් තීරණයේදී රුපියල් 4,096,930 ලෙස එළිදරව් කර ඇති හෙයින් රුපියල් **2,919,195** ක වෙනසක් දක්නට තිබුණේය. මේ අනුව ජංගම නොවන දේපල වටිනාකම මූල්‍ය ප්‍රකාශවල රුපියල් **2,919,195** කින් අතිරික්තව එළිදරව් කර ඇත.

(ඇ) සමාලෝචන වසරේ දිස්ත්‍රික් කාර්යාලය හා ප්‍රාදේශීය කාර්යාලවල New CIGAS Asset report for final accounts for the year සම්පූර්ණ එකතුව රුපියල් 26,831,494 ජංගම නොවන දේපල මිළදී ගෙන ඇති නමුත් (ACA 6) හි ජංගම නොවන දේපල මිළදී ගැනීම් ලෙස රුපියල් 24,580,049 ලෙස එළිදරව් කර ඇති හෙයින් රුපියල් 2,251,445 ක වෙනසක් දක්නට තිබුණේය. මේ අනුව ජංගම නොවන දේපල වටිනාකම මූල්‍ය ප්‍රකාශවල රුපියල් 2,251,445 කින් අඩුවෙන් එළිදරව් කර ඇත.

(ඉ) සමාලෝචන වසරේ මූල්‍ය ප්‍රකාශයන්හි **(ACA6)** හි ජංගම නොවන දේපලවල **Opening balance addition** රුපියල් **1,159,125** ලෙසද දක්නට තිබුණද **2022** භාණ්ඩාගාර මුද්‍රිත පිටපත්වල **(SA 82)** දේපළවල වටිනාකම රුපියල් **1,499,125** ලෙස දැක්වූ නිසා රුපියල් **340,000** ක වෙනසක් නිරීක්ෂණය විය.

(ඊ) **2022** දෙසම්බර් මස **31** වන දිනැති මූල්‍ය තත්ව ප්‍රකාශනයේ (ACA - P) එළිදරව් කරන ලද මුදල් නොවන දේපලවල ඉතිරිය රුපියල් **1,333,863,078** ලෙස දක්නට තිබුණු නමුත් **2022** භාණ්ඩාගාර මුද්‍රිත පිටපත්වල **(SA 82)** දේපළවල වටිනාකම රුපියල් **1,334,203,078** ක් ලෙස දැක්වූ නිසා රුපියල් **340,000** ක වෙනසක් නිරීක්ෂණය විය.

(උ) දිස්ත්‍රික් ලේකම් කාර්යාලයේ මූල්‍ය තත්ව ප්‍රකාශනය (ACA - P) හි ජංගම නොවන දේපළවල වටිනාකම තුළ, මුදල් හා පොදු ජන මාධ්‍ය අමාත්‍යාංශයේ අංක **04/2018** දරණ හා **2018.12.31** දිනැති දේපළ කළමනාකරණ චක්‍ර ලේඛයට ප්‍රතිවිරුද්ධව, **2016 – 2022** වන වර්ෂ කාල වකවානුවේ ගිණුමට ගෙන එන ලද දේපලවල වටිනාකම සම්පූර්ණ එකතුව රුපියල් **7,655,458** ඇතුළත් කර ඇති බැවින් මූල්‍ය තත්ව ප්‍රකාශයේ ජංගම නොවන දේපළවල වටිනාකම රුපියල් **7,655,458** ක් වැඩියෙන් එළිදරව් කර තිබුණේය.

(ඌ) **2022** දෙසම්බර් මස **31** වන දිනැති මූල්‍ය තත්ව ප්‍රකාශනයේ (ACA - P) එළිදරව් කරන ලද දේපළ යාන්ත්‍රික පද්ධතිය හා උපකරණ වටිනාකම රුපියල් **1,333,863,079** ලෙස දක්නට තිබූ නමුත් භාණ්ඩාගාර මුද්‍රිත පිටපත්වල බැඳීම් ප්‍රතිපාදන රුපියල් **1,334,203,079** ක් ලෙස දැක්වූ නිසා රුපියල් **340,000** ක වෙනසක් නිරීක්ෂණය විය.

1.6.2 ලෙජර හා පොත් පවත්වා ගෙන නොයාම

දිස්ත්‍රික් ලේකම් කාර්යාලය හා ප්‍රාදේශීය ලේකම් කාර්යාල විසින් පහත සඳහන් ලෙජර කීපයක්ම පවත්වා ගෙන යාම සිදු කර නොමැති අතර ලෙජර කීපයක් ක්‍රමාණුකූලව හා දෛනිකව පවත්වා

අංක	ලෙජර වර්ගය	නිසි රෙගුලාසිය	නිරීක්ෂණ
01.	අලාභ හා හානි ලෙජරය	මූල්‍ය රීති සංග්‍රහය 110	අද දක්වා නඩත්තු කර නැත.
02.	පරිභෂ්‍යක හා උපාංග ලෙජරය	කළමනාකරණ සේවා චක්‍රලේඛ IAI 02/2002	අද දක්වා නඩත්තු කර නැත.
03.	ඇප ලෙජරය	මූල්‍ය රීති සංග්‍රහය **891 (1)**	අද දක්වා නඩත්තු කර නැත.
04.	විදුලි උපකරණ පිළිබඳ ලෙජරය	මූල්‍ය රීති සංග්‍රහය **454 (2)**	අද දක්වා නඩත්තු කර නැත.
05.	නිවාඩු ලෙජරය	ආයතන සංග්‍රහයේ **XII** වන පරිච්ඡේදයේ **1.7** වන වගන්තිය	අද දක්වා නඩත්තු කර නැත.
06.	වගකීම් ලෙජරය	මූල්‍ය රීති සංග්‍රහය **214**	අද දක්වා නඩත්තු කර නැත.

2. මූල්‍ය සමාලෝචනය

2.1 අක්මුදල් කළමනාකරණය

සමාලෝචන වසරේදී දිස්ත්‍රික් ලේකම් කාර්යාලය විසින් අක්මුදල සඳහා රුපියල් 1,013,320,106 ක මුදලක් ඉල්ලුම් කර තිබූ නමුත් රුපියල් **855,075,000** වටිනා අක්මුදල පමණක් ලබා ගෙන තිබුණේය. එහෙයින් සමාලෝචන වසරේදී සැළසුම් කල අයුරෙන් රුපියල් 158,245,106 ක අක්මුදල් ඌණව ලබාදුන් හේතුවෙන් පාර්ලිමේන්තුවෙන් වෙන් කරන ලද මූල්‍ය සැකසම් උපයෝගි කර ගැනීමට නොහැකි වූ අතර දිස්ත්‍රික් ලේකම් කාර්යාලය විසින් සැළසුම් කරන ලද පූර්ණ මට්ටමට ළඟාවීමට නොහැකිවිය

2.2 වැය කළමනාකරණය

පහත සඳහන් කරුණු නිරීක්ෂණයට ලක්විය.

(අ) **268-1-**1-5-**1501** වැය විෂයට වාර්ෂික තක්සේරුවේදී කිසිම වෙන් කිරීමක් නොකර ඌණ පූර්ණ ප්‍රතිපාදන මඟින් රුපියල් **880,000** ක් ලබා ගෙන අදාළ වැය විෂය අළුතෙන් නිර්මාණය කර (Creation of object code) රුපියල් **880,000** ක් වැය කිරීම වනාහි අය වැය සකස් කිරීමේදී කාර්යක්ෂම තාවයක් දක්නට නොමැති බව නිරීක්ෂණය විය.

(ආ) සමාලෝචන වසරේ මූල්‍ය ප්‍රකාශයන්හි එළිදරව් කරන ලද වැය විෂය හා භාණ්ඩාගාර පොත් වැය විෂය අතර රුපියල් **796,291** ක වෙනස්කමක් දක්නට තිබීම නිරීක්ෂණය විය.

2.3 සීමාව ඉක්මවීම

සමාලෝචන වසරේ ඉදිරපත් කරන ලද අත්තිකාරම් ගිණුම් සැසඳුම් ප්‍රකාශය අනුව දෙපාර්මේන්තු පොත හා භාණ්ඩාගාර පොත අතර රු. **4,175** සිට රුපියල් **184,470** වෙනස්කමක් දක්නට තිබීම නිරීක්ෂණය විය.

2.4 අනෙක් අමාත්‍යාංශ හා දෙපාර්තමේන්තුව විසින් ලබා දෙන ලද මුදල් වෙන් කිරීමේ උපයෝගිතාවය

නොයෙක් කටයුතුවලට **54** ක් පමණ සංඛ්‍යාවකින් යුතු අනෙක් අමාත්‍යාංශ හා දෙපාර්තමේන්තු විසින් රුපියල් 1,**322,586,863** ක සම්පූර්ණ මුදල් වෙන් කිරීමක් දිස්ත්‍රික් ලේකම් කාර්යාලයට ලබා දී තිබුණු අතර, එම මුදල් වෙන් කිරීමෙන් රුපියල් **425,328,790** වැය කර තිබුණු අතර රුපියල් **897,258,074** ක් වටිනා වර්ග **67.84** ක මුදල් සමාලෝචන වසරේ පරිහරණය නොකර තිබුණේය.

2.5 නීති රීති හා රෙගුලාසිලවට අනුකූල නොවීම

- ---

නීති රීති හා රෙගුලාසි, කළමනාකරණ තීරණ හා ඇති යොමුව	වටිනා කම (රු)	අනුකූල නොවීම
(අ) ශ්‍රී ලංකා ප්‍රජාතාන්ත්‍රික සමාජවාදී ජන රජයේ මුදල් රෙගුලාසි	-	
(i).මුදල් රෙගුලාසි **103 (1)**	-	ඉන්වෙන්ටරි භාණ්ඩ අස්ථාන ගතවීම පිළිබඳව පියවර ගෙන නොතිබීම
(ii).මුදල් රෙගුලාසි **104 (1)**	62,550	අලාභයක් ඇති වූ පසු එය කුමන ආකාරයේ අලාභයක්ද යන්න හා එයට හේතුව දැන ගැනීමටත් වගකීම ඉටු කරන්නටත් පරීක්ෂණ ඉදිරියට ගියේ නැහැ.
(iii). මුදල් රෙගුලාසි **104 (2)**		අලාභ පිළිබඳව විගණකාධිපති වෙත දැන්වූයේ නැත.
(iv) මුදල් රෙගුලාසි **104 (3)**	-	මූලික පරීක්ෂණ සිදු කර ආරම්භ වාර්තාව ඉදිරිපත් කිරීමට දිස්ත්‍රික් ලේකම් පසුගිය මාස **21** ක්ම පියවර ගෙන නොමැත.
(v). මුදල් රෙගුලාසි **104 (4)**	-	සම්පූර්ණ වාර්තාව ඉදිරිපත් කිරීමට පියවර ගෙන නොමැත.

(ආ) අනෙක් චක්‍ර ලේඛ

(i). ඉඩම් සංවර්ධන ආඥා - පනතේ **464** වන ඡේදයේ **19 (2)** වන වගන්තිය	(i). නිකුත් කරන ලද ඉඩම් බළපත්‍ර **397** ක් **2023** මාර්තු මස **31** වන දිනය තෙක් අදාළ පුද්ගලයින්ට ලබා නොදී කරච්චි හා කන්ඩාවලෙයි ප්‍රාදේශීය ලේකම් කාර්යාලවල රඳවා තබා ගෙන සිටීම නිරීක්ෂණය විය.
	(ii). නිකුත් කරන ලද ඉඩම් ප්‍රදාන පත්‍ර **434** ක් **2023** මාර්තු මස **31** වන දිනය තෙක් අදාළ පුද්ගලයින්ට ලබා නොදී කරච්චි හා කන්ඩාවලෙයි ප්‍රාදේශීය ලේකම් කාර්යාලවල රඳවා තබා ගෙන සිටීම නිරීක්ෂණය විය.
	(iii). ඉඩම් මිළ දී ගත් මුදල අය කර ගත යුතුව තිබූ පුද්ගලයින් **220** දෙනෙකු ගෙන් ක් **2023** මාර්තු මස **31** වන දිනය තෙක් මිළ දී ගත් මුදල අය නොකර ඉඩම් බලපත්‍ර බෙදා දී තිබුණු බව නිරීක්ෂණය විය.
(ii) ඉඩම් කොමසාරිස් දෙපාර්තමේන්තුවේ **1996** අගෝස්තු **01** වන දිනැති අංක **96/05** චක්‍ර ලේඛයේ **5** (iii), **6** (ඇ)	**10,979,750** බද්දට දෙන ලද ඉඩම්වලට 2005 වසරේ සිට 2022 වසර දක්වා රුපියල් 10,240,750 වටිනා වාර්ෂික හිඟ මුදල් හා රුපියල් 739,000 දඩ මුදල් අය කර ගෙන නොමැත.

2.6 අත්තිකාරම් මුදල් ලබාදීම හා පියවීම

2020 අගෝස්තු මස 28 වන දිනැති අංක **01/2020** දරණ රාජ්‍ය මුදල් චක්‍රලේඛයේ සංශෝධනය කරන ලද මුදල් රෙගුලාසි 371(5) ට අනුව අදාළ කටයුතු අවසන් කරන ලද දින 10 න් පියවිය යුතුව තිබුණ නමුත් අවස්ථා 37 කදී ලබා දෙන ලද අත්තිකාරම් මුදල් රුපියල් 784,300 ක් දවස් 11 සිට දවස් 99 තෙක් වූ ප්‍රමාදයකින් පසු විසඳා තිබුණේය.

2.7 අත්තිකාරම් දීමනා

පහත සඳහන් කරුණු නිරීක්ෂණයට ලක්විය.

(අ) විගණනයට ඉදිරිපත් කරන ලද සැසඳුම් ප්‍රකාශය අනුව නිළයෙන් අස් වී ගිය නිළධාරීන් ගෙන් අය කළ යුතු ශේෂය රුපියල් **613,380** ක මුදල **12** වසරකටත් වඩා වැඩි කාලයක් අය කර ගැනීමට මේ වන තෙක් පියවරක් ගෙන නොමැත.

(ආ) විගණනයට ඉදිරිපත් කරන ලද සැසඳුම් ප්‍රකාශය අනුව විශ්‍රාමික නිළධාරීන් ගෙන් අය කළ යුතු ශේෂය රුපියල් **104,300** ක මුදල වසරකටත් වඩා වැඩි කාලයක් අය කර ගැනීමට මේ වන තෙක් පියවරක් ගෙන නොමැත.

3. මෙහෙයුම් සමාලෝචනය

3.1 කාර්ය සාධනය

3.1.1 අපේක්ෂිත සුභ සාධන **(Outcome)** ලබා නොගැනීම

කරච්චි ප්‍රාදේශීය ලේකම් කාර්යාලය විසින් **2021** වසරේ සෞභාග්‍යා නිෂ්පාදන වැඩ සටහන යටතේ ක්‍රියාත්මක කරන ලද රුපියල් **3,000,000** ක් වටිනා වෙළඳපොළ සංකීර්ණ ව්‍යාපෘතිය අවසන් කර වසරක් ගතවී ඇති තත්වයක අද දින තෙක් අදාළ

ව්‍යාපෘතිය ක්‍රියාත්මක නොකර දක්නට තිබීමෙන් අදාළ ව්‍යාපෘතිය ක්‍රියාත්මක කිරීමේ අරමුණ ළඟා කර ගෙන නොමැත.

3.2 දේශීය මුදල් යොදා ඇති ව්‍යාපෘති

3.2.1 ගිවිසුම් පරිපාලනය

ප්‍රාදේශිය ලේකම් කාර්යාල මඟින් සිදු කරන ලද වැඩ සටහන් 04 ක් ගිවිසුම් තක්සේරුවේ සඳහන් කරන ලද වැඩ කටයුතු කීපයක් අවසන් නොකර ගෙවීම් සිදු කළ හේතුවෙන් රුපියල් 561,161 වැඩි පුර ගෙවීම් ලෙස කොන්ත්‍රාත්කරුන්ට ගෙවා ඇති බව නිරීක්ෂණය වී ඇත.

3.2.2 ව්‍යාපෘතින් අවසන් නොකර අත්හැරීම

පූනකරි ප්‍රාදේශීය ලේකම් කාර්යාලයේ රුපියල් 990,684 ක් වටිනාකමින් යුතු 268-0-01-00-2509 වැය විෂය යටතේ ව්‍යාපෘති 3 ට මාර්තු මස ගිවිසුම් කරනු ලැබුවේය. මෙම ගිවිසුමේ රුපියල් 221,876 ක් වටිනා වැඩ නිමකර ගෙවීම් සිදු කර ඇති නමුත් ඉතුරු වැඩ ඉටු කර නොමැති අතර අදාළ ව්‍යාපෘතියද අවසන් නොකර අත්හැර ඇති බව නිරීක්ෂණය වී ඇත.

3. 3 ප්‍රසම්පාදන

ප්‍රසම්පාදන කමිටුව හා තාක්ෂණ ඇගයීම් කමිටු සාමාජිකයින් ශ්‍රී ලංකා සමාජවාදී ජනරජයේ 2006 වන වර්ෂයේ ප්‍රසම්පාදන මාර්ගෝපදේශ මාලාවේ 2.12 අනුව නිසි අනාවරණයන් කරවිවි ප්‍රාදේශීය ලේකම් කාර්යාලය විසින් කර නොමැත.

3.4 දේපළ කළමනාකරණය

පහත සඳහන් කරුණු නිරීක්ෂණයට ලක්විය.

(අ) දිස්ත්‍රික් ලේකම් කාර්යාලය හා ප්‍රාදේශීය ලේකම් කාර්යාලය විසින් රුපියල් **463,737,097** ක් වටිනා දේපළ වර්ග **271** ක් බඩු තොග ලේඛණයේ සටහන් කර නොමැති අතර මෙය වාර්ෂික බඩු තොග ලේඛණයේ ඇතුළත් කර නොමැත.

(ආ) **31.12.2022** වන දිනැති **CIGAS** මෘදුකාංග දිස්ත්‍රික් ලේකම් කාර්යාලය හා ප්‍රාදේශීය ලේකම් කාර්යාල පරීක්ෂා කර බැලීමේදී වර්ග **422** ක් වූ **2,365** ක සංඛ්‍යාවකින් යුතු දේපළ **CIGAS** මෘදුකාංගයට ඇතුළත් කර නොමැති අතර අදාළ දේපළ වටිනාකම ද විගණනයට ලැබුණේ නැති නිසා අදාළ දේපළ විගණනයේදී සාධක කර ගැනීමට නොහැකි අතර මූල්‍ය තත්ව ප්‍රකාශනයේ **(ACP – p)** දේපළවල ජංගම නොවන දේපළවල වටිනාකම අඩුවෙන් පෙන්වා තිබීම නිරීක්ෂණය වී ඇත. විස්තර මෙසේ,

(ඇ) කරච්චි ප්‍රාදේශීය ලේකම් කාර්යාලයේ රුපියල් **160,105** ක් වටිනා භාණ්ඩ මිළදී ගෙන වසරක් ගතවී ඇති නමුත් පරිහරණයට නොගෙන අළුත් භාණ්ඩ ලෙස දක්නට ඇති නමුත් අදාළ භාණ්ඩ මිළදී ගැනීමේ අවශ්‍යතාවය විගණනයේදී තහවුරු කර ගැනීමට නොහැකිවිය.

(ඈ) දිස්ත්‍රික් ලේකම් කාර්යාලයට හිමිකම් නොමැති **12** ක සංඛ්‍යාවකින් යුතු රජයේ ඉඩම් දිස්ත්‍රික් ලේකම් කාර්යාලයට හිමිකම් ඇති බවට ලේඛණ කිසිවක් විගණනයට ඉදිරිපත් කර නොමැතිව තිබෙන තත්වයක ද රුපියල් **536,034,986** ක් වටිනා ගොඩනැඟිලි **39** ක සංඛ්‍යාවක් ස්ථාපිත කර තිබීම නිරීක්ෂණය වී ඇත.

(ඉ) ප්‍රාදේශීය ලේකම් කාර්යාලවල ඉදි කරන ලද රුපියල් 32,**544,852** ක් වටිනා ප්‍රාදේශීය ලේකම් නිවාස හා නිලධාරි නිවාස ඉදි කරන ලද කාල වකවානුවේ සිට අවුරුදු **2-3** ක කාලයක් පරිහරණය කර නොමැති බව දක්නට තිබේ.

(ඊ) ප්‍රාදේශීය ලේකම් කාර්යාල විසින් ඉදි කරන ලද රුපියල් **4,300,000** ක් වටිනා ප්‍රජා ශාලා **05** ක් පමණ ඉදි කරන ලද කාල වකවානුවේ සිට අවුරුදු **2-5** ක කාලයක් පරිහරණය කර නොමැති බව දක්නට තිබේ.

(උ) කිලිනොච්චි ප්‍රදේශයේ ජනතාවන්ට පදිංචිවීමට නිවෙස් නොමැති බව ප්‍රාදේශීය ලේකම් කාර්යාල විසින් හඳුනා ගෙන එම ජනතාවන්හට රුපියල් **126,020,000** න් ඉදි කරන ලද නිවෙස් **220** ක ජනතාවන් පදිංචි නොවී පසු ගිය **01 – 12** වසරක පරිහරණය නොකර දක්නට තිබීම නිරීක්ෂණය වී ඇත.

(ඌ) නැවත පදිංචි කිරීම් පුනරුත්ථාපන උතුරු සංවර්ධන හා හින්දු ආගමික කටයුතු අමාත්‍යාංශය ජාතික ඒකාබද්ධතා හා සංහිඳියාව අමාත්‍යාංශයේ මූල්‍ය අනුත්‍රහයෙන් කිලිනොච්චි දිස්ත්‍රික් ලේකම් කාර්යාලය විසින් **2018, 2019,** වන වර්ෂවල ක්‍රියාත්මක කරන ලද රුපියල් **54,524,943** ක් වටිනා **04** ව්‍යාපෘතිය පසු ගිය අවුරුදු **4** සිට **5** ක්ම අක්‍රියව දක්නට තිබීම නිරීක්ෂණය වී ඇත.

3.5 කළමණාකරන දුර්වලතාවය

පහත සඳහන් කරුණු නිරීක්ෂණයට ලක්විය.

(අ) කරච්චි හා පූනකරි ප්‍රාදේශීය ලේකම් කාර්යාලයන්හි ප්‍රාදේශීය ලේකම් නිවාසයේ සොරකම් කරනු ලැබූ භාණ්ඩ පිළිබඳව විමර්ශනය කර වගකීම ඉටු කිරීම සඳහා දිස්ත්‍රික් ලේකම් තුමා විසින් වාර්තා කරන දිනය තෙක් පියවරක් ගෙන නොමැත.

(ආ) ගස් ගෘහ භාණ්ඩ ප්‍රවාහනය කිරීමේ බළපත්‍ර නිකුත් කිරීමේදී ගෙන යන කොටවල් මත ලාංඡනය තැබීමට භාවිතා කරන මුද්‍රා මිටිය බැලීම සඳහා ඉදිරිපත් කර නැත. මේ සම්බන්ධයෙන් ඔහු ගෙන් විමසූ විට අදාළ මිටිය අස්ථාන ගතවී ඇති බව පැවසුවේය. අද දින තෙක් එය සම්බන්ධයෙන් ගතවූ වසර තුනක්ම පියවරක් ගෙන නොමැති බව

නිරීක්ෂණය වූ අතර අදාළ ඉන්වෙන්ටරි භාණ්ඩය ආරක්ෂිතව තබා ගෙන සිටි නිළධාරියා හට අස්ථානගතවීම සම්බන්ධයෙන් කිසිම විමර්ශනයක් වාර්තා කළ දිනය තෙක් සිදු කර නොමැත.

(ඇ) කිලිනගර් සමෘද්ධි බැංකුවේ ණය ලිපිකරු විසින් සිදු කරන ලද මුදල් වංචාව පිළිබඳව අංක KVM/A/C/DS/KAR/Pet/2021/AQ/01 දරණ **26.11.2021** දිනැති විගණන විමසුමේදී වංචාවක් ලෙස පෙන්වන ලද රුපියල් **1,526,457**හි රුපියල් **400,000** ක් නැවත ගෙවන ලද නමුත් ඉතුරු මුදල් වාර්තා කරන දිනය තෙක් අය කර ගැනීමට අදාළ පියවර දිස්ත්‍රික් ලේකම් විසින් ගෙන නොමැති අතර සමෘද්ධි දෙපාර්තමේන්තුව විසින් ගොනු කරන ලද චෝදනා පත්‍රය විගණනයට ලැබුණේ නැත.

(ඈ) සමෘද්ධි සංවර්ධන නිලධාරි වංචා කළ මුදල රුපියල් **372,500** හි තම වරද පිළි ගෙන අද දින තෙක් රුපියල් **275,000** ක් ගෙවා ඇත. ඉතුරු වංචා මුදල අය කිරීමට අද දින තෙක් පියවරක් ගෙන නොමැත.

(ඉ) වෙනත් දෙපාර්තමේන්තුවල භාවිතයට භාර දෙන ලද දිස්ත්‍රික් ලේකම් කාර්යාලයේ රජයේ නිවාසයේ කුලිය අය කිරීමට අද දින තෙක් පියවරක් ගෙන නොමැත.

4. තිරසාර සංවර්ධනය

4.1 තිරසාර සංවර්ධන අරමුණු හඳුනා ගැනීම

පහත සඳහන් කරුණු නිරීක්ෂණය විය.

(අ) දිස්ත්‍රික් ලේකම් කාර්යාලය විසින් හඳුනා ගන්නා ලද තිරසාර සංවර්ධන අරමුණු හා ඒ අනුව සකස් කරන ලද ඉලක්කයන් ආයතනයේ ක්‍රියාකාරී සැළසුමට ඇතුළත් කර නොමැත.

(ආ) තිරසාර සංවර්ධන ඉලක්කයන් ළඟා කර ගැනීමේදී අදාළ ක්‍රියාකාරකම් පිළියෙල කිරීමට අවශ්‍ය කේන්ද්‍රස්ථාන හඳුනා ගනු නොලැබුවේය.

5. මිනිස් බල කළමනාකරණය

5.1 අනුමත පිරිස් බල හා වර්තමාන නිළ දරන්නන් හා පිරිස් බල වැටුප් සඳහා වන වැය

(අ) කළමනාකරණ සේවා දෙපාර්තමේන්තුව විසින් අනුමත කළ පරිදි කිලිනොච්චි දිස්ත්‍රික් ලේකම් කාර්යාලය හා ප්‍රාදේශීය ලේකම් කාර්යාලය **04** හි වර්ග **4** ක නිලයන්ට අයත් **24** දෙනෙක් සඳහා පුරප්පාඩුව හා නිලයන් **84** ක් වැඩිපුරත් ඇති බව සමාලෝචන වසර අවසානයේ දකින ලදී.

(ආ) රාජ්‍ය නිළධාරීන්ගේ ස්ථාන මාරුව පිළිබඳව **06.08.2021** වන දිනැති අංක **01/2021** දරණ රාජ්‍ය සේවා පළාත් සභා හා පළාත් පාලන ඒකාබද්ධ සේවා චක්‍ර ලේඛය **13.09.2021** වන දිනය හා අංක **18/2021** දරණ රාජ්‍ය සේවා පළාත් සභා හා පළාත් පාලන අමාත්‍යාංශයේ රාජ්‍ය පරිපාලන චක්‍ර ලේඛ ආදියට පටහැනිව දිස්ත්‍රික් ලේකම් කාර්යාලය හා ප්‍රාදේශීය ලේකම් කාර්යාලයන්හි වසර **05** ත් වැඩි කාලයක් ස්ථාන මාරුව නොලබා රාජ්‍ය නිළධාරීන් **121** දෙනෙක් එකම සේවා ස්ථානයේ සේවයේ යොදා ඇත.

පා. පටිකුණන්

ජ්‍යෙෂ්ඨ සහකාර විගණකාධිපති

විගණකාධිපති වෙනුවට

04. කාර්යසාධන කේතය

- පවුල් 2500 ට සමෘද්ධි දීමනා ලබාදීම
- රුපියල් 2300වටිනා පෝෂ්‍යදායි ආහාර මළු බෙදාදීම
- වැඩිහිටියන් 3925ට දීමනා ගෙවීම
- ස්ථිර නිවෙස් 24ක් ඉදිකර දීම
- ප්‍රතිලාභීන් 37200ට සමාජ ආරක්ෂණ දීමනා ලබාදීම
- ගෘහ ආර්ථික ඩිප්ලෝමා වැඩ සටහන 1 ක්
- 1650 දෙනකුට දිරි දීමනා ලබාදීම

4.1 ආයතනයේකාර්යසාධන කේතය

විශේෂිත දර්ශක	අපේක්ෂිත නිමැවුමේ ප්‍රතිශතයක් නිමැවුමලෙස තත්‍ය (%)		
	100% - 90%	75% - 89%	50% - 74%
පවුල් 2500 ට සමෘද්ධි දීමනා ලබාදීම	90 %		
රුපියල් 23000 ක් වටිනා පෝෂ්‍යදායි ආහාර මළු ලබාදීම.		87%	
වැඩිහිටියන් 3925දෙනෙකුටදීමනා ලබාදීම	97%		
ස්ථිර නිවාස 24ක් ඉදිකර දීම	100%		
ප්‍රතිලාභීන් 37200 දෙනෙකුට සමාජ ආරක්ෂණ දීමනාව ලබාදීම	98%		
ගෘහ ආර්ථික ඩිප්ලෝමා වැඩ සටහනක්	100%		
1650 දෙනෙකුට දිරි දීමනා ගෙවීම		85%	

05. තිරසර සංවර්ධන අරමුණු

5.1 හඳුනාගන්නා ලදතිරසර සංවර්ධන අරමුණු

අංක	ඉලක්ක	
1	අරමුණ - 1	දිළිඳුකම තුරන් කිරීම
2	අරමුණ - 2	කුස ගින්න තුරන් කිරීම
3	අරමුණ - 3	යහපත්සෞඛ්‍ය පහසුකම් හා ශාරීරික සෞඛ්‍යය
4	අරමුණ-4	යහපත් අධ්‍යාපනය
5	අරමුණ- 5	ගෞරවාන්විත රැකියාවක් හා ආර්ථික වර්ධනය
6	අරමුණ - 6	වර්ධනය සඳහා වන යටිතල නිෂ්පාදනයන් සොයා ගැනීම
7	අරමුණ- 7	රට තුළ හා රටවල් අතර අසමානතාවය තුරන් කිරීම
8	අරමුණ - 8	තිරසාර නගර හා ජනාවාස බිහිකිරීම
9	අරමුණ -9	දේශගුණික ක්‍රියාව පිළබඳ කටයුතු

5.2. තිරසාර සංවර්ධන ඉලක්කයන්හි ජයග්‍රහණ හා අභියෝග තිරසාර සංවර්ධන කාර්යසාධන

ඉලක්කය අරමුණ /;	ඉලක්ක	දර්ශක	ප්‍රගතිය		
			0% - 49%	50 % - 74 %	75%- 100 %
1 වන ඉලක්කය - දිළිඳුකම තුරන් කිරීම					
දිළිඳුකම තුරන් කිරීම සඳහා වන ජීවනෝපාය ආධාර ලබාදීම	ප්‍රතිලාභීන් 36732 දෙනෙකුට සමෘද්ධි ආරක්ෂණ දීමනා ලබා දෙන ලදී.	ප්‍රතිලාභීන් සංඛ්‍යාව			✓
ධාන්‍ය වගා නිෂ්පාදන ව්‍යාපෘතිය ඉදිරියට ගෙන යාම	ප්‍රාදේශීය ලේකම් කොට්ඨාශ 4 හි සිටින ප්‍රතිලාභීන් 451 දෙනෙකුට මූං, උඳු ලබා දෙන ලදී.	ප්‍රතිලාභීන් සංඛ්‍යාව		✓	
සමෘද්ධි ආධාර ලබන අයවලුන් ගේ සංඛ්‍යාව ඉහළ නැංවීම	සමෘද්ධි ප්‍රතිලාභීන් 22508 දෙනෙක් ප්‍රතිලාභ ලබා ඇත.	ප්‍රතිලාභීන් සංඛ්‍යාව			✔
දිළිඳුකම අවම කිරීම	වැඩිහිටි දීමනා ප්‍රතිලාභීන්3823 දෙනෙකුට ලබා දෙන ලදී.	ප්‍රතිලාභීන් සංඛ්‍යාව			✓
2 වන ඉලක්කය - කුසගින්න තුරන් කිරීම					
ගෙවතු වගාව හා ව්‍යවසායයන් ඉහළ නැංවීම	පවුල් 20,074 ට බීජ පැකට් හා පැල ලබා දෙන ලදී.	පවුල් සංඛ්‍යාව		✔	
ගෙවතු වගාව හා ව්‍යවසායයන් ඉහළ නැංවීම	කොම්පෝස්ට් නිෂ්පාදන වැඩ සටහන් සඳහා ව්‍යවසායකයින් 95 දෙනෙකුට පුහුණුව ලබා දෙන ලදී.	ව්‍යවසායකයින් සංඛ්‍යාව			✔
නිරෝගී දරුවන් ඇති දැඩි කිරීම	නිවුන් දරුවන් සඳහා රුපියල් 22,500 ක දීමනාව ලබා දෙන ලදී.	දරුවන් සංඛ්‍යාව			✔

පෝෂ්‍යදායි වැඩ සටහන ආරම්භ කිරීම	20000 ක් වටිනා පෝෂ්‍යදායි ආහාර මළු ගැබිණි මව්වරුන්ට ලබා දෙන ලදී.	ගැබිණි මව්වරුන්ගේ සංඛ්‍යාව			✔
ඉලක්ක - 3 යහපත් සෞඛ්‍ය පහසුකම් හා ශාරීරික සෞඛ්‍යය					
ශාරීරික සෞඛ්‍යය ඉහළ නැංවීම	1,686,000 ක් වටිනා අවම පහසුකම් හා සෞඛ්‍ය ද්‍රව්‍ය ප්‍රාදේශීය ලේකම් කොට්ඨාශ 4 ට ලබා දෙන ලදී.	ප්‍රතිලාභීන් සංඛ්‍යාව			✔
4 වන ඉලක්කය - යහපත් අධ්‍යාපනය					
සිසුන්ගේ පාසැල් අත්හැර යැමේ සංඛ්‍යාව අවම කිරීම	පාසැල් අත්හැර ගිය පැමිණීම අක්‍රමික සිසුවන්ට රුපියල් 2400 ක් වටිනා අධ්‍යාපන ආධාර ලබා දෙන ලදී.	සිසුන් සංඛ්‍යාව		✔	
කාර්මික අධ්‍යාපනය ලබාදීම	සිසුන් 80 දෙනෙකුට වසරක ගෘහ ආර්ථික වැඩමුළු	වැඩමුළු සංඛ්‍යාව		✔	
5 වන ඉලක්කය - ගෞරවනීය රැකියාවක් හා ආර්ථික වර්ධනය					
රැකියා විරහිතභාවය අවම කිරීම	රැකියාවෙහි නිරත වී සිටින ආබාධිත පුද්ගලයින් 1406 දෙනෙක් සඳහා දිරි දීමනාව ලබා දෙන ලදී.	ප්‍රතිලාභීන් සංඛ්‍යාව			✓
රැකියා	විශේෂ අළෙවි සංවර්ධන වැඩ සටහන යටතේ ව්‍යවසායකයින් 218 දෙනෙකුට පුහුණු පන්ති පවත්වන ලදී.	වැඩමුළු සංඛ්‍යාව		✔	
6. වන ඉලක්කය - වර්ධනය සඳහා වන යටිතල නිෂ්පාදන සොයා ගැනීම්					
යටි තල පහසුකම් සංවර්ධනය කිරීම	ප්‍රාදේශීය ලේකම් කොට්ඨාශ සතරටම පොදු යටි තල පහසුකම් සංවර්ධනය කිරීමට	වැඩ සටහන් සංඛ්‍යාව		✓	

	විමධ්‍යගත අය වැය මඟින් රුපියල් මිලියන 16.275 ක මුදල් ලබා දෙන ලදී.				
යටි තල පහසුකම් සංවර්ධනය කිරීම	ගම සමඟ පිළිසඳර වරඩ සටහන යටතේ ප්‍රාදේශීය ලේකම් කොට්ඨාශ සතරටම රුපියල් මිලියන 129 ක් මුදල් ලබා දෙන ලදී.සතරටම	වැඩ සටහන් සංඛ්‍යාව			✔
7 වන ඉලක්කය රට තුළ හා රටවල් අතර අසමානතාවය තුරන් කිරීම					
ආගම් අතර වෙනස්කම් තුරන් කිරීම	ප්‍රාදේශීය ලේකම් කොට්ඨාශ සතරටම4 හි සිට වැඩ සටහන් 4 ට 106 දෙනෙක් සහභාගීවූහ.	වැඩ සටහන් සංඛ්‍යාව		✔	
8 වන ඉලක්කය තිරසාර නගර හා ජනාවාස බිහිකිරීම					
මානව ජනාවාස පහසුකම් වැඩි කිරීම	ප්‍රතිලාභීන් 24 දෙනෙකුට ප්‍රතිසංස්කරණ හා නව ඉදිකිරීම් වැඩ සටහන යටතේ නිවාස ඉදි කර දෙන ලදී.	ඉදි කර දෙන ලද නිවාස සංඛ්‍යාව			✔
ව්‍යසන අවදානම අවම කිරීමට ආයෝජනය කිරීම	ගංවතුරෙන් පීඩාවට පත්විය හැකි ජනතාවන් ආරක්ෂා කර ගැනීමේ අවම කිරීමේ ක්‍රියා මාර්ගය ගන්නා ලදී.	අවම කිරීමේ ක්‍රියා මාර්ග සංඛ්‍යාව		✔	
9 වන ඉලක්කය දේශගුණික ක්‍රියාව					
ආපදා අවම කිරීමේ දැනුවත් කිරීමේ ක්‍රියා මාර්ග	පීඩාවට පත්විය හැකි ජනතාවන් හට පෙර ක්‍රියා මාර්ග පිළිබඳව දැනුම හා හැකියාවන් වර්ධනය කිරීමට දැනුවත් කිරීමේ ක්‍රියා මාර්ග පවත්වන ලදී. (දැනුවත් කිරීමේ වැඩ සටහන් 07 ක්)	දැනුවත් කිරීමේ ක්‍රියා මාර්ග සංඛ්‍යාව		✔	

06. මානව සම්පත් පැතිකඩ

6.1 සේවකසංඛ්‍යාකළමනාකරණය

දිස්ත්‍රික් ලේකම් කාර්යාලය

තනතුර	අනුමත සේවක සංඛ්‍යාව	පවතින සේවක සංඛ්‍යාව	ඇබෑර්තු
ජ්‍යෙෂ්ඨ	13	10	3
තෘතයික	4	2	2
ද්විතියික	78	139	61
ප්‍රාථමික	28	22	6

ප්‍රාදේශීය ලේකම් කාර්යාල

තනතුර	අනුමත සේවක සංඛ්‍යාව	පවතින සේවක සංඛ්‍යාව	ඇබෑර්තු
ජ්‍යෙෂ්ඨ	16	15	01
තෘතයික	12	04	08
ද්විතියික	347	367	87
ප්‍රාථමික	33	25	08

6.2. මානව සම්පත් හිඟය

මානව සම්පත් හිඟය හේතුවෙන් වැඩ කටයුතු නිළධාරීන් අතර බෙදා දීමට අපහසුතාවයන් ඇති වන අතර වැඩ කටයුතුවල ප්‍රමාදයන්ද ඇතිවේ. මෙම හේතුවෙන් අතිකාල දීමනා සඳහා අධික මුදල් ප්‍රතිපාදන යෙදීමට සිදුවී තිබේ.

6.3 මානව සම්පත් සංවර්ධනය

වැඩ සටහනේ නම	පුහුණු කරන ලද සේවක සංඛ්‍යාව	වැඩ සටහනේ කාලසීමාව	සමස්ත ආයෝජනය (රු.		වැඩ සටහනේ ස්වභාවය (දේශීය / විදේශිය)	නිමැවුම / ලබා ගත් දැනුම)
			දේශීය	විදේශීය		
දිස්ත්‍රික් රැකියා පොළ	209	1 වන දවස	23,500		328-1-9-2509-0-13	තරුණයින්ට රැකියා අවස්ථාවන් ලබා ගත් අතර පුහුණු පාඨමාලාවේද ඇතුළත් කර ගනු ලැබුවේය.
ව්‍යවසාය පාඨමාලාව	65	6 වන දවස	79,900		328-2-1-2509	ව්‍යවසායකයින් සඳහා රැකියා බිහි කිරීම, අළෙවි කරණ උපාය පිළිබඳ පැහැදිලි කිරීම
සාමාන්‍ය පෙළ විභාගයේ සමත්වීමට නොහැකි වූ සිසුන් සඳහා පාඨමාලාව - කරච්චි	85	3 වන දවස	14,678		328-1-9-2509-0-13	කර්මාන්ත පුහුණු පාඨමාලාව සඳහා මාර්ගෝපදේශ
සාමාන්‍ය පෙළ විභාගයේ සමත්වීමට නොහැකි වූ සිසුන් සඳහා පාඨමාලාව - පලෙයි	20	1 වන දවස	4,250		328-1-9-2509-0-13	කර්මාන්ත පුහුණු පාඨමාලාව සඳහා මාර්ගෝපදේශ
සාමාන්ය පෙළ විභාගයේ සමත්වීමට නොහැකි වූ සිසුන් සඳහා පාඨමාලාව - පූනකරි	15	1 වන දවස	3,500		328-1-9-2509-0-13	කර්මාන්ත පුහුණු පාඨමාලාව සඳහා මාර්ගෝපදේශ
සාමාන්ය පෙළ විභාගයේ සමත්වීමට නොහැකි වූ සිසුන් සඳහා පාඨමාලාව - කන්ඩාවලෙයි	25	1 වන දවස	4,500		328-1-9-2509-0-13	කර්මාන්ත පුහුණු පාඨමාලාව සඳහා මාර්ගෝපදේශ

07. අනුකූලතා වාර්තා

අංකය	අදාළ කර ගත යුතු අවශ්‍යතාව	අනුකූලතා තත්වය	අනුකූල නොවේ නම් ඒ සඳහා කෙටි පැහැදිලි කිරීම්	අනුකූල නොවීම අනාගතයේදී වළක්වා ගැනීමට යෝජනා කරන නිරවද්‍ය තීරණ ක්‍රියා මාර්ග
1	පහත සඳහන් මූල්‍ය ප්‍රකාශ / ගිණුම් නියමිත දිනට ඉදිරිපත් කොට තිබේ.			
1.1	වාර්ෂික මූල්‍ය ප්‍රකාශ	නියමිත දිනට පෙර ඉදිරිපත් කරන ලදී		
1.2	රාජ්‍ය නිළධාරීන්ගේ අත්තිකාරම් ගිණුම්	නියමිත දිනට පෙර ඉදිරිපත් කරන ලදී		
1.3	ව්‍යාපාර හා නිෂ්පාදන අත්තිකාරම් ගිණුම් වාණිජ අත්තිකාරම් ගිණුම්			
1.4	ගබඩා අත්තිකාරම් ගිණුම්			
1.5	විශේෂ අත්තිකාරම් ගිණුම්			
1.6	වෙනත්			
2	පොත් පත් හා ලේඛන නඩත්තු කිරීම (මු.රෙ.445)			
2.1	රාජ්‍ය පරිපාලන චක්‍ර ලේඛ 267/2018 අනුව ස්ථාවර වත්කම් ලේඛනය යාවත්කාලීන කර පවත්වා ගෙන යාම	පවත්වා ගෙන යනු ලබනවා		
2.2	පුද්ගල පඩි නඩි ලේඛන / පුද්ගල පඩි නඩි කාඩ් පත් යාවත්කාලීන කර පවත්වා ගෙන යාම	පවත්වා ගෙන යනු ලබනවා		
2.3	විගණන විමසුම් ලේඛනය යාවත්කාලීන කර පවත්වා ගෙන යාම	පවත්වා ගෙන යනු ලබනවා		
2.4	අභ්‍යන්තර විගණන වාරතා ලේඛනය යාවත්කාලීන කර පවත්වා ගෙන යාම	පවත්වා ගෙන යනු ලබනවා		
2.5	සියළුම මාසික ගිණුම් සාරාංශ (ජීගාස්) පිළියෙල කර නියමිත දිනට	නියමිත දිනට පෙර ඉදිරිපත් කරන ලදී		

	මහා භාණ්ඩාගාරයට ඉදිරිපත් කිරීම.			
2.6	චෙක්පත් හා මුදල් ඇණවුම් ලේඛනය යාවත්කාලීන කර පවත්වා ගෙන යාම	පවත්වා ගෙන යනු ලබනවා		
2.7	ඉන්වෙන්ට්‍රි ලේඛනය යාවත්කාලීන කර පවත්වා ගෙන යාම	පවත්වා ගෙන යනු ලබනවා		
2.8	තොග ලේඛනය යාවත්කාලීන කර පවත්වා ගෙන යාම	පවත්වා ගෙන යනු ලබනවා		
2.9	හානි පාඩු ලේඛනය යාවත්කාලීන කර පවත්වා ගෙන යාම	පවත්වා ගෙන යනු ලබනවා		
2.10	බැරකම් ලේඛනය යාවත්කාලීන කර පවත්වා ගෙන යාම	පවත්වා ගෙන යනු ලබනවා		
2.11	උප පත්‍රිකා පොත් (GAN-20) ලේඛනය යාවත්කාලීන කර පවත්වා ගෙන යාම	පවත්වා ගෙන යනු ලබනවා		
3	මූල්‍ය පාලනය සඳහා කාර්යන් අභිනියෝජනය කරන ලදී. (මූ.රෙ. 135)			
3.1	මූල්‍ය බල තල ආයතනය තුළ පවරා දෙන ලදී.	ඔව්		
3.2	මූල්‍ය බල තල පවරා දීම පිළිබඳව ආයතනය තුළ දැනුවත් කරන ලදී.	ඔව්		
3.3	සෑම ගනුදෙනුවක්ම නිළධාරීන් දෙදෙනෙකු හෝ ඊට වැඩි සංඛ්‍යාවක් හරහා අනුමත වන පරිදි බල තල පවරා දී ඇත.	ඔව්		
3.4	**2014.05.11** දිනැති අංක **171/2004** දරණ රාජ්‍ය ගිණුම් චක්‍රෙල්ඛය අනුව, රජයේ පඩිපත් මෘදුකාංග පැකේජය භාවිතා කිරීමේ දී ගණකාධිවරයාගේ පාලනයට යටත්වේ.	ඔව්		
4	වාර්ෂික සැළැස්ම සකස් කිරීම			
4.1	වාර්ෂික මිළ දී ගැනීම් සැළැස්ම සකස් කිරීම	නියමිත දිනට පෙර ඉදිරිපත් කරන ලදී		
4.2	වාර්ෂික ක්‍රියාකාරී සැළැස්ම සකස් කිරීම	නියමිත දිනට පෙර ඉදිරිපත් කරන ලදී		
4.3	වාර්ෂික අභ්‍යන්තර විගණන සැළැස්ම	නියමිත දිනට පෙර		

	සකස් කිරීම	ඉදිරිපත් කරන ලදී		
4.4	වාර්ෂික තක්සේරුව සකස් කිරීමහා එය ජාතික අය වැය දෙපාර්තමේන්තුව වෙතනියමිත දිනයන්හි ඉදිරිපත් කරන ලදී.	නියමිත දිනට පෙර ඉදිරිපත් කරන ලදී		
4.5	වාර්ෂික මුදල් ප්‍රවාහ වාර්තා භාණ්ඩාගාර මෙහෙයුම් දෙපාර්තමේන්තුව වෙත නියමිත දිනයන්හි ඉදිරිපත් කරන ලදී.	නියමිත දිනට පෙර ඉදිරිපත් කරන ලදී		
5	විගණන විමසුම් නියමිත දිනට පෙර ඉදිරිපත් කරන ලදී			
5.1	සියළුම විගණන විමසුම්වලට විගණකාධිපති වෙත නියමිත දිනයන්හි පිළිතුරු ලබා දෙන ලදී.	නියමිත දිනට පෙර ඉදිරිපත් කරන ලදී		
6	අභ්‍යන්තර විගණනය			
6.1	මු.රෙ. 134(2) ඩී.එම්.ඒ 1-2019 චක්‍රලේඛ අනුව වසර ආරම්භයේ විගණකාධිපතිවරයා සමඟ සාකච්ඡා කළ පසු අභ්‍යන්තර විගණන සැලසුම සකස් කිරීම.	ඔව්		
6.2	සියළුම අභ්‍යන්තර විගණන වාර්තාවලට මසක් තුළ පිළිතුරු ලබාදීම.	නියමිත දිනට පෙර ඉදිරිපත් කරන ලදී		
6.3	සියළුම අභ්‍යන්තර විගණන වාර්තාවල පිටපත් 2018 වර්ෂයේ අංක 19 දරණ ජාතික විගණන පනතේ 40 (4) උප වගන්තිය පදනම් කර ගනිමින් විගණකාධිපති වෙත ඉදිරිපත් කිරීම.	නියමිත දිනට පෙර ඉදිරිපත් කරන ලදී		
6.4	සියළුම විගණන වාර්තාවල පිටපත් 134(3) මුදල් රෙගුලාසි සටහන පදනම් කර ගනිමින් විගණකාධිපති වෙත ලබාදීම.	නියමිත දිනට පෙර ඉදිරිපත් කරන ලදී		
7	විගණන හා කළමනාතරණ කමිටු			
7.1	ඩී.එම්.ඒ 1-2019 චක්‍රලේඛ අනුව වසරකට අවම වශයෙන් මුලා වර්ෂ 04 ක් හා කළමනාකරණ කමිටු රැස්වීම්ද පවත්වන ලදී.	ඔව්		
8	දේපළ කළමනාකරණය			

8.1	දේපළ කළමනාකරණ චක්‍රලේඛ අංක 01/2017 දේපළ ලැබීම් සම්පූර්ණයෙන් ඉවත් කිරීම පිළිබඳ කොම්ප්ට්‍රෝලර් ජනරාල් කාර්යාලයට ඉදිරිපත් කළ යුතුයි.	පවත්වා ගෙන යනු ලබනවා		
8.2	ඉහත දක්ව ඇති චක්‍රලේඛයේ 13 වන ඡේදය අනුව චක්‍රලේඛයේ විධිවිධාන ක්‍රියාත්මක කිරීමට හා එවෙනි නිළධාරියෙක් කම්ප්‍රෝලර් ජනරාල් කාර්යාලයට යැවීමටද සුදුසු සම්බන්ධීකරණ නිළධාරියෙකු පත් කර ඇත.	පවත්වා ගෙන යනු ලබනවා		
8.3	රාජ්‍ය මුල්‍ය චක්‍රලේඛ අංක 05/2016 අනුව භාණ්ඩ සමීක්ෂණය පවත්වා අදාළ වාර්තා නියමිත දිනට විගණකාධිපති වෙත ඉදිරිපත් කරන ලදී.	නියමිත දිනට පෙර ඉදිරිපත් කරන ලදී		
8.4	වාර්ෂික භාණ්ඩ සමීක්ෂණයෙන් අනාවරණය වූ අතිරික්ත, ඌණතා හා වෙනත් නිර්දේශ චක්‍ර ලේඛයේ සඳහන් කාලය තුළ සිදු කර ඇත.	නැත		
8.5	මු.රෙ. 772 අනුව ගර්හිත භාණ්ඩ අපහරණය කිරීම සිදු කරනු ලැබුවේය.	ඔව්		
9	වාහන කළමනාකරණය			
9.1	සංචිත වාහන සඳහා දෛනික ධාවන සටහන් හා මාසික සාරාංශ වාර්තා සකස් කොට නියමිත දිනට විගණනාධිපති වෙත ඉදිරිපත් කිරීම	පවත්වා ගෙන යනු ලබනවා		
9.2	වාහන ගර්හිත වී මාස 06 කට වඩා අඩු කාලයකදී අපහරණය කර තිබීම.	පවත්වා ගෙන යනු ලබනවා		
9.3	වාහන ලොග් පොත් පවත්වා ගනිමින් ඒවා යාවත්කාලීන කිරීම.	පවත්වා ගෙන යනු ලබනවා		
9.4	සෑම වාහන අනතුරක් සම්බන්ධයෙන්ම මු.රෙ. 103, 104, 109 හා 110 ප්‍රකාරව කටයුතු කිරීම .	පවත්වා ගෙන යනු ලබනවා		
9.5	2016.12.29 දිනැති අංක 2016/30 රාජ්‍ය පරිපාලන චක්‍රලේඛයේ 3.1වන ඡේදයේ සඳහන් විධිවිධාන ප්‍රකාරව වාහනවල ඉන්ධන දහනය වීම නැවත පරීක්ෂා කිරීම	නොගැලපේ		

10	බැංකු ගිණුම් කළමනාකරණය			
10.1	නියමිත දිනට බැංකු සැසඳුම් ප්‍රකාශ පිළියෙළ කර සහතික කර ඒවා විගණනය සඳහා ඉදිරිපත් කිරීම	නියමිත දිනට පෙර ඉදිරිපත් කරන ලදී		
10.2	සමාලෝචිත වර්ෂයේදී දක්නට තිබූ අක්‍රිය බැංකු ගිණුම් නිරවුල් කර තිබීම.	ගැලපෙන්නේ නැත		
10.3	බැංකු සැසඳුම් ප්‍රකාශවලින් අනාවරණය කල යුතු ශේෂ අනාවරණය කිරීම හා නිවැරදි කිරීම හා එවෙනි ශේෂ මාසයක කාලයක් තුළ නිරවුල් කර තිබීම	නියමිත දින මා විසින් නිවැරදි කරන ලදී.		
11	මුල්‍ය ප්‍රතිපාදන උපයෝජනය	පවත්වා ගෙන යනු ලබනවා		
11.1	වෙන් කරන ලද ප්‍රතිපාදන ඒවායේ සීමාව ඉක්මවා නොයන පරිදි වියදම් දැරීම.	පවත්වා ගෙන යනු ලබනවා		
11.2	මු.රෙ. 94(1) ප්‍රකාරව, සකසන ලද ප්‍රතිපාදන සීමාව නොඉක්ම වන බැරකම් වර්ෂ අවසානයේ තව දුරටත් පවති.	පවත්වා ගෙන යනු ලබනවා		
12	රජයේ නිළධාරීන්ගේ අත්තිකාරම් ගිණුම්			
12.1	සීමාවන් වලට අනුකූල වීම	පවත්වා ගෙන යනු ලබනවා		
12.2	හිඟ හිටි ණය ශේෂ පිළිබඳව නිවැරදි කාල විශ්ලේෂණයක් කර තිබීම	පවත්වා ගෙන යනු ලබනවා		
12.3	වර්ෂයකට වැඩි කාලයක සිට පැවත එන හිඟ හිටි ණය ශේෂ නිරවුල් කර තිබීම.	ඔව්		
13	පොදු තැන්පත් ගිණුම			
13.1	කල් ඉකුත් වූ තැන්පතු ඉවත් කිරීමට මු.රෙ. 571 ප්‍රකාරව කටයුතු කර තිබීම.	ඔව්		
13.2	පොදු තැන්පතු සඳහා වන පාලන ගිණුම් යාවත්කාලීන කර පවත්වා ගෙන යාම	පවත්වා ගෙන යනු ලබනවා		
14	අග්‍රිම ගිණුම	පවත්වා ගෙන යනු ලබනවා		

14.1	සමාලෝචිත වසර අවසානයේදී මුදල් පොතේ ශේෂය භාණ්ඩාගාර මෙහෙයුම් දෙපාර්තමේන්තුවට ප්‍රේෂණය කර තිබීම.	නියමිත දින ඉදිරිපත් කරන ලදී		
14.2	මු.රෙ. 371 ප්‍රකාරවනිකුත් කළ තත්කාර්ය අතුරු අග්‍රිම, එම කාර්යය අවසන් වී මාසයක් ඇතුළත නිරවුල් කර තිබීම.	නියමිත දින ඉදිරිපත් කරන ලදී		
14.3	මු.රෙ. 371 ප්‍රකාරවඅනුමත සීමාවඉක්මවා නොයන පරිදි තත්කාර්ය අතුරු අග්‍රිම නිකුත් කර තිබීම.			
14.4	අග්‍රිම ගිණුමේ ශේෂය, භාණ්ඩාගාරයේ පොත් සමඟ මාසිකව සැසඳුම් කිරීම.	පවත්වා ගෙන යනු ලබනවා		
15	ආදායම් ගිණුම.			
15.1	අදාළ රෙගුලාසිවලට අනුකූලව, රැස් කළ ආදායමෙන් ආපසු ගෙවීම සිදු කොට තිබීම.	ඔව්		
15.2	රැස් කර තිබූ ආදායම්, තැන්පතු ගිණුමට බැර නොකොට සෘජුවම ආදායමට බැර කර තිබීම.	ඔව්		
15.3	මු.රෙ. 176 අනුව හිඟ ශේෂය විගණකාධිපති ජනරාල් වෙත ඉදිරිපත් කිරීම	ඔව්		
16	මානව සම්පත් කළමනාකරණය			
16.1	අනුමත කාර්ය මණ්ඩල සීමාව තුළ කාර්ය මණ්ඩලය පවත්වා ගෙන යාම.	පවත්වා ගෙන යනු ලබනවා		
16.2	අනුමත කාර්ය මණ්ඩලයේ සියළුම සාමාජිකයින්හට රාජකාරි ලැයිස්තුව ලිඛිතව ලබාදීම	පවත්වා ගෙන යනු ලබනවා		
16.3	20.09.2017 දිනැති එම්.එස්.ඩී. චක්‍ර ලේඛ අංක 04/2017 ප්‍රකාරව සියළුම වාර්තාවන් කළමනාකරණ සේවා දෙපාර්තමේන්තුව වෙත ඉදිරිපත් කර තිබීම. .	නියමිත දින ඉදිරිපත් කරන ලදී		

17	මහජනයා වෙත තොරතුරු ලබාදීම ආදි වගකීම්වලට ජ්‍යෙෂ්ඨ නිළධාරියෙක් පත් කිරීම			
17.1	තොරතුරු දැනගැනීමේ පනත හා රෙගුලාසි ප්‍රකාරව තොරතුරු දැනගැනීමේ නිළධාරියෙකු පත් කිරීම	පවත්වා ගෙන යනු ලබනවා		
17.2	ආයතනය පිළිබඳ තොරතුරු එහි වෙබ් අඩවිය හරහා ලබා දී තිබෙන අතර, වෙබ් අඩවිය හරහා හෝ විකල්ප මාර්ග හරහා ආයතනය පිළිබඳ මහජනයාගේ ප්‍රශංසා / චෝදනා පළ කිරීමට පහසුකම් සළසා දීම පහසු කිරීම	ඔව්		
17.3	තොරතුරු දැනගැනීමේ පනතේ 8 වනහා 10 වන වගන්තිප්‍රකාරව වසරකට දෙවතාවක් හෝ වසරකට වරක් වාර්තා ඉදිරිපත් කිරීම.	ඔව්		
18	පුරවැසි ප්‍රඥප්තිය ඉදිරිපත් කිරීම	ඔව්		
18.1	අංක 05/2018(1) දරණ රාජ්‍ය පරිපාලන හා කළමනාකරණ අමාත්‍යාංශ චක්‍රලේඛ අනුව පුරවැසි / සේවාලාභී ප්‍රඥප්තියක් සම්පාදනය කොට ක්‍රියාත්මක කිරීම	ඔව්		
18.2	එම චක්‍ර ලේඛයේ 2.3 ඡේදය පරිදි පුරවැසි / සේවාලාභී ප්‍රඥප්තිය සම්පාදනය කිරීම හා ක්‍රියාත්මක කිරීමේ කටයුතු අධීක්ෂණය කිරීම හා එය ඇගැයීම සඳහා ආයතනය විසින් ක්‍රමවේදයක් සකස් කර ඇ	ඔව්		
19	මානව සම්පත් සැලස්ම සම්පාදනය කිරීම.			
19.1	2018.01.24 දිනැති රාජ්‍ය පරිපාලන චක්‍රලේඛ අංක 02/2018 හි ඇමුණුම 02 හි ආකෘතිය පදනම් කර ගෙන මානව සම්පත් සැලස්මක් සම්පාදනය කිරීම.	ඔව්		
19.2	කාර්ය මණ්ඩලයේ සෑම සාමාජිකයෙකු සඳහාම වර්ෂයකට අවම වශයෙන් පැය 12 කට නොඅඩු පුහුණු අවස්ථාවක් ඉහත සඳහන් මානව සම්පත් සැලස්ම තුළ තහවුරු කළ යුතුයි.	ඔව්		