නිපුණතා සංවර්ධන සහ වෘත්තීය පුහුණු අමාත්‍යාංශය

திறன்கள் அபிவிருத்தி மற்றும் வாழ்க்கைத்தொழில் பயிற்சி அமைச்சர்

**Ministry of Skills Development & Vocational Training**

# වාර්ෂික වාර්තාව

# ஆண்டு அறிக்கை

# Annual Report-2020




**වෘත්තීය තාක්ෂණ විශ්වවිද්‍යාලය**

வாழ்க்கைத்தொழில்சார் தொழில்நுட்பபவியல் பல்கலைக்கழகம்

**University of Vocational Technology**

# අන්තර්ගතය


**1. විශ්වවිද්‍යාලයීය පාලක මණ්ඩලය-2020 ..... 1**

**2. අධ්‍යයන සභාවේ කාර්ය මණ්ඩලය -2020 ..... 2**

**3. විශ්වවිද්‍යාලයීය පැතිකඩ ..... 4**

3.1 හැඳින්වීම ..... 4

3.2 දැක්ම ..... 4

3.3 මෙහෙවර ..... 4

3.4 විශ්ව විද්‍යාලයේ අරමුණු ..... 5

**4 ශිෂ්‍ය පැතිකඩ ..... 6**

4.1 ඩිප්ලෝමා වැඩසටහන් පිළිබඳ ධාරිතාව ..... 6

4.2 උපාධි වැඩසටහන් පිළිබඳ ධාරිතාව ..... 7

4.3 ශිෂ්‍යයන් සඳහා පහසුකම් ..... 7

4.3.1 ශිෂ්‍ය සේවා ඒකකය සහ කාර්මික සේවා ඒකකය ..... 7

4.3.2 පුස්තකාලය ..... 8

4.3.3 නේවාසිකාගාර පහසුකම් ..... 8

**5 ඉංජිනේරු තාක්ෂණ පීඨය ..... 9**

5.1 ශිෂ්‍යයන් බඳවා ගැනීම – 2020 ..... 9

5.2 නවක ශිෂ්‍යයන් සඳහා සමාරම්භක උත්සවය 2020 /2021 ..... 11

5.3 2020 පීඨය උදෙසා පැවැත්වූ විභාග ..... 11

5.4 බාහිර කථිකාචාර්යවරුන් - 2020 ..... 12

5.5 තාක්ෂණවේදී ශිෂ්‍යයන්ට ලබාදුන් ව්‍යතිරේකයන් ..... 13

5.6 කාර්ය මූලික කාර්මික පුහුණුව ..... 14

5.7 පීඨ මණ්ඩල රැස්වීම් ..... 14

**6 අධ්‍යාපන පීඨය ..... 15**

6.1 සමාරම්භය, දිශානතිගතකිරීම හා පදනම් වැඩසටහන ..... 15

6.2 අධ්‍යාපන පීඨය-COVID 19 ට අපගේ ප්‍රතිචාරය ..... 15

6.3 2020 පීඨය උදෙසා පැවැත්වූ විභාග ..... 16

6.4 සාමාන්‍ය උපාධි ප්‍රදානෝත්සවය - 2020 ..... 17

6.5 අධ්‍යයන කාර්ය මණ්ඩලය සම්බන්ධ විස්තර ..... 17

6.6 පීඨයේ බාහිර කථිකාචාර්යවරුන් පිළිබඳ සාරාංශය 2020 ..... 18

6.7 තාක්ෂණවේදී ශිෂ්‍යයන්ට ලබාදුන් ව්‍යතිරේකයන් ..... 18

6.8 කාර්මික පුහුණුව ..... 19

6.9 කාර්මික සම්බන්ධතා කමිටු ..... 19

6.10 උපාධි වැඩ සටහන්වල විෂයමාලා සංශෝධන ..... 19

6.11 පර්යේෂණ ..... 19
6.12 පීඨ මණ්ඩල රැස්වීම් ..... 21
6.13 ශිෂ්‍ය නියෝජිතයන්ගේ විස්තර ..... 21
6.14 ශිෂ්‍ය ක්‍රියාකාරකම්/ ජයග්‍රහණයන් ..... 21
6.15 2021 වසරේ ඉලක්ක ..... 21
6.16 නව වැඩසටහන් ..... 22
6.16.1 පශ්චාත් උපාධි වැඩසටහන් ..... 22
6.16.2 උපාධි වැඩසටහන් ..... 22
6.16.3 TVET පුහුණුකරුවන් වෙනුවෙන් වූ ශිෂ්‍යත්ව වැඩ සටහන ..... 22
6.16.4 භාෂා සහතිකපත් පාඨමාලා ..... 22
**7 කාර්මික තාක්ෂණ පීඨය ..... 23**
7.1 හැඳින්වීම ..... 23
7.2 ශිෂ්‍යයන් බඳවා ගැනීම- අධ්‍යයන වර්ෂය- 2020/2021 ..... 23
7.3 නවක ශිෂ්‍යයන් සඳහා සමාරම්භක උත්සවය 2020/2021 ..... 25
7.4 2020 පීඨය උදෙසා පැවැත්වූ විභාග ..... 26
7.5 බාහිර කථිකාචාර්යවරුන් - 2020 ..... 27
7.6 තාක්ෂණවේදී ශිෂ්‍යයන්ට ලබාදුන් ව්‍යතිරේකයන් ..... 27
7.7 කාර්ය මූලික කාර්මික පුහුණුව ..... 28
7.8 පීඨ මණ්ඩල රැස්වීම් ..... 28
7.9 ප්‍රදර්ශන හා තරඟවලට සහභාගි වීම් ..... 28
7.10 සාමාන්‍ය උපාධි ප්‍රදානෝත්සවය - 2020 ..... 28
7.11 මාර්ගගත උපාධි වැඩසටහන් පටිපාටිය ..... 28
7.11.1 මෙහෙයුම් යාන්ත්‍රණය ..... 28
7.11.2 මාර්ගගත බෙදාහැරීම් ද්වාරය ..... 28
7.11.3 මාර්ගගත ඉගෙනුම් හා ඉගැන්වීම් සඳහා සැපයෙන සහාය සහ සහන ..... 28
7.11.4 මාර්ගගත දේශන පැවැත්වීම පිළිබඳ තත්වය ..... 29
7.11.5 මාර්ගගත දේශන පැවැත්වීමේ සාර්ථකත්ව මට්ටම ..... 29
7.11.6 COVID-19 නිසා ඇතිවූ නව අවස්ථා සහ මාර්ගගත ඉගැන්වීමේදී මුහුණ දීමට සිදුවූ අභියෝග ..... 29
7.11.7 මුහුණ දුන් අභියෝග ..... 30
**8 තොරතුරු තාක්ෂණ පීඨය ..... 31**
8.1 හැඳින්වීම ..... 31
8.2 ශිෂ්‍යයන් බඳවා ගැනීම- අධ්‍යයන වර්ෂය-2020/2021 ..... 31
8.3 නවක ශිෂ්‍යයන් සඳහා සමාරම්භක උත්සවය 2020/2021 ..... 33
8.4 පීඨය උදෙසා පැවැත්වූ විභාග - 2020 ..... 34

8.5 බාහිර කථිකාචාර්යවරුන් - 2020 ..... 35
8.6 තාක්ෂණවේදී ශිෂ්‍යයන්ට ලබාදුන් ව්‍යතිරේකයන් ..... 35
8.7 කාර්ය මූලික කාර්මික පුහුණුව ..... 36
8.8 පීඨ මණ්ඩල රැස්වීම් ..... 36
8.9 ප්‍රදර්ශන හා තරඟවලට සහභාගි වීම් ..... 36
8.10 සාමාන්‍ය උපාධි ප්‍රදානෝත්සවය - 2020 ..... 36
**9 අඛණ්ඩ අධ්‍යාපන ඒකකය ..... 37**
9.1 උසස් ජාතික හා ජාතික ඩිප්ලෝමා වැඩසටහන් ..... 37
9.2 කෙටිකාලීන වැඩසටහන් ..... 37
9.2.1 තක්සේරුකරුවන් පුහුණු කිරීමේ වැඩසටහන් (TOA) ..... 37
9.2.2 TVET අංශයේ ගුණාත්මක නායකයන් සංවර්ධනය කිරීම ..... 38
**10. බඳවා ගැනීම,ප්‍රතීතනය හා තත්ව සහතික අංශය ..... 39**
10.1 හැඳින්වීම ..... 39
10.2 සංක්ෂිප්ත තත්ව සහතිකකරණ රාමුව ..... 39
10.3 ප්‍රතීතනය ..... 41
10.4 තත්ව සහතිකකරණය ..... 41
10.5 කාර්මික වෘත්තීය අධ්‍යාපන පුහුණු කිරීම් අංශයේ (TVET) ගුණාත්මකබව ඉහළ නැංවීමට නායකත්වය සැපයීම 41
**11 ආයතන ඒකකය ..... 42**
11.1 නව බඳවා ගැනීම් -2020 ..... 42
11.2 සේවයෙන් ඉල්ලා අස්වීම්/ තනතුර හිස් කිරීම්/ගිවිසුම් අවසන් කිරීම් හා සේවයෙන් විශ්‍රාම ගැනීම් 2019 42
11.3 අනධ්‍යයන/ අධ්‍යයන කාර්ය මණ්ඩලයේ දේශීය පුහුණු- 2020 ..... 44
**12. පරිපාලන අංශය හා රාජකාරි ..... 46**
12.1 ප්‍රවාහන අංශය ..... 46
12.2 පවිත්‍රතා සේවා ..... 46
12.3 . ආරක්ෂාව ..... 46
12.4 නඩත්තු අංශය ..... 47
12.4.1 2019 දී ආරම්භ වී 2020 දී සම්පූර්ණ කරන ලද ඉදිකිරීම් ව්‍යාපෘති ..... 47
12.4.2 2017 දී ආරම්භ වී කෙරෙමින් පවතින ඉදිකිරීම් ව්‍යාපෘති ..... 47
13.0 **මූල්‍ය ප්‍රකාශන ..... 48**
13.1 **මූල්‍ය තත්ත්ව ප්‍රකාශය ..... 48**
13.2 මූල්‍ය කාර්යසාධන ප්‍රකාශය ..... 50
13.3 මුදල් ප්‍රවාහ ප්‍රකාශය ..... 51

13.4 2019 දෙසැම්බර් 31 දිනෙන් අවසන් වර්ෂය සඳහා ශුද්ධ වත්කම් වෙනස් වීම් පිළිබඳ ප්‍රකාශය ..... 52

**13.5 මූල්‍ය ප්‍රකාශයන්ට සටහන්..... 54**

13.5. සැලකිය යුතු ගිණුම්කරණ ප්‍රතිපත්ති..... 54

**13.6 මූල්‍ය ප්‍රකාශයන්ට සටහන්..... 61**

**මූල්‍ය ප්‍රකාශයන්ට සටහන් ..... 62**

**දේපළ, පිරියත හා උපකරණ - එස්.එස්.ඩී. ..... 62**

**මූල්‍ය ප්‍රකාශයන්ට සටහන් ..... 63**

**ක්ෂය - එස්.එස්.ඩී. ..... 63**

**මූල්‍ය ප්‍රකාශවලට සටහන්..... 64**

**අස්පෘශ්‍ය වත්කම්..... 64**

**ක්‍රමක්ෂය..... 64**

**මූල්‍ය ප්‍රකාශවලට සටහන්..... 65**

**මූල්‍ය ප්‍රකාශයන්ට සටහන් ..... 68**

**මූල්‍ය ප්‍රකාශයන්ට සටහන්..... 70**

**මූල්‍ය ප්‍රකාශයන්ට සටහන..... 71**

**මූල්‍ය ප්‍රකාශයන්ට සටහන්..... 72**

**මූල්‍ය ප්‍රකාශයන්ට සටහන් ..... 72**

**මූල්‍ය ප්‍රකාශයන්ට සටහන්..... 74**

**14.** විගණන වාර් තාව **..... 75**

වගු ලැයිස්තුව

වගුව **4.1:** ඩිප්ලෝමා වැඩසටහන් පිළිබඳ ධාරිතාව ..... **6**

වගුව **4.2:** උපාධි වැඩසටහන් පිළිබඳ ධාරිතාව ..... **7**

වගුව **5.1** ශිෂ්‍යයන් බඳවා ගැනීම – ඉංජිනේරු තාක්ෂණ පීඨය - **2020/2021** අධ්‍යයන වර්ෂයේ සතියේ දින ..... **9**

වගුව **5.2** ශිෂ්යයන් බඳවා ගැනීම – ඉංජිනේරු තාක්ෂණ පීඨය - **2020/2021** අධ්‍යයන වර්ෂයේ සතිඅන්ත සඳහා **9**

වගුව **5.3** ශිෂ්‍යයන් බඳවා ගැනීම – විවිධ උපාධිවල ඇතුළත්වීමේ සුදුසුකම් ලෙස සැලකෙන උසස්පෙළ සුදුසුකම් **10**

වගුව **5.4** ශිෂ්‍යයන් බඳවා ගැනීම – විවිධ උපාධි උදෙසා **NVQ** හා උසස්පෙළ ප්‍රතිඵල අනුව ඇතුළත් කරගැනීමේ අනුපාතය ..... **10**

වගුව **5.5:** සමස්ත ශිෂ්‍ය ගහනය ..... **11**

වගුව **5.6: 2020** පීඨය උදෙසා පැවැත්වූ විභාග ..... **11**

වගුව **5.7:** බාහිර කථිකාචාර්යවරුන් **- 2020** ..... **12**

වගුව **6.1 :** ශිෂ්‍යයන් බඳවා ගැනීම **2016 - 2019** ..... **16**

සතියේ හා සති අන්ත කණ්ඩායම් සඳහා **2020** දී පැවැත්වූ විභාගවල තොරතුරු පහත දැක්වේ. ..... **16**

වගුව **6.2 :** විභාග සම්බන්ධ විස්තර **- 2020** ..... **16**

වගුව **6.3 :** උපාධි ප්‍රදානෝත්සවය ..... **17**

වගුව **6.4 :** අධ්‍යයන කාර්ය මණ්ඩලය සම්බන්ධ විස්තර ..... **17**

වගුව **6.5 :** පීඨයේ බාහිර කථිකාචාර්යවරුන් පිළිබඳ සාරාංශය ..... **18**

වගුව **6.6 :**පර්යේෂණ පත්‍රිකා විස්තර ..... **19**

වගුව **6.7 :**පීඨ මණ්ඩල රැස්වීම් ..... **21**

වගුව **7.1:** පීඨය විසින් පිරිනමන උපාධි වැඩසටහන් ..... **23**

වගුව **7.2 :** ශිෂ්‍යයන් බඳවා ගැනීම – කාර්මික තාක්ෂණ පීඨය - **2020/2021** අධ්‍යයන වර්ෂය සතියේ දින පාඨමාලා ..... **24**

වගුව **7.3** ශිෂ්‍යයන් බඳවා ගැනීම – කාර්මික තාක්ෂණ පීඨය - **2020/2021** අධ්‍යයන වර්ෂය සතිඅන්ත පාඨමාලා **24**

වගුව **7.4** ශිෂ්‍යයන් බඳවා ගැනීම – විවිධ උපාධිවල ඇතුළත්වීමේ සුදුසුකම් ලෙස සැලකෙන උසස්පෙළ සුදුසුකම් **24**

වගුව **7.5 :** ශිෂ්‍යයන් බඳවා ගැනීම – විවිධ උපාධි උදෙසා **NVQ** හා උසස්පෙළ ප්‍රතිඵල අනුව ඇතුළත් කරගැනීමේ අනුපාතය **(2020/21)** ..... **25**

වගුව **7.6** සමස්ත ශිෂ්‍ය ගහනය ..... **26**

වගුව **7.7 2020** පීඨය උදෙසා පැවැත්වූ විභාග ..... **26**

වගුව **7.8** බාහිර කථිකාචාර්යවරුන් **- 2020** ..... **27**

වගුව **8.1** ශිෂ්‍යයන් බඳවා ගැනීම – තොරතුරු හා සංනිවේදන තාක්ෂණ පීඨය - අධ්‍යයන වර්ෂය **2020/2021 -** සතියේ දින ..... **32**

වගුව: **8.2** ශිෂ්‍යයන් බඳවා ගැනීම – තොරතුරු හා සංනිවේදන තාක්ෂණ පීඨය - අධ්‍යයන වර්ෂය **2020/2021** - සති අන්ත ..... **32**

වගුව:**8. 3** ශිෂ්‍යයන් බඳවා ගැනීම – විවිධ උපාධිවල ඇතුළත්වීමේ සුදුසුකම් ලෙස සැලකෙන උසස්පෙළ සුදුසුකම් **32**

වගුව:**8.4** ශිෂ්‍යයන් බඳවා ගැනීම – විවිධ උපාධි උදෙසා **NVQ** හා උසස්පෙළ ප්‍රතිඵල අනුව ඇතුළත් කරගැනීමේ අනුපාතය **(2020/21)** ..... **33**

වගුව: **8.5** සමස්ත ශිෂ්‍ය ගහනය..... **33**

වගුව: **8.6** **2020** පීඨය උදෙසා පැවැත්වූ විභාග..... **34**

වගුව **8.7** -බාහිර කථිකාචාර්යවරුන් **- 2020** ..... **35**

වගුව **9.1** : උසස් ජාතික ඩිප්ලෝමා විස්තර-**2020**..... **37**

වගුව **9.2:** තක්සේරුකරු වැඩසටහන් විස්තර **-2020**..... **37**

වගුව **9.3** : ගුණාත්මක නායකත්ව වැඩසටහන් විස්තර..... **38**

වගුව **11.1:** නව බඳවා ගැනීම් **- 2019**..... **42**

වගුව **11.2:** සේවයෙන් ඉල්ලා අස්වීම්/ තනතුර හිස් කිරීම්/ගිවිසුම් අවසන් කිරීම් හා සේවයෙන් විශ්‍රාමගැනීම් සාරාංශය – **2020**..... **43**

වගුව **11.3:** අධ්‍යයන/ අනධ්‍යයන කාර්ය මණ්ඩලයේ දේශීය පුහුණු සාරාංශය – **2020** ..... **44**

රූප සටහන් ලැයිස්තුව

**රූප සටහන** 4.1: විශ්වවිද්‍යාලයීය ප්‍රවේශ මාර්ගය..... 6

## 1. විශ්වවිද්‍යාලයීය පාලක මණ්ඩලය-2020

| | |
|---|---|
| ජ්යෙෂ්ඨ මහාචාර්ය රංජිත් ප්‍රේමලාල් ද සිල්වා | උප කුලපති, වෘත්තීය තාක්ෂණ විශ්වවිද්යාලය |
| ආචාර්ය ඩී.ඩී.ඩී. සුරවීර | හිටපු පීඨාධිපති, ඉංජිනේරු තාක්ෂණ පීඨය |
| ආචාර්ය ආර්.එල්. කොග්ගලගේ | පීඨාධිපති, ඉංජිනේරු තාක්ෂණ පීඨය |
| එල් ඩබ් එස් කුලරත්න මහතා | හිටපු පීඨාධිපති, අධ්යාපන තාක්ෂණ පීඨය |
| එස්.ඒ. ලියනගේ මහතා | පීඨාධිපති, අධ්යාපන තාක්ෂණ පීඨය |
| එච්.ඒ. සෙනෙවිරත්න මහතා | පීඨාධිපති, තොරතුරු තාක්ෂණ පීඨය |
| මල්කාන්ති තේනබදු මිය | පීඨාධිපති. කාර්මික තාක්ෂණ පීඨය |
| ජ්යෙෂ්ඨ මහාචාර්ය එච්. ඩී. කරුණාරත්න | ආර්ථික විද්යා අධ්යයන අංශය, කළ. හා මූල්‍ය පීඨය, කොළඹ විශ්වවිද්‍යාලය. |
| ටී.සී. මහානාම මිය | ප්‍රධාන ගණකාධිකාරී, උසස් අධ්යාපන,තාක්ෂණ සහ නව නිපැයුම් අමාත්යංශය |
| එස්.පී. ලියනාරච්චි මයා | නො. 547, අකුරේගොඩ පාර, තලංගම දකුණ, පැලවත්ත, බත්තරමුල්ල |
| ඒ.එන්. හපුගල මයා | අතිරේක අධ්යක්ෂ ජෙනරාල්, කළමනාකරණ විගණන දෙපාර්තමේන්තුව, මුදල් අමාත්යංශය. |
| එස්.එල්.එච්. ගමගේ මහතා | අධ්යක්ෂ (යටිතල පහසුකම්), උසස් අධ්යාපන,තාක්ෂණ සහ නව නිපැයුම් අමාත්යංශය |
| අජිත් අබේසේකර මහතා | අධ්යක්ෂ ජෙනරාල්, බාහිර සම්පත් දෙපාර්තමේන්තුව, මූල්ය, ආර්ථික හා ප්රතිපත්ති සංවර්ධන අමාත්යංශය. |
| පී. එන්. කේ. මලලසේකර මිය | අධ්යක්ෂ ජෙනරාල්, තාක්ෂණික අධ්යාපන හා පුහුණු දෙපාර්තමේන්තුව |
| සී. ජයසූරිය මහතා | අතිරේක ලේකම්(පරිපාලන), නිපුණතා සංවර්ධන, වෘත්තීය අධ්යාපන, පර්යේෂණ හා නව නිපැයුම් රාජ්ය අමාත්යංශය |
| දමිත් වික්රමසිංහ මහතා | සභාපති, ශ්රී ලංකා වෘත්තීය පුහුණු අධිකාරිය |
| තරංග නලින් ගම්ලත් මහතා | සභාපති, ජාතික ආධුනිකත්ව හා කාර්මික පුහුණු අධිකාරිය |
| ඉංජිනේරු. කේ.එම්.එස්.බී. රැකෝගම | ශ්රී ලංකා සංස්ථාපිත ඉංජිනේරුවන්ගේ ආයතනය (IIESL) |
| ඉංජිනේරු ජයවිලාල් මීගොඩ | ශ්රී ලංකා ඉංජිනේරු ආයතනය (IESL) |
| කේ.ජී.එම්. රණසිංහ මෙය | ජ්යෙෂ්ඨ නියෝජ්ය අධ්යක්ෂ (මානව සම්පත්), ශ්රී ලංකා ආයෝජන මණ්ඩලය |
| චන්ද්රරත්න විතානගේ මහතා | ජ්යෙෂ්ඨ සහකාර ලේකම් ජෙනරාල්, ලංකා වාණිජ මණ්ඩලය |
| මේජර් ජෙනරාල් මිලින්ද පීරිස් | උප කුලපති, ශ්රීමත් ජෝන් කොතලාවල ආරක්ෂක වි.වි. |
| ඉංජිනේරු සනත් පනාවැන්නගේ | අධ්යක්ෂ ජෙනරාල් හා ප්රධාන විධායක නිලධාරී, නවීන තාක්ෂණය පිළිබඳ ආතර් සී. ක්ලාක් මධ්යස්ථානය |
| ජී.වී.පී.ජී. අමරසිංහ | ඇමතිවරයා විසින් නම් කළ |
| ආචාර්ය තිස්සවීර ජිනසේන | අධ්යක්ෂ, ජිනසේන සමූහ ව්යාපාර |
| ජයන්ත ද සිල්වා මහතා | ඇමතිවරයා විසින් නම් කළ |
| නුජිත් ආර්. සමරවික්රම මහතා | කළ. අධ්යක්ෂ /ප්රධාන විධායක නිලධාරී , සීමිත SPRYN ලොජිස්ටික්ස් (පෞද්. ) සමාගම |
| බී.ඒ.ඩී.පී.එස්. සමරනායක මහතා | නියෝජ්ය සාමාන්යාධිකාරී, ලංකා නැව් සංස්ථාව |
| ඒ.කේ.ඊ. චමිලා මෙය | නියෝජ්ය අධ්යක්ෂ (සැලසුම්), අධ්යාපන අමාත්යංශය |
| එස්. ඒ. ලියනගේ මහතා | අධ්යයන සභාවෙන් නම් කරන ලද |
| ජේ.කේ. කාන්ති මෙය | අධ්යයන සභාවෙන් නම් කරන ලද |
| මහාචාර්ය චන්දන ජයලත් | අධ්යයන සභාවෙන් නම් කරන ලද |
| ඉංජිනේරු එස්.පී.ඒ.ආර්. එස්. ජයතිලක | අධ්යයන සභාවෙන් නම් කරන ලද |

## 2. අධ්‍යයන සභාවේ කාර්ය මණ්ඩලය -2020

| | |
|---|---|
| ජෝ. මහා. ආර්.පී. ද සිල්වා | උප කුලපති, වෘත්තීය තාක්ෂණ විශ්වවිද්‍යාලය (සභාපති) |
| එන්. දියබෙදනගේ මිය | අධ්‍යක්ෂ ජෙනරාල්, වෘත්තීය තාක්ෂණ විශ්වවිද්‍යාලය |
| ආචාර්ය ඩී.ඩී.ඩී. සුරවීර මයා | පීඨාධිපති ,ඉංජිනේරු තාක්ෂණ පීඨය, වෘ.තා.වි.වි. |
| එල්.ඩබ්.එස්. කුලරත්න මයා | පීඨාධිපති, අධ්‍යාපන පීඨය, වෘ.තා.වි.වි. |
| එම් තේනබදු මිය | පීඨාධිපති, කාර්මික තාක්ෂණ පීඨය , වෘ.තා.වි.වි. |
| එච් ඒ සෙනෙවිරත්න මයා | පීඨාධිපති, තොරතුරු තාක්ෂණ පීඨය, වෘ.තා.වි.වි. |
| ඉංජිනේරු ජේ කේ කාන්ති මිය | අධ්‍යක්ෂ ,බඳවාගැනීම් ප්‍රතීතනය හා තත්ව සහතිකකරණය, වෘ.තා.වි.වි. |
| මහා. ජී.අයි.සී. ගුණවර්ධන මිය | පීඨයෙන් බාහිරව නම් කරනු ලැබූ, සම්මානිත අධ්‍යාපන මහාචාර්ය , ශ්‍රී ලංකා විවෘත විශ්වවිද්‍යාලය.(බාහිර සාමාජික ) |
| ඉංජිනේරු පී මයාඩී සරත්චන්ද්‍ර. | පීඨයෙන් බාහිරව නම් කරනු ලැබූ, හිටපු ජේෂ්ඨ කථිකාචාර්ය) ,යාන්ත්‍රික ඉංජිනේරු(, අංශ ප්‍රධානී (කෘෂිකාර්මික හා වැවිලි ඉංජිනේරු, ශ්‍රී ලංකා විවෘත විශ්ව විද්‍යාලය. (බාහිර සාමාජික) |
| මහා කරුණානායක .ශිරෝනිකා පී . | අධ්‍යාපන තාක්ෂණය මහාචාර්ය/ පීඨාධිපති, අධියාපන පීඨය, ශ්‍රී ලංකා විවෘත විශ්ව විද්‍යාලය. (බාහිර සාමාජික) |
| ආචාර්ය එල් .රණතුංග | ජ්යෙෂ්ඨ කථිකාචාර්ය , තොරතුරු තාක්ෂණ අ.අ ., තොරතුරු තාක්ෂණ පීඨය, මොරටුව වි.වි . (බාහිර සාමාජික) |
| ආචාර්ය ජේ.කේ.සී .දිසානායක | විශේෂඥ උපදේශක |
| එම්.ජේ.ආර් .ඩෙවිඩ් මහතා | විශේෂඥ උපදේශක |
| මහා .කේ.කේ.ඩී.එස් .රණවීර | මහාචාර්ය , කෘෂිකාර්මික හා ආහාර තාක්ෂණ අ.අ ./කා.තා.පී. |
| මහා. චන්දන ජයලත් | මහාචාර්ය , ප්‍රමාණ සමීක්ෂණ අ.අ. /කා.තා.පී. |
| ආචාර්ය ආර් එල් ඩබ් කොග්ගලගේ මයා | අංශ ප්‍රධානී, විදුලිබල හා ඉලෙක්ට්‍රොනික තාක්ෂණ අ.අ. /ඉ.තා.පී. |
| ආචාර්ය ජයලාල් චෙත්තසිංහ | අංශ ප්‍රධානී, නිෂ්පාදන තාක්ෂණ අ.අ./ඉ.තා.පී. |
| ආචාර්ය ආර්.එස්.පල්ලියගුරු මිය | අංශ ප්‍රධානී , ප්‍රමාණ සමීක්ෂණ අ.අ. /කා.තා.පී. |
| ආචාර්ය කසුන් නන්දපාල මයා | අංශ ප්‍රධානී, ගොඩනැගිලි සේවා තාක්ෂණ අ.අ. /ඉ.තා.පී. |
| ඉංජි. එච්.පී.ඒ. අයි. පතිරන | අංශ ප්‍රධානී, තොරතුරු තාක්ෂණ අ.අ. /කා.තා.පී. |
| ආර්.එම්. සී.ඒ. රත්නායක මයා | අංශ ප්‍රධානී, ජාලගත තාක්ෂණ අ.අ. |
| යූ.ඒ.එස්.කේ. එදිරිසිංහ මයා | අංශ ප්‍රධානී, කෘෂිකාර්මික හා ආහාර තාක්ෂණ අ.අ. /කා.තා.පී. |
| වයි.එස්. මනතුංග මිය | අංශ ප්‍රධානී, අධ්‍යාපන හා පුහුණු අ.අ. /අ.පී. |
| යූ. සිවචෙල්වි මිය | අංශ ප්‍රධානී, කළමනාකරණ අ.අ. /කා.තා.පී. |
| දිලිනි රණසූරිය මිය | අංශ ප්‍රධානී, භාෂා අධ්‍යයන අංශය / අ.පී. |
| මාධවී පෙරේරා මිය | අංශ ප්‍රධානී, ගොඩනැගිලි සේවා තාක්ෂණ අ.අ. /ඉ.තා.පී. |
| ආර්.එම්. ඩී.පී. රත්නායක මයා | අංශ ප්‍රධානී,චිත්‍රපට හා රූපවාහිනී නිෂ්පාදන තාක්.අ.අ /කා.තා.පී. |
| පද්මශාන්ති ගමගේ මිය | ජ්‍යෙෂ්ඨ කථිකාචාර්ය, අධ්‍යාපන හා පුහුණු අ.අ / අ.පී. |
| ඉංජි. ඩබ්. සී. සුමිත්‍රරත්න මිය | ජ්‍යෙෂ්ඨ කථිකාචාර්ය , ගොඩනැගිලි සේවා තාක්ෂණ අ.අ./ඉ.තා.පී. |
| ඉංජි. එස්. පී.ඒ. ආර්. ජයතිලක | ජ්‍යෙෂ්ඨ කථිකාචාර්ය, විදුලිබල හා ඉලෙක්ට්‍රොනික තාක්ෂණ අ.අ. /ඉ.තා.පී. |
| ඉංජි. ටී. කේ. මල්වත්ත මිය | ජ්‍යෙෂ්ඨ කථිකාචාර්ය , භාෂා අධ්‍යයන අංශය / අංශ ප්‍රධානී,ITTD /අ.පී. |
| ගයන්ති අලහප්පෙරුම මිය | ජ්‍යෙෂ්ඨ කථිකාචාර්ය , නිෂ්පාදන තාක්ෂණ අ.අ./ඉ.තා.පී. |
| ආචාර්ය ඒ.එස්.කේ. වරාහේන | ජ්‍යෙෂ්ඨ කථිකාචාර්ය, නිෂ්පාදන තාක්ෂණ අ.අ./ ඉ.තා.පී. |
| එන්.එල්.බී. ඕෂධී මිය | ජ්‍යෙෂ්ඨ කථිකාචාර්ය, කළමනාකරණ අ.අ. /කා.තා.පී. |

| | |
|---|---|
| ආචාර්ය එස්.ඩී. සංජීව | ජ්‍යෙෂ්ඨ කථිකාචාර්ය, විදුලිබල හා ඉලෙක්ට්‍රොනික තාක්ෂණ අ.අ /ඉ.තා.පී. |

සහභාගිත්වය

| | |
|---|---|
| වර. ප්‍රමා.සමී. ජේ.කේ. ගුණසේකර මිය | ජ්‍යෙෂ්ඨ කථිකාචාර්ය , ප්‍රමාණ සමීක්ෂණ අ.අ. /කා.තා.පී. |
| පී.එච්.එස්. විජේරත්න මයා | අංශ ප්‍රධානී, අඛණ්ඩ අධ්‍යාපන මධ්‍යස්ථානය /වෘ.තා.වි.වි. |
| ඉන්ද්‍රචාපා ගුණසේකර මිය | කථිකාචාර්ය(තාවකාලික), හෝටල් කළමනාකරණය /කා.තා.පී. |
| එම්.ජී. ධර්මසිරි මයා | ජ්‍යෙෂ්ඨ සහකාර ලේඛකාධිකාරී, විභාග හා ඇගයීම් මධ්‍යස්ථානය |
| ජී.ඩබ්.ජී. උපමාලිකා මෙය | ජ්‍යෙෂ්ඨ සහකාර පුස්තකාලයාධිපති |
| ඩබ්.පී.ජී. ප්‍රමිලා මිය | සහකාර ලේඛකාධිකාරී/පීඨ (අධ්‍යයන සහා ලේකම්) |
| වර. ප්‍රමා.සමී. ජේ.කේ. ගුණසේකර මිය | ජ්‍යෙෂ්ඨ කථිකාචාර්ය , ප්‍රමාණ සමීක්ෂණ අ.අ. /කා.තා.පී. |
| පී.එච්.එස්. විජේරත්න මයා | අංශ ප්‍රධානී, අඛණ්ඩ අධ්‍යාපන මධ්‍යස්ථානය /වෘ.තා.වි.වි. |
| ඉන්ද්‍රචාපා ගුණසේකර මිය | කථිකාචාර්ය(තාවකාලික), හෝටල් කළමනාකරණය /කා.තා.පී. |
| එම්.ජී. ධර්මසිරි මයා | ජ්‍යෙෂ්ඨ සහකාර ලේඛකාධිකාරී, විභාග හා ඇගයීම් මධ්‍යස්ථානය |
| ජී.ඩබ්.ජී. උපමාලිකා මෙය | ජ්‍යෙෂ්ඨ සහකාර පුස්තකාලයාධිපති |
| ඩබ්.පී.ජී. ප්‍රමිලා මිය | සහකාර ලේඛකාධිකාරී/පීඨ (අධ්‍යයන සහා ලේකම්) |

## 3. විශ්වවිද්‍යාලයීය පැතිකඩ

### 3.1 හැඳින්වීම

තාක්ෂණික හා වෘත්තීය අධ්‍යාපනය හා පුහුණුව (TVET) ලද අයට උසස් අධ්‍යාපන සුදුසුකම් සපුරා ගැනීමට අවස්ථාව ලබා දීම සඳහා පවතින ජාතික අවශ්‍යතාව ඉටු කරමින් 2008 අංක 31 දරන පාර්ලිමේන්තු පණත යටතේ වෘත්තීය තාක්ෂණ විශ්වවිද්‍යාලය ස්ථාපිත කරන ලදී. මෙමගින් එවැන්නවුන් විසින් ලබා ගන්නා උසස් අධ්‍යාපන සුදුසුකම්වලට ශ්‍රී ලංකාව තුළ මෙන්ම රටින් පිටතදීද පිළිගැනීමක් ලබා දීමට අපේක්ෂා කෙරේ.

මේ වන විට වෘත්තීය තාක්ෂණ විශ්වවිද්‍යාලය ජාතික වෘත්තීය සුදුසුකම් 5 මට්ටම හෝ වෙනත් සමාන සුදුසුකම් සහිත ශිෂ්‍ය ශිෂ්‍යාවන් බඳවා ගනී. එම සුදුසුකම් සහිත සිසුන් අ.පොෙ.ස. උසස් පෙළ සුදුසුකම් ලත් ශිෂ්‍ය ශිෂ්‍යාවන් ගෙන් වෙනස් වන්නේ ඔවුන් සැලකිය යුතු කර්මාන්ත නිරාවරණයක්ද සහිතව ඩිප්ලෝමා මට්ටමේ තාක්ෂණ වැඩසටහනක් හදාරා ඇති බැවිනි. ඒ අනුව, ප්‍රථම උපාධි වැඩසටහන තුළ ශිෂ්‍ය ශිෂ්‍යාවන්ට සිය විශේෂඥතා ක්ෂේත්‍රය තුළ වඩා උසස් සෛද්ධාන්තික දැනුමක් ලබා දී, පරීක්ෂණාගාර තුළ නව තාක්ෂණ උපකරණ පිළිබඳ ප්‍රායෝගික අත්දැකීම් ලබා ගැනීමට නිරාවරණය කෙරේ. එමෙන්ම වැඩසටහනේ 5 වන වර්ෂාර්ධයේදී ඔවුහු උපාධි පුහුණුලාභීන් වශයෙන් සයමාසික කර්මාන්ත පුහුණුවක්ද ලබති. මෙම ක්‍රියාකාරකම් මගින් තාක්ෂණවේදීන් වශයෙන් පෝෂණය වන මෙම ශිෂ්‍ය ශිෂ්‍යාවෝ අවසාන වර්ෂාර්ධයේදී නිෂ්පාදන කේන්ද්‍රගත කරගත්, කර්මාන්තයේ අවශ්‍යතාව මත පදනම් වූද ශිෂ්‍ය ව්‍යාපෘතියක් සම්පූර්ණ කරනු ඇත.

2017 වසරේ සිට, තාක්ෂණ විෂය ධාරාවෙන් අ.පොෙ.ස. (උ/පෙළ) හැදෑරූ ශිෂ්‍යයන්ටද උසස් අධ්‍යාපන මාවත විවෘත කිරීමට ඉඩ සලසා ඇති අතර ඔවුහු ද ඇතුළත් කර ගැනෙති.

### 3.2 දැක්ම

දකුණු ආසියාවේ වෘත්තීය සහ තාක්ෂණ විශ්වවිද්‍යාල අධ්‍යාපනයේ හා පර්යේෂණයන්හි ප්‍රමුඛයා බවට පත්වීම

### 3.3 මෙහෙවර

I. සියලුම වෘත්තීය විශිෂ්ටත්වය අපේක්ෂකයන්ට යාවජීව ඉගෙනුම් අවස්ථා සැපයීම

II. ගෝලීය TVET අංශය, ශාස්ත්‍රඥයන් හා කර්මාන්ත සමග ජාලගත වීම

**III.** දිවයිනේ තිරසර සමාජ ආර්ථික සංවර්ධනයට උර දීම

## 3.4 විශ්ව විද්‍යාලයේ අරමුණු

- ශිෂ්‍ය ශිෂ්‍යාවන්ට තාක්ෂණික හා වෘත්තීය අධ්‍යාපන හා පුහුණු කිරීම් පද්ධතිය තුළ සිය දක්ෂතාවන් හා හැකියාවන් පදනම් කොට ගෙන විශ්වවිද්‍යාල අධ්‍යාපනයක් ලබා ගනු පිණිස ඔවුන්ගේ ප්‍රගතිශීලී සංවර්ධනයෙහි ලා සහාය වීම

- කර්මාන්ත ක්ෂේත්‍රය තුළ සේවය සලසන අතරේම, පුහුණුව ලබන අය සඳහා ශික්ෂවේද පුහුණුව ලබා දීම.

- තාක්ෂණික හා වෘත්තීය අධ්‍යාපන හා පුහුණුව සඳහා ,පාඨමාලා සහ විෂය නිර්දේශ සංවර්ධනය කිරීමෙහිලා සහාය වීම,

- විශ්වවිද්‍යාලයට ඇතුළත් වීම සඳහා සුදුසුකම් ඇති මධ්‍ය මට්ටමේ කාර්මික සේවකයන් සඳහා අධ්‍යයන පාඨමාලා ඉදිරිපත් කිරීම

- විශ්වවිද්‍යාලයට ඇතුළත් වීම සඳහා පිළිගත හැකි සුදුසුකම් ඇති තාක්ෂණික සේවකයින් සඳහා අධ්‍යයන පාඨමාලා ඉදිරිපත් කිරීම.

- අඛණ්ඩ වෘත්තීයවේදී සංවර්ධනය පිළිබඳ ව්‍යාප්ති පාඨමාලා ඉදිරිපත් කිරීම.

- ඉදිකිරීම්, නිෂ්පාදන හා සේවා අංශයන්හි ආයතනද ඇතුළුව පොදු ජනතාව සඳහා ව්‍යාප්ති සේවා සැපයීම

# 4 ශිෂ්‍ය පැතිකඩ

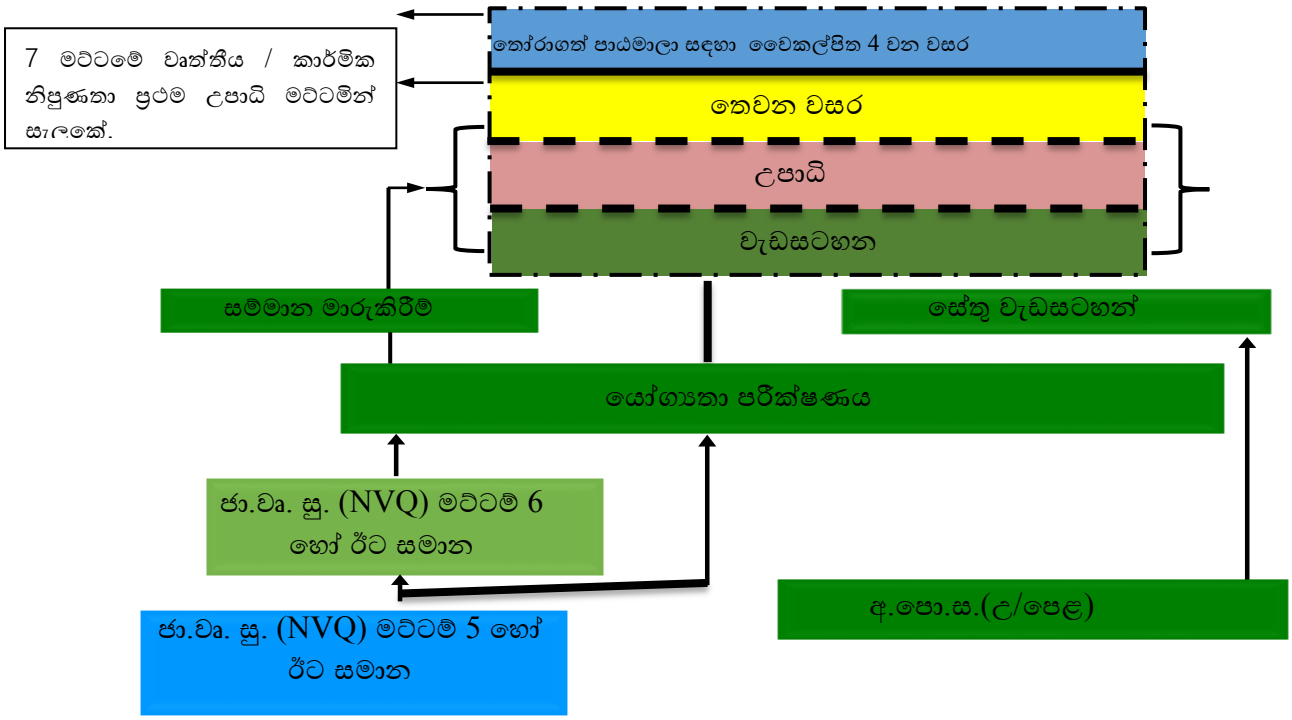


රූප සටහන 4.1: ***විශ්වවිද්‍යාලයීය ප්‍රවේශ මාර්ගය***

වෘත්තීය තාක්ෂණ විශ්වවිද්‍යාලයට NVQ 5 මට්ටම හෝ ඊට සමාන සුදුසුකම් හා අ.පො.ස. (උසස් පෙළ) අදාළ විෂය ධාරාව හැදෑරූ ශිෂ්‍යයන් බඳවා ගනු ලැබේ. අනුව, ප්‍රථම උපාධි වැඩසටහන තුළ ශිෂ්‍ය ශිෂ්‍යාවන්ට සිය විශේෂඥතා ක්ෂේත්‍රය තුළ වඩා උසස් සෛද්ධාන්තික දැනුමක් ලබා දී, පරීක්ෂණාගාර තුළ නව තාක්ෂණ උපකරණ පිළිබඳ ප්‍රායෝගික අත්දැකීම් ලබා ගැනීමට නිරාවරණය කෙරේ. එමෙන්ම වැඩසටහනේ 5 වන වර්ෂාර්ධයේදී ඔවුහු උපාධි පුහුණුලාභීන් වශයෙන් සයමාසික කර්මාන්ත පුහුණුවක්ද ලබති. මෙම ක්‍රියාකාරකම් මගින් තාක්ෂණවේදීන් වශයෙන් පෝෂණය වන මෙම ශිෂ්‍ය ශිෂ්‍යාවෝ අවසාන වර්ෂාර්ධයේදී නිෂ්පාදන කේන්ද්‍රගත කරගත්, කර්මාන්තයේ අවශ්‍යතාව මත පදනම් වූද ශිෂ්‍ය ව්‍යාපෘතියක් සම්පූර්ණ කරනු ඇත.

## 4.1 ඩිප්ලෝමා වැඩසටහන් පිළිබඳ ධාරිතාව

වගුව 4.1: ඩිප්ලෝමා වැඩසටහන් පිළිබඳ ධාරිතාව

| # | වැඩසටහන | ධාරිතාව |
|---|---|---|
| 1 | ගුරු පුහුණු අධ්‍යාපන ජාතික ඩිප්ලෝමාව | 260 |
| 2 | තක්සේරුකරුවන් පුහුණුව | 250 |
| 3 | කාර්මික පුහුණු කළමනාකරණය | 120 |
| 4 | පුහුණු මධ්‍යස්ථාන කළමනාකරණය | 120 |
| 5 | TVET පද්ධතීන්හි ගුණාත්මක නායකත්ව සංවර්ධනය | 125 |

## 4.2 උපාධි වැඩසටහන් පිළිබඳ ධාරිතාව

වගුව 4.2: උපාධි වැඩසටහන් පිළිබඳ ධාරිතාව

| | උපාධි වැඩසටහන | සතියේ දින (B1) | සති අන්ත (B2) | එකතුව |
|---|---|---|---|---|
| 1 | කලා නිෂ්පාදන තාක්ෂණය පිළිබඳ තාක්ෂණවේදී | 40 | | 40 |
| 2 | චිත්‍රපට හා රූපවාහිනී තාක්ෂණය පිළිබඳ තාක්ෂණවේදී | | 40 | 40 |
| 3 | නිෂ්පාදන තාක්ෂණය පිළිබඳ තාක්ෂණවේදී | 40 | 40 | 80 |
| 4 | ගොඩනැගිලි සේවා තාක්ෂණය පිළිබඳ තාක්ෂණවේදී | 40 | 40 | 80 |
| 5 | ආහාර සැකසුම් තාක්ෂණය පිළිබඳ තාක්ෂණවේදී | 40 | 40 | 80 |
| 6 | ඉදිකිරීම් තාක්ෂණය සහ සම්පත් කළමනාකරණය පිළිබඳ තාක්ෂණවේදී | 40 | 40 | 80 |
| 7 | කාර්මික කළමනාකරණ තාක්ෂණය පිළිබඳ තාක්ෂණවේදී | 40 | 40 | 80 |
| 8 | මෘදුකාංග තාක්ෂණය පිළිබඳ තාක්ෂණවේදී | 40 | 40 | 80 |
| 9 | ජාල තාක්ෂණය පිළිබඳ තාක්ෂණවේදී | 40 | 40 | 80 |
| 10 | බහුමාධ්‍ය හා වෙබ් තාක්ෂණය පිළිබඳ තාක්ෂණවේදී | 40 | 40 | 80 |
| 11 | මෙකාට්‍රොනික්ස් තාක්ෂණය පිළිබඳ තාක්ෂණවේදී | 40 | 40 | 80 |
| 12 | ප්‍රමාණ සමීක්ෂණය පිළිබඳ තාක්ෂණවේදී | | 40 | 40 |
| 13 | තාක්ෂණ අධ්‍යාපනවේදී | | 40 | 40 |
| 14 | ඉංග්‍රීසි භාෂා ඉගැන්වීම් අධ්‍යාපනවේදී | 40 | 40 | 80 |
| 15 | හෝටල් කළමනාකරණ උපාධි | | 40 | 40 |
| **එකතුව** | | **440** | **560** | **1000** |

## 4.3 ශිෂ්‍යයන් සඳහා පහසුකම්

### 4.3.1 ශිෂ්‍ය සේවා ඒකකය සහ කාර්මික සේවා ඒකකය

මෙම ඒකකයන්හි ප්‍රධාන අරමුණ නම් සිය අධ්‍යයන කටයුතු ඵලදායීව කරගෙන යාමට ශිෂ්‍යයන්ට කාර්යක්ෂම සහය සේවා පහසුකම් සැලසීමයි. ශිෂයයන්ට පහත දැක්වෙන පහසුකම් සැපයීමට වසරේ සෑම අධ්‍යයන දිනයකම මෙම ඒකක දෙකම විවෘතව පවතියි.

| ශිෂ්‍ය සේවා ඒකකය | කාර්මික සේවා ඒකකය |
|---|---|
| • පෞද්ගලික වාර්තා පවත්වා ගැනීම<br>• ශිෂ්‍යභාවය තහවුරු කිරීමේ ලිපි නිකුත් කිරීම<br>• හැඳුනුම්පත් නිකුත් කිරීම<br>• පැමිණීමේ වාර්තා පවත්වා ගැනීම<br>• වෛද්‍ය සහතික සම්බන්ධ කටයුතු<br>• අදාළ පාර්ශවයන්ට තොරතුරු/ සංඛ්‍යා ලේඛන ලබාදීම<br>• EMIS නඩත්තු කිරීම | • පංතිකාමර හා විද්‍යාගාර සැපයීම<br>• පංතිකාමර සඳහා ඉගෙනුම් ද්‍රව්‍ය ලබාදීම<br>• සිසුන්ට ලොකර් ලබාදීම<br>• අධ්‍යයන කටයුතු උදෙසා සහය දැක්වීම |

මීට අමතරව විශ්වවිද්‍යාලයට පැමිණෙන මහජනතාවට උපාධි වැඩසටහන් පිළිබඳව අවශ්‍ය සියලුම තොරතුරු ලබා දීමට තොරතුරු සේවයක්ද (Information Desk ) ශිෂ්‍ය සේවා ඒකකය මගින් පවත්වාගෙන යනු ලැබේ.

### 4.3.2 පුස්තකාලය

වෘත්තීය තාක්ෂණ විශ්වවිද්‍යාලයීය පුස්තකාලය යනු තෘතියික අධ්‍යාපනයට ඉවහල් වන ශාස්ත්‍රීය පුස්තකාලයකි. එය ශ්‍රී ලංකාවේ පවතින ඉතාම සවිස්තරාත්මක කාර්මික පුස්තකාලයකි. වාර සඟරා වෙළුම් 27730 කට අධික සංඛ්‍යාවකට ප්‍රවේශය සපයන මෙම පුස්තකාලය විශ්වවිද්‍යාලයේ පීඨ දෙකෙහි ශිෂ්‍යයන්, කාර්ය මණ්ඩලය හා වෘත්තීයවේදීන්ට මූලික තොරතුරු ප්‍රභවය ලෙස කටයුතු කරයි. නිරන්තර වැඩිදියුණුවට ලක්වන සේවාවක් සැපයීමේ අරමුණින් යුතුව පුස්තකාලයෙහි දැනුම් පදනම, ප්‍රවේශය හා සේවාවන් අඛණ්ඩව සංවර්ධනය කරනු ලැබේ.

පුස්තකාලයට පහසුවෙන් ප්‍රවේශ වියහැකි අතර එහි අධ්‍යයන අවකාශ, පහසුකම් හා තොරතුරු සේවා පාඨකයාට මිත්‍රශීලී වේ. දත්ත මත පදනම් වූ පර්යේෂණයක් පිළිබඳ ගැඹුරු අධ්‍යයනයක් කිරීමේදී හෝ විමර්ශන අවශ්‍යතාවයකදී හෝ කියවීමට සුදුසු පොතක් තෝරා ගැනීමේදී පරිශීලකයන්ට සහය වීමට දැනුමින් පිරිපුන් පුස්තකාල කාර්ය මණ්ඩලය සූදානම්ව සිටියි.

**සාමාජිකයන්**

| | |
|---|---|
| පූර්ණකාලීන සිසුන් | 1130 |
| අර්ධකාලීන සිසුන් | 1536 |
| අධ්‍යයන / අධ්‍යයන සහායක කාර්ය මණ්ඩලය | 50 |
| අනධ්‍යයන කාර්ය මණ්ඩලය | 120 |

**පුස්තකාල කාර්ය මණ්ඩලය**

| | |
|---|---|
| අධ්‍යක්ෂ මාධ්‍ය හා තොරතුරු සේවා | - 01 |
| ජ්‍යෙෂ්ඨ සහකාර පුස්තකාලයාධිපති | - 01 |
| සහකාර පුස්තකාලයාධිපති | - 02 |
| කළමනාකාර සහකාර | - 03 |

**සමුච්චය**

- පොත් එකතුව
- වාර සඟරා එකතුව
- ශිෂ්‍ය ව්‍යාපෘති වාර්තා එකතුව
- සංඛ්‍යාන විද්‍යා දෙපාර්තමේන්තු ප්‍රකාශන එකතුව

- නව පරිගනක 20 යොදාගෙන විද්‍යුත් පුස්තකාලය ස්ථාපිත කරන ලදී.
- "koha" පුස්තකාල මොඩියුලය මේ වසරේදී සාර්ථකව දියත් කරන ලද අතර දැනට සිසුන් හා කාර්ය මණ්ඩලය උදෙසා ක්‍රියාත්මක වේ.

### 4.3.3 නේවාසිකාගාර පහසුකම්

විශ්වවිද්‍යාලය සතුව නේවාසිකාගාර දෙකක් පවතී. මේවා විශ්වවිද්‍යාල පරිශ්‍රයෙහි පිහිටා ඇත. සීමිත සිසුන් සංඛ්‍යාවකට විශ්වවිද්‍යාලය විසිනි නේවාසික පහසුකම් සපයනු ලැබේ. මෙහිදී පළමු වසර සිසුනට ප්‍රමුඛත්වය දෙනු ලබන්නේ ඔවුන්ගේ අධ්‍යයන කටයුතුවලට වැඩි සහයක් දීම උදෙසාය. පූර්ණකාලීනව මෙන්ම දෛනික පදනම්න්ද නේවාසික පහසුකම් සපයනු ලැබේ. නේවාසිකාගාර පරිපාලනය සිදු වන්නේ ආචාර්යවරුන් දෙදෙනෙකු හා උප ශාලාධිපතිවරුන් දෙදෙනෙකු විසිනි. ඊට අමතරව පරිපාලනයට සහය වීමට තවත් කාර්ය මණ්ඩල සාමාජිකයෝ සිටිති. දෛනික සේවා කටයුතු මනාව පාලනය කළ හැකි දක්ෂ කාර්ය මණ්ඩලයක්ද සිටිති.

# 5 ඉංජිනේරු තාක්ෂණ පීඨය

## 5.1 ශිෂ්‍යයන් බඳවා ගැනීම – 2020

තාක්ෂණවේදී වැඩසටහන් වල කණ්ඩායම් දෙක සඳහා (සතියේ දින සහ සති අන්ත) නිෂ්පාදන තාක්ෂණය, මෙකාට්‍රොනික්ස් තාක්ෂණය, ගොඩනැගිලි සේවා තාක්ෂණය, ආහාර සැකසුම් තාක්ෂණය, සිනමා හා රූපවාහිනී නිෂ්පාදන තාක්ෂණය, ඉදිකිරීම් තාක්ෂණය සහ සම්පත් කළමනාකරණය යන වැඩසටහන් සඳහා සිසුන් තෝරා ගැනීම සඳහා යෝග්‍යතා පරීක්ෂණය 2020 පෙබරවාරි 24 වන දින පවත්වන ලදී. යෝග්‍යතා පරීක්ෂණයේ කාර්ය සාධනය මත පදනම්ව 2019/2020 අධ්‍යයන වර්ෂය සඳහා සිසුන් ඇතුළත් කර ගන්නා ලදී. බඳවා ගැනීම පිළිබඳ විස්තර වගු අංක 5.1 හා 5.2 හි දක්වා ඇත. ජාතික වෘත්තීය සුදුසුකම් මට්ටම 5/6 හෝ ඊට සමාන සුදුසුකම් ඇති සිසුන්ට ප්‍රමුඛතාවය ලබා දීමෙන් පසු අධ්‍යයන වර්ෂයේ සතියේ කණ්ඩායම් සඳහා පවතින පුරප්පාඩු අ.පොස. උසස් පෙළ සුදුසුකම් සහිත සිසුන්ගෙන් පුරවා ඇත. මෙම වැඩසටහන මඟින් උපාධි වැඩසටහන් පූර්ණ ධාරිතාවයෙන් පැවැත්වීමට ඉඩ ලබා දෙන ලදී. අ.පොස. උසස් පෙළ සිසුන් ඔවුන්ගේ ඉසෙඩ් අගය (Z-score) මත පදනම්ව තෝරා ගන්නා ලදී. අදාළ උපාධි සඳහා ඇතුළත් වීමේ සුදුසුකම් ලෙස සලකනු ලබන උසස් පෙළ විෂය ධාරාවන් පිළිබඳ විස්තර 5.3. වගුවේ දක්වා ඇත. ජාතික වෘත්තීය සුදුසුකම් (NVQ) සහ අ.පොස. (උ/පෙළ) විෂය ධාරා මගින් ඇතුළත් කර ගත් සිසුන් සංඛ්‍යාව 5.4. වගුවෙහි හි දක්වා ඇත. 2020/2021 වසර සඳහා පීඨයට ශිෂ්‍යයන් 305 දෙනෙක් ඇතුළත් කරගෙන ඇත.

වගුව 5.1 ශිෂ්‍යයන් බඳවා ගැනීම – ඉංජිනේරු තාක්ෂණ පීඨය - 2020/2021 අධ්‍යයන වර්ෂයේ සතියේ දින

| # | තාක්ෂණවේදී උපාධි වැඩසටහන | ලියාපදිංචි වූ ශිෂ්‍ය සංඛ්‍යාව |
|---|---|---|
| 1. | ගොඩනැගිලි සේවා තාක්ෂණය පිළිබඳ තාක්ෂණවේදී | 22 |
| 2. | මෙකාට්‍රොනික්ස් තාක්ෂණය පිළිබඳ තාක්ෂණවේදී | 32 |
| 3. | නිෂ්පාදන තාක්ෂණය පිළිබඳ තාක්ෂණවේදී | 24 |
| 4. | ඉදිකිරීම් තාක්ෂණය සහ සම්පත් කළමනාකරණය පිළිබඳ තාක්ෂණවේදී | 45 |
| ***සතියේ දින වැඩසටහන් උදෙසා කාර්මික හා වෘත්තීය පීඨයේ ලියාපදිංචි වූ මුළු ශිෂ්‍ය සංඛ්‍යාව*** | | **123** |

වගුව 5.2 ශිෂ්‍යයන් බඳවා ගැනීම – ඉංජිනේරු තාක්ෂණ පීඨය - 2020/2021 අධ්‍යයන වර්ෂයේ සතිඅන්ත සඳහා

| # | තාක්ෂණවේදී උපාධි වැඩසටහන | ලියාපදිංචි වූ ශිෂ්‍ය සංඛ්‍යාව |
|---|---|---|
| 1. | ගොඩනැගිලි සේවා තාක්ෂණය පිළිබඳ තාක්ෂණවේදී | 52 |
| 2. | මෙකාට්‍රොනික්ස් තාක්ෂණය පිළිබඳ තාක්ෂණවේදී | 47 |
| 3. | නිෂ්පාදන තාක්ෂණය පිළිබඳ තාක්ෂණවේදී | 47 |

| | | |
|---|---|---|
| 4. | ඉදිකිරීම් තාක්ෂණය සහ සම්පත් කළමනාකරණය පිළිබඳ තාක්ෂණවේදී | 36 |
| | ***සතියේ දින වැඩසටහන් උදෙසා කාර්මික හා වෘත්තීය පීඨයේ ලියාපදිංචි වූ මුළු ශිෂ්‍ය සංඛ්‍යාව*** | **182** |

වගුව 5.3 ශිෂ්‍යයන් බඳවා ගැනීම – විවිධ උපාධිවල ඇතුළත්වීමේ සුදුසුකම් ලෙස සැලකෙන උසස්පෙළ සුදුසුකම්

| # | **තාක්ෂණවේදී උපාධි වැඩසටහන** | **උසස්පෙළ විෂය ධාරාව** |
|---|---|---|
| 1. | ගොඩනැගිලි සේවා තාක්ෂණය පිළිබඳ තාක්ෂණවේදී | ඉංජිනේරු තාක්ෂණය |
| 2. | මෙකාට්‍රොනික්ස් තාක්ෂණය පිළිබඳ තාක්ෂණවේදී | ඉංජිනේරු තාක්ෂණය |
| 3. | නිෂ්පාදන තාක්ෂණය පිළිබඳ තාක්ෂණවේදී | ඉංජිනේරු තාක්ෂණය |
| 4. | ඉදිකිරීම් තාක්ෂණය සහ සම්පත් කළමනාකරණය පිළිබඳ තාක්ෂණවේදී | ඉංජිනේරු තාක්ෂණය |

වගුව 5.4 ශිෂ්‍යයන් බඳවා ගැනීම – විවිධ උපාධි උදෙසා NVQ හා උසස්පෙළ ප්‍රතිඵල අනුව ඇතුළත් කරගැනීමේ අනුපාතය

| # | **තාක්ෂණවේදී උපාධි වැඩසටහන** | **NVQ** | **උසස්පෙළ** |
|---|---|---|---|
| **සතියේ දින** | | | |
| 1. | ගොඩනැගිලි සේවා තාක්ෂණය පිළිබඳ තාක්ෂණවේදී | 08 | 14 |
| 2. | මෙකාට්‍රොනික්ස් තාක්ෂණය පිළිබඳ තාක්ෂණවේදී | 32 | 0 |
| 3. | නිෂ්පාදන තාක්ෂණය පිළිබඳ තාක්ෂණවේදී | 17 | 07 |
| 4. | ඉදිකිරීම් තාක්ෂණය සහ සම්පත් කළමනාකරණය පිළිබඳ තාක්ෂණවේදී | 41 | 04 |
| **සති අන්ත** | | | |
| 5. | ගොඩනැගිලි සේවා තාක්ෂණයපිළිබඳ තාක්ෂණවේදී | 52 | -- |
| 6. | මෙකාට්‍රොනික්ස් තාක්ෂණය පිළිබඳ තාක්ෂණවේදී | 47 | -- |
| 7. | නිෂ්පාදන තාක්ෂණය පිළිබඳ තාක්ෂණවේදී | 47 | -- |
| 8. | ඉදිකිරීම් තාක්ෂණය සහ සම්පත් කළමනාකරණය පිළිබඳ තාක්ෂණවේදී | 36 | -- |

### 5.2 නවක ශිෂ්‍යයන් සඳහා සමාරම්භක උත්සවය **2020 /2021**

සතියේ දින සහ සති අන්ත පාඨමාලාවන්ට අදාළව සමාරම්භක උත්සවය සහ හැඩගැස්වීමේ වැඩසටහන් 2021 මාර්තු 09 වන දින ආරම්භ කරන ලදී. සතියේ දින වැඩසටහනේ තෝරාගත් සිසුන්ගේ දැනුම පරතරය පිරවීම සඳහා / පදනම් වැඩසටහන පළමු සෙමෙස්තරයට ඒකාබද්ධ කර තිබිණි. එබැවින් පළමු සෙමෙස්තරය සති 23 ක කාලයක් පැවතිණි. (පළමු අදියර සති 08 / දෙවන අදියර සති 15) වැඩ සටහන ඇරඹීමට පෙර සති අන්ත සිසුන් සඳහා දෙදින දිශානතිගතකිරීම් වැඩසටහනක් පවත්වන ලදී.

පීඨය විසින් පිරිනමන තාක්ෂණවේදී උපාධි වැඩසටහන්වල ශිෂ්‍ය ගහනය පිළිබඳ තොරතුරු 5.5. වගුවෙහි දැක්වේ.

වගුව 5.5: සමස්ත ශිෂ්‍ය ගහනය

| උපාධි පාඨමාලාව | ලියාපදිංචි වූ වර්ෂය | | | | | | | |
|---|---|---|---|---|---|---|---|---|
| | **2016 - සතියේ දින** | **2016 - සති අන්ත** | **2017 - සතියේ දින** | **2017 - සති අන්ත** | **2018 - සතියේ දින** | **2018 - සති අන්ත** | **2019 - සතියේ දින** | **2019 - සති අන්ත** |
| ගොඩනැගිලි සේවා තාක්ෂණය | 19 | 40 | 37 | 33 | 41 | 58 | 52 | 52 |
| නිෂ්පාදන තාක්ෂණය | 00 | 22 | 42 | 17 | 42 | 31 | 49 | 30 |
| මෙකාට්‍රොනික්ස් තාක්ෂණය | 21 | 40 | 45 | 22 | 53 | 55 | 40 | 39 |
| ඉදිකිරීම් තාක්ෂණය සහ සම්පත් කළමනාකරණය | -- | 61 | 41 | 63 | 45 | 70 | 45 | 65 |
| **මුළු එකතුව** | **40** | **163** | **165** | **135** | **181** | **214** | **186** | **186** |

### 5.3 **2020** පීඨය උදෙසා පැවැත්වූ විභාග

සතියේ දින සහ සති අන්ත කණ්ඩායම් සඳහා 2019 වර්ෂය තුළ පවත්වන ලද විභාග පිළිබඳ විස්තර 5.6.වන වගුවේ දක්වා ඇත.

වගුව 5.6: 2020 පීඨය උදෙසා පැවැත්වූ විභාග

| # | තාක්ෂණවේදී උපාධි වැඩසටහන | ලියාපදිංචි වූ පළමු වර්ෂය | පැවැත්වුණු අයුරු | සෙමෙස්තර අවසාන විභාගය |
|---|---|---|---|---|
| 1. | නිෂ්පාදන තාක්ෂණය<br>ගොඩනැගිලි සේවා තාක්ෂණය<br>මෙකාට්‍රොනික්ස් තාක්ෂණය<br>ඉදිකිරීම් තාක්ෂණය සහ සම්පත් කළමනාකරණය<br>මෙකාට්‍රොනික්ස් තාක්ෂණය | 2016 | සති අන්ත | සෙමෙස්තර 6 |
| 2. | නිෂ්පාදන තාක්ෂණය<br>ගොඩනැගිලි සේවා තාක්ෂණය<br>ඉදිකිරීම් තාක්ෂණය සහ සම්පත් කළමනාකරණය<br>මෙකාට්‍රොනික්ස් තාක්ෂණය | 2017 | සති අන්ත | සෙමෙස්තර 4 |

| | | | | |
|---|---|---|---|---|
| 3. | නිෂ්පාදන තාක්ෂණය<br>ගොඩනැගිලි සේවා තාක්ෂණය<br>ඉදිකිරීම් තාක්ෂණය සහ සම්පත් කළමනාකරණය<br>මෙකාට්‍රොනික්ස් තාක්ෂණය | 2018 | සතියේ දින | සෙමෙස්තර 3 |
| 4. | නිෂ්පාදන තාක්ෂණය<br>ගොඩනැගිලි සේවා තාක්ෂණය<br>ඉදිකිරීම් තාක්ෂණය සහ සම්පත් කළමනාකරණය | 2019 | සතියේ දින හා සති අන්ත | සෙමෙස්තර 1 |

### 5.4 බාහිර කථිකාචාර්යවරුන් - 2020

පහත හේතූන් මත පීඨයට බාහිර කථිකාචාර්යවරුන්ගේ සම්පත් දායකත්වය ලබාගනී·

- ස්ථිර අධ්‍යයන කාර්ය මණ්ඩලයේ ඌණතාවය හේතුවෙන්
- අනෙකුත් විශ්වවිද්‍යාල වල විවිධ ක්ෂේත්‍රයන්හි විද්වතුන් සහ උසස් අධ්‍යයාපන ආයතන සමඟ වඩා ශක්තිමත් සබඳතාවයක් ස්ථාපිත කිරීමට

සියළුම උපාධි පාඨමාලා සඳහා පීඨය මඟින් 2020 වසර සඳහා සේවයට යොදවා ඇති බාහිර කථිකාචාර්යවරුන්ගේ විස්තර 5.7. වගුවේ දක්වා ඇත.

වගුව 5.7: බාහිර කථිකාචාර්යවරුන් - 2020

| # | උපාධි වැඩසටහන | ලියාපදිංචි වූ පළමු වර්ෂය | පැවැත්වුණු අයුරු | සෙමෙස්තර | බාහිර කථිකාචාර්යවරුන් සංඛ්‍යාව |
|---|---|---|---|---|---|
| 01 | මෙකාට්‍රොනික්ස් තාක්ෂණය පිළිබඳ තාක්ෂණවේදී | 2017/2018 | B1 | | 2, අවසන් වසර ව්‍යාපෘතිය |
| | | 2017/2018 | B1 | 6 | 3 |
| | | 2018/2019 | B1 | 4 | 4 |
| | | 2019/2020 | B1 | 2 | 3 |
| | | 2016/2017 | B2 | | 2, අවසන් වසර ව්‍යාපෘතිය |
| | | 2018/2019 | B2 | 4 | 10 |
| | | 2019/2020 | B2 | 2 | 4 |
| 02 | නිෂ්පාදන තාක්ෂණය පිළිබඳ තාක්ෂණවේදී | 2017/2018 | B1 | | 1, අවසන් වසර ව්‍යාපෘතිය |
| | | 2017/2018 | B1 | 6 | 2 |
| | | 2018/2019 | B1 | 4 | 5 |
| | | 2019/2020 | B1 | 2 | 3 |

| | | | | | |
|---|---|---|---|---|---|
| | | 2019/2018 | B1 | 3 | 1 |
| | | 2016/2017 | B2 | | 3, අවසන් වසර ව්‍යාපෘතිය |
| | | 2017/2018 | B2 | 4 | 1 |
| | | 2018/2019 | B2 | 4 | 8 |
| | | 2019/2020 | B2 | 2 | 4 |
| 03 | ගොඩනැගිලි සේවා තාක්ෂණය | 2017/2018 | B1 | 4 | 1 |
| | | 2017/2018 | B1 | 6 | 7 |
| | | 2018/2019 | B1 | 4 | 5 |
| | | 2019/2020 | B1 | 2 | 7 |
| | | 2016/2017 | B2 | | 5, අවසන් වසර ව්‍යාපෘතිය |
| | | 2017/2018 | B2 | 4 | 3 |
| | | 2018/2019 | B1 | 4 | 1 |
| | | 2018/2019 | B2 | 4 | 7 |
| | | 2019/2020 | B2 | 2 | 9 |
| 04 | ඉදිකිරීම් තාක්ෂණය | 2017/2018 | B1 | | 3, අවසන් වසර ව්‍යාපෘතිය |
| | | 2017/2018 | B1 | 6 | 5 |
| | | 2018/2019 | B1 | 4 | 4 |
| | | 2019/2020 | B1 | 2 | 6 |
| | | 2016/2017 | B2 | | 5, අවසන් වසර ව්‍යාපෘතිය |
| | | 2017/2018 | B2 | 5 | 5 වැඩ මූලික පුහුණුව |
| | | 2018/2019 | B2 | 4 | 6 |
| | | 2019/2020 | B2 | 2 | 6 |

### 5.5 තාක්ෂණවේදී ශිෂ්‍යයන්ට ලබාදුන් ව්‍යතිරේකයන්

අධ්‍යයන කවුන්සිලය විසින් අනුමත කරන ලද නිදහස් කිරීම් ලබා දීමේ ප්‍රතිපත්තිය මත පදනම්ව සිසුන්ට නිදහස් කිරීම් ලබා දෙන ලදී. නිදහස් කිරීම් සඳහා සිසුන් සුදුසුකම් ලැබුවේ ජාතික වෘත්තීය සුදුසුකම් (NVQ) 6 ඩිප්ලෝමා හෝ ඊට සමාන හෝ ඉහළ සුදුසුකම් ඇත්නම් පමණි. ශිෂ්‍යයා විසින් සාර්ථකව සම්පූර්ණ කර ඇති ඩිප්ලෝමා මට්ටමට සමාන විෂය මොඩියුල සඳහා නිදහස් කිරීම් ලබා දී ඇත. සිසුන් විසින් ඩිප්ලෝමාවේ මුල් පිටපත සාක්ෂි ලෙස ඉදිරිපත් කිරීම අවශ්‍යය වේ.

නිදහස් කිරීම් අපේක්ෂා කරන සිසුන්ට කාණ්ඩ දෙකක් යටතේ ඉල්ලුම් කළ යුතුව තිබුණි. 01 වන කාණ්ඩයේ සිසුන් සඳහා දේශන හා ප්‍රායෝගික පන්තිවලට සහභාගී වීමට අමතරව, සෙමෙස්තර අවසාන විභාගයද ඇතුළුව සියලුම ඇගයුම් සඳහා නිදහස් කිරීම් ලබා දෙන ලදී. 02 වන කාණ්ඩයට අයත් සිසුන් සඳහා දේශන හා

ප්‍රායෝගික පන්තිවලට සහභාගී වීමෙන් නිදහස් කිරීම් ලබා දී ඇත. නමුත් ඔවුන් අඛණ්ඩ ඇගයුම් සම්පූර්ණ කර සෙමෙස්තර අවසාන විභාගය සඳහා පෙනී සිටිය යුතු විය. එහි ප්‍රතිඵලයක් වශයෙන්, එම ඇගයීම් වලදී සිසුන් ලබාගත් කාර්ය සාධන මට්ටම් ඔවුන්ගේ GPA ගණනය කිරීම සඳහා ගණනය කරන ලදී.

තවද, නිදහස් කිරීමේ ප්‍රතිපත්තියට අනුව සමස්ත අධ්‍යයන වාරයේම නිදහස් කිරීම් ලබා ගැනීම සඳහා අයදුම් කළ සිසුන් අතරින්, සුදුසුකම් ලැබූ සිසුන්ට එම නිදහස් කිරීම් ප්‍රදානය කරන ලදී. මුළු පළමු වසර සඳහාම නිදහස් කිරීම් ලබා දුන් සිසුන්ට දෙවන වසරේ සිට උපාධියට සම්බන්ධ වීමට එම අවස්ථාව ලැබුණි. පළමු සෙමෙස්තරය සඳහා නිදහස් කිරීම් ලබා දුන් සිසුන්ට දෙවන සෙමෙස්තරයේ සිට උපාධියට සම්බන්ධ වීමට අවස්ථාව ලැබුණි. වෙනත් සිසුන් සඳහා ඔවුන්ගේ ඉල්ලීම් සලකා නිදහස් කිරීමේ ප්‍රතිපත්තිය පදනම් කර ගෙන අදාල නිදහස් කිරීම් ලබා දී ඇත.

### 5.6 කාර්ය මූලික කාර්මික පුහුණුව

කාර්ය මූලික කාර්මික පුහුණුව තාක්ෂණික උපාධි පාඨමාලා වල වැදගත් අනිවාර්ය අංගයක් වන අතර එය මාස හයක් පුරා පවතී. මෙම මොඩියුලය 5 වන අධ්‍යයන වාරයේ දී පිරිනමනු ලැබේ. ජාතික ආධුනිකත්ව හා කාර්මික පුහුණු අධිකාරිය සමඟ සහයෝගයෙන් එහි උපාධි අපේක්ෂක පුහුණු ස්ථානගත කිරීමේ යෝජනා ක්‍රමය යටතේ සිසුන් කර්මාන්තයට ඇතුළත් කරනු ලැබේ. සිසුන්ගේ ශ්‍රේණියේ ලකුණු සාමාන්‍යය (GPA) ගණනය කිරීමේදී මෙම අංගය සලකා බලන බැවින් සිසුන්ගේ වැඩ පදනම් කරගත් කාර්මික පුහුණුව තක්සේරු කිරීම සඳහා විස්තීර්ණ ඇගයීම් යෝජනා ක්‍රමයක් සකස් කරන ලදී.

### 5.7 පීය මණ්ඩල රැස්වීම්

සෑම මසකම පීඨ මණ්ඩලයේ රැස්වීම් පවත්වන ලද අතර 2020 වසරේ දී රැස්වීම් 08 ක් පවත්වන ලදී.

# 6 අධ්‍යාපන පීඨය

## 6.1 සමාරම්භය, දිශානතිගතකිරීම හා පදනම් වැඩසටහන

පැතිර ගිය වසංගතය හේතුවෙන් සමාරම්භක උත්සවය කල් දැමීමට සිදුවිය. (එය 2021 මාර්තු 09 වනදා පවත්වන ලදි). එමෙන්ම අධ්‍යයන වර්ෂ 2020/2021 සඳහා වූ දිශානතිගත කිරීම් වැඩ සටහනද කල් දැමීමට සිදුවිය. (පළමු ශිෂ්‍ය කාණ්ඩය සඳහා වූ දිශානතිගතකිරීම් වැඩ සටහන 2021 මාර්තු 15 වනදා සිට 2021 මාර්තු 17 දක්වා පැවැත් වූ අතර දෙවන ශිෂ්‍ය කාණ්ඩය සඳහා වූ දිශානතිගතකිරීම් වැඩ සටහන 2021 මාර්තු 20 හා 21 දිනවල පැවැත්වීමට නියමිතය. පදනම් වැඩ සටහන 2021 මාර්තු 22 වනදා ආරම්භ වේ.)

## 6.2 අධ්‍යාපන පීඨය-COVID 19 ට අපගේ ප්‍රතිචාරය

COVID 19 මගින් සමස්ත මානව ක්‍රියාකාරකම් කෙරෙහි ඇතිවූ අනපේක්ෂිත නිශේධාත්මක බලපෑම මගින් සමස්ත සේවා සැපයුම අවහිරව ලෝකය සම්පූර්ණයෙන් අක්‍රීය වූ අතර අධ්‍යාපන ආයතනවලටද ඉන් මිදීමට නොහැකි විය.

අධ්‍යාපන පීඨයද වසා දැමීමට සිදුවිය. එහෙත්, කාලය අපතේ යා නොදී උදෝගිමත්ව අතථ්‍ය ඉගෙනුම් මාවතට යොමු වීමේ අභියෝගය බාර ගත්තෙමු. වරින් වර මිශ්‍ර ඉගෙනුම් ක්‍රමය භාවිත කළ ද මේ වනතෙක් අපගේ මූලික ඉගැන්වීම් ක්‍රමය වූයේ සජීවී මුහුණට මුහුණ කෙරෙන දේශන ක්‍රමයයි. එනිසා දශකයක් වන අප ඉතිහාසය තුළ මුහුණ දීමට සිදුවූ විශාලතම අභියෝගය මෙය යයි කිවහැකිය.

මෙම අසිරු කාල සීමාවේදී හැකි සියලු සම්පත් එක්රැස් කරගෙන අතථ්‍ය ඉගැන්වීමට යොමුවීම ඉතාම දුෂ්කර කාර්යයක් විය. එහෙත් දිරිමත් සිතකට කළ නොහැක්කක් නැති බව අපි විශ්වාස කළෙමු. එසේම අපගේ නායකත්වය අන් සියල්ලටම වඩා වැදගත් බව සනාථ කරමින් නව නායකත්වය අපව දිරිගැන්වීය. ශ්‍රී ලංකාවේ පළමු රාජ්‍ය තාක්ෂණ විශ්වවිද්‍යාලය වූ අපි කෙතරම් විශාල බාධාවකට වුවද අපේ කටයුතුවලට බාධා කිරීමට අවසර දෙන්නෝ නොවීමු. මේ අනුව පීඨය නිශ්චිතවම තහවුරු වූ PDCA ප්‍රවේශයට අනුගත විය: එනම් සැලසුම, ක්‍රියාව, පරීක්ෂාව හා ක්‍රියාත්මකවීමයි. (PLAN DO CHECK ACT)

අපි පළමුව අවශ්‍යයෙන්ම සිදුකළ යුත්ත හඳුනා ගත්තෙමු. එනම් ආයතනය වසා දැමීමයි. හැකි මුල්ම අවස්ථාවේදී ශිෂ්‍යයන්ට පීඨයට පැමිණිය හැකි වන සේ සායනිකව පීඨය සූදානම් කිරීමට පියවර ගන්නා ලදී.

විපත්තියකට පිළියම් යෙදීම තනිව නොව සාමූහිකව කළ යුතු බවට කියමනක් වේ. එබැවින් විශේෂඥයන් කැඳවන ලදී. ඔවුන්ගේ අදහස් එක්රැස් කෙරිනි. කමිටුවක් පිහිටුවන ලදී. අතථ්‍ය මාර්ගයෙන් අදහස් හුවමාරු විය. ඇඳිරි නීතියෙන් ඊට බාධාවක් නොවීය. පීඨාධිපතිවරු හා අංශ ප්‍රධානීහු ලඟිලඟියේ විද්‍යුත් තැපෑලෙන් සංනිවේදනය කළහ. අන්‍යයෝ ප්‍රතිචාර දැක්වූහ. භෞතිකව එකිනෙකාගෙන් දුරස්ව සිටියද සියලු දෙනාම අතථ්‍යව ඉතා වැදගත් කාර්යයක් ඉටු කළහ.

UNI-Moodle පහසුකම සහිත ඉගෙනුම් කළමනාකරණ පද්ධතිය (LMS) ඔස්සේ ඉදිරිපත් කළ හැකි පරිදි සිය පාඩම් සංවිධානය කරන සේ සියලු මොඩියුල සම්බන්ධීකාරකවරුන්ට විශේෂඥ උපදෙස් අනුව මග පෙන්වන ලදී.ඔවුහු මෙම අභියෝගයට මුහුණ පෑමට අතිකාල සේවයෙහි යෙදී සිටිති. පවතින තත්වය ගැන පැමිණිලි කිරීමට පෙර ඊට අනුගත වියයුතු බව ඔවුහු දනිති.

පහත සඳහන් පියවර ගන්නා ලදී:

- LMS පරිපාලකයෝ සියලුම මොඩියුල සඳහා පිටු (pages) සැකසූහ.
- මොඩියුල සම්බන්ධීකාරකවරු/ කථිකාචාර්යවරු විශ්වවිද්‍යාල ඉගෙනුම් කළමනාකරණ පද්ධතිය (Uni-LMS) ඔස්සේ ඉදිරිපත් කිරීමට අවශ්‍ය අන්තර්ගතය, ක්‍රියාකාරකම් හා ඇගයුම් සකස් කර සංවිධානය කළහ.

- තොරතුරු තාක්ෂණ අංශය ශිෂ්‍යයන්ට හා කථිකාචාර්යවරුන්ට විශ්වවිද්‍යාල වෙබ් අඩවියට අබාධිත නිරන්තර ප්‍රවේශය හා පරිශීලක මිත්‍රශීලී interfaces ලබා දුනි.

- අධ්‍යයන අංශවල අංශ ප්‍රධානීහු LMS පරිපාලකයන්ගේද සහයෙන් සියලු ශිෂ්‍යයන්ට LMS පද්ධතිය උදෙසා වූ සිය පරිශීලක නාමය හා මුරපදය ලබා දුන්හ.

- අධ්‍යයන අංශවල අංශ ප්‍රධානීහු නව ඉගෙනුම් ක්‍රමය ගැන සවිස්තරාත්මක මාර්ගෝපදේශ සංග්‍රහයක් හා සංශෝධිත කාලසටහන ශිෂ්‍යයන්ට එවූහ. අතථ්‍ය මාර්ගයෙන් ඇගයීම් භාරදීම හා සම්බන්ධව ඔවුන් දැනුවත් කිරීම ගැන විශේෂ අවධානය යොමු විය.

- සහයෝගී ඉගෙනුම දියුණු කිරීමට නවීන අන්තර්ක්‍රියාකාරී මෙවලම් යොදා ගැනීමට ඇති හැකියාව හා ඉගෙනීමේ ප්‍රායෝගික සංරචක උදෙසා සමාකරණය වැනි සම්පත් සංවර්ධනය කිරීමට ඇති හැකියාව ගැන පරිගනක ඉගෙනුම පිළිබඳ විශේෂඥයන් හා පීඨාධිපතිවරු කථිකාචාර්යවරුන් සමග නිරන්තර සංවාදයක යෙදෙති.

ඩිජිටල් සම්බන්ධතා සහිත නව වැඩ පරිසරයට උචිත පරිදි පරිපාලන ඒකකය ද ප්‍රතිව්‍යුහගත කෙරෙමින් පවතී. සියලු තාක්ෂණ අධ්‍යාපනවේදී හා ඉංග්‍රීසි භාෂා ඉගැන්වීම පිළිබඳ අධ්‍යාපනවේදී උපාධි වැඩසටහන්වලට ශිෂ්‍යයන් බඳවා ගැනීම ගැන විස්තර සාරාංශයක් පහත වගුවේ දැක්වේ.

වගුව 6.1 : ශිෂ්‍යයන් බඳවා ගැනීම 2016 - 2019

| උපාධි වැඩසටහන | | | ලියාපදිංචි වූ වර්ෂය | | | | | |
|---|---|---|---|---|---|---|---|---|
| | **2016** | | **2017** | | **2018** | | **2019** | |
| | සතියේ දින | සති අන්ත | සතියේ දින | සති අන්ත | සතියේ දින | සති අන්ත | සතියේ දින | සති අන්ත |
| තාක්ෂණ අධ්‍යාපනවේදී | -- | 15 | 45 | 16 | 33 | 30 | -- | 24 |
| ඉංග්‍රීසි භාෂා ඉගැන්වීම පිළිබඳ අධ්‍යාපනවේදී | -- | 38 | -- | 30 | 46 | 48 | 52 | 72 |
| බණ්ඩයේ එකතුව | | **53** | **45** | **46** | **79** | **78** | **52** | **96** |
| වර්ෂයේ එකතුව | **53** | | **91** | | **157** | | **148** | |

### 6.3 2020 පීඨය උදෙසා පැවැත්වූ විභාග

සතියේ හා සති අන්ත කණ්ඩායම් සඳහා 2020 දී පැවැත්වූ විභාගවල තොරතුරු පහත දැක්වේ.

වගුව 6.2 : විභාග සම්බන්ධ විස්තර - 2020

| # | උපාධි වැඩසටහන | ලියාපදිංචි වූ පළමු වර්ෂය | පැවැත්වුණු අයුරු | සෙමෙස්තර අවසාන විභාගය | සිට | දක්වා |
|---|---|---|---|---|---|---|
| 1. | ඉංග්‍රීසි භාෂා ඉගැන්වීම පිළිබඳ අධ්‍යාපනවේදී | 2017 | සති අන්ත | සෙමෙස්තර IV | 12.09.2020 | 26.09.2020 |
| 2. | තාක්ෂණ අධ්‍යාපනවේදී | 2018 | සතියේ දින & සති අන්ත | සෙමෙස්තර III | 12.09.2020 | 26.09.2020 |

## 6.4 සාමාන්‍ය උපාධි ප්‍රදානෝත්සවය - 2020

වසංගත තත්වය නිසා විශ්වවිද්‍යාලයේ 2020 සාමාන්‍ය උපාධි ප්‍රදානෝත්සවය නොපැවැත්විණි. 2020 හා 2021 වසරවල් සඳහා එක් උපාධි ප්‍රදානෝත්සවයක් පැවැත්වීමට සැලසුම් කෙරේ. අධ්‍යාපන පීඨයෙන් උපාධිධාරීන් 75 දෙනෙක් බිහිවෙතැයි අපේක්ෂා කෙරේ. උපාධිධාරීන් සංඛ්‍යාව දළ වශයෙන් මෙසේය.

වගුව 6.3 : උපාධි ප්‍රදානෝත්සවය

| උපාධි වැඩසටහන | උපාධිධාරීන් සංඛ්‍යාව |
|---|---|
| තාක්ෂණ අධ්‍යාපනවේදී | 50 |
| ඉංග්‍රීසි භාෂා ඉගැන්වීම පිළිබඳ අධ්‍යාපනවේදී | 25 |
| ශිෂ්‍ය බණ්ඩයේ එකතුව | **75** |

## 6.5 අධ්‍යයන කාර්ය මණ්ඩලය සම්බන්ධ විස්තර

පීඨයේ ස්ථිර අධ්‍යයන කාර්ය මණ්ඩල සාමාජිකයින් දේශන පැවැත්වීම, ප්‍රායෝගික සැසි පැවැත්වීම, පැවරුම් සකස් කිරීම හා ඇගයීම සහ ලිඛිත ප්‍රශ්න පත්‍ර සහ අනෙකුත් සියලුම අධ්‍යයන කටයුතු සඳහා සහභාගී වූ අතර ඊට අදාල තොරතුරු පහත දැක්වේ.

**උපාධි වැඩසටහන් ක්‍රියාත්මක කිරීමට සම්බන්ධ පීඨයේ අධ්‍යයන කාර්ය මණ්ඩලය – 2020**

වගුව 6.4 : අධ්‍යයන කාර්ය මණ්ඩලය සම්බන්ධ විස්තර

| # | නම සහ තනතුර | පාඨමාලාව | මොඩියුලය / විෂය |
|---|---|---|---|
| 1. | එස් ඒ ලියනගේ මහතා පීඨාධිපති<br><br>ජ්‍යෙෂ්ඨ කථිකාචාර්ය II ශ්‍රේණිය | ඉංග්‍රීසි භාෂා ඉගැන්වීම පිළබඳ අධ්‍යාපනවේදී උපාධිය | 1.ඉංග්රීසි ඉගෙනීම ප්රවේශ හා ක්රමවේද<br>2.පරිගනක ඇසුරින් භාෂා ඉගෙනුම<br>3.වෘත්තීය සංවර්ධනය<br>4.සංනිවේදන කුසලතා 1<br>5. අවසන් වසර ව්‍යාපෘතිය |
| 2. | ආචාර්ය ජේ.කේ.ඒ. දිසානායක<br>උපදේශක | ඉංග්‍රීසි භාෂා ඉගැන්වීම පිළබඳ අධ්‍යාපනවේදී උපාධිය | 1. කාව්‍ය ශාස්ත්‍රය<br>2. නාට්‍ය ශාස්ත්‍රය |
| 3. | එල් ඩබ් එස් කුලරත්න මහතා<br><br>ජ්‍යෙෂ්ඨ කථිකාචාර්ය II ශ්‍රේණිය | ඉංග්‍රීසි භාෂා ඉගැන්වීම පිළබඳ අධ්‍යාපනවේදී උපාධිය | 1.භාෂා ඉගෙනීම සමාලෝචනය<br>2.භාෂා පංති කාමරයේ සාහිත්යය |
| 4. | වයි ජී පද්මශාන්ති මිය ජ්‍යෙෂ්ඨ කථිකාචාර්ය **II** ශ්‍රේණිය | තාක්ෂණ අධ්‍යාපනවේදී<br>ඉංග්‍රීසි භාෂා ඉගැන්වීම පිළබඳ අධ්‍යාපනවේදී උපාධිය | 1. වෘත්තීය මාර්ගෝපදේශ සහ උපදේශනය<br>2. ඉගැන්වීම් ඉගෙනුම් ක්‍රම I<br>3. අවසන් වසර ව්‍යාපෘති |
| 5. | වයි එස් මනතුංග මිය<br>ජ්‍යෙෂ්ඨ කථිකාචාර්ය **II** ශ්‍රේණිය<br>අංශ ප්‍රධානී, අධ්‍යාපන හා පුහුණු | ඉංග්‍රීසි භාෂා ඉගැන්වීම පිළබඳ අධ්‍යාපනවේදී උපාධිය<br>තාක්ෂණ අධ්‍යාපනවේදී<br>තාක්ෂණවේදී (ICT) | 1. අධ්‍යාපන මනෝවිද්‍යාව<br>2. උපදේශක මාධ්‍ය<br>3. වෘත්තීය සංවර්ධනය<br>4. වෘත්තිකයන් සඳහා මනෝවිද්‍යාව<br>5. පර්යේෂණ සුපරීක්ෂණය |
| 6. | දිලිනි රණසූරිය මිය<br>ජ්‍යෙෂ්ඨ කථිකාචාර්ය **II** ශ්‍රේණිය<br>අංශ ප්‍රධානී, භාෂා අධ්‍යයන | තාක්ෂණවේදී (ICT))<br>ඉංග්‍රීසි භාෂා ඉගැන්වීම පිළබඳ අධ්‍යාපනවේදී උපාධිය | 1.භාෂා විභාග සහ ඇගයුම්<br>2.විශේෂ අරමුණු උදෙසා ඉංග්රීසි<br>3.උසස් සන්නිවේදනය<br>4.සන්නිවේදන කුසලතා |
| 7. | ජේ.ඒ. එම්.බී. කරුණාරත්න<br>කථිකාචාර්ය (ආධුනික) | ඉංග්‍රීසි භාෂා ඉගැන්වීම පිළබඳ අධ්‍යාපනවේදී උපාධිය<br>තාක්ෂණවේදී (MAPT) | 1. ඉංග්‍රීසි සංනිවේදන කුසලතා I හා II<br>2. කියවීම ඉගැන්වීම<br>3. ගුරු පුහුණුව |

| | | | |
|---|---|---|---|
| | | | 4. ව්‍යවහාරික වාග් විද්‍යාව |
| 8. | ඒ.ඒ. ගුණවර්ධන මිය<br>කථිකාචාර්ය (ආධුනික) | ඉංග්‍රීසි භාෂා ඉගැන්වීම පිළබඳ<br>අධ්‍යාපනවේදී උපාධිය<br>තාක්ෂණවේදී (ICT) | 1.ඉංග්‍රීසි සංනිවේදන කුසලතා<br>2. වාග් විද්‍යාව හැඳින්වීම<br>3.ඉංග්‍රීසි භාෂාව හැඳින්වීම<br>4.ඉංග්‍රීසි භාෂා ව්‍යුහය<br>5. කර්මාන්ත නිරාවරණ සුපරීක්ෂණය |
| 9. | එස් ඒ එන් ධනුෂ්ක මයා<br>ඉගෙනුම් සහකාර | තාක්ෂණවේදී<br>ඉංග්‍රීසි භාෂා ඉගැන්වීම පිළබඳ<br>අධ්‍යාපනවේදී උපාධිය | 1. අධ්‍යාපනයේ දාර්ශනික හා සමාජ පදනම<br>2. ඉගෙනුම් තක්සේරුකරණය<br>3. උපදේශක මාධ්‍ය<br>4. විෂයමාලා සංවර්ධනය, ක්‍රියාත්මක කිරීම හා ඇගයීම<br>5. අධ්‍යාපනයේ පර්යේෂණ ක්‍රමවේදය<br>6. අධ්‍යාපන කළමනාකරණය |

## 6.6 පීඨයේ බාහිර කථිකාචාර්යවරුන් පිළිබඳ සාරාංශය 2020

වගුව 6.5 : පීඨයේ බාහිර කථිකාචාර්යවරුන් පිළිබඳ සාරාංශය

| උපාධි වැඩසටහන | ලියාපදිංචි වූ වර්ෂය | ශිෂ්‍ය ඛණ්ඩය | සෙමෙස්තර | බාහිර කථිකාචාර්යවරුන් සංඛ්‍යාව |
|---|---|---|---|---|
| ඉංග්‍රීසි භාෂා ඉගැන්වීම පිළිබඳ අධ්‍යාපනවේදී | 2018/2019 | සතියේ දින | 4 | 1 |
| | 2019/2020 | | 2 | 2 |
| | 2017/2018 | සති අන්ත | 5 | 1 |
| | 2018/2019 | | 4 | 5 |
| | 2019/2020 | | 2 | 5 |

## 6.7 තාක්ෂණවේදී ශිෂ්‍යයන්ට ලබාදුන් ව්‍යතිරේකයන්

තාක්ෂණවේදී උපාධි හදාරන සිසුන් සඳහා පාඨමාලා/මොඩියුල නිදහස් කිරීම පිළිබඳ ප්‍රතිපත්තිය සකස් කරන ලදී. එම පාඨමාලා/මොඩියුල නිදහස් කිරීම් ලබාගැනීම සඳහා සිසුන් විසින් ජාතික වෘත්තීය සුදුසුකම් (NVQ) 6 ඩිප්ලෝමා හෝ ඊට සමාන හෝ ඉහළ සුදුසුකම් සපුරා තිබිය යුතුය. එසේ නියමිත සුදුසුකම් සපුරා ඇති සිසුන් හට මෙම නිදහස් කිරීම ලබාදීමට කටයුතු කොට ඇත. ඩිප්ලෝමාවේ මුල් පිටපත සාක්ෂි ලෙස ඉදිරිපත් කිරීමට සිසුන්ට නියම විය.

නිදහස් කිරීම් අපේක්ෂා කරන සිසුන්ට කාණ්ඩ දෙකක් යටතේ ඉල්ලුම් කළ යුතුව තිබුණි. 01 වන කාණ්ඩයේ සිසුන් සඳහා දේශන හා ප්‍රායෝගික පන්තිවලට සහභාගී වීමට අමතරව, අධ්‍යයන වාර විභාගය ද ඇතුළුව සියලුම තක්සේරු කිරීම් සඳහා නිදහස් කිරීම් ලබා දෙන ලදී. කෙසේ වෙතත්, එම අදාල මොඩියුලයේ ඔහුගේ/ඇයගේ ක්‍රියාකාරිත්වය, ජීපීඒ (GPA) ගණනය කිරීම සඳහා සාමාන්‍ය සාමාර්ථයකට සමාන යැයි සලකන ලදී. 02 වන කාණ්ඩයට අයත් සිසුන් සඳහා දේශන හා ප්‍රායෝගික පන්තිවලට සහභාගී වීමෙන් නිදහස් කිරීම් ලබා දී ඇත. නමුත් අඛණ්ඩ තක්සේරු කිරීම් සම්පූර්ණ කර අධ්‍යයන වාරයේ විභාග සඳහා පෙනී සිටීමට ඔවුන්ට අවශ්‍ය විය. එහි ප්‍රතිඵලයක් වශයෙන්, එම ඇගයීම් වලදී සිසුන් ලබාගත් කාර්ය සාධන මට්ටම් ඔවුන්ගේ GPA ගණනය කිරීම සඳහා ගණනය කරන ලදී.

### 6.8 කාර්මික පුහුණුව

කාර්මික පුහුණුව යනු තාක්ෂණවේදී උපාධි පාඨමාලා වල වැදගත් අංගයක් වන අතර එය මාස හයක් පවතී. විෂයමාලා ව්‍යුහය ප්‍රතිව්‍යුහගත කිරීමෙන් පසුව, මෙම මොඩියුලය 5 වන අධ්‍යයන වාරයේ දී පිරිනමනු ලැබේ. එහි උපාධි අපේක්ෂකයින් පුහුණු කිරීමේ යෝජනා ක්‍රමය යටතේ ජාතික ආධුනික හා කාර්මික පුහුණු අධිකාරියේ සහයෝගයෙන් සිසුන් කර්මාන්තයේ යොදවනු ලැබේ. 2020 දි කිරීමට සැලසුම් කර තිබූ පුහුණු කටයුතු වසංගත තත්වය නිසා 2021 වසර තෙක් ඉදිරියට ගෙනයන ලදී.

### 6.9 කාර්මික සම්බන්ධතා කමිටු

පීඨයේ කාර්මික සම්බන්ධතා කමිටු අලුතින් පිහිටුවා ඇති අතර විෂය මාලාව හා විෂය සම්ප්‍රේෂණය වැඩිදියුණු කිරීම ගැන කමිටුවේ නිරීක්ෂණ ලබා ගැනීමට නියමිතය.

### 6.10 උපාධි වැඩ සටහන්වල විෂයමාලා සංශෝධන

පීඨය විසින් පිරිනමනු ලබන සියලුම උපාධි පාඨමාලා වල පළමු විෂය මාලාව 2017 වසර අවසන් වන විට අවසන් කර ඇත. පීඨය විසින් පිරිනමනු ලබන සියලුම උපාධි පාඨමාලා වල සංශෝධිත විෂය මාලාව 2019 සිට ක්‍රියාත්මක කර ඇත.

### 6.11 පර්යේෂණ

පීඨයේ අලුතින් බඳවා ගත් සාමාජිකයින්ද ඇතුළු සියලුම අධ්‍යයන කාර්ය මණ්ඩල සාමාජිකයින් පර්යේෂණ ක්‍රියාකරකම් වලට අදාල කටයුතු මෙහෙයවා ඇත. 2018 දී පර්යේෂණ සඳහා යෝජනා ඉදිරිපත් කළ පිරිස සිය පර්යේෂණ අවසන් කර එම පර්යේෂණ වාර්තා විශ්ව විද්‍යාලයට ඉදිරිපත් කර ඇත. ඔවුන් 2019 දී සිදු කිරීමට නියමිත නව යෝජනා ඉදිරිපත් කර ඇත. සමහර කාර්ය මණ්ඩල සාමාජිකයින් දේශීය හා ජාත්‍යන්තර සඟරාවලට ද ලිපි ඉදිරිපත් කිරීමේ කාර්යයේ නිරත වේ. තවද පීඨ කාර්ය මණ්ඩලයේ බොහෝ දෙනෙකු විසින් පීඨයේ සිසුන් විසින් සිදු කරන ලද පර්යේෂණ අධ්‍යයනය හා අධීක්ෂණ කටයුතු සිදු කර ඇත.

**පර්යේෂණ සමුළුව**

2020 විශ්වවිද්‍යාලයීය වාර්ෂික පර්යේෂණ සමුළුව නොපැවැත්වුවද, පළමු වරට 'ශිෂ්‍ය පර්යේෂණ සැසියක්" පැවැත්වීමට පීඨය සමත් විය. ඊට අදාළ විස්තර පහත දැක්වේ.

වගුව 6.6 :පර්යේෂණ පත්‍රිකා විස්තර

| # | නම | යෝජනා නාමය |
|---|---|---|
| 1. | ජේ. ඒ.එම්.බී. කරුණාරත්න<br>ඒ එම් නව්ෆර්ඩීන් | ප්‍රාථමික හා ද්විතියික පාසල්වල දෙවන බස ඉංග්‍රීසි ගුරුවරුන්ගේ රැකියා තෘප්තිය පිළිබඳ තුලනාත්මක අධ්‍යනයක් |
| 2. | සී ජයලත්<br>ආර් රාජලෝජිනී | නේවාසිකාගාර පරිසරය හා අධ්‍යාපන කාර්ය සාධනය පිළිබඳ සහසම්බන්ධතා විශ්ලේෂණයක් :අ.පො.ස .සා/පෙළ හා උ/පෙළ සිද්ධියක් |
| 3. | වයි එස් මනතුංග<br>සංජය ගුණතිලක | නවයොවුන් දරුවන්ගේ අධ්‍යාපනය සම්බන්ධව දෙමව්පියන්ගේ මානසික පීඩනය පිළිබඳ අධ්‍යයනයක් |
| 4. | වයි එස් මනතුංග<br>ඩී කේ වීරරත්න | අට වසර දෙවනබස ඉංග්‍රීසි ශිෂ්‍යයන්ගේ ඉංග්‍රීසි කථනයට බලපාන මානසික කරුණු පිළිබඳ සංගනනයක් |
| 5. | එස් ඒ ලියනගේ<br>එස් එම් නිලකරත්න | කණ්ඩායම් ඇගයුම්වල කේවල කාර්ය සාධනය පිළිබඳ ඇගයුමක් |
| 6. | සී ජයලත්<br>පී ඒ මාතොටආරච්චි | අධ්‍යාපන වියදම් දැරීමේදී කෙටිකාලීන මූල්ය හිඟ පියවා ගැනීම |

| | | |
|---|---|---|
| 7. | පද්මශාන්ති ගමගේ<br><br>ඩබ් ඒ අජිත් වේරගම | නිවිතිගල අධ්‍යාපන කලාපයේ දෙවන වර්ගයේ පාසල්වල අ.පොෂ .සා/පෙළ ගණිතය ජයග්‍රහණ කෙරෙහි ඇගයුම් ක්‍රමවල බලපෑම |
| 8. | දිලිනි රණසූරිය<br><br>එස් ආර් ජී තරංග | අ.පොෂ .ස උ/පෙළ පොදු ඉංග්‍රීසි කෙරෙහි සිසුන්ගේ ආකල්පය : ගවේෂණාත්මක අධ්‍යයනයක් |
| 9. | දිලිනි රණසූරිය<br><br>ඒ ඩබ් කේ ජී විජේසිංහ | අ.පොෂ .ස උ/පෙළ විභාගයේ විෂය ධාරා තෝරා ගැනීමට බලපාන කරුණු පිළිබඳ අධ්‍යයනයක් |
| 10. | දිලිනි රණසූරිය<br><br>ජී කේ ජේ ප්‍රනාන්දු | ඉදිරිපත් කිරීම් සිදු කිරීමේදී සිසුන්ගේ අසහනයට බලපාන කරුණු හා ඉන් මිදීමට පිළියම් |
| 11. | ඒ ඒ ගුණවර්ධන<br><br>ටී ඩී ඩබ් සිරිවර්ධන | නාට්‍යමය ක්‍රියාකාරකම් තුළින් හය වසර දෙවනබස ඉංග්‍රීසි ශිෂ්‍යයන්ගේ ඉංග්‍රීසි කථන කුසලතා දියුණු කිරීම |
| 12. | ජේ. ඒ.එම්.බී. කරුණාරත්න<br><br>එම් ඒ බී ආලෝකබණ්ඩා | කතන්දර මගින් කථන ලේඛනවල) Narrative Writings (පිළිවෙල සලකුණු )Sequence Markers (දියුණු කිරීම :ද්විතියික මට්ටමේ දෙවනබස ඉංග්‍රීසි ශිෂ්‍යයන්ගේ අත්දැකීමක් |
| 13. | දිලිනි රණසූරිය<br>කේ කැලිස්ටස් ප්‍රශාන්ත් | ෆ්ලෑෂ් කාඩ්පත් :වෘත්තිය අංශයේ තොරතුරු තාක්ෂණ සිසුන්ගේ ඉංග්‍රීසි කථන කුසලතා දියුණු කිරීමේ නව ක්‍රමයක් |
| 14. | එස් ඒ ලියනගේ<br>ඒ එම් අයි අත්තනායක | ප්‍රාථමික සිසුන්ගේ ඉංග්‍රීසි භාෂා ඉගෙනුම දියුණු කිරීමට දෘෂ්‍යාධාරකවල බලපෑම |
| 15. | ඒ ඒ ගුණවර්ධන<br>එස් ඒ කේ වන්ද්‍රලතා | සමාන්තර ලේඛන ක්‍රමය මගින් දෙවනබස ඉංග්‍රීසි ශිෂ්‍යයන්ගේ රචනා කුසලතා දියුණු කිරීම |
| 16. | එල් ඩබ් එස් කුලරත්න<br>ඊ එම් ඒ එම් එදිරිසිංහ | භාෂා ක්‍රියාකාරකම් මගින් හය වසර දෙවනබස ඉංග්‍රීසි ශිෂ්‍යයන්ගේ රචනා කුසලතා දියුණු කිරීම |
| 17. | ජේ .ඒ.එම්.බී .කරුණාරත්න<br>කේ පි ඒ කාවින්දි | නවය වසර දෙවනබස ඉංග්‍රීසි ශිෂ්‍යයන්ගේ වාග්කෝෂය දියුණු කිරීමට වීඩියෝ යොදා ගැනීම |
| 18. | ඩී ඩී ඩී සුරවීර<br>ඩී එම් ඩි එන් දිසානායක | සැබෑ ජීවිතයේ ඉංග්‍රීසි කථන කුසලතා දියුණු කිරීමේ ලා ක්ෂණික කථාවල බලපෑම |
| 19. | ඒ ඒ ගුණවර්ධන<br>පී එම් සූරියආරච්චි | ද්විතියික මට්ටමේ පාසල් සිසුන්ගේ අක්ෂර වින්‍යාසයේ නිවැරදි බව ඉහළ නැංවීමට බහුමාධ්‍ය භාවිතය |
| 20. | ඩී ඩී ඩී සුරවීර<br>එස් ආර් සී රංගන | කෙටි පණිවිඩ නිසා ඉංග්‍රීසි භාෂාවේ සිදුවන අක්ෂර වින්‍යාස වෙනස්කම් : ද්විතියික මට්ටමේ පාසල් සිසුන් අතර ක්‍රියාත්මක වූ සමීක්ෂණයක් |
| 21. | දිලිනි රණසූරිය<br>ඩබ් ඩබ් එස් වන්ද්‍රසේන | කේත භුවමාරුව ,ගුරුවරුන් හා සිසුන් :දෙවනබස ඉංග්‍රීසි ගුරුවරුන් හා සිසුන් අතර ක්‍රියාත්මක වූ සමීක්ෂණයක් |
| 22. | වන්දන දිසානායක<br>සංජීවි මීගස්තැන්න | අධ්‍යාපනවේදී) ඉංග්‍රීසි භාෂා ඉගැන්වීම් (විද්‍යාර්ථීන්ට එම විෂය තෝරා ගැනීමට අමතර භාෂාමය හේතුකාරකයක් ලෙස පවුල් පසුබිමෙහි බලපෑම |
| 23. | එල් ඩබ් එස් කුලරත්න<br>ඒ කේ එන් දිල්රුක්ෂි | ද්විතියික ශ්‍රේණිවල සිංහල සිසුන්ගේ දෙවනබස රචනා කෙරෙහි මව්බසෙහි බලපෑම |
| 24. | දිලිනි රණසූරිය<br>පී එම් ජයසිංහ<br>යූ එම් අබේගුණවර්ධන | ශ්‍රී ලංකාවේ ඉංග්‍රීසි පුවත්පත් හා සඟරාවලින් හෙළිවන සංනිවේදන ක්ෂේත්‍රයෙහි ඉංග්‍රීසි භාෂාව කෙරෙහි සිංහල භාෂාවෙහි බලපෑම |
| 25. | වන්දන දිසානායක<br>පී ඒ මල්ලවාරච්චි<br>ආර් එල් ඩී කේ විජේරත්න<br>එස් කේ ඩී ඊ වර්ජීන් | ස්වාධීන අනන්‍යතාවය උදෙසා දෙදෙනෙකුගේ අරගලය: *Mrs. Warren's Profession* |
| 26. | වන්දන දිසානායක<br>රේණුකා රාජරත්නම්<br>නූහා ෆස්ලූන්<br>නදියා නාදන් | ශ්‍රී ලාංකීය නවකතා දෙකකින් පිලිබිඹු වන කාන්තාවගේ පීඩාව :බැද්දේගම හා *The Road from Elephant Pass* |

| | | |
|---|---|---|
| 27. | වන්දන දිසානායක<br>ඒ නරෝෂා<br>එස් සලංජා<br>එස් සිවමාදකී | අනුවාදය :ආතර් මිලර්ගේ Death of a Salesman නාට්යය ඇසුරින් අනුවාදය වූ වෝකර් ස්කොන්ඩොෆ්ගේ චිත්රපටයේ චරිතවල හැඟීම් කොතෙක් දුරට *පිලිබිඹු වේද* |
| 28. | වන්දන දිසානායක<br>උදාරා සේනාරත්න<br>හර්ෂණී සෙව්වන්දි | අන්තර්නතයෙකු ලෙස එමිලි ඩිකින්සන් :තෝරාගත් කවිවල අන්තර්ගතය විශ්ලේෂණය |
| 29. | වන්දන දිසානායක<br>එරන්දි වීරසිංහ<br>දිලානි රණසිංහ | ලක්දාස් වික්රමසිංහගේ සහ කමලා විජේරත්නගේ කවිවලින් නිරූපණය වන ශ්රී ලාංකික අනන්යතාවය |
| 30. | වන්දන දිසානායක<br>අයි එච් එච් කාවින්දි<br>ඩබ් අයි ඩී සුබසිංහ<br>සී ඉද්දගොඩ | "The House of Bernarda Alba හා 'Mrs. Warren's Proඅ.පී.ssion' නාට්යයන්ට අනුව වික්ටෝරියන් සමාජය හා ස්ත්රී පුරුෂ භූමිකා |
| 31. | වන්දන දිසානායක<br>පී කේ ඩී සවිත්රා | *" A Prayer for My Daughter"* පද්යෙයන් හෙලිවන මෝඩ් ගෝන් හා ඩබ් බී යීට්ස් අතර සම්බන්ධතාවය පිළිබඳ සමාලෝචනයක් |
| 32. | වන්දන දිසානායක<br>කේ ජී ඩී ගුණවර්ධන | "කවිය ආනන්දයෙන් ඇරඹී ප්රඥාවෙන් අවසන් වේ" රොබට් ෆ්රොස්ට්ගේ දෘෂ්ටිය අනෙකුත් කවීන් සිව් දෙනෙකුගේ නිර්මාණවලට අදාළ වන අයුරු |

### 6.12 පීඨ මණ්ඩල රැස්වීම්

වසංගතය හේතුවෙන් පැනවූ සීමා නිසා සෑම මසකම පීඨ මණ්ඩලයේ රැස්වීම් නොපවත්වන ලදී. එහෙත් මාර්ගගතව ප්‍රමාණවත් රැස්වීම් සංඛ්‍යාවක් පවත්වන ලද අතර ඒ ගැන විස්තර පහත දැක්වේ.

වගුව 6.7 :පීඨ මණ්ඩල රැස්වීම්

| රැස්වීම් අංකය | මාසය | පැවැත්වූ දිනය |
|---|---|---|
| 01 | පෙබරවාරි | 06-02-2020 |
| 02 | මාර්තු | 05-03-2020 |
| 03 | ජූලි | 02-07-2020- |
| 04 | අගෝස්තු | 13-08-2020- |
| 05 | සැප්තැම්බර් | 10-09-2020 |
| 06 | ඔක්තෝබර් | 18-10-2020 |
| 07 | දෙසැම්බර් | 10-12-2020 |

### 6.13 ශිෂ්‍ය නියෝජිතයන්ගේ විස්තර

ජී බී අනුරංග විජේතුංග මයා (B.Ed.ELT) අධ්‍යාපන පීඨ මණ්ඩලයේ ශිෂ්‍ය නියෝජිතයා ලෙස නම් කර තිබුණි.

### 6.14 ශිෂ්‍ය ක්‍රියාකාරකම්/ ජයග්‍රහණයන්

මාර්ග ගත ක්‍රමයට දේශන පැවැත්වුනද වසංගතයේ ව්‍යාප්තිය හේතුවෙන් වසරේ වැඩි කාලයක් තුළ විශ්වවිද්‍යාලය ආචාර්යවරුන්ට හා සිසුනට විවෘතව නොපැවති බැවින් 2020 ශිෂ්‍ය පර්යේෂණ සැසිය හැර සිසුනට සහභාගි විය හැකි විශේෂ ක්‍රියාකාරකම් කිසිවක් නොපවත්වන ලදී.

### 6.15 2021 වසරේ ඉලක්ක

විශ්වවිද්‍යාලය විසින් ගන්නා ලද ප්‍රතිපත්තිමය තීරණයක් අනුව තොරතුරු තාක්ෂණ පීඨය නම් නව පීඨයක් 2019 දෙසැම්බර් සිට ස්ථාපිත කරන ලදි. තොරතුරු තාක්ෂණ හා කළමනාකරණ අධ්‍යයන උපාධි වැඩසටහන්

නව පීඨය විසින් පිරිනැමීමට නියමිත විය. පීඨයේ පැවති භාෂා අධ්‍යයන අංශය හා අධ්‍යාපන හා පුහුණු අංශය අධ්‍යාපන පීඨය ලෙස නම් කරන ලදී. පීඨය විසින් 2021 උපාධි වැඩසටහන් පිරිනැමීමේදී තත්ව සහතිකකරණය හා සිසුනට උපරිම ප්‍රතිලාභ සැලසීම අවධාරණය කෙරෙනු ඇත. සියලු උපාධිවල සිව්වන වසර ඇරඹීමට සැලසුම් කර ඇත. වසංගතයේ ව්‍යාප්තිය හේතුවෙන් මතුවූ අභියෝගයන්ට සෑහෙන විසඳුමක් ලෙස මාර්ගගත ක්‍රමයට දේශන පැවැත්වුන අතර ප්‍රායෝගික සංරචක හා විභාග උදෙසා දැඩිව සෞඛ්‍යාරක්ෂිත උපදෙස් අනුගමනය කරමින් සීමිත සිසුන් සංඛ්‍යාවකට සරසවි පරිශ්‍රයට පැමිණීමට සැසි සූදානම් කරන ලදී.

## 6.16 නව වැඩසටහන්

### 6.16.1 පශ්චාත් උපාධි වැඩසටහන්

2020 වසරේදී ඇරඹීමට නියමිතව තිබූ අධ්‍යාපන කළමනාකරණ ශාස්ත්‍රපති වැඩසටහනක් කල් දමන ලදී. ඊට හේතු වූයේ ශාස්ත්‍රපති මට්ටමේ වැඩසටහන් ඇරඹීමට පෙර සියලුම උපාධි වැඩසටහන්වලට සිව්වන වසර අධ්‍යයන කටයුතු ඇරඹීමට අධ්‍යයන සභාව විසින් ගත් තීරණයයි. මාර්ගගත ක්‍රමයට අධ්‍යාපනය ලබාදීම පුළුල් කෙරෙනු ඇත. වැඩි සිසුන් ගණනකට උසස් අධ්‍යාපන කටයුතුවලට ප්‍රවේශය සැපයීමට බඳවා ගැනීම් ඉහළ නැංවීමට විශ්වවිද්‍යාලය කටයුතු කරමින් සිටී.

### 6.16.2 උපාධි වැඩසටහන්

2021 අධ්‍යයන වර්ෂයේදී භාෂා අධ්‍යයන අංශය විසින් පරිවර්තන අධ්‍යයනය පිළිබඳ අධ්‍යාපනවේදී නම් නව උපාධි වැඩසටහන හඳුන්වා දෙනු ඇත. විෂයමාලා සංවර්ධක මණ්ඩලයක් හඳුනාගෙන ඇත.

### 6.16.3 TVET පුහුණුකරුවන් වෙනුවෙන් වූ ශිෂ්‍යත්ව වැඩ සටහන

2021 සැප්තැම්බර් මස ඇරඹීමට නියමිත තාක්ෂණ අධ්‍යාපනවේදී (සතියේ දින) (B1) පාඨමාලාව හැදෑරීමට NVQ 5 හා 6 මට්ටම්වල සුදුසුකම් සහිත උපදේශකවරුන්ට ශිෂ්‍යත්ව 40 ක් පිරිනැමීමට අධ්‍යාපන පීඨය යටතේ පවතින අධ්‍යාපන හා පුහුණු අධ්‍යයන අංශය සූදානම් බව අමාත්‍යාංශයට යෝජනා කෙරෙනු ඇත.

### 6.16.4 භාෂා සහතිකපත් පාඨමාලා

භාෂා අධ්‍යයන අංශය 2021 වසරේදී කාර්ය මණ්ඩල සංවර්ධන මධ්‍යස්ථානයේද සහය ඇතිව ජපන්, කොරියානු, චීන, දෙමළ, ජර්මන් හා ප්‍රංශ භාෂාවන් පිළිබඳ සහතිකපත් පාඨමාලා පැවැත්වීමට පියවර ගනු ඇත.

# 7 කාර්මික තාක්ෂණ පීඨය

## 7.1 හැඳින්වීම

කාර්මික තාක්ෂණ පීඨය 2019 දෙසැම්බර් මස ස්ථාපිත කරන ලද අතර 2021 ජනවාරියේදී පීඨාධිපතිවරයා පත් කිරීමත් සමග පීඨයේ කටයුතු විධිමත්ව ඇරඹී ඇත.
අධ්‍යයන අංශ හතරක් පීඨය සතුය:
1. කෘෂිකර්ම හා ආහාර අධ්‍යයන අංශය
2. ප්‍රමාණ සමීක්ෂණ අධ්‍යයන අංශය
3. සිනමා හා රූපවාහිනී නිෂ්පාදන තාක්ෂණ අධ්‍යයන අංශය
4. කළමනාකරණ අධ්‍යයන අංශය

වගුව 7.1: පීඨය විසින් පිරිනමන උපාධි වැඩසටහන්

| # | උපාධිය | පිරිනැමීම් ක්‍රමය |
|---|---|---|
| 1. | ප්‍රමාණ සමීක්ෂණය පිළිබඳ තාක්ෂණවේදී | සති අන්ත වැඩසටහන(B2) |
| 2. | ආහාර පිරිසැකසුම පිළිබඳ තාක්ෂණවේදී | සතියේ දින(B1) හා සති අන්ත (B2) |
| 3. | සිනමා හා රූපවාහිනී නිෂ්පාදන තාක්ෂණවේදී | සති අන්ත වැඩසටහන(B2) |
| 4. | මාධ්‍ය කලා නිෂ්පාදන තාක්ෂණවේදී | සතියේ දින |
| 5. | කාර්මික කළමනාකරණ තාක්ෂණය පිළිබඳ තාක්ෂණවේදී | සතියේ දින(B1) හා සති අන්ත (B2) |
| 6. | හෝටල් කළමනාකාර උපාධිධාරී | සති අන්ත වැඩසටහන(B2) |

## 7.2 ශිෂ්‍යයන් බඳවා ගැනීම- අධ්‍යයන වර්ෂය- 2020/2021

සිසුන් තෝරා ගැනීම සඳහා යෝග්‍යතා පරීක්ෂණය 2020 පෙබරවාරි 16 වන දින පවත්වන ලදී. සතියේ දින සහ සති අන්ත පාඨමාලාවලට ජාතික වෘත්තීය සුදුසුකම් සහිතව ඉල්ලුම් කළ අපේක්ෂකයන් සඳහා යෝග්‍යතා පරීක්ෂණය පවත්වන ලදී. ආහාර සැකසුම් තාක්ෂණය හා කාර්මික කළමනාකරණ තාක්ෂණය පිළිබඳ තාක්ෂණවේදී උපාධි සතියේ දිනවල මෙන්ම සති අන්ත දිනවලද පැවැත්වේ. සිනමා හා රූපවාහිනී නිෂ්පාදන තාක්ෂණය හා ප්‍රමාණ සමීක්ෂණය පිළිබඳ තාක්ෂණවේදී උපාධි හා හෝටල් කළමනාකාර උපාධිය වර්තමානයේදී පිරිනැමෙන්නේ සතිඅන්තයේ පමණකි. මාධ්‍ය කලා නිෂ්පාදන තාක්ෂණය වැඩසටහන සිනමා හා රූපවාහිනී නිෂ්පාදන තාක්ෂණ අධ්‍යයන අංශය විසින් පිරිනමන සතියේ දින වැඩසටහනකි.
යෝග්‍යතා පරීක්ෂණයේ කාර්ය සාධනය මත පදනම්ව 2019/2020 අධ්‍යයන වර්ෂය සඳහා සිසුන් ඇතුළත් කර ගන්නා ලදී.
පවත්නා COVID-19 වසංගත තත්වය යටතේ සිසුන් ඇතුළත් කර ගැනීමේ හා ලියාපදිංචි කිරීමේ වැඩ සටහන රජයේ රෙගුලාසිවලට අනුව කල්දමන ලදී. සිසුන් ඇතුළත් කර ගැනීමේ ක්‍රියාවලිය 2020 සැප්තැම්බර් මස ආරම්භ වූවද රජයේ රෙගුලාසිවලට අනුව නැවත ප්‍රමාද කරන ලදී. 2021 මාර්තු මස වනවිට සිසුන් ලියාපදිංචි කිරීමේ කටයුතු අවසන් විය.

සති අන්ත උපාධි වැඩසටහන්වල ධාරිතාව අනුව ජාතික වෘත්තීය සුදුසුකම් මට්ටම 5/6 හෝ ඊට සමාන සුදුසුකම් ඇති සිසුන්ට ප්‍රමුඛතාවය ලබා දීමෙන් පසු අධ්‍යයන වර්ෂයේ සති අන්ත කණ්ඩායම් සඳහා පවතින පුරප්පාඩු අ.පොස. උසස් පෙළ සුදුසුකම් සහිත සිසුන්ගෙන් ඔවුන්ගේ ඉසෙඩ් අගය (Z-score) මත පදනම්ව පුරවා ඇත. යෝග්‍යතා පරීක්ෂණයේ කාර්ය සාධනය ගැන නොසලකා සතියේ දින වැඩසටහන්වලදී ජාතික වෘත්තීය සුදුසුකම් සහිත සිසුනට මූලිකත්වය දෙනු ලැබේ. ඉන්පසුව පවතින පුරප්පාඩු අ.පොස. උසස් පෙළ සුදුසුකම් සහිත (විශේෂයෙන් තාක්ෂණ අංශයේ) සිසුන්ගෙන් ඔවුන්ගේ ඉසෙඩ් අගය (Z-score) මත පදනම්ව පුරවනු ලැබේ.

ශිෂ්‍යයන් බඳවා ගැනීම සම්බන්ධ විස්තර 7.2 හා 7.3. වගුවල දැක්වේ. අදාළ උපාධි සඳහා ඇතුළත් වීමේ සුදුසුකම් ලෙස සලකනු ලබන උසස් පෙළ විෂය ධාරාවන් හා ඇතුල් කරගත් සිසුන් සංඛ්‍යාව පිළිබඳ විස්තර

7.4. වගුවේ දැක්වේ. ජාතික වෘත්තීය සුදුසුකම් හා අ.පොස. (උ/පෙළ) විෂය ධාරා මගින් ඇතුළත් කර ගත් සිසුන් වගුව 7.5. හි දැක්වේ.

2020/2021 අධ්‍යයන වර්ෂය සඳහා ඇතුළත් කරගත් සම්පූර්ණ ශිෂ්‍ය සංඛ්‍යාව 338 කි.

වගුව 7.2 : ශිෂ්‍යයන් බඳවා ගැනීම – කාර්මික තාක්ෂණ පීඨය - 2020/2021 අධ්‍යයන වර්ෂය සතියේ දින පාඨමාලා

| # | **තාක්ෂණවේදී උපාධි වැඩසටහන** | **ලියාපදිංචි වූ ශිෂ්‍ය සංඛ්‍යාව** |
|---|---|---|
| 5. | ආහාර පිරිසැකසුම පිළිබඳ තාක්ෂණවේදී | 54 |
| 6. | කාර්මික කළමනාකරණ තාක්ෂණය පිළිබඳ තාක්ෂණවේදී | 53 |
| 7. | මාධ්‍ය කලා නිෂ්පාදන තාක්ෂණය පිළිබඳ තාක්ෂණවේදී | 40 |
| ***කාර්මික තාක්ෂණ පීඨයේ සතියේ දින වැඩසටහන් සඳහා ලියාපදිංචි වූ මුළු සිසුන් සංඛ්‍යාව*** | | 144 |

වගුව 7.3 ශිෂ්‍යයන් බඳවා ගැනීම – කාර්මික තාක්ෂණ පීඨය - 2020/2021 අධ්‍යයන වර්ෂය සතිඅන්ත පාඨමාලා

| # | **තාක්ෂණවේදී උපාධි වැඩසටහන** | **ලියාපදිංචි වූ ශිෂ්‍ය සංඛ්‍යාව** |
|---|---|---|
| 5. | ආහාර පිරිසැකසුම පිළිබඳ තාක්ෂණවේදී | 52 |
| 6. | කාර්මික කළමනාකරණ තාක්ෂණය පිළිබඳ තාක්ෂණවේදී | 50 |
| 7. | ප්‍රමාණ සමීක්ෂණය පිළිබඳ තාක්ෂණවේදී | 56 |
| 8. | සිනමා හා රූපවාහිනී නිෂ්පාදන තාක්ෂණවේදී | 21 |
| 9. | හෝටල් කළමනාකාර උපාධිධාරී | 15 |
| ***කාර්මික තාක්ෂණ පීඨයේ සති අන්ත වැඩසටහන් සඳහා ලියාපදිංචි වූ මුළු සිසුන් සංඛ්‍යාව*** | | **194** |

වගුව 7.4 ශිෂ්‍යයන් බඳවා ගැනීම – විවිධ උපාධිවල ඇතුළත්වීමේ සුදුසුකම් ලෙස සැලකෙන උසස්පෙළ සුදුසුකම්

| # | **තාක්ෂණවේදී උපාධි වැඩසටහන** | **උසස් පෙළ විෂය ධාරාව** |
|---|---|---|
| 5. | ආහාර පිරිසැකසුම පිළිබඳ තාක්ෂණවේදී | පෙව පද්ධති තාක්ෂණය හා පෙවවිද්‍යාව |
| 6. | මාධ්‍ය කලා නිෂ්පාදන තාක්ෂණය පිළිබඳ තාක්ෂණවේදී | ඕනෑම උසස්පෙළ විෂය ධාරාවකින් සංනිවේදනය හා මාධ්‍ය අධ්‍යයනය විෂයක් ලෙස හදාරා තිබීම |
| 7. | කාර්මික කළමනාකරණ තාක්ෂණය පිළිබඳ තාක්ෂණවේදී | වාණිජ්‍යය. ඉංජිනේරු තාක්ෂණය, භෞතික විද්‍යාව |

වගුව 7.5 : ශිෂ්‍යයන් බඳවා ගැනීම – විවිධ උපාධි උදෙසා NVQ හා උසස්පෙළ ප්‍රතිඵල අනුව ඇතුළත් කරගැනීමේ අනුපාතය (2020/21)

| # | තාක්ෂණවේදී උපාධි වැඩසටහන | ජා.වෘ. සුදුසුකම් | උසස්පෙළ |
|---|---|---|---|
| **සතියේ දින** | | | |
| 8 | ආහාර පිරිසැකසුම පිළිබඳ තාක්ෂණවේදී | 35 | 19 |
| 9 | මාධ්‍ය කලා නිෂ්පාදන තාක්ෂණය පිළිබඳ තාක්ෂණවේදී | -- | 40 |
| 10 | කාර්මික කළමනාකරණ තාක්ෂණය පිළිබඳ තාක්ෂණවේදී | 8 | 45 |
| **සති අන්ත** | | | |
| 11 | ආහාර පිරිසැකසුම පිළිබඳ තාක්ෂණවේදී | 52 | -- |
| 12 | කාර්මික කළමනාකරණ තාක්ෂණය පිළිබඳ තාක්ෂණවේදී | 50 | -- |
| 13 | ප්‍රමාණ සමීක්ෂණය පිළිබඳ තාක්ෂණවේදී | 56 | -- |
| 14 | හෝටල් කළමනාකාර උපාධිධාරී | 15 | -- |
| 15 | සිනමා හා රූපවාහිනී නිෂ්පාදන තාක්ෂණය | 21 | -- |

## 7.3 නවක ශිෂ්‍යයන් සඳහා සමාරම්භක උත්සවය 2020/2021

2020/21 අධ්‍යයන වර්ෂය සඳහා සතියේ දින සහ සති අන්ත පාඨමාලාවන්ට අදාළව සමාරම්භක උත්සවය ZOOM මාර්ගගත වේදිකාව ඔස්සේ 2021 මාර්තු 09 වන දින පැවැත්විණි. වඩා පුළුල් ආවරණයක් උදෙසා මෙය යූටියුබ් සහ ෆේස්බුක් සමාජ මාධ්‍යජාලා හරහා විකාශනය විය. දිශානතිගතකිරීම් වැඩසටහන සතියේ දින සිසුුන් සඳහා 2021 මාර්තු 15,16 හා 17 වන දිනවලද, සති අන්ත සිසුුන් සඳහා මාර්තු 21 හා 22 දිනවලද පැවැත්වෙනු ඇත.

දිශානතිගතකිරීම් වැඩසටහන ZOOM මාර්ගගත වේදිකාව ඔස්සේ ක්‍රියාත්මක විය.

සතියේ දින වැඩසටහනේ තෝරාගත් සිසුන්ගේ දැනුම පරතරය පිරවීම සඳහා / පදනම් වැඩසටහන (සති 04) පැවැත්වූ අතර පළමු සෙමෙස්තරය සති 15ක කාලයකට සැලසුම් කර තිබිණි. දිශානතිගතකිරීම් වැඩසටහනකින් පසු සති අන්ත සිසුුන් සඳහා වැඩ සටහන ඇරඹී අතර එය සති අන්ත 22කට සැලසුම් කර තිබිණි.
පීඨය විසින් පිරිනමන තාක්ෂණවේදී උපාධි වැඩසටහන්වල ශිෂ්‍ය ගහනය පිළිබඳ තොරතුරු 7.6. වගුවෙහි දැක්වේ.

වගුව 7.6 සමස්ත ශිෂ්‍ය ගහනය

| උපාධි වැඩසටහන | 2016 ස/අන්ත | 2017 ස/ දින | 2017 ස/අන්ත | 2018 ස/ දින | 2018 ස/අන්ත | 2019 ස/ දින | 2019 ස/අන්ත | 2020 ස/ දින | 2020 ස/අන්ත |
|---|---|---|---|---|---|---|---|---|---|
| ආහාර පිරිසැකසුම් තාක්ෂණය | 45 | 42 | 44 | 41 | 52 | 49 | 43 | 52 | 54 |
| කාර්මික කළමනාකරණ තාක්ෂණය පිළිබඳ තාක්ෂණවේදී | 24 | 42 | 20 | 40 | 33 | 40 | 41 | 53 | 50 |
| සිනමා හා රූපවාහිනී නිෂ්පාදන තාක්ෂණය | 31 | -- | 36 | -- | 26 | -- | 27 | -- | 21 |
| ප්‍රමාණ සමීක්ෂණය | 56 | -- | 83 | -- | 63 | -- | 59 | -- | 56 |
| මාධ්‍ය කලා නිෂ්පාදන තාක්ෂණය | -- | -- | -- | -- | -- | 39 | -- | 40 | -- |
| හෝටල් කළමනාකාර උපාධිධාරී | -- | -- | -- | -- | -- | -- | 16 | -- | 15 |
| **ඛණ්ඩයේ එකතුව** | 156 | 84 | 183 | 81 | 174 | 128 | 186 | 145 | 196 |

## 7.4 2020 පීඨය උදෙසා පැවැත්වූ විභාග

2020 වර්ෂය තුළ සතියේ දින සහ සති අන්ත කණ්ඩායම් සඳහා පවත්වන ලද විභාග පිළිබඳ විස්තර වගුව 7.7. හි දැක්වේ.

වගුව 7.7 2020 පීඨය උදෙසා පැවැත්වූ විභාග

| # | තාක්ෂණවේදී උපාධි වැඩසටහන | ලියාපදිංචි වූ පළමු වර්ෂය | පැවැත්වුණු අයුරු | සෙමෙස්තර අවසාන විභාගය |
|---|---|---|---|---|
| 5. | ආහාර පිරිසැකසුම් තාක්ෂණය | **2016** | සති අන්ත | සෙමෙස්තර 6 |
| | කාර්මික කළමනාකරණ තාක්ෂණය | | | |
| 6. | ආහාර පිරිසැකසුම් තාක්ෂණය | 2017 | සති අන්ත | සෙමෙස්තර 4 |
| | සිනමා හා රූපවාහිනී නිෂ්පාදන තාක්ෂණය | | | |
| | කාර්මික කළමනාකරණ තාක්ෂණය | | | |
| | ප්රමාණ සමීක්ෂණය | | | |
| 7. | ආහාර පිරිසැකසුම් තාක්ෂණය | 2018 | සතියේ දින | සෙමෙස්තර 3 |
| | කාර්මික කළමනාකරණ තාක්ෂණය | | | |
| 8. | ආහාර පිරිසැකසුම් තාක්ෂණය | 2018 | සති අන්ත | සෙමෙස්තර 3 |
| | කාර්මික කළමනාකරණ තාක්ෂණය | | | |
| | සිනමා හා රූපවාහිනී නිෂ්පාදන තාක්ෂණය | | | |
| | ප්රමාණ සමීක්ෂණය | | | |
| 9. | ආහාර පිරිසැකසුම් තාක්ෂණය | 2019 | සතියේ දින | සෙමෙස්තර 1 |
| | කාර්මික කළමනාකරණ තාක්ෂණය | | | |
| | මාධ්ය කලා නිෂ්පාදන තාක්ෂණය | | | |
| 10. | ආහාර පිරිසැකසුම් තාක්ෂණය | 2019 | සති අන්ත | සෙමෙස්තර 1 |
| | කාර්මික කළමනාකරණ තාක්ෂණය | | | |
| | ප්රමාණ සමීක්ෂණය | | | |
| | සිනමා හා රූපවාහිනී නිෂ්පාදන තාක්ෂණය | | | |
| | හෝටල් කළමනාකාර උපාධිධාරී | | | |

## 7.5 බාහිර කථිකාචාර්යවරුන් - 2020

පහත හේතූන් මත පීඨයට බාහිර කථිකාචාර්යවරුන්ගේ සම්පත් දායකත්වය ලබාගනී·

- ස්ථිර අධ්‍යයන කාර්ය මණ්ඩලයේ ඌණතාවය හේතුවෙන්
- අනෙකුත් විශ්වවිද්‍යාල වල විවිධ ක්ෂේත්‍රයන්හි විද්වතුන් සහ උසස් අධ්‍යයාපන ආයතන සමඟ වඩා ශක්තිමත් සබඳතාවයක් ස්ථාපිත කිරීමට

සියළුම උපාධි පාඨමාලා සඳහා පීඨය මඟින් සේවයට යොදවා ඇති බාහිර කථිකාචාර්යවරුන්ගේ විස්තර 7.8. වගුවේ දක්වා ඇත.

වගුව 7.8 බාහිර කථිකාචාර්යවරුන් - 2020

| # | තාක්ෂණවේදී. උපාධි වැඩසටහන | ලියාපදිංචි වූ පළමු වර්ෂය | පැවැත්වුණු අයුරු | සෙමෙස්තර | බාහිර කථිකාචාර්යවරු සංඛ්‍යාව |
|---|---|---|---|---|---|
| 01 | ආහාර පිරිසැකසුම පිළිබඳ තාක්ෂණවේදී | 2017/2018 | B2 | 05 | - |
| | | 2018/2019 | B2 | 04 | 9 |
| | | 2019/2020 | B2 | 02 | 7 |
| | | 2017/2018 | B1 | 06 | 3 |
| | | 2018/2019 | B1 | 04 | 10 |
| | | 2019/2020 | B1 | 02 | 4 |
| 02 | ප්‍රමාණ සමීක්ෂණය පිළිබඳ තාක්ෂණවේදී | 2017/2018 | B2 | 05 | 1 |
| | | 2018/2019 | B2 | 04 | 9 |
| | | 2019/2020 | B2 | 02 | 2 |
| 03 | සිනමා හා රූපවාහිනී නිෂ්පාදන තාක්ෂණය පිළිබඳ තාක්ෂණවේදී | 2017/2018 | B2 | 05 | - |
| | | 2018/2019 | B2 | 04 | 11 |
| | | 2019/2020 | B2 | 02 | 12 |
| 04 | මාධ්‍ය කලා නිෂ්පාදන තාක්ෂණය පිළිබඳ තාක්ෂණවේදී | 2019/2020 | B1 | 02 | 5 |
| | | 2019/2020 | B1 | 03 | 5 |
| 05 | කාර්මික කළමනාකරණ තාක්ෂණය පිළිබඳ තාක්ෂණවේදී | 2017/2018 | B2 | 05 | - |
| | | 2018/2019 | B2 | 04 | 7 |
| | | 2019/2020 | B2 | 02 | 7 |
| | | 2017/2018 | B1 | 06 | 4 |
| | | 2018/2019 | B1 | 04 | 4 |
| | | 2019/2020 | B1 | 02 | 4 |
| 06 | හෝටල් කළමනාකරණය පිළිබඳ තාක්ෂණවේදී | 2019/2020 | B2 | 02 | 5 |
| | | 2019/2020 | B2 | 03 | 6 |

## 7.6 තාක්ෂණවේදී ශිෂ්‍යයන්ට ලබාදුන් ව්‍යතිරේකයන්

අධ්‍යයන කවුන්සිලය විසින් අනුමත කරන ලද නිදහස් කිරීම් ලබා දීමේ ප්‍රතිපත්තිය මත පදනම්ව සිසුන්ට නිදහස් කිරීම් ලබා දෙන ලදී. නිදහස් කිරීම් සඳහා සිසුන් සුදුසුකම් ලැබුවේ ජාතික වෘත්තීය සුදුසුකම් (NVQ) 6 ඩිප්ලෝමා හෝ ඊට සමාන හෝ ඉහළ සුදුසුකම් ඇත්නම් පමණි. ශිෂ්‍යයා විසින් සාර්ථකව සම්පූර්ණ කර ඇති ඩිප්ලෝමා මට්ටමට සමාන විෂය මොඩියුල සඳහා නිදහස් කිරීම් ලබා දී ඇත. සිසුන් විසින් ඩිප්ලෝමාවේ මුල් පිටපත සාක්ෂි ලෙස ඉදිරිපත් කිරීම අවශ්‍ය වේ.

නිදහස් කිරීම් අපේක්ෂා කරන සිසුන්ට කාණ්ඩ දෙකක් යටතේ ඉල්ලුම් කළ යුතුව තිබුණි. 01 වන කාණ්ඩයේ සිසුන් සඳහා දේශන හා ප්‍රායෝගික පන්තිවලට සහභාගී වීමට අමතරව, සෙමෙස්තර අවසාන විභාගයද ඇතුළුව සියලුම ඇගයුම් සඳහා නිදහස් කිරීම් ලබා දෙන ලදී. නමුත් GPA ගණනය කිරීම සඳහා ඔවුන්ගේ සාමාර්ථය සාමාන්‍ය සාමාර්ථයක් ලෙස සලකන ලදී. 02 වන කාණ්ඩයට අයත් සිසුන් සඳහා දේශන හා ප්‍රායෝගික පන්තිවලට සහභාගී වීමෙන් නිදහස් කිරීම් ලබා දී ඇත. නමුත් ඔවුන් අඛණ්ඩ ඇගයුම් සම්පූර්ණ කර

සෙමෙස්තර අවසාන විභාගය සඳහා පෙනී සිටිය යුතු විය. එහි ප්‍රතිඵලයක් වශයෙන්, එම ඇගයීම් වලදී සිසුන් ලබාගත් කාර්ය සාධන මට්ටම් ඔවුන්ගේ GPA ගණනය කිරීම සඳහා ගණනය කරන ලදී.

තවද, නිදහස් කිරීමේ ප්‍රතිපත්තියට අනුව සමස්ත අධ්‍යයන වාරයේම නිදහස් කිරීම් ලබා ගැනීම සඳහා අයදුම් කළ සිසුන් අතරින්, සුදුසුකම් ලැබූ සිසුන්ට එම නිදහස් කිරීම් ප්‍රදානය කරන ලදී. මුළු පළමු වසර සඳහාම නිදහස් කිරීම් ලබා දුන් සිසුන්ට දෙවන වසරේ සිට උපාධියට සම්බන්ධ වීමට එම අවස්ථාව ලැබුණි. පළමු සෙමෙස්තරය සඳහා නිදහස් කිරීම් ලබා දුන් සිසුන්ට දෙවන සෙමෙස්තරයේ සිට උපාධියට සම්බන්ධ වීමට අවස්ථාව ලැබුණි. වෙනත් සිසුන් සඳහා ඔවුන්ගේ ඉල්ලීම් සලකා නිදහස් කිරීමේ ප්‍රතිපත්තිය පදනම් කර ගෙන අදාල නිදහස් කිරීම් ලබා දී ඇත.

### 7.7 කාර්ය මූලික කාර්මික පුහුණුව

කාර්ය මූලික කාර්මික පුහුණුව තාක්ෂණික උපාධි පාඨමාලා වල වැදගත් අනිවාර්ය අංගයක් වන අතර එය මාස හයක් පුරා පවතී. මෙම මොඩියුලය 5 වන අධ්‍යයන වාරයේ දී පිරිනමනු ලැබේ. ජාතික ආධුනිකත්ව හා කාර්මික පුහුණු අධිකාරිය සමඟ සහයෝගයෙන් එහි උපාධි අපේක්ෂක පුහුණු ස්ථානගත කිරීමේ යෝජනා ක්‍රමය යටතේ සිසුන් කර්මාන්තයට ඇතුළත් කරනු ලැබේ. සිසුන්ගේ ශ්‍රේණියේ ලකුණු සාමාන්‍යය (GPA) ගණනය කිරීමේදී මෙම අංගය සලකා බලන බැවින් සිසුන්ගේ වැඩ පදනම් කරගත් කාර්මික පුහුණුව තක්සේරු කිරීම සඳහා විස්තීර්ණ ඇගයීම් යෝජනා ක්‍රමයක් සකස් කරන ලදී.

### 7.8 පීඨ මණ්ඩල රැස්වීම්

සෑම මසකම පීඨ මණ්ඩලයේ රැස්වීම් පවත්වන ලද අතර 2019 වසරේ දී රැස්වීම් 07 ක් පවත්වන ලදී. පැවති COVID-19 වසංගත තත්වය නිසා පැවැත්වුයේ නියමිත රැස්වීම් ගණනට අඩු සංඛ්‍යාවකි.

### 7.9 ප්‍රදර්ශන හා තරඟවලට සහභාගි වීම්

පැවති COVID-19 වසංගත තත්වය නිසා සුපුරුදු ප්‍රදර්ශන හා තරඟ නොපවත්වන ලදී.

### 7.10 සාමාන්‍ය උපාධි ප්‍රදානෝත්සවය - 2020

සාමාන්‍යයන් වර්ෂය අවසානයේ උපාධි ප්‍රදානෝත්සවය පැවැත්වීමට සැලසුම් කර තිබුණද පැවති COVID-19 වසංගත තත්වය නිසා උපාධි ප්‍රදානෝත්සවය පැවැත්වුනේ නැත. එහෙත් උපාධි පිරිනැමීමට අධ්‍යයන වර්ෂයට අදාළ ප්‍රතිඵල සකසන ලදී.

### 7.11 මාර්ගගත උපාධි වැඩසටහන් පටිපාටිය

වෘත්තීය තාක්ෂණ විශ්වවිද්‍යාලය COVID-19 හේතුවෙන් රට වසාදමා තිබියදී අධ්‍යාපන වැඩසටහන් අන්තර්ජාලය හරහා බෙදා හැරීම සඳහා ක්‍රියාත්මක වූ පළමු විශ්ව විද්‍යාලවලින් එකකි. එය 2020 මාර්තු 23 වන දින සිට අන්තර්ජාල බෙදා හැරීමේ ක්‍රමයට මාරුවීමට ක්‍රියාකාරී පියවර ගෙන තිබේ.

#### 7.11.1 මෙහෙයුම් යාන්ත්‍රණය

මුලදී, විශ්ව විද්‍යාලය විසින් ගූගල් පන්ති කාමරය, විශාලනය, එම්එස්-ටීම්, මූඩ්ල්, විද්‍යුත් තැපෑල, වට්ස්ඇප් යනාදී විවිධාකාර මාර්ගගත බෙදාහැරීමේ වේදිකා අනුගමනය කරන ලදී.පසුව LMS (Moodle) හා ZOOM video conferencing භාවිත කරන ලදී.

#### 7.11.2 මාර්ගගත බෙදාහැරීම් ද්වාරය

දත්ත සමුදායන් මත පදනම් වූ මාර්ගගත බෙදාහැරීමේ ද්වාරය මාර්තු මස අවසානයේදී හඳුන්වා දෙන ලද අතර එය විශ්ව විද්‍යාල වෙබ් අඩවියට පිවිසීමෙන් ඕනෑම කෙනෙකුට අන්තර්ජාලය හරහා ලබා දෙන වැඩසටහන් පිළිබඳ යාවත්කාලීන තොරතුරු සපයයි. මෙම මාර්ගගත වැඩසටහන් බෙදා හැරීමේ වේදිකාව වැඩ කරන කාලය අධීක්ෂණය කිරීමේ යාන්ත්‍රණයක් සහිත කාර්ය මණ්ඩලයේ භෞතික පිහිටීම ද ග්‍රහණය කර ගන්නා මාර්ගගත උපකරණ පුවරුවට ප්‍රවේශය ලබා දී ඇත. මෙය පද්ධතියේ වටිනා අංගයක් වන අතර, විශ්ව විද්‍යාලයට කාර්ය මණ්ඩලයේ සංචලනාව සහ හදිසි අවස්ථා සඳහා ප්‍රවේශය හෝ වසාදමා ඇති කාලය තුළ ඕනෑම උපකාරයක් සොයාගත හැකිය. මෙමගින් දේශන පැවැත්වීමේ වේලාව පිළිබඳ යාවත්කාලීන තොරතුරු සිසුන්ට ලබා ගැනීමට හැකි වූ අතර අමාත්‍යාංශ නිලධාරීන්ට මෙම වේදිකාව හරහා මාර්ගගත බෙදාහැරීමේ වැඩසටහන පිළිබඳ වර්තමාන තොරතුරු ලබා ගත හැකිය.

#### 7.11.3 මාර්ගගත ඉගෙනුම් හා ඉගැන්වීම් සඳහා සැපයෙන සහාය සහ සහන

LMS (මූඩ්ල්) හරහා මාර්ගගත පාඨමාලා ද්‍රව්‍ය සිසුන්ට ලබා දී ඇත. https://lms.uovt.ac.lk දේශන පැවැත්වීම සඳහා විශාලන වීඩියෝ සම්මන්ත්‍රණ පහසුකම භාවිතා කරයි.

ශ්‍රී ලංකා විදුලි සංදේශ නියාමනය (TRCSL) සමඟ ලංකා අධ්‍යාපන හා පර්යේෂණ ජාලය (LEARN) සහයෝගීතාවයෙන් විශ්වවිද්‍යාල ඉගෙනුම් කළමනාකරණ පද්ධතියට නොමිලේ ප්‍රවේශය ලබා දුන්නේය.

ලංකා අධ්‍යාපන හා පර්යේෂණ ජාලයේ (LEARN) සාමාජික ආයතනයක් වන විශ්ව විද්‍යාලයට ZOOM Video Conferencing පහසුකම ලබාදුන් අතර එමගින් අධ්‍යයන කාර්ය මණ්ඩලයට සහ සිසුන්ට නොමිලේ ප්‍රවේශය ලබා දෙන ලදී.

අභ්‍යන්තර හා බාහිර යන විශ්වවිද්‍යාල ආචාර්යවරුන්ට සිය පහසුව සඳහා ඔවුන්ගේ නිවෙස්වල දේශන පැවැත්වීමට නම්‍යශීලී අවස්ථා හිමිවිය. රට වසා දමා තිබූ කාල සීමාව තුළ විශ්වවිද්‍යාලය භෞතික ප්‍රවේශය සඳහා වසා දමා තිබුණද, විශ්ව විද්‍යාලය අන්තර්ජාලය හරහා ඉගෙනීමට ප්‍රවේශ වීමට අවශ්‍ය මෙවලම් ලබා දුන් අතර මෙහෙයුම්වලට අවම බාධාවක් සහිතව දීර්ඝ කාලයක් දුරස්ථව සේවය කිරීමට ඉඩ ලබා දුන්නේය.

### 7.11.4 මාර්ගගත දේශන පැවැත්වීම පිළිබඳ තත්වය

රට වසා දැමීමේ නීතිය ඉවත් කිරීම සහ කාර්ය මණ්ඩලයට 2020 මැයි මස මැද භාගයේ සිට කාර්ය සටහන් (roster ) පදනම මත සේවයට වාර්තා කිරීමට හැකිවීමත් සමඟ, විශ්ව විද්‍යාලයට ලංකා අධ්‍යාපන හා පර්යේෂණ ජාලයේ (LEARN) සහායෙන් විශ්ව විද්‍යාලයට ZOOM Video Conferencing පහසුකම ලබාදීම සමග මාර්ගගත දේශන පැවැත්වීම ශක්තිමත් කිරීමට විශ්වවිද්‍යාලයට හැකි විය. ලංකා අධ්‍යාපන හා පර්යේෂණ ජාලයේ සාමාජික ආයතනවල අධ්‍යයන කාර්ය මණ්ඩලයට සහ සිසුන්ට දත්ත රහිත ප්‍රවේශය ලබා දෙන ලදී

උසස් අධ්‍යාපන අමාත්‍යාංශය විසින් නිර්දේශිත සෞඛ්‍ය මාර්ගෝපදේශයන්ට අනුව දැඩි සෞඛ්‍ය හා ආරක්ෂිත පියවරයන් සහිතව 2020 ජූලි 11 වන දින සිට අවසන් වසරේ සිසුන් සඳහා විභාග ආරම්භ කරන ලදී. රජයේ නිර්දේශයන්ට අනුව ආරක්ෂිත නීති රීතිවලට අනුකූලව විභාගවලට ප්‍රමුඛතාවය දී විශ්වවිද්‍යාලය නැවත විවෘත කිරීමට විශ්වවිද්‍යාලය අපේක්ෂා කරයි.

### 7.11.5 මාර්ගගත දේශන පැවැත්වීමේ සාර්ථකත්ව මට්ටම

අන්තර්ජාල ප්‍රවේශය , පරිගනක හා සුහුරු ජංගම දුරකථන වැනි උපාංග ලබාගැනීමේ හැකියාව හා ආර්ථික බාධාවන් ආදී විෂමතා පැවතිණි. සිසුනට පටිගත කර සුරක්ෂිතාගාරයෙහි ගබඩා කරන ලද හා යූටියුබ් නාලිකාවලට උඩුගත කරන ලද ZOOM දේශන නිසි කලට වේලාවට ලබාගත නොහැකිවීමට ඇති හැකියාව සලකා ඊට සහනයක් ලෙස ඇගයීම් බාරදීම නියමිත දිනටම සිදුකිරීම අනිවාර්ය නොකරන ලදී.

තාක්ෂණික දුෂ්කරතා මාර්ගගත පාඨමාලා භාවිතා කිරීමට බාධකයකි. ඉගැන්වීම සහ ඉගෙනීම වැඩි දියුණු කිරීම සඳහා අධ්‍යාපනික අර්ථයෙන් නව තාක්ෂණය භාවිතා කරන්නේ කෙසේද යන්න පිළිබඳ ඩිජිටල් පරතරයක් නිරීක්ෂණය විය. තාක්ෂණික ගැටළු නිරාකරණය කිරීම සඳහා ගුරුවරුන්ට බොහෝ විට යම් කාලයක් ගත කළ යුතු අතර අන්තර්ගතය සංස්කරණය කිරීම සංකීර්ණ හා කාලය ගතවන කාර්යයන් බවට පත්විය හැකිය

ඉහත අභියෝග මධ්‍යයේ, විශ්ව විද්‍යාල මගින් අන්තර්ජාල බෙදාහැරීම් සහ සමස්තයක් වශයෙන් සිසුන්ගේ සහභාගීත්වය 60% කට වඩා වැඩි සාර්ථකත්ව අනුපාතයක් නිරීක්ෂණය කරයි.

### 7.11.6 COVID-19 නිසා ඇතිවූ නව අවස්ථා සහ මාර්ගගත ඉගැන්වීමේදී මුහුණ දීමට සිදුවූ අභියෝග

ගුරුවරුන් අඛණ්ඩව ඉගැන්වීම කළ යුතු එකම විකල්පය මාර්ගගත පංති බැවින් මාර්ගගත ඉගැන්වීම අනිවාර්ය කිරීමට පෙර, විශ්ව විද්‍යාලය ඉගෙනුම් කළමනාකරණ පද්ධති භාවිතා කරමින් මිශ්‍ර ඉගෙනුම් වැනි අධ්‍යාපනික ක්‍රමවේදයන් අනුගමනය කළේය.. මෙම තත්වය පද්ධතියට බාධා කිරීමට හේතු වී ඇතත්, සබැඳි ඉගැන්වීම් සිසුන්ගේ සහභාගීත්වය සහ ගුරු උද්යෝගය සම්බන්ධයෙන් ධනාත්මක ප්‍රතිඵල පෙන්නුම් කර ඇත.

මාර්ගගත පංති මගින් විශ්ව විද්‍යාල අධ්‍යාපනය වඩාත් නම්‍යශීලී කර ඇති අතර එමඟින් උසස් අධ්‍යාපනයට වඩාත් සිසුන් ඇතුළත් වේ. බොහෝ සිසුන්ට, විශේෂයෙන් වැඩිහිටි සිසුන්ට හෝ වැඩ කරන සිසුන්ට අධ්‍යාපනයට ප්‍රවේශ වීම සඳහා ඔවුන්ගේ කාලසටහන් සහ මොඩියුල තේරීම්වල නම්‍යශීලී බවක් අවශ්‍ය වේ. සාම්ප්‍රදායිකව ආන්තිකකරණයට ලක් වූ කණ්ඩායම්වල සිසුන්ටද මාර්ගගත පන්ති අවස්ථාව ලබා දෙයි.

සබැඳි පන්ති තාක්ෂණය සමඟ හුරුපුරුදු සහ ඩිජිටල් ලෙස සපයන ලද තොරතුරු විශාල ප්‍රමාණයක් ලබා ගැනීමට පුරුදු වී සිටින නව පරපුරේ සිසුන්ගේද චිත්තාකර්ෂණය කරයි.

සහයෝගී ඉගෙනීම දිරිගැන්වීම සඳහා සබැඳි පන්ති විශේෂයෙන් උපකාරී වන බවත්, ගුරුවරුන් සහ සිසුන් අතර අසම්මුහුර්ත අන්තර්ක්‍රියා ඉගෙනුම් කරුවන් සම්බන්ධ කර ගැනීමට සහ පරාවර්තනය දිරිමත් කිරීමට උපකාරී වන බවත් අධ්‍යයනවලින් හෙළි වී තිබේ. මෙම ක්‍රම දෙකම ක්‍රියාකාරී ඉගෙනුම් මූලධර්ම සමඟ දැඩි ලෙස බැඳී ඇත.

දේශනහල පාදක කරගත් බොහෝ පාඨමාලා අන්තර්ජාලය හරහා පැවැත්වීමට මාරු කිරීමත්, අධීක්ෂණ යටතේ ප්‍රායෝගික සැසි සහ ක්ෂේත්‍ර චාරිකා පමණක් පැවැත්වීමත් නිසා උසස් අධ්‍යාපනයේ පිරිවැය බෙහෙවින් අඩු වනු ඇත. එම නිසා සිසුන්ට තම නිවෙස්වල ආරක්ෂාව සහ සුවපහසුව පිළිබඳව අධ්‍යයනය කළ හැකි අතර එමඟින් ප්‍රවාහන, නවාතැන් හා නවාතැන් පිරිවැය බෙහෙවින් අඩු වනු ඇත.

### 7.11.7 මුහුණ දුන් අභියෝග

සබැඳි පංති සඳහා අනිවාර්ය මාරුවීම විශ්වවිද්‍යාල වලට ඇතුළත් වීමේ අනුපාතය අඩු කිරීමට හේතු වනු ඇතැයි බියක් ඇති වේ. පෙර අධ්‍යයනවලින් පෙනී යන්නේ මුහුණට මුහුණලා ඉගැන්වීම හා සසඳන විට සබැඳි පන්ති සඳහා සම්පූර්ණ කිරීමේ අනුපාතය අඩු බවයි, නමුත් ඉගැන්වීමේ ශෛලීන් දෙකම ඒකාබද්ධ කරන මිශ්‍ර ඉගෙනුම් පාඨමාලා පිළිබඳ සාක්ෂි නොමැති වුවද. COVID සන්දර්භය තුළ ඉගෙනුම් ප්‍රජාව හැසිරෙන්නේ කෙසේදැයි අනාවැකි කීමට දැන්ම ඉක්මන් වැඩි වේ, මන්ද දුරස්ථ අධ්‍යාපනය හැර වෙනත් විකල්ප ක්‍රම නොමැත.

තාක්ෂණික දුෂ්කරතා මාර්ගගත පාඨමාලා භාවිතා කිරීමට බාධකයකි. සිසුන් සහ ගුරුවරුන් යන දෙපිරිසම සංකූලතා නිසා කලකිරීමට පත්වන අතර, මෙම දුෂ්කරතා නිසා පාඨමාලා සමඟ සිසුන් අඩුවෙන් සම්බන්ධ වීමට ඉඩ ඇත. උපදේශකයින් බොහෝ විට තාක්ෂණික ගැටළු විසඳීම සඳහා කාලය කැප කළ යුතු අතර අන්තර්ගතය සංස්කරණය කිරීම සංකීර්ණ හා දුෂ්කර කාර්යයක් බවට පත්විය හැකිය.

සබැඳි මොඩියුලයන් අනෙක් අය ඇතුළත් කරන ආකාරයටම සමහර සිසුන් දුරස්ථ කළ හැකිය. මිශ්‍රිත හෝ මාර්ගගත ඉගෙනුමට සිසුන් වැඩි වගකීමක් ගත යුතු අතර, ඒ මගින් ඔවුහු නිෂ්ක්‍රීයත්වයෙහි සිට ක්‍රියාකාරී ඉගෙනුම්කරුවන් බවට පරිවර්තනය කරයි. කෙසේ වෙතත්, මෙය සමහර සිසුන්ට, විශේෂයෙන් උදාසීන ඉගෙනීම වැඩි වශයෙන් භාවිතා කරන අයට අභියෝගයක් විය හැකිය, මෙම සිසුන්ට සාර්ථක වීමට වැඩි පෙළඹවීමක්, සංවිධානයක් හා විනයක් අවශ්‍ය විය හැකිය.

අවසාන වශයෙන්, මාර්ගගත පාඨමාලා සඳහා ප්‍රවේශවීමේ හැකියාව පූර්ණ-මාර්ගගත ඉගෙනීමේ ප්‍රධාන ගැටළුවකි. වැඩ කරන අන්තර්ජාල සම්බන්ධතාවය, ලැප්ටොප් හෝ ජංගම දුරකථන වැනි ඉලෙක්ට්‍රොනික උපකරණ හෝ යෝග්‍ය ඉගෙනීමේ පරිසරයක් පැවතීම ශිෂ්‍යයාගේ සිට ශිෂ්‍යයාට වෙනස් වේ. සබැඳි ඉගැන්වීම් සඳහා ඉක්මන් මාරුවීම COVID නිසා ඇති වන අනෙකුත් ගෘහස්ථ ගැටලු නිසා දෙමව්පියන්ගේ රැකියා අහිමිවීම වැනි මානසික ආතතියක් ඇති කළ හැකිය.

# 8 තොරතුරු තාක්ෂණ පීඨය

## 8.1 හැඳින්වීම

2019 දෙසැම්බර් මස තොරතුරු හා සංනිවේදන තාක්ෂණ පීඨය ස්ථාපිත කරන ලද අතර 2021 ජනවාරි මස පීඨාධිපතිවරයා පත් කිරීමෙන් පසුව පීඨයේ කටයුතු විධිමත්ව සම්පූර්ණ වී ඇත.

අධ්‍යයන අංශ හතරක් පීඨය සතුය:
1. මෘදුකාංග තාක්ෂණ අධ්‍යයන අංශය
**2.** ජාල තාක්ෂණ අධ්‍යයන අංශය
**3.** බහුමාධ්‍ය හා වෙබ් තාක්ෂණ අධ්‍යයන අංශය
**4.** අන්තර් ශික්ෂණ අධ්‍යයන අංශය

**පීඨය විසින් පිරිනමන උපාධි වැඩසටහන්** :

| # | උපාධිය | පිරිනැමීම් ක්‍රමය |
|---|---|---|
| 1. | මෘදුකාංග තාක්ෂණය පිළිබඳ තාක්ෂණවේදී | සතියේ දින(B1) සහ සති අන්ත(B2) |
| 2. | ජාල තාක්ෂණය පිළිබඳ තාක්ෂණවේදී | සතියේ දින(B1) සහ සති අන්ත(B2) |
| 3. | බහුමාධ්‍ය හා වෙබ් තාක්ෂණය පිළිබඳ තාක්ෂණවේදී | සතියේ දින(B1) සහ සති අන්ත(B2) |

## 8.2 ශිෂ්‍යයන් බඳවා ගැනීම- අධ්‍යයන වර්ෂය-2020/2021

විශ්වවිද්‍යාලයට සිසුන් බඳවා ගැනීමේ අභියෝග්‍යතා පරීක්ෂණය 2020 පෙබරවාරි 16 වනදා පවත්වන ලදී. සතියේ දින සහ සති අන්ත පාඨමාලාවලට අයදුම් කළ ජාතික වෘත්තීය සුදුසුකම් ලත් සිසුන් සඳහා මෙය පවත්වන ලදි. අභියෝග්‍යතා පරීක්ෂණයේ සාධනය මත 2020/2021 අධ්‍යයන වර්ෂය උදෙසා සිසුන් ඇතුළත් කර ගන්නා ලදී.
පැවති කොවිඩ්-19 වසංගත තත්වය නිසා රජයේ රෙගුලාසි අනුව සිසුන් ඇතුළත් කර ගැනීම සහ ලියාපදිංචිය ප්‍රමාද විය. සිසුන් ඇතුළත් කර ගැනීම 2020 සැප්තැම්බර් මස ඇරඹුනද නැවත කල් දමන ලදී. 2021 මාර්තු මාසයේදී සිසුන් ඇතුළත් කර ගැනීම සහ ලියාපදිංචිය අවසන්විය.
සති අන්ත උපාධි වැඩසටහන්වල ධාරිතාව මත යෝග්‍යතා පරීක්ෂණයේ කාර්ය සාධනය මත පදනම්ව ජාතික වෘත්තීය සුදුසුකම් මට්ටම 5/6 හෝ ඊට සමාන සුදුසුකම් ඇති සිසුන් බඳවා ගන්නා ලදී. යෝග්‍යතා පරීක්ෂණයේ කාර්ය සාධනය නොසලකා සතියේ දින වැඩසටහන්වල ප්‍රමුඛත්වය ජාතික වෘත්තීය සුදුසුකම් ලද අයට ලැබේ. ඉන් පසු අධ්‍යයන වර්ෂයේ සතියේ කණ්ඩායම් සඳහා පවතින පුරප්පාඩු අ.පොස. උසස් පෙළ ( විශේෂයෙන් තාක්ෂණ විෂයයන් හැදෑරූ) සුදුසුකම් සහිත සිසුන්ගෙන් ඔවුන්ගේ ඉසෙඩ් අගය (Z-score) මත පදනම්ව පුරවා ඇත.
ශිෂ්‍යයන් බඳවා ගැනීම ගැන විස්තර 8.1 සහ 8.2. වගුවල දැක්වේ. අදාළ උපාධි සඳහා ඇතුළත් වීමේ සුදුසුකම් ලෙස සලකනු ලබන උසස් පෙළ විෂය ධාරාවන් පිළිබඳ හා ඇතුළත් කර ගත් සිසුන් සංඛ්‍යාව පිළිබඳ විස්තර වගුව 8.3. හි දැක්වේ. NVQ සහ අ.පොස. (උ / පෙළ) විෂය ධාරා මගින් ඇතුළත් කර ගත් සිසුන් සංඛ්‍යාව වගුව 8.4. හි දැක්වේ

2020/2021 අධ්‍යයන වර්ෂය සඳහා පීඨයට බඳවාගත් මුළු සිසුන් සංඛ්‍යාව 241 කි.

වගුව 8.1 ශිෂ්‍යයන් බඳවා ගැනීම – තොරතුරු හා සංනිවේදන තාක්ෂණ පීඨය - අධ්‍යයන වර්ෂය 2020/2021 - සතියේ දින

| # | තාක්ෂණවේදී උපාධි වැඩසටහන | ලියාපදිංචි වූ ශිෂ්‍ය සංඛ්‍යාව |
|---|---|---|
| 1. | මෘදුකාංග තාක්ෂණය පිළිබඳ තාක්ෂණවේදී | 40 |
| 2. | ජාල තාක්ෂණය පිළිබඳ තාක්ෂණවේදී | 40 |
| 3. | බහුමාධ්‍ය හා වෙබ් තාක්ෂණය පිළිබඳ තාක්ෂණවේදී | 40 |
| *සතියේ දින වැඩසටහන් උදෙසා තො. සහ සංනිවේදන තා. පීඨයේ ලියාපදිංචි වූ මුළු ශිෂ්‍ය සංඛ්‍යාව* | | **120** |

වගුව: 8.2 ශිෂ්‍යයන් බඳවා ගැනීම – තොරතුරු හා සංනිවේදන තාක්ෂණ පීඨය - අධ්‍යයන වර්ෂය 2020/2021 - සති අන්ත

| # | තාක්ෂණවේදී උපාධි වැඩසටහන | ලියාපදිංචි වූ ශිෂ්‍ය සංඛ්‍යාව |
|---|---|---|
| 1. | මෘදුකාංග තාක්ෂණය පිළිබඳ තාක්ෂණවේදී | 40 |
| 2. | ජාල තාක්ෂණය පිළිබඳ තාක්ෂණවේදී | 44 |
| 3. | බහුමාධ්‍ය හා වෙබ් තාක්ෂණය පිළිබඳ තාක්ෂණවේදී | 40 |
| *සති අන්ත වැඩසටහන් උදෙසා තො. සහ සංනිවේදන තා. පීඨයේ ලියාපදිංචි වූ මුළු ශිෂ්‍ය සංඛ්‍යාව* | | **124** |

වගුව:8. 3 ශිෂ්‍යයන් බඳවා ගැනීම – විවිධ උපාධිවල ඇතුළත්වීමේ සුදුසුකම් ලෙස සැලකෙන උසස්පෙළ සුදුසුකම්

| # | තාක්ෂණවේදී උපාධි වැඩසටහන | උසස්පෙළ විෂය ධාරාව |
|---|---|---|
| 1. | මෘදුකාංග තාක්ෂණය පිළිබඳ තාක්ෂණවේදී | ඕනෑම උසස්පෙළ විෂය ධාරාවකින් තො. සහ සංනිවේදන තාක්ෂණය විෂයක් ලෙස හදාරා තිබීම |
| 2. | ජාල තාක්ෂණය පිළිබඳ තාක්ෂණවේදී | |
| 3. | බහුමාධ්‍ය හා වෙබ් තාක්ෂණය පිළිබඳ තාක්ෂණවේදී | |

වගුව:8.4 ශිෂ්‍යයන් බඳවා ගැනීම – විවිධ උපාධි උදෙසා NVQ හා උසස්පෙළ ප්‍රතිඵල අනුව ඇතුළත් කරගැනීමේ අනුපාතය (2020/21)

| # | තාක්ෂණවේදී උපාධි වැඩසටහන | ජා.වෘ.සු. (NVQ) | උ/පෙළ |
|---|---|---|---|
| **සතියේ දින** | | | |
| 1. | මෘදුකාංග තාක්ෂණය පිළිබඳ තාක්ෂණවේදී | 17 | 23 |
| 2. | ජාල තාක්ෂණය පිළිබඳ තාක්ෂණවේදී | 05 | 35 |
| 3. | බහුමාධ්‍ය හා වෙබ් තාක්ෂණය පිළිබඳ තාක්ෂණවේදී | 17 | 23 |
| **සති අන්ත** | | | |
| 1. | මෘදුකාංග තාක්ෂණය පිළිබඳ තාක්ෂණවේදී | 40 | -- |
| 2. | ජාල තාක්ෂණය පිළිබඳ තාක්ෂණවේදී | 44 | -- |
| 3. | බහුමාධ්‍ය හා වෙබ් තාක්ෂණය පිළිබඳ තාක්ෂණවේදී | 40 | -- |

### 8.3 නවක ශිෂ්‍යයන් සඳහා සමාරම්භක උත්සවය 2020/2021

2020/21 අධ්‍යයන වර්ෂයට අදාළව සමාරම්භක උත්සවය 2021 මාර්තු 09 වන දින මාර්ගගතව ZOOM වේදිකාව ඔස්සේ කරන ලදී. වඩා පුළුල් ප්‍රචාරයක් උදෙසා මෙය යූටියුබ් හා ෆේස්බුක් සමාජ මාධ්‍යවල සජීවිව විකාශය විය. සතියේ දින වැඩසටහන්වලට අදාළ හැඩගැස්වීමේ වැඩසටහන 2021 මාර්තු 15, 16 සහ 17 දිනවල හා සති අන්ත පාඨමාලාවන්ට අදාළව හැඩගැස්වීමේ වැඩසටහන 2021 මාර්තු 20 සහ 21 දිනවල පවත්වන ලදී. හැඩගැස්වීමේ වැඩසටහන මාර්ගගතව ZOOM වේදිකාව ඔස්සේ කරන ලදී.

සතියේ දින වැඩසටහන්වලට අදාළ ඌනතා පිරවුම්/ පදනම් වැඩ සටහන (සති 04) පවත්වන ලද අතර සෙමෙස්තර I සති 15 කින් සම්පූර්ණ කිරීමට නියමිතය. හැඩගැස්වීමේ වැඩසටහනින් පසුව සති අන්ත වැඩසටහන් අරඹන ලදී. එය සති අන්ත 22 කින් සම්පූර්ණ කිරීමට නියමිතය.
පීඨය විසින් පිරිනමන තාක්ෂණවේදී උපාධි වැඩසටහන්වල ශිෂ්‍ය ගහනය පිළිබඳ විස්තර වගුව 8.5. හි දැක්වේ.

වගුව: 8.5 සමස්ත ශිෂ්‍ය ගහනය

| උපාධි වැඩ සටහන | ලියාපදිංචි වූ වර්ෂය | | | | | | | | | |
|---|---|---|---|---|---|---|---|---|---|---|
| | **2016** | | **2017** | | **2018** | | **2019** | | **2020** | |
| | සතියේ දින | සති අන්ත | සතියේ දින | සති අන්ත | සතියේ දින | සති අන්ත | සතියේ දින | සති අන්ත | සතියේ දින | සති අන්ත |
| ජාල තාක්ෂණය | 32 | 31 | 33 | 41 | 41 | 43 | 29 | 37 | 40 | 44 |
| බහුමාධ්‍ය හා වෙබ් තාක්ෂණය | 26 | 34 | 37 | 36 | 39 | 37 | 35 | 38 | 40 | 40 |
| මෘදුකාංග තාක්ෂණය | 32 | 27 | 39 | 40 | 33 | 40 | 31 | 32 | 40 | 40 |
| මුළු සිසුන් සංඛ්‍යාව | **90** | **92** | **109** | **117** | **113** | **110** | **95** | **107** | **120** | **121** |

### 8.4 පීඨය උදෙසා පැවැත්වූ විභාග - 2020

සතියේ හා සති අන්ත කණ්ඩායම් සඳහා 2020 දී පැවැත්වූ විභාගවල තොරතුරු වගුව 8.6 හි දැක්වේ.

වගුව: 8.6 2020 පීඨය උදෙසා පැවැත්වූ විභාග

| # | තාක්ෂණවේදී උපාධි වැඩසටහන | ලියාපදිංචි වූ පළමු වර්ෂය | පැවැත්වුණු අයුරු | සෙමෙස්තර අවසාන විභාගය |
|---|---|---|---|---|
| 1. | මෘදුකාංග තාක්ෂණය පිළිබඳ තාක්ෂණවේදී<br>ජාල තාක්ෂණය පිළිබඳ තාක්ෂණවේදී<br>බහුමාධ්‍ය හා වෙබ් තාක්ෂණය පිළිබඳ තාක්ෂණවේදී | 2016 | සති අන්ත | සෙමෙස්තර 6 |
| 2. | මෘදුකාංග තාක්ෂණය පිළිබඳ තාක්ෂණවේදී<br>ජාල තාක්ෂණය පිළිබඳ තාක්ෂණවේදී<br>බහුමාධ්‍ය හා වෙබ් තාක්ෂණය පිළිබඳ තාක්ෂණවේදී | 2017 | සතියේ දින | සෙමෙස්තර 5 |
| 3. | මෘදුකාංග තාක්ෂණය පිළිබඳ තාක්ෂණවේදී<br>ජාල තාක්ෂණය පිළිබඳ තාක්ෂණවේදී<br>බහුමාධ්‍ය හා වෙබ් තාක්ෂණය පිළිබඳ තාක්ෂණවේදී | 2017 | සති අන්ත | සෙමෙස්තර 4 |
| 4. | මෘදුකාංග තාක්ෂණය පිළිබඳ තාක්ෂණවේදී<br>ජාල තාක්ෂණය පිළිබඳ තාක්ෂණවේදී<br>බහුමාධ්‍ය හා වෙබ් තාක්ෂණය පිළිබඳ තාක්ෂණවේදී | 2018 | සතියේ දින | සෙමෙස්තර 3 |
| 5. | මෘදුකාංග තාක්ෂණය පිළිබඳ තාක්ෂණවේදී<br>ජාල තාක්ෂණය පිළිබඳ තාක්ෂණවේදී<br>බහුමාධ්‍ය හා වෙබ් තාක්ෂණය පිළිබඳ තාක්ෂණවේදී | 2018 | සති අන්ත | සෙමෙස්තර 3 |
| 6. | මෘදුකාංග තාක්ෂණය පිළිබඳ තාක්ෂණවේදී<br>ජාල තාක්ෂණය පිළිබඳ තාක්ෂණවේදී<br>බහුමාධ්‍ය හා වෙබ් තාක්ෂණය පිළිබඳ තාක්ෂණවේදී | 2019 | සතියේ දින | සෙමෙස්තර 1 |
| 7. | මෘදුකාංග තාක්ෂණය පිළිබඳ තාක්ෂණවේදී<br>ජාල තාක්ෂණය පිළිබඳ තාක්ෂණවේදී<br>බහුමාධ්‍ය හා වෙබ් තාක්ෂණය පිළිබඳ තාක්ෂණවේදී | 2019 | සති අන්ත | සෙමෙස්තර 1 |

### 8.5 බාහිර කථිකාචාර්යවරුන් - 2020

පහත හේතූන් මත පීඨයට බාහිර කථිකාචාර්යවරුන්ගේ සම්පත් දායකත්වය ලබාගනී;

- ස්ථිර අධ්‍යයන කාර්ය මණ්ඩලයේ ඌණතාවය හේතුවෙන්
- අනෙකුත් විශ්වවිද්‍යාල වල විවිධ ක්ෂේත්‍රයන්හි විද්වතුන් සහ උසස් අධ්‍යාපන ආයතන සමඟ වඩා ශක්තිමත් සබඳතාවයක් ස්ථාපිත කිරීමට

සියළුම උපාධි පාඨමාලා සඳහා පීඨය මඟින් සේවයට යොදවා ඇති බාහිර කථිකාචාර්යවරුන්ගේ විස්තර 8.7. වගුවේ දක්වා ඇත.

වගුව 8.7 -බාහිර කථිකාචාර්යවරුන් - 2020

| # | තාක්ෂණවේදී උපාධි වැඩසටහන | ලියාපදිංචි වූ පළමු වර්ෂය | පැවැත්වුණු අයුරු | සෙමෙස්තර | බාහිර කථිකාචාර්යවරු සංඛ්‍යාව |
|---|---|---|---|---|---|
| 01 | මෘදුකාංග තාක්ෂණය පිළිබඳ තාක්ෂණවේදී | 2017/2018 | B2 | 05 | - |
| | | 2018/2019 | B2 | 04 | 14 |
| | | 2017/2018 | B1 | 06 | 4 |
| | | 2018/2019 | B1 | 04 | 11 |
| 02 | ජාල තාක්ෂණය පිළිබඳ තාක්ෂණවේදී | 2017/2018 | B2 | 05 | - |
| | | 2018/2019 | B2 | 04 | 14 |
| | | 2017/2018 | B1 | 06 | 5 |
| | | 2018/2019 | B1 | 04 | 12 |
| 03 | බහුමාධ්‍ය හා වෙබ් තාක්ෂණය පිළිබඳ තාක්ෂණවේදී | 2017/2018 | B2 | 05 | - |
| | | 2018/2019 | B2 | 04 | 14 |
| | | 2017/2018 | B1 | 06 | 6 |
| | | 2018/2019 | B1 | 04 | 12 |
| 04 | මෘදුකාංග තාක්ෂණය පිළිබඳ තාක්ෂණවේදී<br>ජාල තාක්ෂණය පිළිබඳ තාක්ෂණවේදී<br>බහුමාධ්‍ය හා වෙබ් තාක්ෂණය පිළිබඳ තාක්ෂණවේදී | 2019/2020 | B1 | 02 | 4 |
| | | 2019/2020 | B2 | 02 | 4 |

### 8.6 තාක්ෂණවේදී ශිෂ්‍යයන්ට ලබාදුන් ව්‍යතිරේකයන්

අධ්‍යයන කවුන්සිලය විසින් අනුමත කරන ලද නිදහස් කිරීම් ලබා දීමේ ප්‍රතිපත්තිය මත පදනම්ව සිසුන්ට නිදහස් කිරීම් ලබා දෙන ලදී. නිදහස් කිරීම් සඳහා සිසුන් සුදුසුකම් ලැබුවේ ජාතික වෘත්තීය සුදුසුකම් (NVQ) 6 ඩිප්ලෝමා හෝ ඊට සමාන හෝ ඉහළ සුදුසුකම් ඇත්නම් පමණි. ශිෂ්‍යයයා විසින් සාර්ථකව සම්පූර්ණ කර ඇති ඩිප්ලෝමා මට්ටමට සමාන විෂය මොඩියුල සඳහා නිදහස් කිරීම් ලබා දී ඇත. සිසුන් විසින් ඩිප්ලෝමාවේ මුල් පිටපත සාක්ෂි ලෙස ඉදිරිපත් කිරීම අවශ්‍යය වේ.

නිදහස් කිරීම් අපේක්ෂා කරන සිසුන්ට කාණ්ඩ දෙකක් යටතේ ඉල්ලුම් කළ යුතුව තිබුණි. 01 වන කාණ්ඩයේ සිසුන් සඳහා දේශන හා ප්‍රායෝගික පන්තිවලට සහභාගී වීමට අමතරව, සෙමෙස්තර අවසාන විභාගයද ඇතුළුව සියලුම ඇගයුම් සඳහා නිදහස් කිරීම් ලබා දෙන ලදී. 02 වන කාණ්ඩයට අයත් සිසුන් සඳහා දේශන හා ප්‍රායෝගික පන්තිවලට සහභාගී වීමෙන් නිදහස් කිරීම් ලබා දී ඇත. නමුත් ඔවුන් අඛණ්ඩ ඇගයුම් සම්පූර්ණ කර සෙමෙස්තර අවසාන විභාගය සඳහා පෙනී සිටියයුතු විය. එහි ප්‍රතිඵලයක් වශයෙන්, එම ඇගයීම් වලදී සිසුන් ලබාගත් කාර්ය සාධන මට්ටම් ඔවුන්ගේ GPA ගණනය කිරීම සඳහා ගණනය කරන ලදී.

තවද, නිදහස් කිරීමේ ප්‍රතිපත්තියට අනුව සමස්ත අධ්‍යයන වාරයේම නිදහස් කිරීම් ලබා ගැනීම සඳහා අයදුම් කළ සිසුන් අතරින්, සුදුසුකම් ලැබූ සිසුන්ට එම නිදහස් කිරීම් ප්‍රදානය කරන ලදී. මුළු පළමු වසර සඳහාම නිදහස් කිරීම් ලබා දුන් සිසුන්ට දෙවන වසරේ සිට උපාධියට සම්බන්ධ වීමට එම අවස්ථාව ලැබුණි. පළමු සෙමෙස්තරය සඳහා නිදහස් කිරීම් ලබා දුන් සිසුන්ට දෙවන සෙමෙස්තරයේ සිට උපාධියට සම්බන්ධ වීමට අවස්ථාව ලැබුණි. වෙනත් සිසුන් සඳහා ඔවුන්ගේ ඉල්ලීම් සලකා නිදහස් කිරීමේ ප්‍රතිපත්තිය පදනම් කර ගෙන අදාල නිදහස් කිරීම් ලබා දී ඇත.

### 8.7 කාර්ය මූලික කාර්මික පුහුණුව

කාර්ය මූලික කාර්මික පුහුණුව තාක්ෂණික උපාධි පාඨමාලා වල වැදගත් අනිවාර්ය අංගයක් වන අතර එය මාස හයක් පුරා පවතී. මෙම මොඩියුලය 5 වන අධ්‍යයන වාරයේ දී පිරිනමනු ලැබේ. ජාතික ආධුනිකත්ව හා කාර්මික පුහුණු අධිකාරිය සමඟ සහයෝගයෙන් එහි උපාධි අපේක්ෂක පුහුණු ස්ථානගත කිරීමේ යෝජනා ක්‍රමය යටතේ සිසුන් කර්මාන්තයට ඇතුළත් කරනු ලැබේ. සිසුන්ගේ ශ්‍රේණියේ ලකුණු සාමාන්‍යය (GPA) ගණනය කිරීමේදී මෙම අංගය සලකා බලන බැවින් සිසුන්ගේ වැඩ පදනම් කරගත් කාර්මික පුහුණුව තක්සේරු කිරීම සඳහා විස්තීර්ණ ඇගයීම් යෝජනා ක්‍රමයක් සකස් කරන ලදී.

### 8.8 පීඨ මණ්ඩල රැස්වීම්

සෑම මසකම පීඨ මණ්ඩලයේ රැස්වීම් පවත්වන ලද අතර 2019 වසරේ දී රැස්වීම් 07 ක් පවත්වන ලදී. කොවිඩ් 19 වසංගතය නිසා නියමිත රැස්වීම් සංඛ්‍යාව පැවැත්විය නොහැකි විය.

### 8.9 ප්‍රදර්ශන හා තරඟවලට සහභාගි වීම්

කොවිඩ් 19 වසංගතය නිසා සාමාන්‍ය පරිදි ප්‍රදර්ශන හා තරඟ නොපැවැත්විණි.

### 8.10 සාමාන්‍ය උපාධි ප්‍රදානෝත්සවය - 2020

විශ්වවිද්‍යාලයෙහි උපාධි ප්‍රදානෝත්සවය සාමාන්‍යයෙන් වර්ෂය අවසානයේ පවත්වනු ලැබුවද කොවිඩ් 19 වසංගතය නිසා සාමාන්‍ය උපාධි ප්‍රදානෝත්සවය නොපැවැත්විණි. එහෙත් උපාධි පිරිනැමීමට අධ්‍යයන වර්ෂයට නියමිත ප්‍රතිඵල නිකුත් කරන ලදී.

# 9 අඛණ්ඩ අධ්‍යාපන ඒකකය

අඛණ්ඩ අධ්‍යාපන ඒකකය (CEC) විශ්ව විද්‍යාලයේ ආරම්භයේ සිටම ඩිප්ලෝමා, සහතික, කෙටි පාඨමාලා, අඛණ්ඩ වෘත්තීය සංවර්ධන වැඩසටහන් සහ වෙනත් ව්‍යාප්ති වැඩසටහන් සම්බන්ධීකරණය හා මෙහෙයවීම සිදු කරයි. මෙය 2008 අංක 31 දරන පාර්ලිමේන්තු පනතෙහි 4 වන වගන්තිය මගින් ව්‍යාප්ත පාඨමාලා පිරිනැමීම සඳහා බලගන්වනු ලැබ ශ්‍රී ලංකාවේ ජාතික කාර්මික අධ්‍යාපන ආයතනයෙහි පූර්ව ආයතනයේ කටයුතු අඛණ්ඩව කරගෙන යන විශ්වවිද්‍යාල හස්තයයි.

කෙටිකාලීන වෘත්තීය සංවර්ධන වැඩසටහන් අතර, පුහුණුකරුවන් පුහුණු කිරීම (ToT) සහ තක්සේරුකරුවන්ගේ පුහුණු කිරීම (ToA) ක්ෂේත්‍රයේ ඉල්ලුම හා අත්‍යාවශ්‍යතාවය මත පදනම්ව පවත්වනු ලැබේ. මේවා නිර්මාණය කර ඇත්තේ තෘතියික හා වෘත්තීය අධ්‍යාපන හා පුහුණු කිරීම් (TVET) අංශයේ කර්මාන්තයේ සහ ඉගැන්වීමේ ක්ෂේත්‍රයේ පුද්ගලයන්ගේ වෘත්තීය සංවර්ධනය සඳහා ය. මෙම වැඩසටහන් වල කාලසීමාව කුඩා වුවද, මේවා වඩාත් ප්‍රායෝගික වන අතර වැඩ පරිසරය සැබෑ අත්දැකීම අත්විඳීමට අවස්ථාව ලබා දේ.

පසුගිය මාර්තු සහ අප්‍රේල් මාසවලදී පැවති කොවිඩ් 19 හි අනපේක්ෂිත තත්වයන්හි බලපෑම හේතුවෙන් හා නිරෝධායනය, දුරස්ථභාවය සහ වෙනත් ගැටළු වලට බාධා කිරීම් හේතුවෙන් CEC හට අපේක්ෂිත පරිදි ප්‍රගතිය අත්කර ගැනීමට නොහැකි විය. සමහර විට විශ්වවිද්‍යාලය වසා දමා තිබූ අතර ශාරීරික අන්තර්ක්‍රියා සීමා කර තිබිණි. ඉහත තත්ත්වය මධ්‍යයේ, CEC විසින් කෙසේ හෝ පහත ප්‍රතිඵල පරිදි ලබා ගැනීමට සමත් විය. CEC හි කාර්යභාරය 2021 ජනවාරි මස අලුතින් ස්ථාපිත කරන ලද කාර්ය මණ්ඩල සංවර්ධන මධ්‍යස්ථානය මගින් වර්තමානයේ ඉටු කරනු ලැබේ.

## 9.1 උසස් ජාතික හා ජාතික ඩිප්ලෝමා වැඩසටහන්

වගුව 9.1 : උසස් ජාතික ඩිප්ලෝමා විස්තර-2020

| ඩිප්ලෝමා වැඩ සටහන | NVQ මට්ටම | ලියාපදිංචි සිසුන් සංඛ්‍යාව |
|---|---|---|
| පුහුණු මධ්‍යස්ථාන කළමනාකරණ උසස් ජාතික ඩිප්ලෝමාව | 6 | 30 |
| කාර්මික ගුරු අධ්‍යාපන ජාතික ඩිප්ලෝමාව | 5 | 105 |

## 9.2 කෙටිකාලීන වැඩසටහන්

### 9.2.1 තක්සේරුකරුවන් පුහුණු කිරීමේ වැඩසටහන් (TOA)

වගුව 9.2: තක්සේරුකරු වැඩසටහන් විස්තර -2020

| | සහතිකය | කාල සීමාව | සහභාගි වන්නන් සංඛ්‍යාව |
|---|---|---|---|
| 01 | ToA 116 | 20/01/2020-24/01/2020 | 21 |
| 02 | ToA 117 | 05/10/2020-09/10/2020 | 35 |
| | එකතුව | | **56** |

### 9.2.2 TVET අංශයේ ගුණාත්මක නායකයන් සංවර්ධනය කිරීම

වගුව 9.3 : ගුණාත්මක නායකත්ව වැඩසටහන් විස්තර

| | සහතිකය | කාල සීමාව | සහභාගි වන්නන් |
|---|---|---|---|
| 01 | ගුණාත්මක නායකත්ව | 2020 ජනවාරි 30 - 31 | 31 |
| 02 | ගුණාත්මක නායකත්ව | 2020 පෙබරවාරි 25 - 26 | 26 |
| 03 | ගුණාත්මක නායකත්ව | 2020 අගෝස්තු 27 -28 | 19 |
| | එකතුව | | 76 |

# 10. බඳවා ගැනීම,ප්‍රතීතනය හා තත්ව සහතික අංශය

### 10.1 හැඳින්වීම

2014 සැප්තැම්බර් මාසයේ දී බඳවා ගැනීම්, ප්‍රතීතන සහ තත්ව පාලන අංශය (AAQA) ස්ථාපිත කරන ලදී. එහි පළමු වසර තුළ අතුරු ව්‍යවස්ථා, රෙගුලාසි, රීති සහ ක්‍රියා පටිපාටි වැනි දැනට පවතින අවශ්‍ය ලේඛන සංවර්ධනය කිරීම හා එහි දෙවන වසර තුළ දී විශ්ව විද්‍යාලයට ඇතුළත් කර ගන්නා සිසුන් ගණන වැඩි කර ගැනීම,ප්‍රතීතන ක්‍රියාවලි සහ තත්ව සහතික කිරීම ආරම්භ කිරීම පිලිබඳව ක්‍රමයෙන් අවධානය යොමු කරන ලදී.

### 10.2 සංක්ෂිප්ත තත්ව සහතිකකරණ රාමුව

වෘත්තීය තාක්ෂණ විශ්ව විද්‍යාලයට (UNIVOTEC) තත්ව සහතික කිරීමේ රාමුවක් පවතී. රාමුවෙහි ලක්ෂණ සහ කාර්යයන් පහත සඳහන් ක්ෂේත්‍ර හරහා විශ්ව විද්‍යාලයේ ගුණාත්මකභාවය තහවරු කරයි:

i. උපාධි පිරිනැමීමේ ආයතනයක් සඳහා නෛතික අවශ්‍යතා පිළිබඳව පොදු පිළිගත් ප්‍රමිතීන්.
ii. භෞතික සම්පත් පිළිබඳ ප්‍රමිතීන්
iii. උපාධි වැඩසටහන් වල ප්‍රමිතීන්
iv. විශ්ව විද්‍යාලයේ ගුරුවරුන්ගේ හැකියාවන් සහ සුදුසුකම්
v. පර්යේෂණ කියාකාරකම්
vi. අධ්‍යාපනික වැඩසටහන් බෙදා හැරීමේ මාර්ග
vii. ඇගයුම් ක්‍රියා පටිපාටි
viii. ශිෂ්‍ය සුභසාධනය

2008 අංක 30 දරණ පාර්ලිමේන්තු පනතින් ස්ථාපනය කරන ලද වෘත්තීය තාක්ෂණ විශ්වවිද්‍යාලය,විශ්ව විද්‍යාලයක් ලෙස, ශ්‍රී ලංකාව තුල උපාධි පිරිනැමීමේ ආයතනයක් ලෙස කටයුතු කිරීමට නීතිමය අවශ්‍යතාවයන් ආවරණය කරයි. එය විශ්ව විද්‍යාල නිල වෙබ් අඩවිය තුල පහත පරිදී හඳුන්වා දී ඇත.

2008 වර්ෂයේ අංක 31 දරණ වෘත්තීය තාක්ෂණ විශ්වවිද්‍යාල පනත යටතේ ස්ථාපනය කරන ලද වෘත්තීය තාක්ෂණ විශ්වවිද්‍යාලය ශ්‍රී ලංකාවේ වෙනත් ඕනෑම ජාතික විශ්වවිද්‍යාලකටම සමාන නීතිමය හා ශාස්ත්‍රාලීය තත්ත්වයන් දරයි. රාජ්‍ය පරිපාලන, පළාත් සභා සහ ස්වදේශ කටයුතු අමාත්‍යාංශයෙන් නිකුත් කරන ලද රාජ්‍ය පරිපාලන චක්‍රලේඛන අංක 16/92 හි 6 සහ 7 වගන්තිවලට අනුව වෘත්තීය තාක්ෂණ විශ්වවිද්‍යාලය විසින් පිරිනමනු ලබන උපාධි, විශ්ව විද්‍යාල ප්‍රතිපාදන කොමිෂන් සභාව යටතේ ඇති විශ්ව විද්‍යාල වලින් නිකුත් කරනු ලබන උපාධි හා සමානව සලකනු ලබන අතර, මෙම විශ්ව විද්‍යාල පොදු රාජ්‍ය මණ්ඩලයේ විශ්ව විද්‍යාල සංගමයේ සහ/හෝ ජාත්‍යන්තර විශ්ව විද්‍යාල සංගමයේ ලැයිස්තුගත කර ඇත.“

විශ්ව විද්‍යාලය වැඩිදියුණු කිරීමට අවශ්‍ය අවශ්‍යතා වලට අනුකූලව පරිපාලන ගොඩනැගිල්ල,දේශන ශාලා,පුස්තකාලය,රසායනාගාර,ශ්‍රවණාගාරය,ආපනශාලා සහ නේවාසිකාගාර අන්තර්ගතව අත්‍යවශ්‍ය යටිතලපහසුකම් ස්ථාපිත කර කර ඇති අතර, සංවර්ධනය කිරීම සිදු කරනු ලැබේ.

වෘත්තීය තාක්ෂණ විශ්වවිද්‍යාලයේ මූලික අරමුණ වන ප්‍රමිතීන් සහිත උපාධි වැඩසටහන් තත්ව පාලන කමිටුව මඟින් සිදුකරන කාර්යයන් මගින් ආරක්ෂණය කරනු ලැබේ.ඒ ගැන විස්තර මෙහි දැක්වේ.

ඉහත සඳහන් කල පනත මඟින් මෙම විශ්ව විද්‍යාලයේ නිළධාරීන්,ඔවුන්ගේ වගකීම් සහ පරිපාලන පිරිස් සඳහා අනෙකුත් විශ්ව විද්‍යාලවල එම පිරිස් කොට්ඨාශ වලට සමාන්තරව සාමන්‍ය ප්‍රමිතීන්වලට අනුකූලව අධ්‍යන වැඩසටහන් පවත්වාගෙන යාමට නියම කර ඇත.

විශ්ව විද්‍යාලයේ නිළධාරීන් පහත පරිදි වේ;

I. උප කුලපති
II. පීඨාධිපතිවරු
III. අධ්‍යක්ෂ ජෙනරාල්
IV. අධ්‍යක්ෂ මූල්‍ය
V. අධ්‍යක්ෂ ජනමාධ්‍ය හා තොරතුරු
VI. අධ්‍යක්ෂ බඳවා ගැනීම, ප්‍රතීතනය හා තත්ව සහතිකකරණය

පරිපාලන ආයතන වන්නේ;

I. පාලක මණ්ඩලය
II. අධ්‍යන සභාව
III. ප්‍රවේශය,ප්‍රතීතන හා තත්ව සහතික කිරීමේ සභාව
IV. පීඨ මණ්ඩලය (ඉහත සඳහන් ආයතනවල සංයුතිය එකී පනතේ පැහැදිලිව සඳහන් කර ඇත)

අවශ්‍ය කරන ප්‍රමිතිය සහතික කිරීමට මෙම ආයතනවල කාර්යයන් කෙටියෙන් විස්තර කර ඇත. කර්මාන්ත සහ වෘත්තීය තාක්ෂණ පීඨය,පුහුණු තාක්ෂණ පීඨය යන පීඨ දෙක යටතේ, අධ්‍යයන වැඩසටහන් පවත්වනු ලැබේ. විෂය ඒකක,ඉගැන්වීමේ ක්‍රම,විභාග,ඇගයීම් ඇතුළුව අධ්‍යයන පාඨමාලා වලට අදාල වන සියළු ගැටළු පිළිබඳව පීඨ මණ්ඩලවලදී සාකච්ඡා කරනු සහ අධීක්ෂණය කරනු ලැබේ.

පීඨ මණ්ඩලවලදී ගනු ලබන නිර්දේශ හා තීරණ අධ්‍යන සභාව අනුමැතිය සඳහා යොමු කරනු ලැබේ. අධ්‍යයන කවුන්සිලය මඟින් ගැටළු වල තත්වය සහ ප්‍රමාණය පදනම් කර ගෙන පාලක මණ්ඩලයේ අනුමැතිය ලබා ගනු ලැබේ. සංයුතිය සහ කාර්යයන් සැලකිල්ලට ගත් කළ අධ්‍යයන සභාව ශ්‍රී ලංකාවේ අනෙකුත් සාම්ප්‍රදායික විශ්ව විද්‍යාලවල සනාතන සභාවලට සමාන වේ.

විශ්ව විද්‍යාල අධ්‍යයන ආයතනවලට අදාළව, ඇතුළත් කර ගැනීමේ ක්‍රියා පිළිවෙළ ,අධ්‍යයන වැඩසටහන් ප්‍රතීතනය කිරීම,බඳවා ගැනීමේ පටිපාටි,අධ්‍යයන සහ පරිපාලන ගැටළු පිළිබඳව සහ විශ්ව විද්‍යාල විද්‍යායතන සාමාන්‍ය තත්ව සහතික කිරීමේ ක්‍රියාදාමයන් පිළිබඳව සාකච්ඡා කිරීමට අවශ්‍ය වන විටදී බඳවා ගැනීම්,ප්‍රතීතන සහ තත්ව පාලන කවුන්සිලය වෙත යොමු කරනු ලැබේ.

විභාග පැවැත්වීම සහ අධීක්ෂණය කිරීම,උත්තර පත්‍ර සලකුණු කිරීම ප්‍රතිඵල සටහන් කිරීම සහ සහතිකපත්‍ර නිකුත් කිරීමට අදාල වගකීම විශ්ව විද්‍යාලයේ විභාග සහ ඇගයීමේ මධ්‍යස්ථානයට පැවරී ඇත.මෙහි ක්‍රියා පටිපාටිය ශ්‍රී ලංකාවේ අනෙකුත් විශ්වවිද්‍යාලවලට සමානය.

විශ්ව විද්‍යාලයේ ක්‍රියාත්මක තත්ව සහතික කිරීමේ කමිටුව මාසිකව රැස් වන අතර එමඟින් අපේක්ෂිත තත්වයන් සහ ප්‍රමිතීන් යටතේ අධ්‍යන වැඩසටහන් පවත්වාගෙන යාමට මූලපිරීම සහ ඒ සඳහා අදාළ පහසුකම් සහ ශිෂ්‍ය සුබසාධනය වැඩිදියුණුකිරීම සිදු කරයි. මෙම කමිටුව මඟින් මාසිකව ප්‍රගති වාර්තාවක් අධ්‍යයන කවුන්සිලය වෙත යොමු කරනු ලැබේ.

ඉහත සඳහන් නිලධාරීන් හා ආයතනවල සියලුම කාර්යයන් පාලනය කරනු ලබන්නේ විශ්ව විද්‍යාලය මඟින් අනුමත කරන ලද සහ වැඩිදියුණු කරමින් පවතින අතුරු ව්‍යවස්ථා,රෙගුලාසි,නීති,ක්‍රියා පටිපාටි සහ ප්‍රතිපත්ති මාලාව මඟිනි. එම ලේඛනවල අන්තර්ගතය පහත පරිදී වේ:

**අතුරු ව්‍යවස්ථා**

- වෘත්තීය තාක්ෂණ විශ්වවිද්‍යාලය මඟින් උපාධි, පශ්චාත් උපාධි ඩිප්ලෝමා සහ උසස් උපාධි පිරිනැමීම සඳහා අතුරු ව්‍යවස්ථාව.
- විභාග පැවැත්වීම, වැරදි, දඬුවම් සහ අභියාචනා ක්‍රියාවලිය සඳහා අතුරු ව්‍යවස්ථාව.
- වෘත්තීය තාක්ෂණ විශ්ව විද්‍යාලයේ සිසුන්ගේ රැස්වීම සඳහා අතුරු ව්‍යවස්ථාව.
- වෘත්තීය තාක්ෂණ විශ්වවිද්‍යාලයේ නේවාසික හා ශිෂ්‍ය විනය සඳහා අතුරු ව්‍යවස්ථාව.
- වෘත්තීය තාක්ෂණ විශ්වවිද්‍යාලය මඟින් ප්‍රවීණතාව, මූලික සහතික, සහතික, උසස් සහතික, ඩිප්ලෝමා සහ උසස් ඩිප්ලෝමා ප්‍රදානය කිරීම සඳහා අතුරු ව්‍යවස්ථාව.
- වෘත්තීය තාක්ෂණ විශ්ව විද්‍යාලයේ උපාධි ප්‍රදානෝත්සවයේ ක්‍රියා පටිපාටිය සඳහා අතුරු ව්‍යවස්ථාව.
- වෘත්තීය තාක්ෂණ විශ්වවිද්‍යාලය යටතේ ස්ථාපිත විද්‍යායතනවල ඩිප්ලෝමා ප්‍රදානෝත්සවයේ ක්‍රියා පටිපාටිය සඳහා අතුරු ව්‍යවස්ථාව.

**රෙගුලාසි**

- වෘත්තීය තාක්ෂණ විශ්ව විද්‍යාලය මඟින් තාක්ෂණික අධ්‍යාපනවේදී උපාධි පිරිනැමීම සඳහා වූ රෙගුලාසි.
- වෘත්තීය තාක්ෂණ විශ්ව විද්‍යාලය මඟින් තාක්ෂණවේදී උපාධිය පිරිනැමීමේ රෙගුලාසි.
- වෘත්තීය තාක්ෂණ විශ්ව විද්‍යාලය මඟින් ප්‍රවීණතා සහතික,මූලික සහතික, උසස් සහතික, ඩිප්ලෝමා සහ උසස් ඩිප්ලෝමා ප්‍රදානය කිරීම සඳහා වූ රෙගුලාසි

*නීති*

- වෘත්තීය තාක්ෂණ විශ්ව විද්‍යාලය මගින් තාක්ෂණික අධ්‍යාපනවේදී උපාධි පිරිනැමීම සඳහා වූ නීති.
- වෘත්තීය තාක්ෂණ විශ්ව විද්‍යාලය මගින් තාක්ෂණවේදී උපාධිය පිරිනැමීමේ නීති.
- වෘත්තීය තාක්ෂණ විශ්ව විද්‍යාලයේ පීඨාධිපතිවරයෙකු තෝරා ගැනීම සඳහා වූ නීති.
- වෘත්තීය තාක්ෂණ විශ්ව විද්‍යාලයේ අභියාචනා මණ්ඩලයේ කටයුතු පවත්වාගන යාම සඳහා නීති
- වෘත්තීය තාක්ෂණ විශ්ව විද්‍යාලය මගින් ප්‍රවීණතා සහතික,මූලික සහතික, උසස් සහතික, ඩිප්ලෝමා සහ උසස් ඩිප්ලෝමා ප්‍රදානය කිරීම සඳහා වූ නීති

**ක්‍රියා පටිපාටි**

- ක්‍රියා පටිපාටිය-ඇතුළත් කර ගැනීම සහ ලියාපදිංචි කිරීම.
- ක්‍රියා පටිපාටිය-නිදහස් කිරීම්.
- ක්‍රියා පටිපාටිය-පිළිතුරුපත් සහ ප්‍රතිඵල නැවත පරීක්ෂා කිරීම
- අධ්‍යයන අංශ මට්ටමින් විභාග ප්‍රතිඵල නිකුත් කිරීම සම්බන්ධ ක්‍රියා පටිපාටිය

**ප්‍රතිපත්ති**

- ආපසු ගෙවීමේ ප්‍රතිපත්තිය

## 10.3 ප්‍රතීතනය

පහත දැක්වෙන උපාධි වැඩසටහන් 2017 ශ්‍රී ලංකා ඉංජිනේරු ආයතනයේ (IESL) ප්‍රතීතනය ලබා ගන්නා ලදී.

- මෙකාට්‍රොනික්ස් තාක්ෂණය පිළිබඳ තාක්ෂණවේදී උපාධිය
- ගොඩනැගිලි සේවා තාක්ෂණය පිළිබඳ තාක්ෂණවේදී උපාධිය
- නිෂ්පාදන තාක්ෂණය පිළිබඳ තාක්ෂණවේදී උපාධිය

පළමු හා දෙවන වැඩ සටහන්වලට ලැබූ නිර්දේශ අනුව මීළඟ සමාලෝචනය සඳහා කටයුතු සූදානම් කෙරෙමින් පවතී. ඉදිකිරීම් තාක්ෂණය සහ සම්පත් කළමනාකරණය හා ප්‍රමාණ සමීක්ෂණය ප්‍රතීතනය සඳහා IESL හා IQSSL වෙත අයදුම් කිරීමට සූදානම් වේ

## 10.4 තත්ව සහතිකකරණය

මෙය විශ්ව විද්‍යාලයේ ඇතුළත් කිරීම, ප්‍රතීතනය සහ තත්ත්ව සහතික කිරීමේ අංශය විශ්ව විද්‍යාලයේ ගුණාත්මකභාවය ඉහළ නැංවීම සම්බන්ධ වැඩසටහන් මෙන්ම නිපුණතා සංවර්ධන අමාත්‍යාංශය සහ තෘතීයික හා වෘත්තීය අධ්‍යාපන කොමිෂන් සභාව විසින් පවත්වනු ලබන වැඩසටහන් සඳහා ක්‍රියාකාරීව සහභාගී වේ.

අධ්‍යාපන ආයතනයක ගුණාත්මකභාවය සෘජුවම ඉහළ නංවන ප්‍රවෘත්ති ලිපි, විෂය සමගාමී ක්‍රියාකාරකම්, පර්යේෂණ සම්මන්ත්‍රණය, සෞන්දර්යාත්මක වැඩසටහන් වැනි ක්‍රියාවලි, කාර්යයන් සහ සිදුවීම් සඳහා මෙම අංශය ක්‍රියාකාරීව සහභාගී විය.

## 10.5 කාර්මික වෘත්තීය අධ්‍යාපන පුහුණු කිරීම් අංශයේ (TVET) ගුණාත්මකබව ඉහළ නැංවීමට නායකත්වය සැපයීම

තත්ත්ව වැඩිදියුණු කිරීමේ පද්ධතිය (QIS) හඳුන්වා දීමේදී නිපුණතා අංශ සංවර්ධන ව්‍යාපෘතියේ අනුග්‍රහය ඇතිව තෘතීයික හා වෘත්තීය අධ්‍යාපන කොමිෂන් සභාව සමඟ විශ්ව විද්‍යාලය ප්‍රමුඛ කාර්යභාරයක් ඉටු කරයි. අධ්‍යාපන ආයතනයක ගුණාත්මක බව ඉහළ නැංවීමට සෘජුවම දායක වන ප්‍රවෘත්ති පත්‍රිකා (News Letters) , විෂය සමගාමී ක්‍රියාකාරකම්, පර්යේෂණ සමුළු සහ සෞන්දර්ය වැඩ සටහන්වලට ඒකකය සක්‍රියව සහභාගි විය.

# 11 ආයතන ඒකකය

අධ්‍යයන හා අනධ්‍යයන ආයතන ඒකකය විශ්වවිද්‍යාලය සුමටව පවත්වාගෙන යාමට පහසුකම් සපයන අතරම විශ්ව විද්‍යාලයේ අධ්‍යයන අනධ්‍යයන කාර්ය මණ්ඩලයේ මානව සම්පත් කළමනාකරණය කරයි. මෙහි මූලික කාර්යයන් වන්නේ,

- වාර්ෂික මිනිස් බල සැලසුම් කිරීම
- පුරප්පාඩු පිරවීම
- බඳවා ගැනීමේ ක්‍රියාවලිය
- ප්‍රතිලාභ කළමනාකරණය
- වාර්ෂික කාර්ය සාධනය ඇගයීම
- මානව සම්පත් හා කුසලතා සංවර්ධනය
- පර්යන්ත ප්‍රතිලාභ කළමනාකරණය
- කර්මාන්ත සම්බන්ධතා

මෙම අංශය පවත්නා මානව සම්පතින් උපරිම ප්‍රයෝජන ගැනීම හා කුසලතා පූර්ණ මානව සම්පත් බඳවා ගැනීමට උපාය මාර්ගික පියවර ගැනීමත්, විශ්වවිද්‍යාල ප්‍රජාවට පහසුකම් සැපයීමත් ඵලදායි යහපත් සේවා ස්ථානයක් තහවුරු කිරීමත් කරයි.

## 11.1 නව බඳවා ගැනීම් -2020

බඳවා ගැනීම් සම්බන්ධ නිසි බලධාරියා වන පාලක මණ්ඩලය මඟින් පහත 2019 බඳවා ගැනීම් සාරාංශය ලෙස අනුමත කරන ලදී,

වගුව 11.1: නව බඳවා ගැනීම් - 2019

| # | නම | තනතුර | පත්වීමේ දිනය |
|---|---|---|---|
| **1.** | ආචාර්ය ජේ.කේ. සී. දිසානායක | විශේෂඥ | 03/03/2020 |
| **2.** | එස් පී එස් ජී දයානන්ද | ශිල්ප ප්‍රදර්ශක (තාවකාලික) | 02/10/2020 |
| **3.** | ජ්‍යෙෂ්ඨ මහා. රංජිත් ප්‍රේමලාල් ද සිල්වා | උප කුලපති | 07/10/2020 |

විශ්වවිද්‍යාලයීය අනුමත කාර්ය මණ්පවත්නා අධ්‍යයන, පරිපාලන හා අනධ්‍යයන පුරප්පාඩු සම්පූර්ණ කිරීමට අවශ්‍ය යෝග්‍ය අයදුම්කරුවන් බඳවාගැනීම් පටිපාටි ක්‍රියාත්මක වෙමින් පැවතියද කොවිඩ් 19 වසංගතයේ බලපෑම නිසා එය සම්පූර්ණ කළ නොහැකි විය.

**11.2සේවයෙන් ඉල්ලා අස්වීම්/ තනතුර හිස් කිරීම්/ගිවිසුම් අවසන් කිරීම් හා සේවයෙන් විශ්‍රාම ගැනීම් 2019**

2020 වසර සඳහා, කාර්ය මණ්ඩලයේ 13 දෙනෙක් විශ්වවිද්‍යාල සේවය හැර ගියහ. එක් නිලධාරියෙක් සිය ගිවිසුම්ගත කාලය සම්පූර්ණ කළේය. එක් කාර්ය සහායකයෙක් සිය කැමැත්තෙන් තනතුර හිස් කළේය. ලිපිකරු සේවයේ හා ප්‍රාථමික මට්ටමේ සේවකයෝ දෙදෙනෙක් විශ්‍රාම ගත්හ. අදාළ සාරාංශය වගුව: 11.2. හි දැක්වේ.

වගුව 11.2: සේවයෙන් ඉල්ලා අස්වීම්/ තනතුර හිස් කිරීම්/ගිවිසුම් අවසන් කිරීම් හා සේවයෙන් විශ්‍රාමගැනීම් සාරාංශය – 2020

| | නම | තනතුර | පත්වීම් දිනය | අස් වූ දිනය | හේතුව |
|---|---|---|---|---|---|
| 1. | ඩබ් කේ ලංකාපුර මයා | ශිල්ප ප්‍රදර්ශක | 16/03/2018 | 15/03/2019 | ගිවිසුම්ගත කාලය සම්පූර්ණ කිරීම |
| 2. | කේ එම් පි බී එන් පෙරේරා | ශිල්ප ප්‍රදර්ශක | 04/09/2018 | 31/01/2019 | ඉල්ලා අස්වීම |
| 3. | එස් ඒ රංජිත් මයා | කළමනාකරණ සහකාර | 12/07/1999 | 04/04/2019 | විශ්‍රාම ලැබීම |
| 4. | කේ පි ඒ ජී ද සිල්වා මෙය | ආශ්‍රිත නිලධාරී | 19/07/2005 | 30/04/2019 | ඉල්ලා අස්වීම |
| 5. | එන් ඩබ් කේ ඕපාත මෙය | කථිකාචාර්ය (ආධුනික) | 03/10/2014 | 14/04/2019 | ඉල්ලා අස්වීම |
| 6. | ඩී එස් හෙට්ටිආරච්චි | අධ්‍යක්ෂ (MIS) | 20/10/2011 | 30/04/2019 | ඉල්ලා අස්වීම |
| 7. | කේ එම් එස් ඒ ඩී බණ්ඩාර මයා | ජ්‍යෙෂ්ඨ කථිකාචාර්යII | 04/07/2013 | 04/07/2019 | ඉල්ලා අස්වීම |
| 8. | ඒ හංසප්‍රියා මිය | ශිල්ප ප්‍රදර්ශක | 26/03/2019 | 01/08/2019 | ඉල්ලා අස්වීම |
| 9. | ජී ජේ සඳුන් සමීර | කාර්ය සහායක | 06/07/2015 | 09/08/2019 | තනතුර හිස් කිරීම |
| 10. | එස් එස් විදානපතිරණ මයා | කාර්ය සහායක | 15/11/1999 | 20/08/2019 | විශ්‍රාම ලැබීම |
| 11. | පී කේ පී පුෂ්පකුමාර මයා | කථිකාචාර්ය | 02/10/2017 | 04/10/2019 | ඉල්ලා අස්වීම |
| 12. | එම් සී එන් පෙරේරා මිය | කථිකාචාර්ය (ආධුනික) | 02/10/2017 | 02/10/2019 | ඉල්ලා අස්වීම |
| 13. | ඩබ් කේ මොරමුදලි මිය | කථිකාචාර්ය (ආධුනික) | 01/07/2016 | 03/10/2019 | ඉල්ලා අස්වීම |
| 14. | ආචාර්ය ඒ එම් ජසීල් | ජ්‍යෙෂ්ඨ කථිකාචාර්යII | 01/11/2017 | 01/11/2019 | ඉල්ලා අස්වීම |
| 15. | කේ යූ එම් ද සිල්වා මිය | ජ්‍යෙෂ්ඨ කථිකාචාර්යII | 15/03/2019 | 31/12/2019 | ඉල්ලා අස්වීම |

## 11.3 අනධ්‍යයන/ අධ්‍යයන කාර්ය මණ්ඩලයේ දේශීය පුහුණු- 2020

විශ්වවිද්‍යාලයීය මානව සම්පත් සංවර්ධන ප්‍රතිපත්තියට අනුකූලව සියලුම කාර්ය මණ්ඩලයට පාහේ දැනුම, කුසලතා හා හැකියාවන් ඔප්නංවා ගැනීමට අවස්ථාව සැලසේ. අදාළ සේවාදායකයන් උදෙසා මෙම පුහුණු සැසි තෝරාගනු ලබන්නේ අංශ ප්‍රධානීන්ගේ නිර්දේශය හා වාර්ෂික වැටුප් වර්ධකයේ සමාලෝචනයන් අනුවය.

වගුව 11.3: අධ්‍යයන/ අනධ්‍යයන කාර්ය මණ්ඩලයේ දේශීය පුහුණු සාරාංශය – 2020

| | පුහුණු වැඩ සටහන | දිනය | ආයතනය/ පුහුණුකරු | පුහුණුව ලබන්නා | | තනතුර | ගාස්තුව/රු |
|---|---|---|---|---|---|---|---|
| | | | | | **නම** | | |
| 1 | රියදුරන් සඳහා විද්‍යාත්මක, ප්‍රෙව්ශම් සහගත හා ආරක්ෂාකාරී රිය පැදවීම | 1/18/2020 | CETRA C | මයා | එස් ඩී දුමින්ද කුමාර | රියදුරු | 3500x2 7000/= |
| | | | | මයා | ඩී එස් ඩබ් සෙනෙවිරත්න | රියදුරු | |
| 2 | IESL ප්‍රතීතනය සඳහා පුහුණුව | 1/27/2020 | IESL | ආචා. | ඩී ඩී එස් සුරවීර | පීඨාධිපති/FIVT | 5000x7 35,000/= |
| | | | | මයා | එල් ඩබ් කුලරත්න | පීඨාධිපති/FTT | |
| | | | | ඉංජී. | ජේ.කේ. කාන්ති | ජ්‍යෙෂ්ඨ කථිකාචාර්ය II | |
| | | | | ආචා. | ආර් එල් ඩබ් කොග්ගලගේ | ජ්‍යෙෂ්ඨ කථිකාචාර්ය I | |
| | | | | ආචා. | ජයලාල් වෙත්තසිංහ | ජ්‍යෙෂ්ඨ කථිකාචාර්ය II | |
| | | | | මිය | පී එම් පෙරේරා | ජ්‍යෙෂ්ඨ කථිකාචාර්ය II | |
| | | | | ආචා. | එම් පී කේ සී නන්දපාල | කථිකාචාර්ය | |
| 3 | පෞද්. ලිපි ගොනු පිළිබඳ වැඩමුලුව | 2/11/2020 | PRAG ආයතනය | මිය | ආර් ඒ එන් ඩී රූපසිංහ | අභ්‍යන්තර විගනක | 7000x3 21000/= |
| | | | | මිය | පී එල් කේ මුතුකුමාරණ | කළමනාකාර සහකාර | |
| | | | | මිය | එන් ටී ජයම්පති | කළමනාකාරසහකාර | |
| 4 | මාර්ග සැලසුම්කරණය, ඉදිකිරීම් සහ නඩත්තුව සම්බන්ධ නිවැරදි ක්‍රම | 2/14/2020 | CETRA C | මයා | කේ එල් ඕ කොඩිතුවක්කු | සහය නිලධාරී | 5000/= |

| | | | | | | | |
|---|---|---|---|---|---|---|---|
| | පිළිබඳ පුහුණුව | | | | | | |
| 5 | මධ්‍ය සහ අඩු වෝල්ටීය ස්ථාපන සැලසුම් කිරීම පිළිබඳ වැඩමුලුව | 2/12/2020 | CIDA | Dr. | ආර් එල් ඩබ් කොග්ගලගේ | ජ්‍යෙෂ්ඨ කථිකාචාර්ය II | 4000x2<br>8000/= |
| | | | | Eng. | ඩබ් සී සී සුමනිරත්න | ජ්‍යෙෂ්ඨ කථිකාචාර්ය II | |
| 6 | ගුණාත්මක නායකත්ව වැඩ සටහන - අදියර I | 2020/02/25,26 | වෘත්තීය තාක්ෂණ විශ්වවිද්‍යාලය | මයා. | ටී සී ජයමුතුගේ | නිෂ්පාදක | |
| | | | | මිය | එන් බී ඩබ් අයි උදේශිකා | සංඛ්‍යාන නිලධාරී | |
| | | | | මයා. | ජී ඩී අයි පුෂ්පකුමාර | සහය නිලධාරී | |
| | | | | මිය | එන් ටී ජයම්පති | කළමනාකාර සහකාර | |
| | | | | මිය | වී වී රණතුංග | කළමනාකාර සහකාර | |
| | | | | මයා. | ඩී ඩී ඩබ් සිරිමාන්න | කළමනාකාර සහකාර | |
| 7 | අභ්‍යන්තර විගනක භූමිකා පුහුණු වැඩ සටහන | 2020/07/20,21,22,23 | වෘත්. සං. අංශය | මිය | ආර් ඒ එන් ඩී රූපසිංහ | අභ්‍යන්තර විගනක | |
| | | | | මයා. | ජී පී එල් ප්‍රියජානක | සහය නිලධාරී | |
| | | | | මිය | පී එල් කේ මුතුකුමාරණ | කළමනාකාර සහකාර | |
| | | | | මයා. | එම් එල් ඒ සංජීව | කාර්යාල සහකාර | |

## 12. පරිපාලන අංශය හා රාජකාරි

විශ්වවිද්‌යාලයෙහි සුමට පැවැත්ම තහවුරු කිරීමට සහකාර ලේඛකාධිකාරී (පරිපාලන) ගේ සහයෙන් යුතුව අධ්‍යක්ෂ ජෙනරාල්ගේ අධීක්ෂණය යටතේ පරිපාලන ඒකකය ක්‍රියාත්මක වේ. සාමාන්‍ය පරිපාලන ඒකකය පහත අනු කොටස්වලින් සමන්විත වේ.

- ප්‍රවාහන අංශය
- නඩත්තු අංශය
- ආරක්ෂාව
- පවිත්‍රතා සේවා

### 12.1 ප්‍රවාහන අංශය

වෘත්තීය තාක්ෂණ විශ්වවිද්‌යාලයේ ප්‍රවාහන අංශය සිසුන්ගේ හා කාර්ය මණ්ඩලයේ රාජකාරිමය ප්‍රවාහන අවශ්‍යතා සපුරාලයි. ප්‍රවාහන අංශයේ අඛණ්ඩ සේවය තහවුරු කිරීමට අදාළ නිලධාරියා සහ රියදුරන් පස්දෙනෙකුගෙන් සමන්විත සංචිතයක් ක්‍රියාත්මක වේ. සියලු කාර්ය මණ්ඩලය හා සිසුන් සඳහා කෙටි ප්‍රවාහන සේවයක් බොරුපන හංදියේ සිට ක්‍රියාත්මක වේ.

### 12.2 පවිත්‍රතා සේවා

විශ්වවිද්‌යාලයීය පවිත්‍රතා සේවා වාර්ෂිකව නිසි ටෙන්ඩර් පටිපාටිය අනුව බාහිර සමාගමක් විසින් සිදු කෙරේ. පවිත්‍රතා සේවා සැපයුම්කරු විශ්වවිද්‌යාලය පවිත්‍ර කරන අතර ගෙවත්ත නඩත්තු කිරීම හා නිසියාකාරව සනීපාරක්ෂක කටයුතුද සිදු කරයි. පරිපාලන අංශය මේ ගැන දිනපතා හා මාස්පතා ක්‍රමානුකූලව සොයාබලයි. එසේ මාසිකව හොඳින් සොයා බැලීමෙන් පසු ගෙවීම් ලකුණු කරනු ලැබේ. මෙමගින් විශ්වවිද්‌යාලයීය සනීපාරක්ෂක කටයුතු නිසියාකාරව ක්‍රියාත්මක වන බව තහවුරු කෙරේ.

### 12.3 . ආරක්ෂාව

විශ්වවිද්‌යාලයීය ආරක්ෂක සේවා වාර්ෂිකව නිසි ටෙන්ඩර් පටිපාටිය අනුව බාහිර සමාගමක් විසින් සිදු කෙරේ. දිවා සේවා මුරයට ආරක්ෂක නිලධාරීන් 17 දෙනෙක්ද රාත්‍රී සේවා මුරයට ආරක්ෂක නිලධාරීන් 16 දෙනෙක්ද අයත්ය. විශ්වවිද්‌යාලයීය ආරක්ෂාව තහවුරු කිරීමට 2011 වසරේ සිට සීසීටීවී කැමරා පද්ධතියක් ක්‍රියාත්මක වේ.ආරක්ෂක සැලසුම අනුව ආරක්ෂක නිලධාරීන්ට රාජකාරි පවරනු ලැබේ.

2019 දී පාස්කු ප්‍රහාරය සිදු වූ පසු විශ්ව විද්‌යාලයේ සහතික කිරීම සඳහා පියවර කිහිපයක් ගන්නා ලදී. විශ්වවිද්‌යාලයේ කාර්ය මණ්ඩලයේ විවිධ ස්ථරයන්ගෙන් සමන්විත කමිටුවක් පත් කරන ලද අතර එහි සභාපතිත්වය අධ්‍යක්ෂ ජෙනරාල් විසින් දරනු ලැබේ. කමිටුව මගින් කරන ලද නිර්දේශයන්ට අනුව විශ්ව විද්‌යාලයේ අවට තාප්ප මත ඇකොඩියන් දහර (concertina coil) තැබීමට කටයුතු කරන ලදී. එසේම, කාර්ය මණ්ඩල සාමාජිකයින්ට වාහන ගමන් බලපත්‍ර නිකුත් කර ඇති අතර, වාහන ගමන් බලපත්‍රය නිකුත් කිරීමට පෙර සියලු විස්තර සත්‍යාපනය කරන ලදී. එපමණක් නොව, විශ්ව විද්‌යාලයට ඇතුළු වන බාහිර වාහනවල අනන්‍යතාවය තහවුරු කර ගැනීම සඳහා සිසුන්ට වාහන ගමන් බලපත්‍ර සහ බයිසිකල් අවසර පත්‍ර නිකුත් කරන ලදී.

මෙම ක්‍රියාමාර්ගවලට අමතරව විශ්වවිද්‌යාලයට ඇතුළු වන සියලු දෙනා පරීක්ෂා කිරීම සඳහා ලෝහ අනාවරක මිලදී ගෙන එම ස්ථානයේ තබා ඇති අතර විශ්ව විද්‌යාලයට ඇතුළු වන සියලුම වාහන පරීක්ෂා කිරීම සඳහා වාහන පරීක්ෂණ දර්පණ සවි කර ඇත. එසේම, ප්‍රධාන ප්‍රවේශයෙහි ආරක්ෂක උපදෙස් ප්‍රදර්ශනය කර ඇති අතර ඒ අනුව සියලුම සිසුන්ට සන්නිවේදනය කරන ලදී.

2020 මාර්තු මාසයේදී COVID 19 වසංගතය හේතුවෙන් විශ්වවිද්‌යාලය හදිසියේම වසා දැමීම සැලකිල්ලට ගෙන අවම ආරක්ෂක කාර්ය මණ්ඩලයක් සහිතව ක්‍රියාත්මක විය.

## 12.4 නඩත්තු අංශය

විශ්වවිද්‍යාලයේ සියලුම ඉදිකිරීම් හා නඩත්තු කිරීම් අධ්‍යක්ෂ ජෙනරාල්ගේ අධීක්ෂණය යටතේ නඩත්තු අංශය මගින් ක්‍රියාත්මක වේ. නඩත්තු අංශය විසින් ක්‍රියාත්මක කරන ලද ප්‍රාග්ධන කාර්යයන්හි සාරාංශය පහත දැක්වේ.

### 12.4.1 2019 දී ආරම්භ වී 2020 දි සම්පූර්ණ කරන ලද ඉදිකිරීම් ව්‍යාපෘති

a. විශ්වවිද්‍යාලයේ අඛණ්ඩ අධ්‍යාපන මධ්‍යස්ථානයට (CEC) සිදුකළ එකතු කිරීම්, වෙනස් කිරීම් හා නවීකරණයන්, මූල්‍ය ආයෝජනය රු.මි.11.7

b. පැරණි නේවාසිකාගාරයට තිරරෙදි සැපයීම, මැසීම සහ සවිකිරීම, මූල්‍ය ආයෝජනය රු.මි.0.39

c. මූල්‍ය අංශය සහ විභාග අංශයේ ගබඩාවට එකතු කිරීම් හා වෙනස් කිරීම්, මූල්‍ය ආයෝජනය රු.මි.2.76

### 12.4.2 2017 දී ආරම්භ වී කෙරෙමින් පවතින ඉදිකිරීම් ව්‍යාපෘති

a. ශබ්දාගාරය හා පංතිකාමර සංකීර්ණය සැලසුම් කිරීම හාඉදිකිරීම් ඉතිරිය, මූල්‍ය ආයෝජනය රු.මි.75

## 13.0 මූල්ය ප්රකාශන

- මුල්‍ය තත්ව ප්‍රකාශය
- මුල්‍ය කාර්‍ය සාධන ප්‍රකාශය
- මුදල් ප්‍රවාහ ප්‍රකාශය
- ශුද්ධ වත්කම් වෙනස්වීමේ ප්‍රකාශය
- අයවැය හා සත්‍ය මුදල සංසන්දනය කිරීමේ ප්‍රකාශය
- ප්‍රධාන ගිණුම්කරණ ප්‍රතිපත්ති
- ගිණුම් සටහන්

## 13.1 මූල්‍ය තත්ත්ව ප්‍රකාශය

| **දෙසැම්බර්** 31 **දිනට** | සටහන | 2020 | 2019 (**නැවත සකස් කරන ලද**) |
|---|---|---|---|
| | | (**රුපියල්**) | (**රුපියල්**) |
| **වත්කම්** | | | |
| **ජංගම වත්කම්** | | | |
| | | | |
| මුදල් හා මුදල් සමාන දේ | 2 | 25,755,746 | 10,439,625 |
| අත්තිකාරම්, අයවිය යුතු තැන්පතු | 3 | 177,420 | 220,772 |
| තොග | | 4,645,719 | 4,700,196 |
| පෙර ගෙවීම් | 4 | 1,315,466 | 1,717,372 |
| කාර්ය මණ්ඩල ණය හා අත්තිකාරම් | 5 | 6,593,810 | 6,267,425 |
| ණයගැනියෝ හා වෙනත් අයවිය යුතු දේ | 6 | 1,723,246 | 13,328,709 |
| | | 40,211,407 | 36,674,099 |
| **ජංගම නොවන වත්කම්** | | | |
| | | | |
| ආයෝජන | 7 | 59,532,333 | 53,509,899 |
| දේපළ, පිරියත හා උපකරණ | 8 | 1,316,527,561 | 1,377,263,536 |
| සිදුකෙරෙමින් ඇති ප්‍රාග්ධන කාර්ය | 9 | 328,364,573 | 332,425,919 |
| අස්පෘශ්‍ය වත්කම් | 10 | 1,681,320 | 1,593,635 |
| | | 1,706,105,787 | 1,764,792,989 |
| **මුළු වත්කම්** | | 1,746,317,194 | 1,801,467,088 |
| | | | |
| **බැරකම්** | | | |
| **ජංගමබැරකම්** | | | |
| | | | |
| | | | |
| ගෙවිය යුතු ගිණුම් හා වෙනත් වගකීම් | 11 | 31,012,126 | 61,977,436 |
| ආපසු ගෙවිය යුතු කෙටි-කාලීන තැන්පතු | 12 | 6,553,850 | 9,664,160 |
| කල්බදු වගකීම | 13 | 2,213,157 | 1,963,235 |
| | | 39,779,133 | 73,604,831 |
| **ජංගම නොවන බැරකම්** | | | |
| | | | |
| පාරිතෝෂිකය සඳහා වෙන් කිරීම | 14 | 99,883,764 | 84,398,229 |
| ආපසු ගෙවිය යුතු දිගු-කාලීන තැන්පතු | 15 | 40,601,000 | 36,511,000 |
| කල්බදු වගකීම | 16 | 6,582,444 | 8,795,601 |
| | | | |
| | | 147,067,208 | 129,704,830 |
| | | | |
| **මුළු බැරකම්** | | 186,846,341 | 203,309,661 |
| | | | |
| **මුළු ශුද්ධ වත්කම්** | | 1,559,470,853 | 1,598,157,427 |
| | | | |
| **ශුද්ධ වත්කම්/ කොටස්භාරය** | | | |

| | | | |
|---|---|---|---|
| ප්‍රාග්ධන දීමනා | 17 | 1,607,737,816 | 1,640,989,558 |
| ප්‍රත්‍යාගණන අතිරික්තය | | 28,639,667 | 29,436,320 |
| සමුච්චිත අරමුදල | 18 | (77,525,942) | (72,887,763) |
| වෙනත් අරමුදල් | 19 | 619,312 | 619,312 |
| **මුළු ශුද්ධ වත්කම්/ කොටස්භාරය** | | 1,559,470,853 | 1,598,157,427 |

පිටු අංක 06 සිට 10 දක්වා ගිණුම්කරණ ප්‍රතිපත්ති හා පිටු අංක 11 සිට 23 දක්වා ඇති සටහන් මේ මූල්‍ය ප්‍රකාශයන්හිම කොටසක් වේ.

පිළියෙළ කලේ

ජී.ඒ.ඒ.කේ. දිල්රුක්ෂි
සහකාර මූල්‍යාධිකාරී

## සහතිකය

ඉහත මූල්‍ය ප්‍රකාශන 2020.12.31 දිනට මෙම විශ්වවිද්‍යාලයේ කටයුතු පිළිබඳව හා එදිනෙන් අවසන් වර්ෂය සඳහා එහි අතිරික්තය හෝ හිඟය පිළිබඳව සත්‍ය හා සාධාරණ මතයක් ලබා දෙන බව අපි සහතික කරමු.

මහාචාර්ය රංජිත් ප්‍රේමලාල් ද සිල්වා
උප කුලපති

ඒ.පී අළුත්ගේ
අධ්‍යක්ෂ මුදල්

පාලක මණ්ඩලය මෙම මූල්‍ය ප්‍රකාශයන් පිළියෙළ කිරීම හා ඉදිරිපත් කිරීම සම්බන්ධයෙන් වගකීම දරයි. මෙම මූල්‍ය ප්‍රකාශ අධ්‍යක්ෂ මණ්ඩලය විසින් අනුමත කරනු ලැබූ අතර, ඒ වෙනුවෙන් අත්සන් කරනු ලැබේ.

චන්ද්‍රරත්න විතානගේ
සාමාජික

සනත් පනාවැන්නගෙ
සාමාජික

2021 පෙබරවාරි 18 වන දින කොළඹදීය.

## 13.2 මූල්‍ය කාර්යසාධන ප්‍රකාශය

| **දෙසැම්බර්** 31 **දිනට අවසන් වර්ෂය සඳහා** | සටහන | 2020 | 2019 (**නැවත සකස් කරන ලද**) |
|---|---|---|---|
| | | (**රුපියල්**) | (**රුපියල්**) |
| **මෙහෙයුම් ආදායම** | | | |
| පුනරාවර්තන ප්‍රදානය | | 341,865,455 | 325,250,000 |
| කාර්ය මණ්ඩල සංවර්ධන ප්‍රදානය | | 131,500 | 717,990 |
| නිපුණතා අංශ සංවර්ධන ප්‍රදානය | 20 | 6,033,936 | 21,461,960 |
| | | | |
| අධ්‍යයන කටයුතුවලින් ආදායම | 21 | 604,450 | 1,409,972 |
| අඩුකළා - අධ්‍යයන කටයුතු මත පෘජු වියදම | 22 | 211,950 | 276,841 |
| අධ්‍යයන කටයුතුවලින් ශුද්ධ ආදායම | | 392,500 | 1,133,131 |
| උපාධි වැඩසටහන්වලින් ආදායම | 23 | 16,606,496 | 33,083,300 |
| වෙනත් ආදායම් | 24 | 7,923,451 | 10,544,923 |
| විලම්බිත ආදායම ක්‍රමක්ෂය කිරීම | 25 | 91,629,588 | 109,710,340 |
| | | | |
| **මුළු මෙහෙයුම් ආදායම** | | 464,582,926 | 501,901,644 |
| **මෙහෙයුම් වියදම්** | | | |
| සේවක පිරිවැය | 26 | 282,687,114 | 280,765,429 |
| ගමන් වියදම් | 27 | 16,957 | 397,010 |
| සැපයුම් හා අවශ්‍ය දේ | 28 | 6,158,735 | 8,699,219 |
| නඩත්තු වියදම් | 29 | 6,597,895 | 6,934,987 |
| සේවා | 30 | 56,948,338 | 92,313,955 |
| දෙපළ, පිරියත හා උපකරණ ක්ෂය කිරීම හා ක්‍රමක්ෂය | 31 | 93,156,884 | 111,373,251 |
| | | | |
| නිපුණාන අංශ සංවර්ධන වියදම් | 32 | 6,033,936 | 21,461,960 |
| | | | |
| ප්‍රතිපාදනයන්ට පෙර මුළු මෙහෙයුම් වියදම්/ස්ථාවර වත්කම් බැහැර කිරීමේ අලාභ | | 451,599,859 | 521,945,811 |
| ප්‍රතිපාදනයන්ට පෙර ශුද්ධ මෙහෙයුම් අතිරික්තය/ (හිඟය) | | 12,983,067 | (20,044,167) |
| පාරිතෝෂික ප්‍රතිපාදනය | | 17,621,246 | 52,266,417 |
| වත්කම් බැහැරකිරීමේ පාඩුව | | - | 120,542 |
| වත්කම් පරිත්‍යාගකිරීමේ පාඩුව | | | - |
| ප්‍රතිපාදනයන්ට පසු ශුද්ධ අතිරික්තය/ (හිඟය) | | (4,628,179) | (72,431,126) |
| | | | |
| | | | |

පිටු අංක 06 සිට 10 දක්වා ගිණුම්කරණ ප්‍රතිපත්ති හා පිටු අංක 11 සිට 23 දක්වා ඇති සටහන් මේ මූල්‍ය ප්‍රකාශයන්හිම කොටසක් වේ.

## 13.3 මුදල් ප්‍රවාහ ප්‍රකාශය

| **දෙසැම්බර්** 31 **දිනට අවසන් වර්ෂය සඳහා** | 2020 | 2019 (**නැවත සකස් කරන ලද**) |
|---|---|---|
| | (**රුපියල්**) | (**රුපියල්**) |
| **මෙහෙයුම් ක්‍රියාකාරකම් වෙතින් මුදල් ප්‍රවාහය වීම්** | | |
| | | |
| සාමාන්‍ය ක්‍රියාකාරකම් වෙතින් අතිරික්තය/හිඟය | (4,638,179) | (72,431,126) |
| | | |
| **මුදල් නොවන සංචලනයන්** | | |
| විලම්බිත ආදායම/ප්‍රාග්ධන ප්‍රදාන ක්‍රමක්ෂය කිරීම | (91,629,588) | (109,710,340) |
| ක්ෂය හා ක්‍රමක්ෂය | 93,156,884 | 111,373,251 |
| ස්ථාවර වත්කම් බැහැර කිරීමේදී ලාභය/අලාභය | - | 120,542 |
| පාරිතෝෂිකය | 17,621,246 | 52,266,417 |
| **කාරක ප්‍රාග්ධන වෙනස්වීම්වලට පෙර මෙහෙයුම් ලාභය** | 14,510,363 | (18,381,256) |
| | | |
| තොගවල (වැඩි)/අඩු වීම | 54,477 | (417,660) |
| කාර්ය මණ්ඩල ණයගැතියන්ගේ (වැඩි)/අඩු වීම | (326,385) | (294,231) |
| ණයගැතියන්ගේ හා අයවිය යුතු දේහි (වැඩි)/අඩු වීම | 11,605,462 | 55,437,832 |
| පෙර ගෙවීම්වල (වැඩි)/අඩු වීම | 401,906 | 2,049,066 |
| අත්තිකාරමේ (වැඩි)/අඩු වීම | 38,352 | 1,307,148 |
| අයවිය යුතු තැන්පතුවල (වැඩි)/අඩු වීම | 5,000 | 294,000 |
| කල් ඇතිව ලද අත්තිකාරම් (වැඩි)/අඩු වීම | | |
| ආපසු ගෙවිය යුතු තැන්පතුවල (වැඩි)/(අඩු) වීම | (3,110,310) | 665,485 |
| ගෙවිය යුතු ගිණුම් වල (වැඩි/අඩු) වීම | (30,965,309) | (63,373,215) |
| | | |
| පෙර වර්ෂය සම්බන්ධයෙන් ගැලපීම | | |
| පාරිතෝෂික ගෙවීම | (2,135,711) | (2,075,215) |
| විගණන ගාස්තු ගෙවීම | | |
| **මෙහෙයුම් ක්‍රියාකාරකම් වෙතින් ශුද්ධ මුදල් ප්‍රවාහය වීම්** | (9,922,155) | (24,788,046) |
| | | |
| **ආයෝජන ක්‍රියාකාරකම් වෙතින් මුදල් ප්‍රවාහ** | | |
| ඉඩම් | | |
| ගොඩනැගිලි | (22,647,805) | (8,704,027) |
| පරිගණක | (2,171,200) | (7,369,774) |
| ගෘහභාණ්ඩ හා වැද්දුම් | (73,872) | (995,774) |
| කාර්යාලීය උපකරණ | (1,432,865) | (355,900) |
| ඉගැන්වීමේ උපකරණ | (4,103,665) | (18,914,947) |
| පිරියත හා යන්ත්‍ර | (1,425,735) | (3,826,260) |
| ග්‍රන්ථ | - | (1,855,524) |
| වෙනත් වත්කම් | (762,178) | (766,876) |
| සිදු කෙරෙමින් ඇති කාර්යයන් | 4,061,346 | (17,307,651) |
| අස්පෘශ්‍ය වත්කම් | (687,926) | (1,725,191) |
| ආයෝජනය | (6,022,435) | (9,183,322) |
| පුස්තකාල තැන්පතු | 2,045,000 | 3,570,000 |
| විද්‍යාගාර තැන්පතු | 2,045,000 | 3,570,000 |
| නේවාසිකාගාර තැන්පතු | - | 97,000 |
| වත්කම් බැහැර දීම්වලින් ලද ආදායම | - | 122,740 |
| කල්බදු කුලිය | (1,963,235) | (1,198,814) |
| **ආයෝජන ක්‍රියාකාරකම් වෙතින් ශුද්ධ මුදල් ප්‍රවාහය වීම්** | (33,139,570) | (64,844,320) |
| | | |
| **මූල්‍යකරණ ක්‍රියාකාරකම් වෙතින් මුදල් ප්‍රවාහය වීම්** | | |
| ප්‍රාග්ධන දායකත්වය - මහා භාණ්ඩාගාරය | 46,748,500 | 77,282,010 |
| ප්‍රාග්ධන ප්‍රදාන | 11,629,346 | 11,802,245 |
| සමුච්චිත අරමුදල | - | 2,827,874 |
| වෙනත් අරමුදල් | - | 17,100 |
| **මූල්‍යකරණ ක්‍රියාකාරකම් වෙතින් ශුද්ධ මුදල් ප්‍රවාහය වීම්** | 58,377,846 | 91,929,229 |
| මුදල් හා මුදල් සමාන දේහි ශුද්ධ වැඩි/(අඩු) වීම | 15,316,121 | 2,296,863 |
| කාලපරිච්ඡේදය මුලදී මුදල් හා මුදල් සමාන දේ | 10,439,625 | 8,142,762 |
| **කාලපරිච්ඡේදය අවසානයේදී මුදල් හා මුදල් සමාන දේ** | 25,755,746 | 10,439,625 |

පිටු අංක 06 සිට 10 දක්වා ගිණුම්කරණ ප්‍රතිපත්ති හා පිටු අංක 11 සිට 23 දක්වා ඇති සටහන් මේ මූල්‍ය ප්‍රකාශයන්හිම කොටසක් වේ.

## 13.4 2019 **දෙසැම්බර්** 31 **දිනෙන් අවසන් වර්ෂය සඳහා ශුද්ධ වත්කම් වෙනස් වීම් පිළිබඳ ප්‍රකාශය**

| | සමුච්චිත අරමුදල (රුපියල්) | ප්‍රත්‍යාගණන අතිරික්තය (රුපියල්) | වෙනත් අරමුදල් (රුපියල්) | ප්‍රාග්ධන ප්‍රධාන | | | | | | | | | | | | මුළු ශුද්ධ වත්කම් (රුපියල්) |
|---|---|---|---|---|---|---|---|---|---|---|---|---|---|---|---|---|
| | | | | වි.ඊ.ඩි.පී (රු.) | භාණ්ඩාගාර (රු.) | ජී.ඕ.පී.ඒ. (රු.) | වයි.ඒ.එස්.ඩි අමාත්‍යාංශය (රු.) | ඩි.වි.ඊ.වි (රු.) | නොරාඩ් (රු.) | එස්,ඩි,පී (රු.) | එම්.ඕ.එෆ්. (රු.) | එස්.ඩි.ඩි. (රු.) | ජී.අයි. ඉසඩ් | ඩයිකින් | විලම්භීත ආදායම (රු.) | |
| 2019.01.01 දිනට ශේෂය | (3,563,532) | 30,242,875 | 602,212 | 53,789,820 | 8,160,833 | 3,720 | 144,389,428 | 694,992,368 | - | 2,110,149 | 6,876 | 167,660,671 | 56,416 | - | 587,909,221 | 1,686,361,059 |
| ගැලපීම් | 3,106,895 | (806,555) | | | | | | 498,054 | 112,689 | 575,665 | | | | | 1,349,732 | 4,836,480 |
| ක්‍රමක් ක්ෂය | | | | (16,964,986) | (2,274,167) | (1,860) | (12,066,465) | (10,006,143) | (62,858) | (1,096,708) | | (1,372,134) | (6,600) | (140,158) | (65,718,262) | (109,710,341) |
| එකතුකිරීම් | | | 17,100 | | | | | | | | | 10,102,658 | | 1,699,588 | | 11,819,345 |
| වසර සඳහා දායකත්වය | | | | | | | | | | | | | | | 77,282,010 | 77,282,010 |
| අනිරික්තය/(හිඟය) (25,112,634) ප්‍රතිපාධන යටතේ - පාරිතෝෂික (47,318,492) නැවත සකස් කල පරිදි අනිරික්තය/හිගය | (72,431,126) | | | | | | | | | | | | | | | (72,431,126) |
| **නැවත සකස් කරන ලද** 2019.12.31 **දිනට ශේෂය** | (72,887,763) | 29,436,320 | 619,312 | 36,824,834 | 5,886,667 | 1,860 | 132,322,963 | 685,484,279 | 49,831 | 1,589,106 | 6,876 | 176,391,195 | 49,816 | 1,559,430 | 600,822,701 | 1,598,157,427 |
| 2020.01.01 **දිනට ශේෂය** | (72,887,763) | 29,436,320 | 619,312 | 36,824,834 | 5,886,667 | 1,860 | 132,322,963 | 685,484,279 | 49,831 | 1,589,106 | 6,876 | 176,391,195 | 49,816 | 1,559,430 | 600,822,701 | 1,598,157,427 |
| ගැලපීම් | | | | | | | | | | | | | | | | |
| ක්‍රමක් ක්ෂය | - | (796,653) | | (7,407,493) | (1,382,500) | (310) | (11,811,680) | (9,227,316) | (49,480) | (483,891) | | (2,974,257) | (6,600) | (243,111) | (58,042,950) | (92,426,241) |
| එකතුකිරීම් | | | | | | | | | | | | 11,629,346 | | | 46,748,500 | 58,377,846 |
| වසර සඳහා දායකත්වය | | | | | | | | | | | | | | | | |
| කාලපරිච්ඡේදය සඳහා අනිරික්තය/(හිඟය) | (4,638,179) | | | | | | | | | | | | | | | (4,638,179) |
| 2020.12.31 දිනට ශේෂය | (77,525,942) | 28,639,667 | 619,312 | 29,417,341 | 4,504,167 | 1,550 | 120,511,283 | 676,256,963 | 351 | 1,105,215 | 6,876 | 185,046,284 | 43,216 | 1,316,319 | 589,528,251 | 1,559,470,853 |

පිටු අංක 06 සිට 10 දක්වා ගිණුම්කරණ ප්‍රතිපත්ති හා පිටු අංක 11 සිට 23 දක්වා ඇති සටහන් මේ මුල්‍ය ප්‍රකාශයන්හිම කොටසක් වේ.

වෘත්තීය තාක්ෂණ විශ්වවිද්‍යාලය

# අයවැය හා සත්‍ය මුදල සංසන්දනය කිරීමේ ප්‍රකාශය - 2020

රුපියල්

| වර්ගය | මුල් අයවැය | සංශෝධිත අයවැය | සත්‍ය වියදම | වෙනස |
|---|---|---|---|---|
| රජයේ දායකත්වය | 349,390,000 | 349,390,000 | 341,865,455 | 7,524,545 |
| විශ්වවිද්‍යාලයීය ඉපයීම් | 30,200,000 | 24,100,000 | 24,057,538 | 42,462 |
| නිපුනතා ආංශික සංවර්ධන වැඩසටහන | 28,054,000 | 34,369,000 | 25,922,520 | 8,446,480 |
| **මුළු ලැබීම** | **407,644,000** | **407,859,000** | **391,845,513** | **16,013,487** |
| | | | | |
| පුද්ගල පඩිනඩි | 291,580,000 | 291,370,000 | 288,697,338 | 2,672,662 |
| ගමන් | 150,000 | 50,000 | 20,386 | 29,614 |
| සැපයුම් | 7,050,000 | 5,920,000 | 5,316,407 | 603,593 |
| නඩත්තු | 6,000,000 | 7,200,000 | 5,901,907 | 1,298,093 |
| සේවා | 74,010,000 | 68,650,000 | 60,004,423 | 8,645,577 |
| වෙනත් | 800,000 | 300,000 | 225,510 | 74,490 |
| නිපුනතා ආංශික සංවර්ධන වැඩසටහන | 28,054,000 | 34,369,000 | 25,922,520 | 8,446,480 |
| **මුළු වියදම** | **407,644,000** | **407,859,000** | **386,088,491** | **21,770,509** |
| ශුද්ධ ලැබීම/ගෙවීම් | | | **5,757,022** | |

## 13.5 මූල්‍ය ප්‍රකාශයන්ට සටහන්

### 13.5. සැලකිය යුතු ගිණුම්කරණ ප්‍රතිපත්ති

13.5.1 පොදු ප්‍රතිපත්ති

1.1.1 වාර්තාකරණ අධිකාරිය

වෘත්තීය තාක්ෂණවේද විශ්වවිද්‍යාලය (මින් මතු විශ්වවිද්‍යාලය වශයෙන් හැඳින්වෙන) 2008 අංක 31 දරන පාර්ලිමේන්තු පනත මගින් සංස්ථාගත කරන ලද අතර එය රත්මලාන, කඳවල, අංක 100 හි පිහිටා ඇත.

1.1.2 මූල්‍ය කාලච්ඡේදය

විශ්වවිද්‍යාලයේ මූල්‍ය කාලච්ඡේදය 2019 ජනවාරි 01 වැනි දින සිට 2019 දෙසැම්බර් 31 දින දක්වා වේ.

1.1.3 ප්‍රධාන ක්‍රියාකාරකම්

(අ) ප්‍රථම උපාධි වැඩසටහන් පැවැත්වීම
(ආ) පශ්චාත් උපාධි වැඩසටහන සංවර්ධනය කිරීම
(ඇ) ටිවීඊටි අධ්‍යාපනය සම්බන්ධ පර්යේෂණ පැවැත්වීම
(ඈ) ටිවීඊටි ආයතනයේ විෂයමාලා සංවර්ධනය කිරීම
(උ) වෘත්තීයවේදී සංවර්ධනය සඳහා කෙටි-කාලීන පුහුණු වැඩසටහන්, සම්මන්ත්‍රණ හා වැඩමුළු පැවැත්වීම

1.1.4 අඛණ්ඩ පැවැත්ම

විශ්වවිද්‍යාලය විසින් විශ්වවිද්‍යාලය පිළිබඳ තක්සේරුවක් සිදුකල අතර එහි අඛණ්ඩ පැවැත්ම සඳහා ඇති හැකියාව සහ අපේක්ෂා කළහැකි අනාගතයක් සඳහා ආයතනය අඛණ්ඩව පවත්වාගෙන යාමට අවශ්‍ය සම්පත් එහි තිබීම ගැන තෘප්තිමත් වේ. ඒ මත පදනම්ව මූල්‍ය ප්‍රකාශන සකස් කර ඇත්තේ අඛණ්ඩ පැවැත්ම පදනම් කරගෙනය.

1.1.4 පිළියෙළ කිරීමේ පදනම

(අ) පිළිපැදීම පිළිබඳ ප්‍රකාශය

මෙම මූල්‍ය ප්‍රකාශ ශ්‍රී ලංකා රාජ්‍ය සේවා ගිණුම්කරණ ප්‍රමිතිවලට අනුකූලව පිළියෙළ කර ඇති අතර මෙය ශ්‍රීලංකා වරලත් ගණකාධිකාරී ආයතනය විසින් නිකුත් කර ඇත. අනාවරණය කර ඇති තැන්හිදී හැර, ගිණුම්කරණ ප්‍රතිපත්ති පෙර කාලපරිච්ඡේදයෙහිදී භාවිතා කරන ලද ඒවාට අනුකූල වේ.

(ආ) මැනීමේ පදනම

මෙම මූල්‍ය ප්‍රකාශයන් ඓතිහාසික පිරිවැය පදනමින් පිළියෙළ කර ඇති අතර, ප්‍රකාශ කර ඇති තැන්හිදී හැර වටිණාකම්වල අගය වෙනස්වීම් සඳහා ගැලපීම් නොකෙරේ.

(ඇ) ක්‍රියාකාරිත්ව හා ඉදිරිපත් කිරීමේ මුදල් වර්ගය

මූල්‍ය ප්‍රකාශයන් මෙම විශ්වවිද්‍යාලයේ ක්‍රියාකාරිත්ව හා ඉදිරිපත් කිරීම් මුදල් ඒකකය වන ශ්‍රී ලංකා රුපියල්වලින් ඉදිරිපත් කෙරේ.

වෙනත් ලෙස ප්‍රකාශ කෙරේ නම් හැර, ශ්‍රී ලංකා රුපියල්වලින් ඉදිරිපත් කර ඇති සියලුම මූල්‍ය දත්ත ආසන්නතම රුපියලට වටයා ඇත.

1.1.5 සන්සන්දනාත්මක තොරතුරු

වත්මන් කාලපරිච්ඡේදයේ මූල්‍ය ප්‍රකාශ පිළිබඳ අවබෝධය වර්ධනය කරනු පිණිස පෙර කාලපරිච්ඡේදය සම්බන්ධයෙන් සන්සන්දනාත්මක තොරතුරු අනාවරණය කෙරේ.

මූල්‍ය ප්‍රකාශයන්හි අයිතමයන් වර්ගීකරණය කිරීම හෝ ඉදිරිපත් කිරීම සංශෝධනය කෙරෙන අවස්ථාවන්හිදී, වඩා යහපත් ඉදිරිපත් කිරීමක් සපයනු පිණිස, සන්සන්දනාත්මක සංඛ්‍යාවන්ද වත්මන් වර්ෂයට අනුකූල වන ලෙස යළි වර්ගීකරණය කර ඇත.

1.1.6 ද්‍රව්‍යමය සහ එකතුකිරීම

සෑම ද්‍රව්‍ය පන්තියකම, සමාන අයිතම, මූල්‍ය ප්‍රකාශනවල වෙන වෙනම දක්වා ඇත. අසමාන ස්වභාවය හෝ ක්‍රියාකාරිත්වය සහිත අයිතමයන් වෙන වෙනම ඉදිරිපත් කර ඇත.

1.1.7 පියවා ගැනීම

වත්කම්,වගකීම් සහ ආදායම, වියදම් පියවන්නේ එස්.එල්.පි.එස්.ඒ.එස් විසින් අවශ්‍ය හෝ අවසර දී ඇත්නම් මිස නැතිනම් පියවා නොමැත.

1.2 වත්කම් හා ඒවායේ තක්සේරු කිරීමේ පදනම්

1.2.1 දේපළ, පිරියත හා උපකරණ

(අ) ප්‍රතිග්‍රහණය හා මැනීම

2009 ඔක්තෝබර් 12 දිනට පසුව අත්කර ගනු ලැබූ දේපළ, පිරියත හා උපකරණ පිරිවැයෙන් සමුච්චිත ක්ෂය අඩු කළ අගයට සඳහන් කරනු ලැබේ.

(ආ) පිරිවැය

දේපළ, පිරියත හා උපකරණවල පිරිවැය එහි ගැනුම් මිලෙන් හා එම වත්කම්වල අපේක්ෂිත ප්‍රයෝජනය ගැනීම සඳහා ක්‍රියාකරන තත්ත්වයට ගෙන ඒමේදී වැය වූ කවර හෝ වියදම්වලින් සමන්විත වේ. ස්ථීර ස්වභාවයේ වත්කම් අත්කර ගැනීම, ව්‍යාප්ත කිරීම හා දියුණු කිරීම සඳහා පසුව වැය වූ වියදම ප්‍රාග්ධන වියදම වශයෙන් සලකා ඇත.

(ඇ) ක්ෂය

දේපළ, පිරියත හා උපකරණවල ක්ෂය සඳහා ප්‍රතිපාදනය ගණනය කරනු ලබන්නේ ඒවායේ ප්‍රයෝජනවත් ආයුකාලය මුළුල්ලේ පහත අනුපාතිකවලින් පිරිවැය මත හෝ තක්සේරුව මත සරල රේඛීය ක්‍රමය භාවිතා කරමිනි.

- ගොඩනැගිලි 5%
- මායිම් තාප්ප 5%
- වතුර මල 5%
- මෝටර් වාහන 25%
- පරිගණක 16.66%
- ගෘහ භාණ්ඩ හා වැද්දුම් 10%
- කාර්යාලීය උපකරණ 10%
- පිරියත හා උපකරණ 10%
- ඉගැන්වීමේ උපකරණ 10%
- ග්‍රන්ථ 10%
- වෙනත් වත්කම් 16.66%

2013.12.31 දක්වා අත්කර ගත් වර්ෂය සඳහා මුළු වර්ෂය වෙනුවෙන්ම ක්ෂය ප්‍රතිපාදනය කරන අතර, වත්කම් බැහැර කරන වර්ෂය සඳහා කිසිදු ක්ෂය ප්‍රතිපාදනයක් නොකෙරේ. 2013 සිට ඉදිරියට, වත්කම් ක්ෂය වීම එය භාවිතයට ඇති අවස්ථාවේදී ඇරඹෙන අතර, එය

විකිණීම/බැහැර කිරීම සඳහා දරනු ලබන ලෙස වර්ගීකරණය කරන දිනයේදී අවසන් වෙයි.

විශ්ව විද්‍යාලය සඳහා සකස් කරන ලද ආයතන සංග්‍රහයේ පිරිවැය වෙනත් වත්කම් යටතේ හඳුනාගෙන ඇති අතර එය ක්‍රියාවට නැංවීම සඳහා හැකි වන විට ක්ෂය කපා හැරේ.

### 1.2.2 වත්කම් තක්සේරු කිරීම

(අ) ප්‍රත්‍යාගණනය කරන ලද දේපළ, පිරියත හා උපකරණ එම ප්‍රත්‍යාගණනය කරන ලද අගයෙන් සමුච්චිත ක්ෂය අඩු කොට සඳහන් කරනු ලැබීය.

2020 වර්ෂයේ පත්කරන ලද කමිටුව මගින් දේපළ, පිරියත සහ උපකරණ වල ප්‍රයෝජනවත් ආයු කාලය නැවත තක්සේරු කර ඒ අනුව ක්ෂය වෙන්කිරීම් කර ඇත.

| | **ප්‍රයෝජනවත් ජීවිතකාලය නැවත තක්සේරුව** |
|---|---|
| රථ වාහන | 2009 වසරේ මිලදී ගත් 2020 වසරේ සිට වසර 3ක්<br>2011 වසරේ මිලදී ගත් 2020 වසරේ සිට වසර 5ක් |
| කාර්යාල උපකරණ | 2011 වසරේ මිලදී ගත් 2020 වසරේ සිට වසර 3ක් |
| ගෘහ භාණ්ඩ හා වැද්දුම් | 2009 වසරේ මිලදී ගත් 2020 වසරේ සිට වසර 3ක්<br>2011 වසරේ මිලදී ගත් 2020 වසරේ සිට වසර 5ක් |
| වෙනත් වත්කම් | 2009 වසරේ මිලදී ගත් 2020 වසරේ සිට වසර 3ක්<br>2010 වසරේ මිලදී ගත් 2020 වසරේ සිට වසර 3ක්<br>2011 වසරේ මිලදී ගත් 2020 වසරේ සිට වසර 3ක්<br>2013 වසරේ මිලදී ගත් 2020 වසරේ සිට වසර 3ක්<br>2015 වසරේ මිලදී ගත් 2020 වසරේ සිට වසර 3ක් |
| ඉගැන්වීමේ උපකරණ | 2009 වසරේ මිලදී ගත් 2020 වසරේ සිට වසර 5ක්<br>2011 වසරේ මිලදී ගත් 2020 වසරේ සිට වසර 5ක් |
| පරිගණක | 2015 වසරේ මිලදී ගත් 2020 වසරේ සිට වසර 2ක්<br>2016 වසරේ මිලදී ගත් 2020 වසරේ සිට වසර 4ක් |
| යන්ත්‍ර හා පිරියත | 2010 වසරේ මිලදී ගත් 2020 වසරේ සිට වසර 3ක්<br>2011 වසරේ මිලදී ගත් 2020 වසරේ සිට වසර 3ක් |

1.2.3 කල්බදු - මුල්‍ය කල්බදු

විශ්වවිද්‍යාලය ඉතා නිවැරදිව අදහස් කරන පරිදි කලබදු යටතට ගැනෙන්නේ මුල්‍ය කල්බදු ලෙස වාර්තා කරනු ලබන සියලුම අවදානම් සහ හිමිකම් ප්‍රධානයන්ය. මුලික කොන්දේසියක් ලෙස මෝටර් රථය කල්බදු වටිනාකම ගණනය කරනු ලබන්නේ මෝටර් රථයේ සාධාරණ පහලම මිල සහ අවම කල්බදු වාරික අගය පදනම් කරගෙනය. මුලික කොන්දේසියට අමතරව වත්කම ගණනය කිරීමේදී ඊට අදාළ ගිණුම්කරණ ප්‍රතිපත්තියද සැලකිල්ලට ගනු ලබයි.

මුල්‍ය කලබදු යටතට ගැනෙන අවම කලබදු ගෙවීම් මුල්‍ය වියදම් සහ නොගෙවූ ණය අඩුකිරීම් ලෙස කොටස් කරනු ලබයි.

1.2.4 සිදුකරමින් පවතින ප්‍රාග්ධන කටයුතු

දැනට සිදුකරන ප්‍රාග්ධන කටයුතු පිරිවැය ලෙස සඳහන් කරනු ලබයි. ප්‍රාග්ධන ස්වභාවයක් ඇති මෙවැනි වියදම්, දේපොළ ඉදිකිරීම්, යන්ත්‍රෝපකරණ සහ උපකරණ වැනි සෘජු ප්‍රාග්ධන සම්පාදන කටයුතු භාවිතයට ගැනෙන විට අදාළ වත්කම් වර්ගය යටතේ වර්ග කරනු ලබයි.

1.2.5 පරිලේඛන

පිරිවැය හා ශුද්ධ උපලබ්ධි වටිණාකම යන දෙකෙන් පහත අගය මත පරිලේඛන සඳහන් කරනු ලැබේ. ශුද්ධ උපලබ්ධි වටිණාකම යනු සාමාන්‍ය ව්‍යාපාරික කටයුතුවලදී ඇස්තමේන්තුගත විකිණුම් මිලෙන් සම්පූර්ණ කිරීමේ හා විකිණීමේ වියදම් අඩු කළ විට අගයයි.

## 1.3 විශ්‍රාම ගැන්වීමේදී ගෙවන පාරිතෝෂිකය සඳහා ප්‍රතිපාදනය

1.3.1 විශ්‍රාම ගැන්වීමේදී ගෙවන පාරිතෝෂිකය සඳහා ප්‍රතිපාදනය - 2020

විශ්වවිද්‍යාලයේ සේවයේ නියුතුව සිට ඇති සියලුම සේවකයින් සඳහා 1983 අංක 12 දරන පාරිතෝෂික ගෙවීමේ පනත යටතේ ගෙවිය යුතු වන විශ්‍රාම පාරිතෝෂිකය සඳහා ප්‍රතිපාදන සලස්වා ඇත. සේවකයකු වෙත මෙම බැරකම පැනනගිනුයේ වර්ෂ 5 ක අඛණ්ඩ සේවාකාලයක් සම්පූර්ණ කළ විට පමණකි.

මුළු වගකීම් සත්‍යවශයෙන්ම අගය කරනු ලබන අතර ඒ සඳහා පරිබාහිරව අරමුදල් සපයනු නොලබයි.

### 1.3.2 2019 **වසරේ පාරිතෝෂිකය සඳහා වෙනකිරීම නැවත සකස් කිරීම**

පාරිතෝෂික වගකීම 2018.12.31 දිනට සත්‍ය වශයෙන්ම අගය කරනු ලබන අතර 2018.12.31 දිනට පාරිතෝෂික තක්සේරුව පිළිබඳ වාර්තාවේ ආයුගණක අගය කරන්නා(Actuarial Valuer) විසින් ලබාදී ඇති වත්මන් සේවා පිරිවැය සහ 11% ක වට්ටම් අනුපාතය මත පදනම්ව 2019.12.31 දිනට ප්‍රතිපාදනය ගණනය කර ඇත.

එසේ වුවද, විශ්වවිද්‍යාල ප්‍රතිපාදන කොමිෂන් සභාව විසින් 2019.06.04 දිනැති අංක 05/2019 චක්‍රලේඛය මගින් පාරිතෝෂික දීමනා ගණනය කිරීමේදී මින් පෙර ලබානොගත් අධ්‍යන දීමනාව සහ මාසික වන්දි දීමනාව සලකා බලන ලෙස උපදෙස් දී ඇත.

එබැවින් ඉහත උපදෙස් සැලකිල්ලට ගෙන සිදුකල වෙනස ඇතුලත් වන පරිදි 2019 මුල්‍ය ප්‍රකාශන නැවත සකස්කර ඇත.

| | 2019 බලපෑම (මිලියන) |
|---|---|
| පාරිතෝෂික වියදමවල වැඩිවීම | 47.3 |
| හිගයෙහි වැඩිවීම | 47.3 |
| පාරිතෝෂික ප්‍රතිපාදනවල වැඩිවීම | 47.3 |
| ශුද්ධ වත්කම්කොටස්වල අඩුවීම/ | 47.3 |

1.4 රජයේ ප්‍රදාන හා සහනාධාර

ඇති වූ වියදම් සඳහා විශ්වවිද්‍යාලයට හානිපූරණය කරන රජයේ ප්‍රදානයන් ඒවා ලැබුණු අවස්ථාවේදී හඳුනා ගනු ලැබේ. පුනරාවර්තන ස්වභාවයේ ප්‍රදානයන් මූල්‍ය කාර්යසාධන ප්‍රකාශය තුළ ආදායම් ලෙස හඳුනාගනු ලබන අතර ප්‍රාග්ධන ස්වභාවයේ ප්‍රදානයන් විලම්බිත ආදායම වශයෙන් බැර කොට, අදාළ වත්කමේ ප්‍රයෝජනවත් ආයුකාලය මුළුල්ලේ ස්ථාවර පදනමින් වාර්ෂිකව ක්‍රමක්ෂය කෙරේ.

1.5 මූල්‍ය කාර්යසාධන ප්‍රකාශය

1.5.1 අදායම හඳුනාගැනීම

(අ) පුනරාවර්තන ප්‍රදානය වෙතින් වූ ආදායම ලැබුණු විට හඳුනා ගැනේ.

(ආ) නිපුනතා ආංශික සංවර්ධන වැඩසටහන යටතේ ලැබෙන ප්‍රතිපාදන උපචිත පදනම මත ගනු ලැබේ.

(ඇ) පාඨමාලා හා ඩිප්ලෝමා ගාස්තු ලැබුණු විට හඳුනා ගැනේ.

(ඈ) විශේෂඥ-උපදේශක ආදායම අදාළ ක්‍රියාකාරකම සම්පූර්ණ කළ විට හඳුනා ගනු ලැබේ.

(ඉ) වෙනත් ආදායම් උපචිත පදනම මත හඳුනා ගැනේ.

1.5.2 වියදම

විශ්වවිද්‍යාලයේ එදිනෙදා මෙහෙයුම්වලදී හා දේපළ, පිරියත හා උපකරණ නඩත්තුව කාර්යක්ෂම තත්ත්වයක පවත්වා ගැනීම උදෙසා ඇති වන සියලු වියදම් වර්ෂය සඳහා වූ අතිරික්තය/ හිඟය ගණනය කිරීමෙහිලා ආදායම් ප්‍රකාශයට ආදේශ කර ඇත.

1.6 මුදල් ප්‍රවාහ ප්‍රකාශය

මුදල් ප්‍රවාහ ප්‍රකාශය පිළියෙළ කර ඇත්තේ ''වක්‍ර ක්‍රමය" භාවිතා කරමිනි. මුදල් හා මුදල් සමාන දේට විශ්වවිද්‍යාලයේ බැංකු ගිණුම්වල ශේෂයන් ගෙන් සමන්විත වෙයි.

1.7 **අනාවරණයන්**

**ශේෂ පත්‍රයේ දිනට පසුව සිදුවීම්.**

ශේෂ පත්‍රයේ දිනට පසුව මූල්‍ය ප්‍රකාශනවල ගැලපීම් හෝ අනාවරණය කිරීම් අවශ්‍ය වන කිසිදු සිදුවීමක් සිදු නොවීය.

## 13.6 මූල්‍ය ප්‍රකාශයන්ට සටහන්

| | දෙසැම්බර් 31 දිනෙන් අවසන් වර්ෂය සඳහා | 2020 (රුපියල්) | 2019 (රුපියල්) |
|---|---|---|---|
| 2 | **බැංකුවල ශේෂ** | | |
| | ලංකා බැංකුව - රත්මලාන ගිණුම් අංක 0070308457 | 7,846,705 | 6,192,348 |
| | මහජන බැංකුව - රත්මලාන ගිණුම් අංක 080-1-001-3-0003120 | 7,420,041 | 3,031,499 |
| | 7 දින කැඳවුම් තැන්පතු - මහජන බැංකුව - රත්මලාන | 10,489,000 | 1,215,778 |
| | | 25,755,746 | 10,439,625 |
| 3 | **අත්තිකාරම් හා අයවිය යුතු තැන්පතු** | | |
| | **අත්තිකාරම්** | | |
| | විවිධ අත්තිකාරම් | 60,000 | 98,352 |
| | | | |
| | | 60,000 | 98,352 |
| | **අයවිය යුතු තැන්පතු** | | |
| | ශ්‍රී ලංකා ගමනාගමන මණ්ඩලය | 117,420 | 117,420 |
| | පුස්තකාල තැන්පතුව - කොළඹ විශ්වවිද්‍යාලය | - | 5,000 |
| | ජයවර්ධනපුර විශ්වවිද්‍යාලය | | - |
| | | 117,420 | 122,420 |
| | | 177,420 | 220,772 |
| 4 | **පෙර ගෙවීම්** | | |
| | රක්ෂණ හා ලියාපදිංචි ගාස්තු | 420,974 | 424,675 |
| | යන්ත්‍ර පිරියත හා උපකරණ - වෙනත් | | - |
| | උපාධි ප්‍රදානෝත්සව | | - |
| | මෘදුකාංග යාවත්කාලීන කිරීම | | - |
| | බදු සහ ගාස්තු | 33,555 | |
| | නඩත්තුව - ඡායාපිටපත් යන්ත්‍ර/ වායුසමන යන්ත්‍ර හා විදුලි ඝෝපානය | 805,025 | 1,245,465 |
| | පුවත්පත් හා වාරසඟරා | 55,912 | 47,232 |
| | සාමාජිකත්වය | | |
| | | 1,315,466 | 1,717,372 |
| | | | |
| 5 | **කාර්ය මණ්ඩල ණය සහ අත්තිකාරම්** | | |
| | ආපදා ණය | 6,593,810 | 6,258,675 |
| | උත්සව අත්තිකාරම් | | 8,750 |
| | විශේෂ අත්තිකාරම් | | |
| | | 6,593,810 | 6,267,425 |
| 6 | **ණයගැතියෝ හා අයවිය යුතු දේ** | | |
| | විවිධ ආදායම් | | |
| | උපාධි ප්‍රදානෝත්සවය | | |
| | ආදායම - විශේෂඥ උපදේශකත්ව, පුහුණු හා විෂයමාලා සේවා | | |
| | දේපළවල කුලිය - නේවාසිකාගාර | 117,000 | 339,300 |
| | ස්ථිර තැන්පතුවේ පොළිය | 687,473 | 1,857,398 |
| | කැඳවුම් තැන්පතුවේ පොළිය | 2,299 | 359,904 |
| | ශිෂ්‍ය සුභසාධනය | 275,428 | 358,891 |
| | පී.එම්.ඩ්‍ලූ.එස්. මුදලිගේ | 3,400 | 3,400 |
| | පී.ඒ.කේ. ගණනාත් | 7,000 | 7,000 |
| | සී . ජේ අඛේවික්‍රම | - | 186,374 |
| | නිපුණතා ආංශික සංවර්ධන වැඩසටහන් | 630,646 | 10,216,442 |
| | අධ්‍යාපන අමාත්‍යාංශය | | |
| | විශ්වවිද්‍යාලය - සේවක | | |
| | විශ්වවිද්‍යාලා විද්‍යානන | | |
| | | 1,723,246 | 13,328,709 |
| 7 | **ආයෝජන (ආපසු ගෙවිය යුතු ශිෂ්‍ය තැන්පතු)** | | |
| | මහජන බැංකුව - රත්මලාන | 36,531,329 | 36,451,355 |
| | ලංකා බැංකුව - රත්මලාන | 23,001,004 | 17,058,544 |
| | | | |
| | | 59,532,333 | 53,509,899 |

# මූල්‍ය ප්‍රකාශයන්ට සටහන්

## දේපළ, පිරියත හා උපකරණ

| | 2020.01.01 දිනට ශේෂය | ගැලපීම | එකතු කිරීම | බැහැර කිරීම් | 2020.12.31 දිනට ශේෂය |
|---|---|---|---|---|---|
| | **රුපියල්** | **රුපියල්** | **රුපියල්** | **රුපියල්** | **රුපියල්** |
| 8.1 **පුනරුත්ථාපනය හා දියුණු කිරීම්** | | | | | |
| ඉඩම් | 4,633,190 | | | | 4,633,190 |
| ගොඩනැගිලි | 171,545,758 | | 7,311,878 | | 178,857,636 |
| ප්‍රධාන ගොඩනැගිල්ල | 17,601,164 | | | | 17,601,164 |
| මෝටර් වාහන | 569,931 | | | | 569,931 |
| පරිගණක | 16,500 | | | | 16,500 |
| ගෘහභාණ්ඩ හා කාර්යාලීය උපකරණ | 5,386,336 | | | | 5,386,336 |
| පිරියත හා යන්ත්‍රෝපකරණ | 157,052 | | | | 157,052 |
| මායිම් තාප්ප | 874,,486 | | | | 874,486 |
| ග්‍රන්ථ | 225,000 | | | | 225,000 |
| වෙනත් වත්කම් | 432,035 | | | | 432,035 |
| | | | | | |
| 8.2 **ස්ථාවර වත්කම් අත්කර ගැනීම** | | | | | |
| ඉඩම් හා ඉඩම් වැඩිදියුණු කිරීම | 609,880,843 | | | | 609,880,843 |
| ගොඩනැගිලි | 558,103,932 | | | | 558,103,932 |
| යූනිවෝටෙක් වතුර මල | 11,190,627 | | | | 11,190,627 |
| මෝටර් වාහන | 45,075,000 | | | (1,200,000) | 43,875,000 |
| කල්බදු වාහන | 11,957,650 | | | | 11,957,650 |
| පරිගණක | 90,349,093 | | 2,171,200 | | 92,520,293 |
| ගෘහභාණ්ඩ හා වැද්දුම් | 72,106,452 | | 73,872 | | 72,180,324 |
| කාර්යාලීය උපකරණ | 53,303,973 | | 1,432,865 | | 54,736,838 |
| ඉගැන්වීමේ උපකරණ | 344,035,495 | | 4,103,665 | | 348,139,160 |
| පිරියත හා යන්ත්‍රෝපකරණ | 132,168,143 | | 1,425,735 | | 133,593,878 |
| ග්‍රන්ථ | 40,234,296 | | | | 40,234,296 |
| වෙනත් වත්කම් | 16,962,844 | | 762,178 | | 17,725,022 |
| **අනු එකතුව** | 2,186,809,800 | | 17,281,393 | (1,200,000) | 2,202,891,192 |

# දේපළ, පිරියත හා උපකරණ - එස්.එස්.ඩී.

| | 2020.01.01 **දිනට ශේෂය** | **ගැලපීම** | **එකතු කිරීම** | **බැහැර කිරීම්** | 2020.12.31 **දිනට ශේෂය** |
|---|---|---|---|---|---|
| | **රුපියල්** | **රුපියල්** | **රුපියල්** | **රුපියල්** | **රුපියල්** |
| 8.1 **අ . පුනරුත්ථාපනය හා දියුණු කිරීම්** | | | | | |
| **ගොඩනැගිලි** | 6,992,138 | | 15,335,927 | | 22,328,065 |
| | | | | | |
| | | | | | |
| 8.2 **අ. ස්ථාවර වත්කම් අත්කර ගැනීම** | | | | | |
| ගෘහභාණ්ඩ හා වැද්දුම් | 537,342 | | | | 537,342 |
| කාර්යාලීය උපකරණ | 1,322,720 | | | | 1,322,720 |
| ඉගැන්වීමේ උපකරණ | 2,425,999 | | | | 2,425,999 |
| පිරියත හා යන්ත්‍රෝපකරණ | 5,496,450 | | | | 5,496,450 |
| පරිගණක | 5,780,849 | | | | 5,780,849 |
| වෙනත් වත්කම් | 2,002,336 | | | | 2,002,336 |
| | | | | | |
| **අනු එකතුව** | 24,557,834 | | 15,335,927 | | 39,893,761 |
| **එකතුව** | 2,211,367,634 | | 32,617,320 | (1,200,000) | 2,242,784,953 |

# මූල්‍ය ප්‍රකාශයන්ට සටහන්

| | 2020.01.01 දිනට ශේෂය | ගැලපීම | කාලච්ඡේදය සඳහා එකතු කිරීම | බැහැර කිරීම් | 2021.12.31 දිනට ශේෂය |
|---|---|---|---|---|---|
| **ක්ෂය** | රුපියල් | රුපියල් | රුපියල් | රුපියල් | රුපියල් |
| 8.3 **පුනරුත්ථාපනය හා දියුණු කිරීම්** | | | | | |
| ගොඩනැගිලි | 29,141,725 | | 8,884,463 | | 30,026,188 |
| ප්‍රධාන ගොඩනැගිල්ල | 4,943,633 | | 880,058 | | 5,523,691 |
| මෝටර් වාහන | 569,931 | | | | 569,931 |
| පරිගණක | 16,500 | | | | 16,500 |
| ගෘහභාණ්ඩ හා කාර්යාලීය උපකරණ | 1,883,523 | | 538,634 | | 2,422,157 |
| පිරියත හා යන්ත්‍රෝපකරණ | 122,114 | | 15,705 | | 137,819 |
| මායිම් තාප්ප | 568,416 | | 43,724 | | 612,140 |
| ග්‍රන්ථ | 225,000 | | | | 225,000 |
| වෙනත් වත්කම් | 484,927 | (52,892) | | | 432,035 |
| | | | | | |
| 8.4 **ස්ථාවර වත්කම් අත්කර ගැනීම** | | | | | |
| ගොඩනැගිලි | 262,927,802 | 773,232 | 27,131,964 | | 290,832,998 |
| යූනිවෝටෙක් වතුර මල | 5,595,314 | | 559,531 | | 6,154,845 |
| මෝටර් වාහන | 31,211,598 | 23,420 | 5,782,795 | (1,200,000) | 35,817,813 |
| කල්බදු වාහන | 1,539,752 | | 2,989,413 | | 4,529,165 |
| පරිගණක | 59,234,656 | | 7,222,515 | | 66,457,170 |
| ගෘහභාණ්ඩ හා වැද්දුම් | 47,351,280 | | 4,207,089 | | 51,558,368 |
| කාර්යාලීය උපකරණ | 45,601,430 | | 2,403,144 | | 48,004,573 |
| ඉගැන්වීමේ උපකරණ | 244,375,396 | | 15,804,390 | | 260,179,785 |
| පිරියත හා යන්ත්‍රෝපකරණ | 45,968,534 | | 10,838,078 | | 56,806,613 |
| ග්‍රන්ථ | 30,577,890 | | 1,933,825 | | 32,511,715 |
| වෙනත් වත්කම් | 14,110,843 | 52,892 | 347,061 | | 14,510,796 |
| **අනු එකතුව** | 826,450,264 | 796,652 | 89,582,387 | (1,200,000) | 915,629,302 |

# ක්ෂය - එස්.එස්.ඩී.

| | 2020.01.01 දිනට ශේෂය | ගැලපීම | කාලච්ඡේදය සඳහා එකතු කිරීම | බැහැර කිරීම් | 2020.12.31 දිනට ශේෂය |
|---|---|---|---|---|---|
| | රුපියල් | රුපියල් | රුපියල් | රුපියල් | රුපියල් |
| 8.3 **අ. පුනරුත්ථාපනය හා දියුණු කිරීම්** | | | | | |
| **ගොඩනැගිලි** | 17,53,980 | | 988,254 | | 2,742,233 |
| | | | | | |
| 8.4 **අ. ස්ථාවර වත්කම් අත්කර ගැනීම** | | | | | |
| ගෘහභාණ්ඩ හා වැද්දුම් | 268,671 | | 53,734 | | 322,405 |
| කාර්යාලීය උපකරණ | 661,360 | | 132,272 | | 793,632 |
| ඉගැන්වීමේ උපකරණ | 1,219,333 | | 242,600 | | 1,461,933 |
| පිරියත හා යන්ත්‍රෝපකරණ | 1,925,259 | | 549,645 | | 2,474,904 |
| පරිගණක | | | 963,475 | | 963,475 |
| වෙනත් වත්කම් | 1,825,231 | | 44,276 | | 1,869,507 |
| **අනු එකතුව** | 7,653,834 | | 2,974,256 | | 10,628,090 |
| **මුළු ක්ෂය** | 834,104,098 | 796,652 | 92,556,643 | (1,200,000) | 926,257,392 |
| | | | | | |
| **මුළු ශුද්ධ අගය** | 1,377,263,536 | | | | 1,316,527,561 |

# මූල්‍ය ප්‍රකාශවලට සටහන්

| | දෙසැම්බර් 31 දිනෙන් අවසන් වර්ෂය සඳහා | 2020 (රුපියල්) | 2019 (රුපියල්) |
|---|---|---|---|
| 9 | **නොනිමි වැඩ** | 328,364,573 | 332,425,919 |
| | **නොනිමි වැඩ - ප්‍රාග්ධන වත්කම් අත්පත්කර ගැනීම** | | |
| | **ගොඩනැගිලි - ශබ්දාගාරය** | 238,842,027 | 238,842,027 |
| | මෘදුකාංග සංවර්ධන - ගිණුම් | 1,320,000 | 1,320,000 |
| | උපකරණ - **ශබ්දාගාරය** | 65,661,090 | 65,661,090 |
| | ශිෂ්‍ය නේවාසිකාගාරය | 22,541,456 | 23,600,993 |
| | | 328,364,573 | 329,424,110 |
| | **නොනිමි වැඩ - ප්‍රාග්ධන වත්කම් පුනරුත්ථාපනය හා දියුණු කිරීම්** | | |
| | **සිරිසි ගොඩනැගිල්ල - අයි.ටි.ඩි** | - | 3,001,809 |
| | | - | 3,001,809 |

# අස්පෘශ්‍ය වත්කම්

| | | 2020.01.01 දිනට ශේෂය | එකතුකිරීම් | 2020.12.31 දිනට ශේෂය (රුපියල්) |
|---|---|---|---|---|
| 10.1 | **පුනරුත්ථාපනය හා දියුණු කිරීම්** | | | |
| | **ඊළඟම්අයිඑස් පරිගණක මෘදුකාංග** | 3,400,000 | | 3,400,000 |
| | | | | |
| 10.2 | අත්පත්කරගැනීම් | | | |
| | ඊළල්ටි මුදුකාංග | 1,525,000 | | 1,525,000 |
| | වීඩියෝ මෘදුකාංග | 525,000 | | 525,000 |
| | එම්එස් පරිගණක මෘදුකාංග | 1,347,191 | | 1,347,191 |
| | පුස්ථකාල මෘදුකාංග - කොහා | 378,000 | 42,000 | 420,000 |
| | ප්‍රතිවයිරස විසඳුම | | 645,926 | 645,926 |
| | **එකතුව** | 7,175,191 | 687,926 | 7,863,117 |

# ක්‍රමක්ෂය

| | | 2020.01.01 දිනට ශේෂය | කාලපරිච්ඡේදයට අදාළ ක්‍රමක්ෂය | 2020.12.31 දිනට ශේෂය (රුපියල්) |
|---|---|---|---|---|
| 10.3 | **පුනරුත්ථාපනය හා දියුණු කිරීම්** | | | |
| | **ඊළඟම්අයිඑස් පරිගණක මෘදුකාංග** | 3,400,000 | | 3,400,000 |
| | | | | |
| | | | | |
| 10.4 | අත්පත්කරගැනීම් | | | |
| | ඊළල්ටි මුදුකාංග | 1,525,000 | | 1,525,000 |
| | වීඩියෝ මෘදුකාංග | 525,000 | | 525,000 |
| | එම්එස් පරිගණක මෘදුකාංග | 78,740 | 449,064 | 527,804 |
| | පුස්ථකාල මෘදුකාංග- කොහා | 52,816 | 145,868 | 198,684 |
| | ප්‍රතිවයිරස විසඳුම | | 5,309 | 5,309 |
| | මුළු ක්‍රමක් ක්ෂය | 5,581,556 | 600,241 | 6,181,797 |
| | | | | |
| | මුළු ශුද්ධ එකතුව | 1,593,635 | | 1,681,320 |

# මූල්‍ය ප්‍රකාශවලට සටහන්

| | දෙසැම්බර් 31 දිනෙන් අවසන් වර්ෂය සඳහා | 2020 (රුපියල්) | 2019 (රුපියල්) |
|---|---|---|---|
| 11 | **ගෙවිය යුතු ගිණුම් සහ වෙනත් වගකීම්** | 31,012,126 | 61,977,436 |
| | **උපචිත වියදම්** | | |
| | වැටුප් හා වේතන | | 1,007,872 |
| | අධ්‍යන දීමනා | | |
| | පර්යේෂණ දීමනා | | |
| | අතිරේක දීමනා | | |
| | ජීවන වියදම් දීමනාව | | 39,000 |
| | ඉන්ධන දීමනා (සංසද වාහන) | 25,210 | 79,450 |
| | ඉන්ධන දීමනා (අධ්‍යක්ෂ ජනරාල්) | | - |
| | අතිකාල | | 514,103 |
| | නිවාඩු වෙනුවෙන් වැටුප් | | 43,517 |
| | ආරාධිත ගෙවීම් | 216,000 | |
| | වෙනත් දීමනා - වෙනත් | 32,000 | 33,500 |
| | ගැලපුම් දීමනා | | - |
| | ගමන් වියදම | | 3,429 |
| | දුරකථනය | 54,930 | 183,286 |
| | අන්තර්ජාල සේවාව | 695,431 | 1,005,157 |
| | විදුලිය | 159,390 | 1,055,432 |
| | නඩත්තු - කේ.එච් 6725 වාහනය | | 3,360 |
| | නඩත්තු - කේ.ආර් 1801 වාහනය | | 28,658 |
| | නඩත්තු - 301-1501 වාහනය | | 12,550 |
| | නඩත්තු - කාර්ය මණ්ඩල නිල නිවාස | | |
| | නඩත්තු - ගුරු උපකරණ | | |
| | නඩත්තු - ජායා පිටපත් යන්ත්‍ර, වායුසමීකරණ සහ විදුලි සෝපානය | 131,944 | 192,865 |
| | නේවාසිකාගාරය | | |
| | පර්යේෂණ | | 72,135 |
| | ජලය | 153 | 144,249 |
| | පුවත්පත් හා වාරසඟරා | 11,100 | 23,930 |
| | ආරක්ෂක සේවා | 544,022 | 1,003,321 |
| | සහභාගිකයින් සඳහා ආහාර | | 22,930 |
| | සනීපාරක්ෂක සේවා | 881,383 | 702,592 |
| | වාහන කුලියට ගැනීම් | | 1,888 |
| | උපදේශන පුහුණු - වෙනත් | 12,000 | |
| | නීති ගාස්තු | 295,000 | |
| | විගණන ගාස්තු | | 610,903 |
| | ආයතනික සම්බන්ධීකාරක ගෙවීම් - ඩිබි | 181,547 | |
| | විභාග ගාස්තු | 408,215 | |
| | උපාධි ප්‍රදානෝත්සව / සමාරම්භක උත්සව | | 132,200 |
| | සිදුකරමින් පවතින වැඩ - ඩිබී | | |
| | විෂයමාලා සංවර්ධන - ඩිබී | | 111,370 |
| | ඇගයුම්කරුවන් පුහුණුව - ඩිබී | 59,950 | 422,100 |
| | පශ්චාත් උපාධි සුදුසුකම් -ඩිබී | | |
| | සමාජීය අලෙවිකරණය - ඩිබි | 249,960 | |
| | ගුරු පුහුණු වැඩසටහන - බාහිර -ඩිබි | | 56,000 |
| | ගුරු පුහුණු වැඩසටහන - අභ්‍යන්තර -ඩිබි | 32,000 | 283,200 |
| | පුහුණු මධ්‍යස්ථාන කළමනාකරණය - ඩිබි | 55,000 | 46,954 |
| | ගුණත්ව සහතික -ඩිබි | | 68,700 |
| | සමාජ අලෙවිකරණය | | |
| | ටීවීඊටි පුහුණුකරුවන් සඳහා එන්.වී.ක්වූ 5 -ඩිබි | 1,925 | 445,460 |
| | බී.ටෙක් - මෘදුකාංග තාක්ෂණවේදය - අර්ධ කාලීන | | 229,205 |
| | බී.ටෙක් - මෘදුකාංග තාක්ෂණවේදය - පූර්ණ කාලීන | 28,000 | 118,453 |
| | බී.ටෙක්. - ජාල තාක්ෂණවේදය | | |
| | බී.ටෙක්. - ජාල තාක්ෂණවේදය - අර්ධ කාලීන | | 49,330 |
| | බී.ටෙක්. - ජාල තාක්ෂණවේදය - පූර්ණ කාලීන | 28,000 | 46,064 |
| | බී.ටෙක්. - ගොඩනැගිලි සේවා තාක්ෂණවේදය - අර්ධ කාලීන | 22,500 | 376,355 |
| | බී.ටෙක්. - ගොඩනැගිලි සේවා තාක්ෂණවේදය - පූර්ණ කාලීන | 67,500 | 166,480 |
| | බී.ටෙක්. - විද්‍යුත් යාන්ත්‍ර තාක්ෂණවේදය - අර්ධ කාලීන | 30,000 | 170,192 |
| | බී.ටෙක්. - විද්‍යුත් යාන්ත්‍ර තාක්ෂණවේදය - පූර්ණ කාලීන | 109,200 | 353,644 |
| | බී.ටෙක්. - බහුමාධ්‍යක තාක්ෂණවේදය - අර්ධ කාලීන | | 210,906 |

| | | | |
|---|---|---|---|
| | බී.ටෙක්. - බහුමාධ්‍යක තාක්ෂණවේදය - පූර්ණ කාලීන | 28,000 | 186,692 |
| | බී.ටෙක්. - චිත්‍රපට හා රූපවාහිනී අධ්‍යයනය - අර්ධ කාලීන | | |
| | බී.ටෙක්. - චිත්‍රපට හා රූපවාහිනී නිෂ්පාදන තාක්ෂණ -පූර්ණ කාලීන | | 2,520 |
| | බී.ටෙක්. - කර්මාන්ත කළමනාකරණය - අර්ධ කාලීන | | 102,675 |
| | බී.ටෙක්. - කර්මාන්ත කළමනාකරණය - පූර්ණ කාලීන | | 40,520 |
| | බී.ටෙක්. - ඉදිකිරීම් තාක්ෂණවේදය සහ සම්පත් කළමනාකරණය - පූර්ණ කාලීන | 228,750 | 119,750 |
| | බී.ටෙක්. - ඉදිකිරීම් තාක්ෂණවේදය සහ සම්පත් කළමනාකරණය - අර්ධ කාලීන | 141,750 | 365,545 |
| | බී.ටෙක් - ඉංග්‍රීසි භාෂාව පුහුණු කිරීම් තාක්ෂණවේදය - පූර්ණ කාලීන | | 4,500 |
| | **දෙසැම්බර්** 31 **දිනෙන් අවසන් වර්ෂය සඳහා** | 2020 (**රුපියල්**) | 2019 (**රුපියල්**) |
| | බී.ටෙක් - ඉංග්‍රීසි භාෂාව පුහුණු කිරීම් තාක්ෂණවේදය - අර්ධ කාලීන | | 157,820 |
| | බී.ටෙක්. - ප්‍රමාණ සමීක්ෂණ -පූර්ණ කාලීන | | 5,570 |
| | බී.ටෙක්. - ප්‍රමාණ සමීක්ෂණ - අර්ධ කාලීන | | 432,750 |
| | බී.ටෙක්. - නිෂ්පාදන තාක්ෂණවේදය - අර්ධ කාලීන | 7,200 | 249,282 |
| | බී.ටෙක්. - නිෂ්පාදන තාක්ෂණවේදය - පූර්ණ කාලීන | 7,500 | 237,852 |
| | බී.ටෙක්. - ආහාර තාක්ෂණවේදය - පූර්ණ කාලීන | 307,125 | 489,105 |
| | බී.ටෙක්. - ආහාර තාක්ෂණවේදය - අර්ධ කාලීන | 356,600 | 51,490 |
| | බී.ටෙක් - හෝටල් කළමනාකරණය - පූර්ණ කාලීන | | 117,750 |
| | බී.ටෙක්. - බහුමාධ්‍ය තාක්ෂණවේදය | | 114,000 |
| | බී.ටෙක්. - චිත්‍රපට හා රූපවාහිනී නිෂ්පාදන තාක්ෂණ -පූර්ණ කාලීන | | 15,526 |
| | බී.ටෙක්. - චිත්‍රපට හා රූපවාහිනී නිෂ්පාදන තාක්ෂණ - අර්ධ කාලීන | | 21,039 |
| | | 5,409,285 | 12,845,126 |
| | ගෘහභාණ්ඩ හා වැද්දුම් | | 463,636 |
| | ඉගැන්වීමේ උපකරණ | | 3,508,519 |
| | ග්‍රන්ථ | | 598,561 |
| | වෙනත් වත්කම් | | |
| | ගොඩනැගිලි - පුනරුත්ථාපන | | 2,975,773 |
| | පරිගණක | | 1,354,500 |
| | යන්ත්‍ර හා පිරියත | | |
| | පරිගණක - ඩිබි | | 5,780,849 |
| | අශ්පෘශ්‍ය වත්කම් | | 549,030 |
| | නොනිමි වැඩ | | 13,363,842 |
| | නොනිමි වැඩ - ඩිබි | | 3,001,809 |
| | අතැති තොග | 1,500 | 909,080 |
| | ලැබියයුතු ණයගැති - විශ්වවිද්‍යාලා විද්‍යාතන | | |
| | කලින් ලද අත්තිකාරම් | | |
| | ප්‍රචාරණය (දැන්වීම්) | | 134,385 |
| | විවිධ | | 930 |
| | | 1,500 | 32,640,914 |
| | | 5,410,785 | 45,486,040 |
| | | | |
| | **වෙනත් වගකීම්** | | |
| | **වැටුප්** | 34,743 | 201,825 |
| | **ගෙවිය යුතු ඊපිඑෆ්** | 19,488 | |
| | **ගෙවිය යුතු ඊටීඑෆ්** | 2,923 | |
| | ගෙවීම්ලාභී බද්ද (ආදායක බද්ද) | 91,833 | 637,755 |
| | රදවා ගැනීම් බද්ධ | | 129,533 |
| | කල්නියා ලද අත්තිකාරම් | 10,489,641 | |
| | රදවා ගැනීම් | 12,608,816 | 13,798,845 |
| | **විගණන ගාස්තු සඳහා ප්‍රතිපාදනය** | 400,000 | 300,000 |
| | **ශිෂ්‍ය සුභසාධන** | 1,926,377 | 1,423,438 |
| | **ශිෂ්‍ය ශුභසාධන** | 27,520 | |
| | | 25,601,341 | 16,491,396 |
| | | | |
| 12 | **ආපසු ගෙවිය යුතු කෙටි කාලීන නැන්පතු** | | |
| | ටෙන්ඩර් නැන්පතු | 1,390,850 | 1,500,160 |
| | පුස්තකාල නැන්පතු | 2,539,000 | 4,034,000 |
| | විද්‍යාගාර නැන්පතු | 2,540,000 | 4,030,000 |
| | නේවාසිකාගාර නැන්පතු | 84,000 | 100,000 |
| | | 6,553,850 | 9,664,160 |
| 13 | ලිසිං වගකීම | | |
| | වාහන අංකය සි.බී.එච්. 3320 | | |
| | කල් බදු දෙන්නා : ලංකා බැංකුව | | |

| | | | | | |
|---|---|---|---|---|---|
| | කල්බදු ගිවිසුම් අංකය : 68100201900274700 | | | | |
| | වාහන වර්ගය : හොන්ඩා සිෆාර්වී | | | | |
| | 2021 සඳහා ගෙවිය යුතු වාරික | | | 3,152,868 | 3,152,868 |
| | **පොළී අවලම්භණය** | | | | |
| | 2021 **සඳහා ගෙවිය යුතු පොලිය** | | | (939,711) | (1,189,633) |
| | | | | 2,213,157 | 1,963,235 |
| 14 | **පාරිතෝෂිකය සඳහා ප්‍රතිපාදනය** | | | | |
| | 2020.01.01 දිනට ශේෂය | | | 84,398,229 | 34,207,027 |
| | 2021 වර්ෂය සඳහා ප්‍රතිපාදනය | | | 17,621,246 | 4,947,925 |
| | පාරිතෝෂික ගෙවීම | | | (2,135,711) | (2,075,215) |
| | අඩු ප්‍රතිපාදන - පාරිතෝෂික | | | | 47,318,492 |
| | 2020.12.31 **දිනට ශේෂය** | | | 99,883,764 | 84,398,229 |
| | | | | | |
| 15 | **ආපසු ගෙවිය යුතු දිගු කාලීන තැන්පතු** | | | | |
| | පුස්තකාල තැන්පතු | | | 19,930,000 | 17,885,000 |
| | විද්‍යාගාර තැන්පතු | | | 19,920,000 | 17,875,000 |
| | **නේවාසිකාගාර තැන්පතු** | | | 751,000 | 751,000 |
| | | | | 40,601,000 | 36,511,000 |
| | **දෙසැම්බර්** 31 **දිනෙන් අවසන් වර්ෂය සඳහා** | | | 2020 (**රුපියල්**) | 2019 (**රුපියල්**) |
| 16 | **කල්බදු වගකීම** | | | | |
| | **වාහන අංකය** : **සිබීඑච්** 3320 | | | | |
| | **කල්බදු දෙන්නා** : **ලංකා බැංකුව** | | | | |
| | කල්බදු ගිවිසුම් අංකය : 68100201900274700 | | | | |
| | වාහන වර්ගය : හොන්ඩා සිෆාර්වී | | | | |
| | | | | | |
| | 01.01.2020 **දිනට ශේෂය** | | | 13,925,167 | 15,764,340 |
| | **වර්ෂය තුල ගෙවන ලද වාරික** | | | (3,152,868) | (1,839,173) |
| | 2020.12.31 **දිනට ශේෂය** | | | 10,772,299 | 13,925,167 |
| | | | | | |
| | **පොළී අවලම්භණය** | | | | |
| | 2020.01.01 **දිනට ශේෂය** | | | 3,166,331 | 3,964,340 |
| | **වර්ෂය තුල ගෙවන ලද පොළිය** | | | (1,189,633) | (798,009) |
| | 2020.12.31 **දිනට ශේෂය** | | | 1,976,698 | 3,166,331 |
| | | | | | |
| | **ජංගම නොවන කල්බදු වගකීම** | | | | |
| | **කල්බදු වගකීම** | | | 8,795,601 | 10,758,836 |
| | **පොළී අවලම්භණය** | | | (2,213,157) | (1,963,235) |
| | 2020.12.31 **දිනට ශේෂය** | | | 6,582,444 | 8,795,601 |
| | | | | | |
| 17 | **ප්‍රාග්ධන ප්‍රදානය** | | | | |
| | **ප්‍රාග්ධන ප්‍රදානය - කාර්මික අධ්‍යාපන සංවර්ධන ව්‍යාපෘතිය** | | | | |
| | **ස්ථාවර වත්කම් අත්කර ගැනීම** | **වටිනාකම** | **ගැලපීම්** | **ක්‍රමක්ෂය** | **ශේෂය** |
| | ගොඩනැගිල්ල | 13,365,794 | | 7,302,302 | 6,063,492 |
| | වතුර මල | 11,190,627 | | 6,154,845 | 5,035,782 |
| | පරිගණක | 15,449,850 | 291,000 | 14,533,928 | 624,922 |
| | කාර්යාලීය උපකරණ | 44,958,211 | | 43,365,573 | 1,592,638 |
| | ඉගැන්වීමේ උපකරණ | 174,760,907 | | 161,835,156 | 12,925,751 |
| | ගෘහභාණ්ඩ හා වැද්දුම් | 31,558,455 | | 29,318,054 | 2,240,401 |
| | පුස්තකාල ග්‍රන්ථ | 10,276,876 | | 9,342,521 | 934,355 |
| | **එකතුව** | 301,560,720 | 291,000 | 271,852,379 | 29,417,341 |
| | **ප්‍රාග්ධන ප්‍රදානය - මහා භාණ්ඩාගාරය** | | | | |
| | | **වටිනාකම** | **ක්‍රමක්ෂය** | **ශේෂය** | |
| | **ස්ථාවර වත්කම් අත්කර ගැනීම** | | | | |
| | මෝටර් වාහන | 25,150,000 | 20,645,833 | 4,504,167 | |
| | **එකතුව** | 25,150,000 | 20,645,833 | 4,504,167 | |
| | **ප්‍රාග්ධන ප්‍රදානය - ජී.ඕ.ජී.ඒ.** | | | | |
| | | **වටිනාකම** | **ක්‍රමක්ෂය** | **ශේෂය** | |
| | **ස්ථාවර වත්කම් අත්කර ගැනීම** | 18,600 | 17,050 | 1,550 | |
| | ගෘහභාණ්ඩ හා වැද්දුම් | | | | |
| | **එකතුව** | 18,600 | 17,050 | 1,550 | |
| | **ප්‍රාග්ධන ප්‍රදානය - තරුණ කටයුතු හා** | | | | |

| | | | | | |
|---|---|---|---|---|---|
| | **නිපුණතා සංවර්ධන අමාත්‍යාංශය** | | | | |
| | **ස්ථාවර වත්කම් අත්කර ගැනීම** | **වටිනාකම** | **ක්‍රමක්ෂය** | **ශේෂය** | |
| | ඉඩම් හා ඉඩම් වැඩිදියුනුකිරීම් | 2,361,079 | | 2,361,079 | |
| | ගොඩනැගිල්ල | 234,528,687 | 117,179,736 | 117,348,951 | |
| | වාහන | 758,245 | 279,076 | 479,169 | |
| | ඉගැන්වීමේ උපකරණ | 6,018,283 | 5,763,499 | 254,784 | |
| | පරිගණක | 79,850 | 79,850 | | |
| | කාර්යාලීය උපකරණ | 67,300 | | 67,300 | |
| | **එකතුව** | 243,813,444 | 243,813,444 | 120,511,283 | |
| | **ප්‍රාග්ධන ප්‍රදානය - තෘතීයික අධ්‍යාපන හා පුහුණු කිරීම් දෙපාර්මේන්තුව** | | | | |
| | | **වටිනාකම** | **ගැලපීම්** | **ක්‍රමක්ෂය** | ශේෂය |
| | **ස්ථාවර වත්කම් අත්කර ගැනීම** | | | | |
| | ඉඩම් | 595,500,000 | | | 595,500,000 |
| | ගොඩනැගිල්ල | 161,003,908 | | 81,444,600 | 79,559,308 |
| | කාර්යාලීය උපකරණ | 80,401 | 29,252 | 109,653 | |
| | පිරියත හා යන්ත්‍රෝපකරණ | 44,792 | | 44,792 | |
| | ගෘහභාණ්ඩ හා වැද්දුම් | 2,890,404 | 468,802 | 2,939,497 | 419,709 |
| | ඉගැන්වීමේ උපකරණ | 13,789,614 | | 13,016,814 | 772,800 |
| | පරිගණකය | 170,432 | | 165,286 | 5,146 |
| | වෙනත් වත්කම් | 5,806 | | 5,806 | |
| | **එකතුව** | 773,485,357 | 498,054 | 97,726,448 | 676,256,963 |

# මූල්‍ය ප්‍රකාශයන්ට සටහන්

| **දෙසැම්බර්** 31 **දිනෙන් අවසන් වර්ෂය සඳහා** | | | | |
|---|---|---|---|---|
| **ප්‍රාග්ධන ප්‍රදානය - නෝරාඩ්** | | | | |
| | **වටිනාකම** | **ගැලපීම්** | **ක්‍රමක්ෂය** | **ශේෂය** |
| **ස්ථාවර වත්කම් අත්කර ගැනීම** | | | | |
| කාර්යාලීය උපකරණ | 306,823 | 111,629 | 418,452 | |
| පරිගණකය | 4,479 | | 4,479 | |
| ගෘහභාණ්ඩ හා වැද්දුම් | 1,086 | 244 | 1,249 | 81 |
| වෙනත් වත්කම් | 317,986 | 815 | 318,531 | 270 |
| **එකතුව** | 630,374 | 112,688 | 742,711 | 351 |
| **ප්‍රාග්ධන ප්‍රදානය - නිපුනතා සංවර්ධන ව්‍යාපෘතිය** | | | | |
| | **වටිනාකම** | **ගැලපීම්** | **ක්‍රමක්ෂය** | **ශේෂය** |
| **ස්ථාවර වත්කම් අත්කර ගැනීම** | | | | |
| කාර්යාලීය උපකරණ | 1,033,344 | 294,962 | 1,155,629 | 172,677 |
| පරිගණකය | 1,406,234 | (722,518) | 652,544 | 31,172 |
| ගෘහභාණ්ඩ හා වැද්දුම් | 865,492 | 158,888 | 905,425 | 118,955 |
| ඉගැන්වීමේ උපකරණ | 15,796,981 | | 15,014,570 | 782,411 |
| වෙනත් වත්කම් | 276,160 | 92,524 | 368,684 | |
| **එකතුව** | 19,378,211 | (176,144) | 18,096,852 | 1,105,215 |
| **ප්‍රාග්ධන ප්‍රදානය - ඩබ්.යූ.එස්.ඊ.** | | | | |
| | | **වටිනාකම** | **ක්‍රමක්ෂය** | **ශේෂය** |
| **ස්ථාවර වත්කම් අත්කර ගැනීම** | | | | |
| පරිගණක | | 1,263,750 | 1,263,750 | |
| **එකතුව** | | 1,263,750 | 1,263,750 | |
| **ප්‍රාග්ධන ප්‍රදානය - මූදල් අමාත්‍යාංශය** | | | | |
| | | **වටිනාකම** | **ක්‍රමක්ෂය** | **ශේෂය** |
| **ස්ථාවර වත්කම් අත්කර ගැනීම** | | | | |
| පරිගණක | | 11,000 | 4,124 | 6,876 |
| **එකතුව** | | 11,000 | 4,124 | 6,876 |
| **ප්‍රාග්ධන ප්‍රදානය - නිපුණතා සංවර්ධන අංශය** | | | | |
| | | **වටිනාකම** | **ක්‍රමක්ෂය** | **ශේෂය** |
| **ස්ථාවර වත්කම් අත්කර ගැනීම** | | | | |
| **නොනිමි වැඩ** | | 155,165,385 | | 155,165,385 |
| ගොඩනැගිල්ල | | 21,623,293 | 2,742,233 | 18,881,060 |
| පිරියත හා යන්ත්‍රෝපකරණ | | 5,496,450 | 2,474,904 | 3,021,546 |
| කාර්යාලීය උපකරණ | | 1,322,720 | 793,632 | 529,088 |
| පරිගණක | | 5,780,849 | 963,475 | 4,817,374 |

| | | | |
|---|---|---|---|
| ගෘහභාණ්ඩ හා වැද්දුම් | 537,342 | 322,405 | 214,937 |
| ඉගැන්වීමේ උපකරණ | 2,425,999 | 1,461,934 | 964,065 |
| වෙනත් වත්කම් | 2,002,336 | 1,869,507 | 132,829 |
| අස්පෘශ්‍ය වත්කම් - ගිණුම් මෘදුකාංග | 1,320,000 | | 1,320,000 |
| **එකතුව** | 195,674,374 | 10,628,090 | 185,046,284 |
| **ප්‍රාග්ධන ප්‍රදාන - ජී.අයි.ඉසඩ්** | | | |
| | | | |
| **ස්ථාවර වත්කම් අත්කර ගැනීම** | | | |
| **කාර්යාල උපකරණ** | 66,000 | 22,784 | 43,216 |
| **එකතුව** | 66,000 | 22,784 | 43,216 |
| | | | |
| **ප්‍රාග්ධන ප්‍රදාන - ඩයිකින්** | | | |
| | **වටිනාකම** | **ක්‍රමක්ෂය** | **ශේෂය** |
| ඉගැන්වීමේ උපකරණ | 1,699,588 | 383,269 | 1,316,319 |
| | 1,699,588 | 383,269 | 1,316,319 |

| **දෙසැම්බර්** 31 **දිනෙන් අවසන් වර්ෂය සඳහා** | 2020 | 2019 |
|---|---|---|
| **විලම්බිත ආදායම** | | |
| 2020.01.01 දිනට ශේෂය | 600,822,701 | 587,909,221 |
| වර්ෂය සඳහා ප්‍රාග්ධන දායකත්වය - මහා භාණ්ඩාගාරය | 46,748,500 | 77,282,010 |
| වර්ෂය සඳහා ක්ෂය / ක්‍රමක්ෂ ගැලපීම | (58,042,950) | (64,368,531) |
| 2020.12.31 **දිනට ශේෂය** | 589,528,251 | 600,822,700 |
| **මුළු ප්‍රාග්ධන ප්‍රධාන** | 1,607,737,816 | 1,640,989,558 |

| | | | |
|---|---|---|---|
| 18 | **සමුච්චිත අරමුදල** | | **නැවත සකස් කරන ලද** |
| | 2020.01.01 දිනට ශේෂය | (72,887,763) | (3,563,532) |
| | ක්‍රමක් ක්ෂය/ගැලපුම වර්ෂය සඳහා | | - |
| | ගැලපීම් | | 3,106,895 |
| | මූල්‍ය කාර්ය සාධන ප්‍රකාශයෙන් මාරුකරන ලද අතිරික්තය/ (හිඟය) | (4,638,179) | (25,112,634) |
| | යටත් වෙන්කිරීම් - පාරිතෝෂික | | (47,318,492) |
| | 2018.12.31 **දිනට ශේෂය** | (77,525,942) | (72,887,763) |

| | **දෙසැම්බර්** 31 **දිනෙන් අවසන් වර්ෂය සඳහා** | 2020 | 2019 |
|---|---|---|---|
| 19 | **වෙනත් අරමුදල්** | | |
| | පුස්තකාල සංවර්ධන අරමුදල | 128,700 | 128,700 |
| | විශ්වවිද්‍යාලීය සංවර්ධන අරමුදල | 170,485 | 170,485 |
| | කාර්ය මණ්ඩල සංවර්ධන අරමුදල | 3,812 | 3,812 |
| | විශ්වවිද්‍යාලීය අරමුදල - විශේෂඥ උපදේශ සේවාවන් | 316,315 | 316,315 |
| | | 619,312 | 619,312 |
| 20 | **නිපුණතා ක්ෂේත්‍ර සංවර්ධන ප්‍රදානය** | | |
| | පුනරාවර්තන දායකත්වයන් | 6,033,936 | 21,461,960 |
| | | 6,033,936 | 21,461,960 |
| 21 | **අධ්‍යයන කටයුතු වලින් ආදායම** | | |
| | **පාඨමාලා ගාස්තු** | | |
| | **විඩියෝ නිෂ්පාදන තාක්ෂණවේදී ජාතික ඩිප්ලෝමාව** | | 400 |
| | තාක්ෂණික ගුරු අධ්‍යාපනවේදය පිළිබඳ ජාතික ඩිප්ලෝමාව | 20,700 | 6,000 |
| | රේඛිය නොවන සංස්කරණය පිළිබඳ ජාතික ඩිප්ලෝමාව | | 400 |
| | රූපවාහිනී වැඩසටහන් නිෂ්පාදන තාක්ෂණවේදී පිළිබඳ ජාතික ඩිප්ලෝමාව | | 15,200 |
| | රූපවාහිනී පස්චාත් නිෂ්පාදන තාක්ෂණවේදී පිළිබඳ ජාතික ඩිප්ලෝමාව | | 400 |
| | ප්‍රමාණ සමීක්ෂණය පිළිබඳ ජාතික ඩිප්ලෝමාව | | 15,600 |
| | | 20,700 | 38,000 |
| | **විශේෂඥ උපදේශකත්ව ආදායම** | | |
| | උපදේශකත්ව විෂයමාලාව | | 2,000 |
| | උපදේශකත්ව වෙනත් | 583,750 | 1,369,972 |
| | | 583,750 | 1,371,972 |
| | **අධ්‍යයන කටයුතුවලින් මුළු ආදායම** | 604,450 | 1,409,972 |
| 22 | **අධ්‍යයන කටයුතු මත පෘජු වියදම** | | |
| | **විශේෂඥ උපදේශකත්ව ගෙවීම්** | | |
| | පුහුණු කිරීම් | | 3,036 |
| | වෙනත් | 211,950 | 273,805 |
| | | 211,950 | 276,841 |

| | | | |
|---|---|---|---|
| | **අධ්‍යයන කටයුතු මත මුළු පෘජු ව්‍යදම** | 211,950 | 276,841 |
| 23 | **උපාධි වැඩසටහන වෙතින් ආදායම** | 16,606,496 | 33,083,300 |
| | **බී.එඩ්. තාක්ෂණ උපාධි වැඩසටහන** | 276,000 | 293,200 |
| | **බී.ටෙක්. තාක්ෂණ උපාධි වැඩසටහන** | | |
| | මෘදූකාංග තාක්ෂණවේදය - අර්ධ කාලීන | 561,800 | 1,821,400 |
| | මෘදූකාංග තාක්ෂණවේදය - පූර්ණ කාලීන | 154,200 | 706,000 |
| | ජාල තාක්ෂණවේදය - පූර්ණ කාලීන | 67,200 | 636,000 |
| | ජාල තාක්ෂණවේදය - අර්ධ කාලීන | 597,600 | 1,517,200 |
| | ගොඩනැගිලි සේවා තාක්ෂණවේදය - පූර්ණ කාලීන | 11,300 | 504,000 |
| | ගොඩනැගිලි සේවා තාක්ෂණවේදය - අර්ධ කාලීන | 480,400 | 1,909,000 |
| | නිෂ්පාදන තාක්ෂණවේදය - පූර්ණ කාලීන | 22,800 | 330,000 |
| | නිෂ්පාදන තාක්ෂණවේදය - අර්ධ කාලීන | 194,400 | 852,500 |
| | බහුමාධ්‍යක තාක්ෂණවේදය - පූර්ණ කාලීන | 26,400 | 433,200 |
| | බහුමාධ්‍යක තාක්ෂණවේදය - අර්ධ කාලීන | 614,400 | 1,914,100 |
| | යාන්ත්‍රවිද්‍යුත තාක්ෂණවේදය - පූර්ණ කාලීන | 45,600 | 365,800 |
| | යාන්ත්‍රවිද්‍යුත තාක්ෂණවේදය - අර්ධ කාලීන | 618,800 | 1,792,800 |
| | ආහාර තාක්ෂණවේදය - පූර්ණ කාලීන | 56,000 | 294,800 |
| | ආහාර තාක්ෂණවේදය - අර්ධ කාලීන | 429,800 | 1,938,000 |
| | චිත්‍රපට හා රූපවාහිනී නිර රචන අධ්‍යයනය - අර්ධ කාලීන | 233,200 | 839,800 |
| | කර්මාන්ත කළමනාකරණය - පූර්ණ කාලීන | 6,800 | 240,800 |
| | කර්මාන්ත කළමනාකරණය - අර්ධ කාලීන | 520,000 | 1,642,400 |
| | ඉදිකිරීම් තාක්ෂණවේදය හා පර්යේෂණ කළමනාකරණ - පූර්ණ කාලීන | 10,000 | 197,600 |
| | ඉදිකිරීම් තාක්ෂණවේදය හා පර්යේෂණ කළමනාකරණ - අර්ධ කාලීන | 1,218,800 | 2,536,600 |
| | ප්‍රමාණ සමීක්ෂණය - අර්ධ කාලීන | 1,111,000 | 3,028,600 |
| | ප්‍රමාණ සමීක්ෂණය - පූර්ණ කාලීන | 12,000 | |
| | බී.ටෙක් - හෝටල් කළමනාකරණය - පූර්ණ කාලීන | | 192,000 |
| | මාධ්‍ය හා කලා නිෂ්පාදන | | 80,000 |
| | ඉංග්‍රීසි භාෂා ඉගෙන්වීම - අර්ධ කාලීන | 1,094,000 | 1,846,400 |
| | ඉංග්‍රීසි භාෂාව ඉගැන්වීම | 82,800 | 268,600 |
| | බී.එඩ්. හා බී.ටෙක්. උපාධි ලියාපදිංචි ගාස්තු | 8,161,196 | 6,902,500 |
| | | 16,330,496 | 32,790,100 |

# මූල්‍ය ප්‍රකාශයන්ට සටහන්

| | **දෙසැම්බර්** 31 **දිනෙන් අවසන් වර්ෂය සඳහා** | 2020 | 2019 |
|---|---|---|---|
| 24 | **වෙනත් ආදායම්** | **රුපියල්** | **රුපියල්** |
| | ණය පොළිය | 240,606 | 253,301 |
| | ප්‍රවාහනය | | |
| | විවිධ | 307,417 | 1,745,607 |
| | ස්ථිර තැන්පතු පොළිය | 4,295,519 | 4,401,975 |
| | කැඳවුම් තැන්පතු පොළිය | 81,627 | 490,611 |
| | ගර්හිත වත්කම් අලෙවියෙන් ලත් ආදායම් | | 102,460 |
| | **පොදුකාර්ය ගාස්තු** | 872,170 | 151,130 |
| | **උපාධි ලෝගු ආදායම** | | - |
| | **දේපල කුලියට දීම** | | |
| | පරිශ්‍රය භාවිතා කිරීම | 90,000 | 110,000 |
| | දේශන ශාලා | | 10,625 |
| | ශ්‍රවනාගාරය | | 36,562 |
| | නිලනිවාස | 1,521,907 | 1,447,146 |
| | නේවාසිකාගාරය | 514,205 | 1,795,506 |
| | | 7,923,451 | 10,544,923 |

# මූල්‍ය ප්‍රකාශයන්ට සටහන

| | | | | | | | | | | | | | |
|---|---|---|---|---|---|---|---|---|---|---|---|---|---|
| | දෙසැම්බර් 31 දිනෙන් අවසන් වර්ෂය සඳහා | | | | | | | | | | | | |
| 25 | විලම්බිත ආදායම ක්‍රමක්ෂය කිරීම | | | | | | | | | | | | |
| | ස්ථාවර වත්කම් අත්කර ගැනීම | මහා භාණ්ඩා-ගාරය | ටී.ඊ.ඩී.පී. ප්‍රදානය | භාණ්ඩා-ගාර ප්‍රදානය | ජී.ඕ.පී.ඒ. ප්‍රදානය | අමාත්‍යාංශ ප්‍රදානය | ඩී.ටී.ඊ.ටී. ප්‍රදානය | නොරාඩ් ප්‍රදානය | එස්.ඩී.පි. ප්‍රදානය | එස්.ඩී.ඩි. ප්‍රදානය | ජී.අයි.ඉසඩ් | ඩයිකින් | එකතුව |
| | ගොඩනැගිලි | 5,214,836 | 668,290 | | | 11,760,723 | 9,049,400 | | | | | | 26,693,249 |
| | වතුර මල | | 559,531 | | | | | | | | | | 559,531 |
| | මෝටර් වාහන | 6,464,707 | | 1,382,500 | | | | | | | | | 7,847,207 |
| | පරිගණක | 7,222,515 | | | | | | | | 963,475 | | | 8,185,990 |
| | කාර්යාල උපකරණ | 760,614 | 1,413,772 | | | | 12,935 | 49,363 | 130,433 | 132,272 | 6,600 | | 2,505,989 |
| | ඉගැන්වීමේ උපකරණ | 11,802,278 | 3,306,346 | | | 50,957 | 113,155 | | 282,026 | 242,600 | | 243,111 | 16,040,473 |
| | ගෘහ භාණ්ඩ හා වැද්දුම් | 3,590,374 | 525,386 | | 310 | | 51,826 | 27 | 17,565 | 53,734 | | | 4,239,222 |
| | වෙනත් වත්කම් | 265,860 | | | | | | 90 | 53,867 | 44,276 | | | 364,093 |
| | පිරියත හා යන්ත්‍රෝපකරණ | 10,761,174 | | | | | | | | 549,645 | | | 11,310,819 |
| | පුස්තකාල ග්‍රන්ථ | 999,508 | 934,168 | | | | | | | | | | 1,933,676 |
| | අස්පෘශ්‍ය වත්කම් | 600,241 | | | | | | | | | | | 600,241 |
| | **පුනරුත්ථාපනය හා වැඩිදියුණු** | | | | | | | | | | | | |
| | ගොඩනැගිල්ල | 8,882,723 | | | | | | | | 988,254 | | | 9,870,977 |
| | ප්‍රධාන ගොඩනැගිල්ල | 880,058 | | | | | | | | | | | 880,058 |
| | කාර්යාලීය උපකරණ | 538,634 | | | | | | | | | | | 538,634 |
| | වෙනත් වත්කම් | | | | | | | | | | | | |
| | පිරියත හා යනත්‍රෝපකරණ | 15,705 | | | | | | | | | | | 15,705 |
| | මායිම් තාප්ප | 43,724 | | | | | | | | | | | 43,724 |
| | අස්පෘශ්‍ය වත්කම් | | | | | | | | | | | | |
| | **එකතුව** | 58,042,951 | 7,407,493 | 1,382,500 | 310 | 11,811,680 | 9,227,316, | 49,480 | 483,891 | 2,974,256 | 6,600 | 243,111 | 91,629,588 |

# මූල්‍ය ප්‍රකාශයන්ට සටහන්

| | දෙසැම්බර් 31 දිනෙන් අවසන් වර්ෂය සඳහා | 2020 | 2019 |
|---|---|---|---|
| | | රුපියල් | රුපියල් |
| 26 | **සේවක පිරිවැය** | | |
| | වැටුප් හා වේතන | 113,388,926 | 107,123,808 |
| | ජීවන වියදම් දීමනාව | 16,120,245 | 16,812,427 |
| | අතුරු දීමනාව | - | 814,495 |
| | සේවක අර්ථසාධක අරමුදල් දායකත්වයන් | 25,526,935 | 23,966,686 |
| | සේවක භාරකාර අරමුදල් දායකත්වයන් | 6,342,690 | 5,991,672 |
| | උපකුලපති සංග්‍රහ දීමනාව | 263,692 | 216,459 |
| | සංග්‍රහ දීමනා | 673,119 | 527,303 |
| | පාරිතෝෂික ගෙවීම | - | 29,178 |
| | වෙනත් දීමනා | 574,000 | 1,302,175 |
| | අතිකාල | 2,292,213 | 6,211,490 |
| | නිවාඩු දින වැඩ සඳහා ගෙවීම් | 177,089 | 382,962 |
| | දීමනා - පාලක සභාව | 745,000 | 258,000 |
| | දීමනා - ප්‍රවාහන | 191,300 | 250,846 |
| | දීමනා - කාර්යමණ්ඩල දීමනා | 3,148,280 | 2,000,000 |
| | දීමනා - වෙනත් | 122,000 | 148,500 |
| | විද්වත් දීමනාව | 51,389,097 | 56,160,185 |
| | පර්යේෂණ දීමනාව | 11,208,542 | 12,015,448 |
| | විශේෂ දීමනාව | - | 1,211,667 |
| | අමතර දීමනා | 20,494,491 | 19,182,084 |
| | මාසික හානිපූරක දීමනා | 30,029,495 | 25,328,968 |
| | ගැලපුම් දීමනාව | - | 831,076 |
| | | 282,687,114 | 280,765,429 |
| 27 | **ගමන් වියදම්** | | |
| | **දේශීය** | | |
| | ගමන් වියදම් | 16,957 | 66,856 |
| | සංයුක්ත දීමනා | | 22,000 |
| | අනියම් දීමනා | | 254,609 |
| | උණුසුම් ඇඳුම් දීමනා | | 17,627 |
| | වෙනත් | | 35,918 |
| | | 16,957 | 397,010 |
| 28 | **සැපයුම හා අවශ්‍ය දේ** | | |
| | ලිපිද්‍රව්‍ය - පරිපාලන | 1,698,713 | 2,694,920 |
| | කාර්යාලයට අවශ්‍ය දේ | | |
| | කාර්යාලයේ යන්ත්‍රවල පරිභෝජන ද්‍රව්‍ය | 1,499,839 | 1,719,656 |
| | ඉන්ධන ප්‍රතිපාදනය (උපකුලපති) | 381,026 | 303,892 |
| | ඉන්ධන ප්‍රතිපාදනය (අධ්‍යක්ෂ ජනරාල්) | 249,100 | 239,850 |
| | ඉන්ධන ප්‍රතිපාදනය (පීඨාධිපති පුහුණු නාක්ෂණ) | 197,280 | 192,120 |
| | ඉන්ධන ප්‍රතිපාදනය (පීඨාධිපති කර්මාන්ත හා පුහුණු නාක්ෂණ) | 180,805 | 192,120 |
| | ඉන්ධන ප්‍රතිපාදනය (පීඨාධිපති තොරතුරු නාක්ෂණ ) | 185,613 | |
| | ඉන්ධන ප්‍රතිපාදනය (පීඨාධිපති කර්මාන්ත නාක්ෂණ) | 185,613 | |
| | ඉන්ධන ප්‍රතිපාදනය (නිලවාහන සංචිතය) | 552,025 | 1,187,372 |
| | ඉන්ධන ප්‍රතිපාදනය (විදුලි ජනකය) | 158,080 | 585,376 |
| | ඉන්ධන ප්‍රතිපාදනය (අධ්‍යක්ෂ - ජනමාධ්‍ය) | | 61,320 |
| | ඉන්ධන ප්‍රතිපාදනය (අධ්‍යක්ෂ - මූදල්) | 197,280 | 191,880 |
| | ඉන්ධන ප්‍රතිපාදනය (අධ්‍යක්ෂ - ඒ.ඒ.ක්‍යූ) | 197,280 | 192,120 |
| | නිලඇඳුම් | 104,000 | 120,000 |
| | වෛද්‍ය සැපයුම් | | 17,060 |
| | විවිධ පරිභෝජන ද්‍රව්‍ය | 372,081 | 1,001,624 |
| | | 6,158,735 | 8,699,219 |

# මූල්‍ය ප්‍රකාශයන්ට සටහන්

| | දෙසැම්බර් 31 දිනෙන් අවසන් වර්ෂය සඳහා | 2020 | 2019 |
|---|---|---|---|
| | | **රුපියල්** | **රුපියල්** |
| 29 | **වත්කම් අළුත්වැඩියාව හා නඩත්තුව** | | |

| | | | |
|---|---|---|---|
| | **වාහන** | | |
| | WPKH 6725 (සේවා, ටයර්, බැටරි හා සුළු අළුත්වැඩියා) | 67,000 | 54,559 |
| | 301-1501 (සේවා, ටයර්, බැටරි හා සුළු අළුත්වැඩියා) | 79,218 | 47,170 |
| | 19-6866 (සේවා, ටයර්, බැටරි හා සුළු අළුත්වැඩියා) | 300 | 150 |
| | 62-3743 (සේවා, ටයර්, බැටරි හා සුළු අළුත්වැඩියා) | 29,305 | 178,986 |
| | 62-4816 (සේවා, ටයර්, බැටරි හා සුළු අළුත්වැඩියා) | 800 | 90,012 |
| | NA-2503 (සේවා, ටයර්, බැටරි හා සුළු අළුත්වැඩියා) | 61,739 | 224,079 |
| | KO-4860 (සේවා, ටයර්, බැටරි හා සුළු අළුත්වැඩියා) | 48,557 | 105,075 |
| | KR-1801 (සේවා, ටයර්, බැටරි හා සුළු අළුත්වැඩියා) | 76,402 | 247,031 |
| | KR-7781 (සේවා, ටයර්, බැටරි හා සුළු අළුත්වැඩියා) | 17,466 | 113,475 |
| | NB-3149 (සේවා, ටයර්, බැටරි හා සුළු අළුත්වැඩියා) | 134,004 | 363,085 |
| | ND-5057 (සේවා, ටයර්, බැටරි හා සුළු අළුත්වැඩියා) | 43,747 | 27,130 |
| | සිබීඑච් 3320 (සේවා, ටයර්, බැටරි හා සුළු අළුත්වැඩියා) | 29,772 | 48,314 |
| | **පිරියත, යන්ත්‍ර හා උපකරණ** | | |
| | පරිගණක හා උපාංග | 861,227 | 756,825 |
| | ඡායා පිටපත් හා වායු සමන යන්ත්‍ර සහ විදුලි සෝපාන | 2,496,999 | 2,951,353 |
| | ඉගැන්වීමේ උපකරණ | 50,200 | 640 |
| | විදුලි ජනකය | | - |
| | කාර්යාල උපකරණ | 186,575 | 27,140 |
| | වෙනත් | 1,127,535 | 170,595 |
| | **ගොඩනැගිලි වියුහය** | | |
| | පුහුණු තාක්ෂණ පීඨය | 20,000 | |
| | ස්ටුඩියෝ | | 13,596 |
| | නේවාසිකාගාරය | 20,000 | 25,313 |
| | කාර්ය මණ්ඩල නිලනිවාස | 108,825 | 886,643 |
| | වෙනත් | 1,138,224 | 601,816 |
| | | 6,597,895 | 6,934,987 |
| 30 | **සේවා** | | |
| | වාහන කුලිය | 14,600 | 15,066 |
| | තැපැල් ගාස්තු | 92,796 | 163,910 |
| | දුරකථන | 1,626,230 | 1,536,730 |
| | අන්තර්ජාල සේවය | 7,506,812 | 6,526,307 |
| | නෛතික ගාස්තු | 323,615 | 631,250 |
| | කුවිනාන්සි සදහා මුද්දර | 230 | |
| | තැපැල් හා සංනිවේදන - වෙනත් | | 450 |
| | විදුලිය | 8,446,793 | 12,590,691 |
| | ජලය | 972,225 | 1,706,246 |
| | කුලිය | | |
| | බදු | 33,555 | 61,243 |
| | රක්ෂණ හා ලියාපදිංචි ගාස්තු | 640,255 | 607,485 |
| | විෂයමාලා සංවර්ධනය | 35,015 | 148,475 |
| | ආරාධිත කථිකාචාර්ය ගාස්තු | 15,162,467 | 30,949,212 |
| | ශිෂ්‍ය ශිෂ්‍යාවන් සඳහා ශිෂ්‍යත්ව | | |
| | සංස්ථාමය සාමාජීය වගකීම | 800 | 461,046 |
| | ඉගෙනුම් ද්‍රව්‍ය | 76,416 | 163,071 |
| | ප්‍රදානෝත්සව/ උපාධි ප්‍රදානෝත්සවය | (27,860) | 2,278,900 |
| | ප්‍රචාරය (වෙළඳ ප්‍රචාරණය) | 830,580 | 4,625,173 |
| | කාර්ය මණ්ඩල සංවර්ධනය | 131,500 | 717,990 |
| | ප්‍රකාශන | | 173,600 |
| | පුවත්පත් හා වාර සඟරා | 230,562 | 321,956 |
| | උත්සව අවස්ථා හා පරිත්‍යාග | | 4,900 |
| | ගොඩනැගිලි භාරකාර සේවාව | 7,873,198 | 9,206,001 |
| | ආරක්ෂක සේවය | 8,767,909 | 11,001,276 |
| | සහභාගිකයින් සඳහා ආහාර | 774,083 | 1,187,089 |
| | ප්‍රදර්ශන | 172,740 | 2,338,522 |
| | විභාග ගාස්තු | 408,215 | |
| | පර්යේෂණ | 123,875 | 782,361 |
| | පරිවර්තන | 130,255 | 104,080 |
| | සාමාජිකත්වය | 866,491 | 173,017 |

# මූල්‍ය ප්‍රකාශයන්ට සටහන්

| | **දෙසැම්බර්** 31 **දිනෙන් අවසන් වර්ෂය සඳහා** | 2020 | 2019 |
|---|---|---|---|
| | | **රුපියල්** | **රුපියල්** |
| | මෘදුකාංග යාවත්කාලීන කිරීම | | 941,905 |
| | මූල්‍ය සහ වෙනත් ගාස්තු | 1,194,255 | 798,309 |
| | විගණන ගාස්තු | 382,600 | 969,403 |
| | කර්මාන්ත පුහුණුව | 4,275 | 27,009 |
| | සාමාජීය අලෙවිකරණය | | 137,838 |
| | විවිධ | 131,851 | 663,444 |
| | | 56,948,338 | 92,313,955 |
| | | | |
| 31 | ක්ෂය සහ ක්‍රමක්ක්ෂය | | |
| | **ක්ෂය - ස්ථාවර වත්කම් අත්කර ගැනීම** | | |
| | ගොඩනැගිලි | 27,131,964 | 27,438,137 |
| | වතුර මල | 559,531 | 559,531 |
| | මෝටර් වාහන | 5,782,795 | 4,780,447 |
| | කල්බදු වාහන | 2,989,413 | 1,539,752 |
| | පරිගණක | 8,185,989 | 12,742,449 |
| | ගෘහභාණ්ඩ හා වැද්දුම් | 4,260,823 | 4,895,468 |
| | කාර්යාලීය උපකරණ | 2,535,416 | 3,380,545 |
| | ඉගැන්වීම් උපකරණ | 16,046,989 | 25,820,579 |
| | ග්‍රන්ථ | 1,933,825 | 1,499,792 |
| | පිරියත හා යන්ත්‍රෝපකරණ | 11,387,723 | 15,551,119 |
| | වෙනත් වත්කම් | 391,337 | 1,516,068 |
| | | 81,205,805 | 99,723,887 |
| | **ක්ෂය - ස්ථාවර වත්කම් පුනරුත්ථාපනය** | | |
| | ගොඩනැගිලි | 9,872,717 | 8,603,462 |
| | ප්‍රධාන ගොඩනැගිල්ල | 880,058 | 880,058 |
| | ගෘහභාණ්ඩ හා කාර්යාලීය උපකරණ | 538,634 | 538,634 |
| | පිරියත හා යන්ත්‍රෝපකරණ | 15,705 | 15,705 |
| | වෙනත් වත්කම් | - | 52,892 |
| | මායිම් තාප්ප | 43,724 | 43,724 |
| | | 11,350,838 | 10,134,475 |
| | **කාලපරිච්ඡේදය සඳහා මුළු ක්ෂය** | 92,556,643 | 109,858,362 |
| | | | |
| | ක්‍රමක්ෂය | | |
| | ක්‍රමක්ෂය - **ස්ථාවර වත්කම් අත්කර ගැනීම** | | |
| | අස්පෘශ්‍ය වත්කම් | 600,241 | 381,556 |
| | ක්‍රමක්ෂය - **ස්ථාවර වත්කම් පුනරුත්ථාපනය හා දියුණු කිරීම්** | | |
| | අස්පෘශ්‍ය වත්කම් | | 1,133,333 |
| | කාලපරිච්ඡේදය සඳහා මුළු ක්‍රමක්ෂය | 600,241 | 1,514,889 |
| | මුළු ක්ෂය හා ක්‍රමක්ෂය | 93,156,884 | 111,373,251 |
| | | | |
| | | | |
| 32 | **මෙහෙයුම් වියදම් - නිපුනතා සංවර්ධන අංශය** | | |
| | | | |
| | විද්වතුන් සඳහා කෙටිකාලීන පාඨමාලා | 130,306 | 291,654 |
| | තක්සේරුකාර පුහුණුව | 179,753 | 1,822,641 |
| | ජාතික නිපුණතා සුදුසුකම් 5 තාක්ෂණික හා වෘත්තීය අධ්‍යාපන හා පුහුණුකරුවන් සඳහා | 1,105,215 | 1,337,329 |
| | විෂයමාලා සංවර්ධනය | 1,621,960 | 1,625,400 |
| | තත්ත්ව සහතික ඒකකය | 279,106 | 552,581 |
| | සාමාජීය අලෙවිකරණය | 303,960 | 3,912,840 |
| | පශ්චාත් උපාධිධාරීන් | 1,054,742 | 1,391,340 |
| | අයි.ඉ.එස්.එල්. පිළිගැනීම ලබාගැනීම | 55,000 | 376,430 |
| | උපදේශන ගෙවීම් - ඩි.බී | | 3,042,795 |
| | ආයතනික සම්බන්ධීකාරක ගෙවීම් | 996,860 | 1,167,184 |
| | ගුරුපුහුණු වැඩසටහන - අභ්‍යන්තර | 300,034 | 4,267,339 |
| | ගුරුපුහුණු වැඩසටහන - බාහිර | 7,000 | 1,674,427 |
| | **මුළු මෙහෙයුම් වියදම්** | 6,033,936 | 21,461,960 |

14. විගණන වාර් තාව

# ජාතික විගණන කාර්යාලය
## தேசிய கணக்காய்வு அலுவலகம்
## NATIONAL AUDIT OFFICE

මගේ අංකය / எனது இல. / My No. } විටිවයි/බී/යුවිටි/එෆ්ජ්/2020 ඔබේ අංකය / உமது இல. / Your No. } දිනය / திகதி / Date } 2021 අප්‍රේල් 09 දින

AIA
Any observations
19/04

උපකුලපති,

වෘත්තීය තාක්ෂණ විශ්වවිද්‍යාලය

**වෘත්තීය තාක්ෂණ විශ්වවිද්‍යාලයේ 2020 දෙසැම්බර් 31 දිනෙන් අවසන් වර්ෂය සඳහා වූ මූල්‍ය ප්‍රකාශන සහ වෙනත් නෛතික හා නියාමන අවශ්‍යතා පිළබඳව 2018 අංක 19 දරන ජාතික විගණන පනතේ 12 වන වගන්තිය ප්‍රකාරව විගණකාධිපති වාර්තාව**

---

යථෝක්ත වාර්තාව මේ සමඟ එවා ඇත.

UNIVERSITY OF VOCATIONAL TECHNOLOGY
VICE CHANCELLOR'S OFFICE
09 APR 2021
UNIVOTEC
No. 100, Kandawala, Ratmalana
SRI LANKA



ඩබ්ලිව්.පී.සී. වික්‍රමරත්න

විගණකාධිපති

පිටපත් : 1. ලේකම් - අධ්‍යාපන අමාත්‍යාංශය

2. ලේකම් - මුදල් අමාත්‍යාංශය

මගේ අංකය / எனது இல. / My No. } වීටීවයි/බී/යූවීටී/එෆ්ඒ/2020 | ඔබේ අංකය / உமது இல. / Your No. } | දිනය / திகதி / Date } 2021 අප්‍රේල් 07 දින

උපකුලපති,

වෘත්තීය තාක්ෂණ විශ්වවිද්‍යාලය

**වෘත්තීය තාක්ෂණ විශ්වවිද්‍යාලයේ 2020 දෙසැම්බර් 31 දිනෙන් අවසන් වර්ෂය සඳහා වූ මූල්‍ය ප්‍රකාශන සහ වෙනත් නෛතික හා නියාමන අවශ්‍යතා පිළිබඳව 2018 අංක 19 දරන ජාතික විගණන පනතේ 12 වන වගන්තිය ප්‍රකාරව විගණකාධිපති වාර්තාව**

---

## 1. මූල්‍ය ප්‍රකාශන

### 1.1 මතය

වෘත්තීය තාක්ෂණ විශ්වවිද්‍යාලයේ 2020 දෙසැම්බර් 31 දිනට මූල්‍ය තත්ත්ව ප්‍රකාශනය සහ එදිනෙන් අවසන් වර්ෂය සඳහා වූ මූල්‍ය කාර්යසාධන ප්‍රකාශනය, ශුද්ධ වත්කම් වෙනස්වීමේ ප්‍රකාශනය සහ එදිනෙන් අවසන් වර්ෂය සඳහා මුදල් ප්‍රවාහ ප්‍රකාශනය සහ මූල්‍ය ප්‍රකාශන වලට අදාළ සටහන්, සාරාංශගත වැදගත් ගිණුම්කරණ ප්‍රතිපත්තිවලින් සමන්විත 2020 දෙසැම්බර් 31 දිනෙන් අවසන් වර්ෂය සඳහා වූ මූල්‍ය ප්‍රකාශන 2008 අංක 31 දරන වෘත්තීය තාක්ෂණ විශ්වවිද්‍යාල පනතේ 47(2) වගන්තිය සහ ශ්‍රී ලංකා ප්‍රජාතාන්ත්‍රික සමාජවාදී ජනරජයේ ආණ්ඩුක්‍රම ව්‍යවස්ථාවේ 154(1) ව්‍යවස්ථාව සමඟ සංයෝජිතව කියවිය යුතු 2018 අංක 19 දරන ජාතික විගණන පනතේ විධිවිධාන ප්‍රකාරව මාගේ විධානය යටතේ විගණනය කරන ලදී. ආණ්ඩුක්‍රම ව්‍යවස්ථාවේ 154 (6) ව්‍යවස්ථාව ප්‍රකාරව මාගේ වාර්තාව යථා කාලයේදී පාර්ලිමේන්තුවේ සභාගත කරනු ලැබේ.

විශ්වවිද්‍යාලයේ 2020 දෙසැම්බර් 31 දිනට මූල්‍ය තත්ත්වය සහ එදිනෙන් අවසන් වර්ෂය සඳහා එහි මූල්‍ය ක්‍රියාකාරිත්වය හා මුදල් ප්‍රවාහ ශ්‍රී ලංකා රාජ්‍ය අංශයේ ගිණුම්කරණ ප්‍රමිතිවලට අනුකූලව සත්‍ය හා සාධාරණ තත්ත්වයක් පිළිබිඹු කරන බව මා දරන්නා වූ මතය වේ.

### 1.2 මතය සඳහා පදනම

ශ්‍රී ලංකා විගණන ප්‍රමිතිවලට (ශ්‍රී.ලං.වි.ප්‍ර) අනුකූලව මා විගණනය සිදු කරන ලදී. මෙම විගණන ප්‍රමිති යටතේ වූ මාගේ වගකීම, මෙම වාර්තාවේ මූල්‍ය ප්‍රකාශන විගණනය සම්බන්ධයෙන් විගණකගේ වගකීම යන කොටසේ තවදුරටත් විස්තර කර ඇත. මාගේ මතය



අංක 306/72, පොල්දූව පාර, බත්තරමුල්ල, ශ්‍රී ලංකාව | இல. 306/72, பொல்துவ வீதி, பத்தரமுல்லை, இலங்கை. | No. 306/72, Polduwa Road, Battaramulla, Sri Lanka.
+94 11 2 88 70 28 - 34 | +94 11 2 88 72 23 | ag@auditorgeneral.gov.lk | www.naosl.gov.lk

සඳහා පදනමක් සැපයීම උදෙසා මා විසින් ලබාගෙන ඇති විගණන සාක්ෂි ප්‍රමාණවත් සහ උචිත බව මාගේ විශ්වාසයයි.

## 1.3 විශ්වවිද්‍යාලයේ 2020 වාර්ෂික වාර්තාවේ ඇතුළත් අනෙකුත් තොරතුරු

මෙම විගණන වාර්තාවේ දිනට පසුව මට ලබා දීමට බලාපොරොත්තු වන වෘත්තීය තාක්ෂණ විශ්වවිද්‍යාලයේ 2020 වාර්ෂික වාර්තාවේ ඇතුළත් කර ඇති නමුත් මූල්‍ය ප්‍රකාශන සහ ඒ පිළිබඳව වූ මගේ විගණන වාර්තාවේ ඇතුළත් නොවන තොරතුරු, අනෙකුත් තොරතුරු යන්නෙන් අදහස් වේ. මෙම අනෙකුත් තොරතුරු සඳහා කළමනාකරණය වගකිව යුතුය.

මූල්‍ය ප්‍රකාශන සම්බන්ධයෙන් වූ මගේ මතයෙන් අනෙකුත් තොරතුරු ආවරණය නොකරන අතර මම ඒ පිළිබඳ කිසිදු ආකාරයක සහතිකවීමක් හෝ මතයක් ප්‍රකාශ නොකරමි.

මූල්‍ය ප්‍රකාශන පිළිබඳ මගේ විගණනයට අදාළව, මගේ වගකීම වන්නේ ඉහත හඳුනාගත් අනෙකුත් තොරතුරු ලබා ගත හැකි වූ විට කියවීම සහ එසේ කිරීමේදී අනෙකුත් තොරතුරු මූල්‍ය ප්‍රකාශන සමඟ හෝ විගණනයේදී හෝ වෙනත් ආකාරයකින් ලබාගත් මගේ දැනුම අනුව ප්‍රමාණාත්මක වශයෙන් නොගැලපෙනවාද යන්න සලකා බැලීමයි.

විශ්වවිද්‍යාලයේ 2020 වාර්ෂික වාර්තාව කියවන විට, එහි ප්‍රමාණාත්මක වරදවා දැක්වීම් ඇති බව මම නිගමනය කළහොත්, නිවැරදි කිරීම සඳහා පාලනය කරන පාර්ශවයන් වෙත එම කරුණු සන්නිවේදනය කළ යුතුය. තව දුරටත් නිවැරදි නොකළ වරදවා දැක්වීම් තිබෙ නම්, ඒවා ආණ්ඩුක්‍රම ව්‍යවස්ථාවේ 154 (6) ව්‍යවස්ථාව ප්‍රකාරව මා විසින් යථා කාලයේදී පාර්ලිමේන්තුවේ සභාගත කරනු ලබන වාර්තාවට ඇතුළත් කරනු ඇත.

## 1.4 මූල්‍ය ප්‍රකාශන පිළිබඳ කළමනාකරණයේ සහ පාලනය කරන පාර්ශවයන්ගේ වගකීම්

මෙම මූල්‍ය ප්‍රකාශන ශ්‍රී ලංකා රාජ්‍ය අංශයේ ගිණුම්කරණ ප්‍රමිතිවලට අනුකූලව පිළියෙල කිරීම හා සාධාරණ ලෙස ඉදිරිපත් කිරීම සහ වංචා හෝ වැරදි හේතුවෙන් ඇතිවිය හැකි ප්‍රමාණාත්මක සාවද්‍ය ප්‍රකාශයන්ගෙන් තොරව මූල්‍ය ප්‍රකාශන පිළියෙල කිරීමට හැකිවනු පිණිස අවශ්‍ය වන අභ්‍යන්තර පාලනයන් තීරණය කිරීම කළමනාකරණයේ වගකීම වේ.

මූල්‍ය ප්‍රකාශන පිළියෙල කිරීමේදී, විශ්වවිද්‍යාලය අඛණ්ඩව පවත්වාගෙන යාමේ හැකියාව තීරණය කිරීම කළමනාකරණයේ වගකීමක් වන අතර, කළමනාකාරිත්වය විශ්වවිද්‍යාලය ඈවර කිරීමට අදහස් කරන්නේ නම් හෝ වෙනත් විකල්පයක් නොමැති විටදී මෙහෙයුම් නැවැත්වීමට කටයුතු කරන්නේ නම් හැර අඛණ්ඩ පැවැත්මේ පදනම මත ගිණුම් තැබීම හා විශ්වවිද්‍යාලයේ අඛණ්ඩ පැවැත්මට අදාළ කරුණු අනාවරණය කිරීමද කළමනාකරණයේ වගකීමකි.

විශ්වවිද්‍යාලයේ මූල්‍ය වාර්තාකරණ ක්‍රියාවලිය සම්බන්ධව පරීක්ෂා කිරීමේ වගකීම, පාලනය කරන පාර්ශවයන් විසින් දරනු ලබයි.

2018 අංක 19 දරන ජාතික විගණන පනතේ 16 (1) උප වගන්තිය ප්‍රකාරව, විශ්වවිද්‍යාලයේ වාර්ෂික සහ කාලීන මූල්‍ය ප්‍රකාශන පිළියෙල කිරීමට හැකිවන පරිදි ස්වකීය ආදායම්, වියදම්, වත්කම් හා බැරකම් පිළිබඳ නිසි පරිදි පොත්පත් හා වාර්තා පවත්වාගෙන යා යුතුය.

## 1.5 මූල්‍ය ප්‍රකාශන විගණනය සම්බන්ධයෙන් විගණකගේ වගකීම

සමස්තයක් ලෙස මූල්‍ය ප්‍රකාශන, වංචා සහ වැරදි නිසා ඇතිවන ප්‍රමාණාත්මක සාවද්‍ය ප්‍රකාශනයන්ගෙන් තොර බවට සාධාරණ තහවුරුවක් ලබාදීම සහ මාගේ මතය ඇතුළත් විගණන වාර්තාව නිකුත් කිරීම මාගේ අරමුණ වේ. සාධාරණ සහතිකවීම උසස් මට්ටමේ සහතිකවීමක් වන නමුත්, ශ්‍රී ලංකා විගණන ප්‍රමිති ප්‍රකාරව විගණනය සිදු කිරීමේදී එය සෑමවිටම ප්‍රමාණාත්මක සාවද්‍ය ප්‍රකාශනයන් අනාවරණය කරගන්නා බවට වන තහවුරු කිරීමක් නොවනු ඇත. වංචා සහ වැරදි තනි හෝ සාමූහික ලෙස බලපෑම නිසා ප්‍රමාණාත්මක සාවද්‍ය ප්‍රකාශනයන් ඇතිවිය හැකි අතර, එහි ප්‍රමාණාත්මක භාවය මෙම මූල්‍ය ප්‍රකාශන පදනම් කරගනිමින් පරිශීලකයන් විසින් ගනු ලබන ආර්ථික තීරණ කෙරෙහි වන බලපෑම මත රඳා පවතී.

ශ්‍රී ලංකා විගණන ප්‍රමිති ප්‍රකාරව විගණනයේ කොටසක් ලෙස මා විසින් විගණනයේදී වෘත්තීය විනිශ්චය සහ වෘත්තීය සැකමුසුබවින් යුතුව ක්‍රියා කරන ලදී. මා විසින් තවදුරටත්,

- ප්‍රකාශ කරන ලද විගණන මතයට පදනමක් සපයා ගැනීමේදී වංචා හෝ වැරදි හේතුවෙන් මූල්‍ය ප්‍රකාශනවල ඇති විය හැකි ප්‍රමාණාත්මක සාවද්‍ය ප්‍රකාශනයන් ඇතිවීමේ අවදානම් හඳුනාගැනීම හා තක්සේරු කිරීම සඳහා අවස්ථාවෝචිතව උචිත විගණන පරිපාටි සැලැසුම් කර ක්‍රියාත්මක කරන ලදී. වරදවා දැක්වීම හේතුවෙන් සිදුවන ප්‍රමාණාත්මක සාවද්‍ය ප්‍රකාශයන්ගෙන් සිදුවන බලපෑමට වඩා වංචාවකින් සිදුවන්නා වූ බලපෑම් ප්‍රබල වන්නේ ඒවා දුස්සන්ධානයෙන්, ව්‍යාජ ලේඛන සැකසීමෙන්, චේතනාන්විත මඟහැරීමෙන්, වරදවා දැක්වීමෙන් හෝ අභ්‍යන්තර පාලනයන් මඟ හැරීමෙන් වැනි හේතු නිසා වන බැවිනි.
- අභ්‍යන්තර පාලනයේ සඵලදායිත්වය පිළිබඳව මතයක් ප්‍රකාශ කිරීමේ අදහසින් නොවුවද, අවස්ථාවෝචිතව උචිත විගණන පරිපාටි සැලසුම් කිරීම පිණිස අභ්‍යන්තර පාලනය පිළිබඳව අවබෝධයක් ලබාගන්නා ලදී.

- භාවිතා කරන ලද ගිණුම්කරණ ප්‍රතිපත්තිවල උචිතභාවය, ගිණුම්කරණ ඇස්තමේන්තුවල සාධාරණත්වය සහ කළමනාකරණය විසින් කරන ලද සම්බන්ධිත හෙළිදරව් කිරීම් අගයන ලදී.

- සිද්ධීන් හෝ තත්ත්වයන් හේතුවෙන් විශ්වවිද්‍යාලයේ අඛණ්ඩ පැවැත්ම පිළිබඳ ප්‍රමාණාත්මක අවිනිශ්චිතතාවයක් තිබෙද යන්න සම්බන්ධයෙන් ලබාගත් විගණන සාක්ෂි මත පදනම්ව ගිණුම්කරණය සඳහා විශ්වවිද්‍යාලයේ අඛණ්ඩ පැවැත්ම පිළිබඳ පදනම් යොදා ගැනීමේ අදාලත්වය තීරණය කරන ලදී. ප්‍රමාණවත් අවිනිශ්චිතතාවයක් ඇති බවට මා නිගමනය කරන්නේ නම් මූල්‍ය ප්‍රකාශනවල ඒ සම්බන්ධයෙන් වූ හෙළිදරව්කිරීම් වලට මාගේ විගණන වාර්තාවේ අවධානය යොමු කළ යුතු අතර, එම හෙළිදරව්කිරීම් ප්‍රමාණවත් නොවන්නේ නම් මාගේ මතය විකරණය කළ යුතුය. කෙසේ වුවද, අනාගත සිද්ධීන් හෝ තත්ත්වයන් මත අඛණ්ඩ පැවැත්ම අවසන් වීමට හැකිය.

- මූල්‍ය ප්‍රකාශනවල ව්‍යුහය හා අන්තර්ගතය සඳහා පාදක වූ ගනුදෙනු හා සිද්ධීන් උචිත හා සාධාරණව ඇතුළත් වී ඇති බව සහ හෙළිදරව් කිරීම් ඇතුලත් මූල්‍ය ප්‍රකාශනවල සමස්ථ ඉදිරිපත් කිරීම අගයන ලදී.

මාගේ විගණනය තුළදී හඳුනාගත් වැදගත් විගණන සොයාගැනීම්, ප්‍රධාන අභ්‍යන්තර පාලන දුර්වලතා හා අනෙකුත් කරුණු පිළිබඳව පාලනය කරනු ලබන පාර්ශවයන් දැනුවත් කරමි.

## 2. වෙනත් නෛතික හා නියාමන අවශ්‍යතා පිළිබඳ වාර්තාව

2.1 2018 අංක 19 දරන ජාතික විගණන පනතේ පහත සඳහන් අවශ්‍යතාවයන් සම්බන්ධයෙන් විශේෂ ප්‍රතිපාදන ඇතුලත් වේ.

2.1.1 2018 අංක 19 දරන ජාතික විගණන පනතේ 12 (අ) වගන්තියේ සඳහන් අවශ්‍යතාවන් අනුව, විගණනය සඳහා අවශ්‍ය සියලු තොරතුරු සහ පැහැදිලි කිරීම් මා විසින් ලබාගන්නා ලද අතර, මාගේ පරීක්ෂණයෙන් පෙනී යන ආකාරයට නිසි මූල්‍ය වාර්තා විශ්වවිද්‍යාලය පවත්වාගෙන ගොස් තිබුණි.

2.1.2 2018 අංක 19 දරන ජාතික විගණන පනතේ 6 (1) (ඇ) (iii) වගන්තියේ සඳහන් අවශ්‍යතාවය අනුව විශ්වවිද්‍යාලයේ මූල්‍ය ප්‍රකාශන ඉකුත් වර්ෂය සමඟ අනුරූප වේ.

2.1.3 2018 අංක 19 දරන ජාතික විගණන පනතේ 6 (1) (ඇ) (iv) වගන්තියේ සඳහන් අවශ්‍යතාවය අනුව ඉකුත් වර්ෂයේදී මා විසින් සිදුකරන ලද නිර්දේශයන් ඉදිරිපත් කරන ලද මූල්‍ය ප්‍රකාශනවල ඇතුළත්ව ඇත.

2.2 අනුගමනය කරන ලද ක්‍රියාමාර්ග සහ ලබා ගන්නා ලද සාක්ෂි මත හා ප්‍රමාණාත්මක කරුණුවලට සීමා කිරීම තුල, පහත සඳහන් ප්‍රකාශ කිරීමට තරම් කිසිවක් මාගේ අවධානයට ලක් නොවිය.

2.2.1 2018 අංක 19 දරන ජාතික විගණන පනතේ 12 (ඇ) වගන්තියේ සඳහන් අවශ්‍යතාවය අනුව විද්‍යායතනයේ පාලක මණ්ඩලයේ යම් සාමාජිකයෙකුට විශ්වවිද්‍යාලය සම්බන්ධව් යම් ගිවිසුමක් සම්බන්ධයෙන් සෘජුව හෝ අන්‍යාකාරයකින් සාමාන්‍ය ව්‍යාපාරික තත්වයෙන් බැහැරව සම්බන්ධයක් ඇති බව.

2.2.2 2018 අංක 19 දරන ජාතික විගණන පනතේ 12 (ඊ) වගන්තියේ සඳහන් අවශ්‍යතාවය අනුව යම් අදාල ලිඛිත නීතියකට හෝ විශ්වවිද්‍යාලයේ පාලක මණ්ඩලය විසින් නිකුත් කරන ලද වෙනත් පොදු හෝ විශේෂ විධානවලට අනුකූල නොවන ලෙස ක්‍රියා කර ඇති බව.

2.2.3 2018 අංක 19 දරන ජාතික විගණන පනතේ 12 (උ) වගන්තියේ සඳහන් අවශ්‍යතාවය අනුව විශ්වවිද්‍යාලයේ බලතල , කර්තව්‍ය සහ කාර්යයන්ට අනුකූල නොවන ලෙස කටයුතු කර ඇති බව.

2.2.4 2018 අංක 19 දරන ජාතික විගණන පනතේ 12 (ඌ) වගන්තියේ සඳහන් අවශ්‍යතාවය අනුව පහත සඳහන් නිරීක්ෂණ හැර විශ්වවිද්‍යාලයේ සම්පත් සකසුරුවම් ලෙස, කාර්යක්ෂම ලෙස සහ ඵලදායී ලෙස කාලසීමාවන් තුළ අදාළ නීතිරීති වලට අනුකූලව ප්‍රසම්පාදනය කර භාවිතා කර නොමැති බව.

**3. වෙනත් කරුණු**

(අ) 2017 ජනවාරි 03 දින පැවති අංක අමප/16/2673/720/030 දරන අමාත්‍ය මණ්ඩල තීරණය අනුව විශ්වවිද්‍යාලය සඳහා වැඩපලක්, නේවාසිකාගාරයක් හා ආපනශාලාවක් ඉදිකිරීම සඳහා රු.මිලියන 927.34 ක ප්‍රතිපාදන අනුමත කර තිබුණි. මෙම ඉදිකිරීම් සඳහා අයවැය මඟින් 2018 වර්ෂයේ සිට 2020 වර්ෂය දක්වා එකතුව රු.මිලියන 281.36 ක් වෙන් කර දී තිබුණද ඉන් උපදේශන ගාස්තු ලෙස රු.මිලියන 22.5 ක් පමණක් වැයකර තිබූ අතර සමාලෝචිත වර්ෂය අවසාන වන විටත් ව්‍යාපෘතිය ආරම්භ කිරීමට කටයුතු කර නොතිබුණි.

(ආ) විශ්වවිද්‍යාලයේ පීඨ ගොඩනැගිල්ල අළුත්වැඩියා කිරීම සඳහා වූ කොන්ත්‍රාත්තුව පෞද්ගලික ආයතනයක් වෙත රු. 14,506,548 ක මුදලකට 2016 සැප්තැම්බර් 10 දින ප්‍රදානය කර තිබුණු අතර දින 60 ක් තුල වැඩ අවසන් කරන බව දන්වා 2019 සැප්තැම්බර් 12 වන දින අත්තිකාරම් ලෙස රු. 2,901,285 ක් ලබාගෙන තිබුණද

සමාලෝචිත වර්ෂය අවසානය දක්වාම වැඩ නිම කර නොතිබුණි. මේ සම්බන්ධව ගන්නා ලද ක්‍රියාමාර්ග පිළිබඳ විගණනයට පැහැදිලි නොකෙරුණි.

(ඇ) පශ්චාත් උපාධියක් හැදෑරීම සඳහා විදේශ අධ්‍යයන නිවාඩු ලබාගෙන තිබූ ගුරු සහයකවරයෙකු අධ්‍යයන නිවාඩු අවසන් කර 2012 ජූනි 30 දින සිට වාර්තා නොකිරීම හේතුවෙන් සේවයට 2013 ජනවාරි 01 දින සිට සේවය හැරගියා සේ සලකා කටයුතු කර තිබුණි. ඒ අනුව ඔහුගෙන් අයවිය යුතු රු.1,553,825 ක්වූ බැඳුම්කර වටිනාකම අයකර ගැනීම සඳහා සමාලෝචිත වර්ෂය අවසාන වනවිටත් අවශ්‍ය ක්‍රියාමාර්ග ගෙන නොතිබුණි.

(ඇ) අනුමත කාර්යමණ්ඩලයට ඇතුළත් නොවූ උපදේශක තනතුරු 02 ක් සඳහා කළමනාකරණ සේවා දෙපාර්තමේන්තුවේ අනුමැතියකින් තොරව 2019 හා 2020 වර්ෂයන්හිදී කොන්ත්‍රාත් පදනම මත නිලධාරීන් දෙදෙනෙකු බඳවාගෙන ඔවුන් වෙනුවෙන් සමාලෝචිත වර්ෂය අවසානය දක්වා රු.6,944,804 ක දීමනා ගෙවා තිබුණි.

ඩබ්ලිව්.පී.සී. වික්‍රමරත්න
විගණකාධිපති

**<u>විගණන විමසුම් අංක වීටීවයි/බී/යූවීටී/එෆ්ඒ/2020 අංක දරණ හා 2021.04.07 දිනැති 2020 දෙසැම්බර් 31 දිනෙන් අවසන් වර්ෂය සඳහා වූ විගණකාධිපති වාර්තාව සඳහා පිළිතුරු</u>**

| අංකය | විගණන විමසුම | පිළිතුරු |
|---|---|---|
| 03 | **වෙනත් කරුණු** | |
| (අ) | 2017 ජනවාරි 03 දින පැවති අංක අමප/16/2673/720/030 දරන අමාත්‍ය මණ්ඩල තීරණය අනුව විශ්වවිද්‍යාලය සඳහා වැඩපලක්, නේවාසිකාගාරයක් හා ආපනශාලාවක් ඉදිකිරීම සඳහා රු.මිලියන 927.34 ක ප්‍රතිපාදන අනුමත කර තිබුණි. මෙම ඉදිකිරීම් සඳහා අයවැය මගින් 2018 වර්ෂයේ සිට 2020 වර්ෂය දක්වා එකතුව රු.මිලියන 281.36 ක් වෙන් කර දී තිබුණද ඉන් උපදේශන ගාස්තු ලෙස රු.මිලියන 22.5 ක් පමණක් වැයකර තිබූ අතර සමාලෝචිත වර්ෂය අවසාන වන විටත් ව්‍යාපෘතිය ආරම්භ කිරීමට කටයුතු කර නොතිබුණි. | විශ්වවිද්‍යාලයේ වැඩහලක්, නේවාසිකාගාරයක් හා ආපනශාලාවක් ඉදිකිරීම අමාත්‍ය මණ්ඩල තීරණයක් බැවිනි. එහි සියලු ප්‍රසම්පාදන කටයුතු සිදුකරනු ලබන්නේ රේඛීය අමාත්‍යාංශය විසිනි. මෙම කාලපරිච්ඡේදයේදී අමාත්‍යාංශය හා අමාත්‍යාංශ ලේකම් අවස්ථා කීපයකදී වෙනස්වීම හා කොරෝනා වසංගත තත්ත්වය නිසා ප්‍රසම්පාදන කටයුතු අඩාල වූ අතර, තාක්ෂණ ඇගයීම් කමිටුවේ තීරණය අනුව අදාල ඉදිකිරීම් කටයුත්තේ වෙනස්කම් සඳහා අමාත්‍ය මණ්ඩල අනුමැතිය අවශ්‍ය බව දන්වා තිබුණි. මේ වන විට අදාල අනුමැතිය ලැබී ඇති අතර අමාත්‍යමණ්ඩල සටහන අනුව මෙය 2021-2023 මධ්‍යකාලීන අයවැය රාමුව තුලින් සලසා ගන්නා ලෙස යෝජනා කර තිබුණි. (ඇමුණුම් අංක 01 ) එසේම සමාලෝචිත වර්ෂය තුල (2020) මෙම ව්‍යාපෘතිය සඳහා මුදල් වෙන් කර නොතිබුණි. |
| (ආ) | විශ්වවිද්‍යාලයේ පීඨ ගොඩනැගිල්ල අළුත්වැඩියා කිරීම සඳහා වූ කොන්ත්‍රාත්තුව පෞද්ගලික ආයතනයක් වෙත රු. 14,506,548 ක මුදලකට 2016 සැප්තැම්බර් 10 දින ප්‍රදානය කර තිබුණු අතර දින 60 ක් තුල වැඩ අවසන් කරන බව දන්වා 2019 සැප්තැම්බර් 12 වන | විශ්වවිද්‍යාලයේ පීඨ ගොඩනැගිල්ල අලුත් වැඩියා කරන ආයතනය විසින් කොරෝනා වසංගත තත්ත්වය මත මෙම ව්‍යාපෘති කාලය දින 403ක් දීර්ඝ කරන ලෙස දන්වන ලදී. නමුත් අප විසින් එම කරුණු විශ්ලේෂණය කිරීමෙන් අනතුරුව එය දින 231 දක්වා අඩුකරන ලද අතර ඉතිරි ප්‍රමාදය සඳහා ඇවර කරන ලද මුළු අලාභය |

| | | |
|---|---|---|
| | දින අත්තිකාරම් ලෙස රු. 2,901,285 ක් ලබාගෙන තිබුණද සමාලෝචිත වර්ෂය අවසානය දක්වාම වැඩ නිම කර නොතිබුණි. මේ සම්බන්ධව ගන්නා ලද ක්‍රියාමාර්ග පිළිබඳ විගණනයට පැහැදිලි නොකෙරුණි. | අප විසින් තක්සේරු කර ඇති අතර ඉදිරි ගෙවීම් සිදු කරන විට එම මුදල අයකිරීමට කටයුතු සලසා ඇත. මේ වන විට ඉතිරි වැඩ කටයුතු අදාල කොන්ත්‍රාත් ආයතන විසින් සිදුකරමින් පවතින අතර මෙම ව්‍යාපෘතිය මෙම වර්ෂයේ දෙවන කාර්තුව අවසන් වීමට ප්‍රථම අවසන් කරන ලෙස දන්වා ඇත. |
| (ඇ) | පශ්චාත් උපාධියක් හැදෑරීම සඳහා විදේශ අධ්‍යයන නිවාඩු ලබාගෙන තිබූ ගුරු සහයකවරයෙකු අධ්‍යයන නිවාඩු අවසන් කර 2012 ජුනි 30 දින සිට වාර්තා නොකිරීම හේතුවෙන් සේවයට 2013 ජනවාරි 01 දින සිට සේවය හැරගියා සේ සලකා කටයුතු කර තිබුණි. ඒ අනුව ඔහුගෙන් අයවිය යුතු රු.1,553,825 ක්වූ බැඳුම්කර වටිනාකම අයකර ගැනීම සඳහා සමාලෝචිත වර්ෂය අවසාන වනවිටත් අවශ්‍ය ක්‍රියාමාර්ග ගෙන නොතිබුණි. | නීතිපති දෙපාර්තමේන්තුවේ 2020-08-12 දිනැති ලිපියෙන් ලබාදී ඇති උපදෙස් අනුව අදාල මුදල් අයකර ගැනීම සඳහා වන පැමිණිල්ල හා ඊට අදාල සියලු ලිපිලේඛන නඩු පැවරීම සඳහා රජයේ නීතිඥ සුමේධා ජයවීර බණ්ඩාර මහත්මිය වෙත 2020-08-27 දින භාර දෙන ලදී. ඒ පිළිබඳ නීතිපති දෙපාර්තමේන්තුව දැනුවත් කිරීමක් 2020-09-22 දිනැති ලිපිය මහින් සිදු කොට ඇති අතර අනතුරුව එහි වර්තමාන තත්ත්වය දැනුම් දෙන ලෙස 2020-12-18 හා 2021-03-03 දිනැති ලිපි මහින් නීතිපති දෙපාර්තමේන්තුව වෙත දැනුම් දී ඇත.<br>ඔහුගෙන් විශ්ව විද්‍යාලයට අයවිය යුතු උපකරණ වටිනාකම අයකර ගැනීම සඳහා වෙනම නඩුවක් ගොනු කල යුතු බවද, එසේ කරද්දී එම පුද්ගලයා අදාල උපකරණ රැගෙන ගිය බවට සාක්ෂි ඉදිරිපත් කළ යුතු බවද සහ නීතිමය කටයුතු සඳහා වැයවන ගාස්තු සම්බන්ධයෙන් සළකා බැලූ විට මෙම අලාභය අයකර ගැනීම අවාසි සහගත බවද නීතිපති දෙපාර්තමේන්තුවෙන් උපදෙස් ලබාගත් අවස්ථාවේ පෙන්වා දුන් බැවින් ඔහුගෙන් බැඳුම්කර වටිනාකම පමණක් අයකර ගැනීමට නඩු පැවරීමේ කටයුතු සිදු කරන ලදී. |
| (ඈ) | අනුමත කාර්යමණ්ඩලයට ඇතුළත් නොවූ උපදේශක තනතුරු 02 ක් සඳහා කළමනාකරණ සේවා දෙපාර්තමේන්තුවේ අනුමැතියකින් තොරව 2019 හා 2020 වර්ෂයන්හිදී කොන්ත්‍රාත් පදනම මත නිලධාරින් දෙදෙනෙකු බඳවාගෙන ඔවුන් වෙනුවෙන් සමාලෝචිත | මෙම විශ්ව විද්‍යාලයෙන් ප්‍රදානය කරනු ලබන තාක්ෂණික විෂය ධාරාවන්ට අදාල වන උපාධි පාඨමාලා සඳහා අධ්‍යයන සහ ව්‍යක්තිය දැනුමෙන් සන්නද්ධ ආචාර්යවරුන්ගේ සේවය අත්‍යාවශ්‍යවේ. විශ්ව විද්‍යාලයේ සේවයේ නිරත ආචාර්යවරුන් සීමා සහිත වීම නිසා උපාධි පාඨමාලාවල ගුණාත්මක හා |

| | | |
|---|---|---|
| | වර්ෂය අවසානය දක්වා රු.6,944,804 ක දීමනා ගෙවා තිබුණි. | ප්‍රමාණාත්මක සංවර්ධනයට දායක විය හැකි පුද්ගලයන්ගේ සේවය ලබාගැනීම සිදුකල යුතුය.<br>එබැවින් සේවා අවශ්‍යතාවය සළකා බලා පුරප්පාඩු කථිකාචාර්ය තනතුරු සඳහා ප්‍රවීණතා කුසලතා සහිත පුද්ගලයන් බඳවා ගන්නා තෙක් සේවා කොන්ත්‍රාත් පදනමින් මෙම උපදේශකවරුන්ගේ සේවය ලබාගැනීමට කටයුතු කරන ලදී. |

පිළියෙල කිරීම - .....
ආර්.ඒ.එන්.ඩී.රූපසිංහ
අභ්‍යන්තර විගණක

පරීක්ෂා කිරීම - .....
නිල්මිණී දියබෙදනගේ
අධ්‍යක්ෂ ජනරාල්

අත්සන් කිරීම - .....
ජ්‍යෙෂ්ඨ මහාචාර්ය රංජිත් ප්‍රේමලාල් ද සිල්වා
උපකුලපති

දිනය - .....

| | | |
|---|---|---|
| (ඇ) | අනුමත කාර්යමණ්ඩලයට ඇතුළත් නොවූ උපදේශක තනතුරු 02 ක් සඳහා කළමනාකරණ සේවා දෙපාර්තමේන්තුවේ අනුමැතියකින් තොරව 2019 හා 2020 වර්ෂයන්හිදී කොන්ත්‍රාත් පදනම මත නිලධාරින් දෙදෙනෙකු බඳවාගෙන ඔවුන් වෙනුවෙන් සමාලෝචිත වර්ෂය අවසානය දක්වා රු.6,944,804 ක දීමනා ගෙවා තිබුණි. | මෙම විශ්ව විද්‍යාලයෙන් ප්‍රදානය කරනු ලබන තාක්ෂණික විෂය ධාරාවන්ට අදාල වන උපාධි පාඨමාලා සඳහා අධ්‍යයන සහ වෘත්තිය දැනුමෙන් සන්නද්ධ ආචාර්යවරුන්ගේ සේවය අත්‍යාවශ්‍යවේ. විශ්ව විද්‍යාලයේ සේවයේ නිරත ආචාර්යවරුන් සීමා සහිත වීම නිසා උපාධි පාඨමාලාවල ගුණාත්මක හා ප්‍රමාණාත්මක සංවර්ධනයට දායක විය හැකි පුද්ගලයන්ගේ සේවය ලබාගැනීම සිදුකල යුතුය.<br>එබැවින් සේවා අවශ්‍යතාවය යළකා බලා පුරප්පාඩු කථිකාචාර්ය තනතුරු සඳහා ප්‍රවීණතා කුසලතා සහිත පුද්ගලයන් බඳවා ගන්නා තෙක් සේවා කොන්ත්‍රාත් පදනමින් මෙම උපදේශකවරුන්ගේ සේවය ලබාගැනීමට කටයුතු කරන ලදී. |

පිළියෙල කිරීම - .....
ආර්.ඒ.එන්.සී.රූපසිංහ
අභ්‍යන්තර විගණක

පරීක්ෂා කිරීම - .....
නිල්මිණි දියබෙදනගේ
අධ්‍යක්ෂ ජනරාල්

අත්සන් කිරීම - .....
ජ්‍යෙෂ්ඨ මහාචාර්ය රංජිත් ප්‍රේමලාල් ද සිල්වා
උපකුලපති

දිනය - 20/04/2021