2024 - වාර්ෂික කාර්ය සාධන හා ගිණුම් වාර්තාව

செயல்திறன் மற்றும் நிதி அறிக்கை - 2024

Performance and Financial Report - 2024

දිස්ත්‍රික් ලේකම් කාර්යාලය - කොළඹ

மாவட்ட செயலகம் - கொழும்பு

DISTRICT SECRETARIAT - COLOMBO

2024 ஆண்டுக்கான வருடாந்த செயலாற்றுகை

மாவட்ட செயலகம் - கொழும்பு

செலவுத் தலைப்பு இலக்கம் *255*

தொலைபேசி இலக்கம்	-	0112 369 134 / 0112 369 136
தொலை நகல்	-	0112 369 142
இணையத்தளம்	-	colombo.dist.gov.lk
மின்அஞ்சல் முகவரி	-	ds@colombo.dist.gov.lk

உள்ளடக்கம்

தொடர் இலக்கம்	தலைப்பு	பக்க இலக்கம்
1.	அத்தியாயம் -நிறுவன விபரத் திரட்டு /செயல்படுத்தலின் சாரம்சம்	
1.1	மாவட்டம் தொடர்பான அறிமுகம்..	05
1.2	நிறுவனத்தின் தொலைநோக்கு மற்றும் செயற்பணி மற்றும் குறிக்கோள்கள்..	08
1.3	பிரதான பணிகள்..	09
1.4	அமைப்பு அட்வைணை..	10
1.5	மாவட்ட செயலகத்தின் கீழ் இயங்கும் பிரதேச செயலகங்கள்…….	
1.5.1	பிரதேச செயலகங்கள் தொடர்பான அடிப்படை தகவல்கள் தகவல்கள்...	11
1.5.2	பிரதேச செயலகங்களில் நிறைவேற்றப்படும் பிரதான பணிகள்...	12
1.5.3	பிரதேச செயலகங்களின் அடைவுகள்........................	53
1.5.4	பிரதேச செயலகங்கள் எதிர்நோக்கிய சவால்கள்.....	12
1.5.5	பிரதேச செயலகங்களின் எதிர்கால இலக்குகள்....	17
2.	அத்தியாயம் – முன்னேற்றம் மற்றும் எதிர்கால தொலைநோக்கு (விசேட அடைவுகள், சவால்கள், எதிர்கால இலக்குகள்)	
2.1	விசேட அடைவுகள்..	25
2.1.1	தாபன நிர்வாகம் மற்றும் நிதியிடல்..	25
2.1.2	பொருளாதார உட்கட்டமைப்பு வசதிகளின் அபிவிருத்தி...	26
2.1.3	உணவு பாதுகாப்பு மற்றும் ஊட்டச்சத்து...................	26
2.1.4	தொழில்முயற்சிகளின் அபிவிருத்தி............................	27
2.1.5	மனித வள அபிவிருத்தி..	27
2.1.6	நுகர்வோர் பாதுகாப்பு..	28
2.1.7	சமூக பாதுகாப்பு...	28
2.1.8	சிறுவர் மற்றும் மகளிர் பாதுகாப்பும் அபிவிருத்தியும்…………………………………………	28
2.1.9	சமூக அபிவிருத்தி..	29
2.1.10	சுற்றுச்சூழல் பாதுகாப்பு மற்றும் பயனுள்ள காணிப் பயன்பாடு.	29
2.1.11	மத மற்றும் கலாச்சார அலுவல்கள்…………………….	
2.2	சவால்கள்..	
2.2.1	தாபன நிர்வாகம் மற்றும் நிதியிடல்..	30
2.2.2.	பொருளாதார உட்கட்டமைப்பு வசதிகளின் மேம்பாடு	30
2.2.3	உணவு பாதுகாப்பு மற்றும் ஊட்டச்சத்து……………..	30
2.2.4	தொழில்முயற்சிகளின் அபிவிருத்தி...	31
2.2.5	மனித வள அபிவிருத்தி...	31
2.2.6	நுகர்வோர் பாதுகாப்பு..	32

தொடர் இலக்கம்	தலைப்பு	பக்க இலக்கம்

2.2.7	சிறுவர் மற்றும் மகளிர் பாதுகாப்பும் அபிவிருத்தியும்…………………………………………	32
2.2.8	சமூக அபிவிருத்தி	32
2.2.9	சுற்றுச்சூழல் பாதுகாப்பு மற்றும் பயனுள்ள காணிப் பயன்பாடு………………………………………	33
2.2.10	மத மற்றும் கலாச்சார அலுவல்கள்………………….	33
2.3	எதிர்கால இலக்குகள்..	
2.3.1	தாபன நிர்வாகம் மற்றும் நிதியிடல்..	33
2.3.2	பொருளாதார உட்கட்டமைப்பு வசதிகளின் அபிவிருத்தி	34
2.3.3	உணவு பாதுகாப்பு மற்றும் ஊட்டச்சத்து.	34
2.3.4	தொழில்முயற்சிகளின் அபிவிருத்தி...........................	34
2.3.5	மனித வள அபிவிருத்தி..	35
2.3.6	நுகர்வோர் பாதுகாப்பு..	35
2.3.7	சமூக பாதுகாப்பு	35
2.3.8	சிறுவர் மற்றும் மகளிர் பாதுகாப்பும் அபிவிருத்தியும்..	36
2.3.9	சமூக அபிவிருத்தி..	36
2.3.10	சுற்றுச்சூழல் பாதுகாப்பு மற்றும் பயனுள்ள காணிப் பயன்பாடு.	36
2.3.11	மத மற்றும் கலாச்சார நடவடிக்கைகள்.	37
3.	அத்தியாயம் - 2023 திசெம்பர் 31 ஆம் திகதியில் முடிவடையும் ஆண்டுக்கான ஒட்டுமொத்த நிதிசார் செயலாற்றுகை	
3.1	நிதிசார் செயலாற்றுகை கூற்று..	39
3.2	நிதி நிலை தொடர்பான கூற்று......................................	40
3.3	காசுப் பாய்ச்சல் தொடர்பான கூற்று...	41
3.4	நிதிநிலை கூற்றுகள்...	42
3.5	வருவாய் சேகரிப்பதன் செயலாற்றுகை....................................	72
3.6	ஒதுக்கப்பட்ட நிதியைப் பயன்படுத்துவதில் செயல்திறன்.............	73
3.7	நிதி.ஒழு விதி 208 பிரகாரம், ஏனைய அமைச்சுக்கள்/திணைக்களங்களில் பிரதிநிதியாக இந்த திணைக்களம் / மாவட்ட செயலகம் / மாகாண சபைக்கு வழங்கிய ஒதுக்கீடு................	76
3.8	நிதியல்லாத சொத்துக்களை பதிவுசெய்வதன் செயலாற்றுகை...	87
3.9	கணக்காய்வாளர் அதிபதியின் அறிக்கை..	87
4.	அத்தியாயம் - செயலாற்றுகை சுட்டிகள்..	88
5.	அத்தியாயம் - நிலைபேண்தகு அபிவிருத்தி நோக்கங்கள் (SDG) பூர்த்தி செய்துகொள்வதன் செயலாற்றுகை	101
6.	அத்தியாயம் – மனிதவள திரட்டு	
6.1	பதவியணி முகாமைத்துவம்	132
6.2	மனித வள அபிவிருத்தி..	132
7.	அத்தியாயம் – இணக்கப்பாட்டு அறிக்கை...	137

01 ஆம் அத்தியாயம்

நிறுவன விபரத் திரட்டு / செயல்படுத்தலின் சாரம்சம்

1.1. கொழும்பு மாவட்டம்

மேல் மாகாணத்திற்குரிய கொழும்பு மாவட்டம் வடக்கில் களனி ஆற்றையும், தெற்கில் பாணந்துறை பொல்கொட ஆறு மற்றும் களுத்துரை மாவட்டத்தையும், மேற்கில் இந்தியப் பெருங்கடலையும், கிழக்கில் சப்ரகமுவ மாகாணத்தையும் எல்லைகளாக கொண்டுள்ளது. இலங்கையில் 25 நிருவாக மாவட்டங்களுள் நிலப் பரப்பில் மிகச் சிறிய மாவட்டம் கொழும்பு மாவட்டமாகும். அதன் நிலப் பரப்பு, துறைமுக நகர திட்டத்திற்கான 4.47 சதுர கிலோ மீற்றரும் சேர்த்துக்கொண்டால் 703.47 சதுர கிலோ மீற்றர் ஆகும். நாட்டின் வணிக மற்றும் வர்த்தக தலைநகரான கொழும்பும், நிர்வாகத் தலைநகரான ஸ்ரீ ஜயவர்தனபுர கோட்டே நகரமும் அமைந்துள்ளமை கொழும்பு மாவட்டத்தின் தனித்துவமாகும்.

கொழும்பு மாவட்டம் 13 பிரதேச செயலாளர் பிரிவுகளையும் 557 கிராம அலுவலர் பிரிவுகளையும் கொண்டுள்ளதுடன், அதில் 500 பிரிவுகள் நகர்புறப் பிரிவுகளாவதுடன், எஞ்சிய 57 பிரிவுகள் கிராமபுறப் பிரிவுகளாகும். சீத்தாவக்க மற்றும் ஹோமாகம பிரதேச செயலகங்களில் குறித்த கிராமபுறப் பிரிவுகள் அமைந்துள்ளதுடன், ஏனைய பிரதேச செயலகங்களில் அனைத்து பிரிவுகளும் நகர்புறப் பிரிவுகள் என்று பௌதீக திட்டமிடல் திணைக்களத்தால் 2023 ஆம் ஆண்டில் மேற்கொள்ளப்பட்ட ஆய்வு மூலம் அடையாளம் காணப்பட்டுள்ளது.

மேலும், 05 மாநகர சபைகளும், 05 நகர சபைகளும் 13 பிரதேச சபை அதிகாரப் பிரதேசங்களையும் 15 தேர்தல் அதிகாரப் பிரதேசங்களையும் கொண்டுள்ளது.

நாட்டில் அதிக சனத்தொகையும் சனத் தொகை அடர்த்தியும் இந்த மாவட்டம் கொண்டுள்ளதுடன், 2022 ஆம் ஆண்டில் மதிப்பிடப்பட்ட சனத்தொகை 2,477,922 ஆவதுடன், சனத் தொகை அடர்த்தி சதுர கிலோ மீற்றருக்கு 3,545 ஆகும். கொழும்பு, தெகிவளை மற்றும் திம்பிரிகஸ்யாய அதிக சனத்தொகை அடர்த்தியுள்ள பிரிவுகளாகும். சீத்தாவக்க மற்றும் பாதுக்க ஒப்பீட்டளவில் குறைந்த சனத்தொகை அடர்த்தியை குறிக்கின்றது.

நாட்டில் உயர் பொருளாதார செயற்பாட்டினைக் கொண்டுள்ள கொழும்பு மாவட்டமானது, 2022 ஆம் ஆண்டில் தேசிய மொத்த உற்பத்தியில் அதிகூடிய பங்களிப்பை வழங்கியுள்ளது. அதேபோன்று கொழும்பு துறைமுகம், புறக்கோட்டை சார்ந்த மொத்த விற்பனை நிலையங்கள், நாராஹேன்பிட்டிய, இரத்மலானை, மீகொட, பிளியந்தலை ஆகிய மொத்த மற்றும் சில்லறை பொருளாதார நிலையங்களும், வங்கிகள், நிதி மற்றும் காப்புறுதி அடங்கலாக வர்த்தக துறையில் பெரும்பாலாக பிரதான அலுவலகங்களையும், பொருளாதார மையங்களையும் கொண்டு அமைந்துள்ளது. மேலும் புதிய பாதுகாப்பு தலைமையகம் மற்றும் பொலிஸ் தலைமையகம் அடங்கலாக பாதுகாப்பு பிரிவின் முக்கியமான நிறுவனங்களும் மாவட்டத்தில் அமைந்துள்ளது.

இந்த மாவட்டத்தின் அண்மைக்கால அபிவிருத்திச் செயற்பாடுகளும் செயற் திட்டங்களும் இந்நாட்டின் எதிர்காலத்தில் முக்கியமான திருப்புமுனையைக் குறிக்கின்றது. நாட்டின் முதலாவது அதிவேக நெடுஞ்சாலையான தெற்கு அதிவேக நெடுஞ்சாலை, கொழும்பு- கட்டுநாயக்க அதிவேக நெடுஞ்சாலை, புதிய களனி பாலம், வெளிவட்ட வீதித் திட்டங்கள், தெமட்டகொட, நுகேகொட மேம்பாலங்கள் மற்றும் தற்போது நிர்மாணிக்கப்பட்டு வரும் மேம்பாலத் திட்டங்கள் ஆகியவை நாட்டின் வீதி மற்றும் போக்குவரத்தில் தனித்துவமான அடையாளங்களாகும்.

இம்மாவட்டத்தில் வரலாற்றுச் சிறப்புமிக்க கோட்டே மற்றும் சீத்தாவக்க இராச்சியங்கள் அமைந்திருந்ததுடன், பல தொல்பொருள் எச்சங்கள் ஆய்வு செய்யப்பட்டுள்ளன. மேலும், தீவின் மிகப்பெரிய நன்னீர் நீர்த்தேக்கமான பொல்கொட ஏரி, பெல்லன்வில-அத்திடிய சரணாலயம் மற்றும் தியவன்னாவ ஆகியவை அதிக உயிரியல் முக்கியத்துவம் வாய்ந்த சுற்றுச்சூழல் அமைப்புகளாக அமைந்துள்ளன.

பொருளாதார, சமூக, அரசியல் மற்றும் வரலாற்றுத் தனித்தன்மைகளைக் கொண்ட இம்மாவட்டம் எதிர்கொள்ளும் சவால்களாக நகரமயமாதல் மற்றும் அதிக மக்கள் தொகை அடர்த்தி என்பன அடையாளம் காணப்பட்டுள்ளன. மேலும், வறுமை, குழந்தைகள் மற்றும் தாய்வழி ஊட்டச்சத்து குறைபாடு ஆகியன ஏனைய மாவட்டங்களில் போன்று இந்த மாவட்டத்திலும் காணப்படுகிறது. அதேபோன்று நெடுஞ்சாலை வலையமைப்புடன் இணைக்கப்பட்டுள்ள தேசிய வீதி வலையமைப்பின் முதன்மை அம்சங்கள் மாவட்டத்தில் அமைந்திருந்தாலும், கொழும்பு நகரம் உள்ளிட்ட முக்கிய நகரங்களை அண்மித்து காணப்படும் போக்குவரத்து நெரிசல் மற்றும் போதிய பொது போக்குவரத்து சேவைகள் இல்லாத வீதிகள் காணப்படுதல் போக்குவரத்து துறையில் சவாலாக உள்ளன. அங்கீகரிக்கப்படாத கட்டுமானங்கள் மற்றும் நீர்நிலைகள் அடைப்பு காரணமாக, வெள்ளப் பேரிடர் நிலைமைகள் கணிசமாக அதிகரித்துள்ளன. நெற்செய்கை உள்ளிட்ட விவசாய நிலங்கள் வேறு தேவைகளுக்காக மீட்கப்பட்டுள்ளதோடு, விவசாயத்திற்கு பயன்படுத்தக்கூடிய தரிசு நிலங்களை மீள் பயிரிட வேண்டிய தேவையும் எழுந்துள்ளது.

கொழும்பு மாவட்ட வரைபடம்

கொழும்பு மாவட்ட வரைபடம்

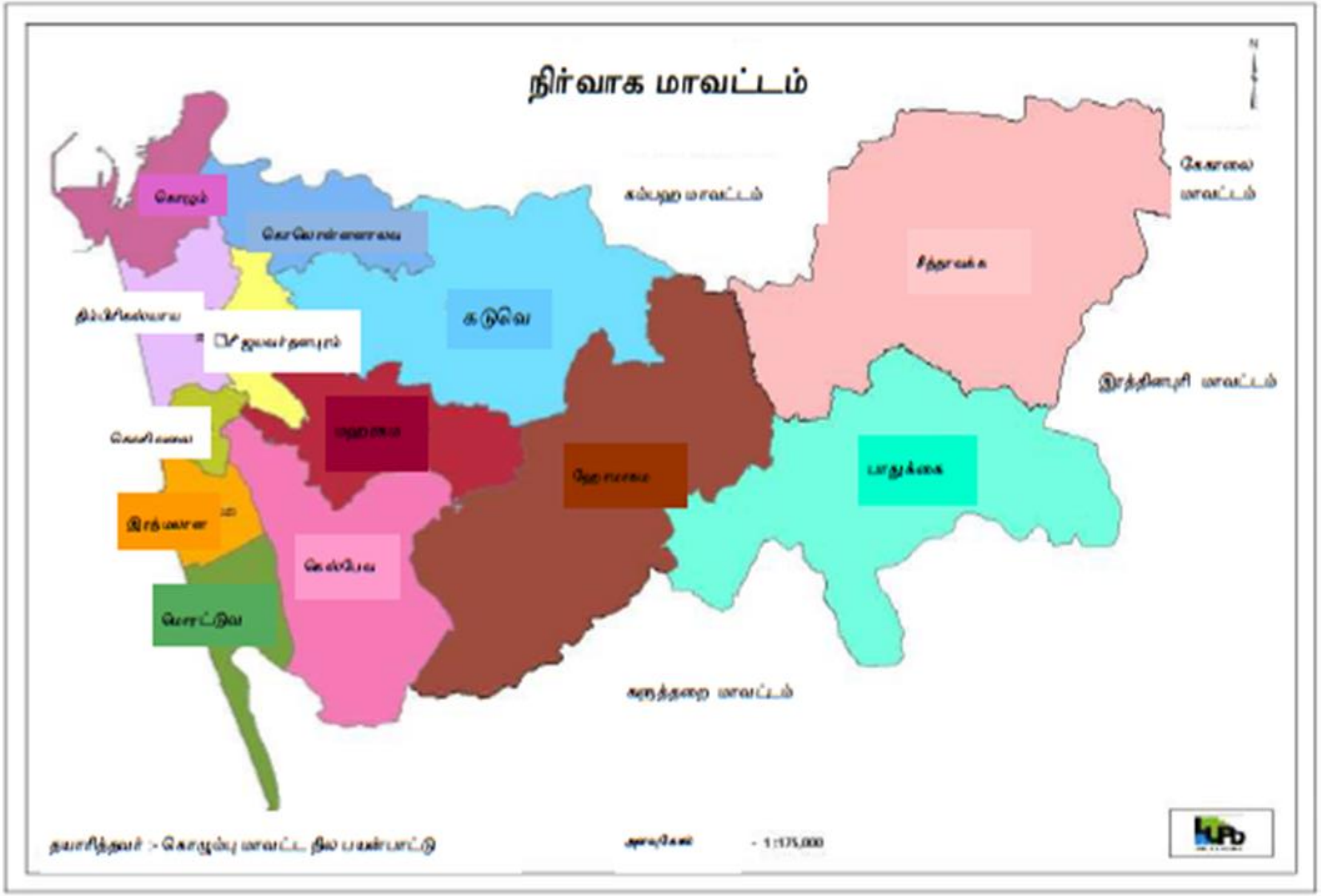

1.2. நிறுவனத்தின் தொலைநோக்கு, செயற்பணி மற்றும் குறிக்கோள்கள்

நிறுவனத்தின் தொலை நோக்கு

நல்லாட்சி மற்றும் நிலையான அபிவிருத்தியுடன் முன்னணி திசையில் ....

நிறுவனத்தின் செயற்பணி

தற்போதுள்ள வளங்களின் முகாமை மூலம் ஆக்கப்பூர்வமான மற்றும் நவீனகரமாக மக்களின் வாழ்வியல் முறைய மேம்படுத்வைதற்கு மாவட்டத்தை வழிநடத்துதல்

நிறுவனத்தின் குறிக்கோள்கள்

- திறமையான மற்றும் பயனுள்ள மாவட்ட அமைப்பைப் பராமரித்தல்.
- பொதுமக்களின் திருப்தியை அதிகரிக்கும் வகையில் பொதுத் துறையில் திறமையான சேவையை உறுதி செய்தல்.
- நன்மைபயக்கும் எண்ணக்கருக்கள், பொறுப்பு, வளங்களை விவேகமாகப் பயன்படுத்துதல், பாரபட்சமற்ற தன்மை, வெளிப்படைத்தன்மை போன்ற விழுமிய அமைப்புகளை அரச சேவையில் தாபித்தல்.
- பொதுத்துறையில் மனித வள முகாமை தொடர்பான கொள்கைகளை செயல்படுத்துதல்.
- அரச அலுவலர்களின் ஓய்வூதியக் கொள்கைகளுக்கு ஏற்ப நிகழ்ச்சித்திட்டங்களைச் செயல்படுத்துதல்.

மாவட்டத்தில் செயல்படும் பல்வேறு அமைச்சுகள், திணைக்களங்கள், கூட்டுத்தாபனங்கள், சபைகள், அதிகார சபைகளால் செயல்படுத்தப்படும் நிகழ்ச்சித் திட்டங்களையும் கருத்திட்டங்களையும் ஒழுங்கமைத்தல், நிதி மற்றும் நிதி சாரா வளங்களை பயன்படுத்தல் மற்றும் பின்தொடர்தல் நடவடிக்கைகளில் ஒருங்-கிணைப்பாளராக செயல்படுவதன் மூலம் மாவட்டத்தின் மக்களின் நலனையும் அபிவிருத்தியையும் மேம்படுத்துதல்.

1.3 பிரதான பணிகள்

- *மாவட்ட அதிகார வரம்பிற்குள் உள்ள மக்களின் பாதுகாப்பை உறுதி செய்வதற்காக மாவட்ட பாதுகாப்புக் குழுவின் தலைவராக செயற்படல்.*
- *மாவட்டத்தின் விவசாயம், சுற்றுச் சூழல், இடர் முகாமைத்துவம், தொற்று நோய் தடுப்பு , மகளிர் மற்றும் சிறுவர் குழுக்களின் தலைவராக செயற்பட்டு மாவட்டத்தில் வாழ்கின்ற மக்களது பொருளாதார மற்றும் சமூக நல்லிருப்பிற்கு செயற்படுதல்.*
- *மாவட்டத்தில் கலாச்சார, மத மற்றும் ஏனைய காலோசிதமான அரச நிகழ்வுகளின் தலைவராக செயல்படுதல்.*
- *பரவலாக்கப்பட்ட வரவு செலவுத் திட்டத்தை நடைமுறைப்படுத்துதல் மற்றும் மாவட்ட ஒருங்கிணைப்புக் குழுவின் செயலாளராகச் செயற்படுவதன் மூலம் மாவட்டத்தின் அபிவிருத்தி நடவடிக்கைகளை ஒழுங்கமைத்தல், நடைமுறைப்படுத்துதல் மற்றும் மேற்பார்வைச் செய்தல்.*
- *மாவட்டத்திலுள்ள 13 பிரதேச செயலாளர்களுடன் பிராந்திய நிர்வாக நடவடிக்கைகளை வழிநடாத்தும் தலைவராக செயற்படுதல் மற்றும் மேற்பார்வை செய்தல்.*
- *நிர்வாகப் பணிகளின் போது உற்பத்தித்திறன் மற்றும் தரத்தை அதிகரிக்க நவீன தகவல் தொடர்பு தொழில்நுட்பத்தைப் பயன்படுத்துதல் மற்றும் அதற்காக பதவியணியை ஊக்குவித்தல்.*
- *மாவட்ட அதிகார எல்லைக்குள் அனைத்து அமைச்சுக்கள், திணைக்களங்கள் என்பவற்றின் பிரதி தலைவராக செயற்பட்டு, குறித்த நிறுவனங்களில் தொலைநோக்கு, குறிக்கோள்கள் மற்றும் பணிகள் நிறைவேற்றும் வகையில் இணைப்பு நடவடிக்கைகளை மேற்கொள்ளுதல்.*
- *அனைத்து தேர்தல் நடவடிக்கைகளிலும் அதாவது சனாதிபதி தேர்தல், பாராளுமன்ற தேர்தல், மாகாண சபைத் தேர்தல் மற்றும் உள்ளூராட்சி சபைத் தேர்தல்களில்களின் போது தேர்தல் ஆணையாளரின் பிரதிநிதியாக, மாவட்ட தெரிவு அத்தாட்சி அலுவலராக செயற்பட்டு நியாயமான மற்றும் பக்கச்சார்பற்ற தேர்தலை நடாத்துதல்.*
- *மாவட்ட செயலகம் மற்றும் பிரதேச செயலகத்தில் உள்ள பதவியணியின் மேம்பாட்டுக்கும் ஆற்றல் அபிவிருத்திக்கும் தேவையான நடவடிக்கைகளை மேற்கொள்ளுதல்.*

1.4. அமைப்பு விளக்கப்படம்

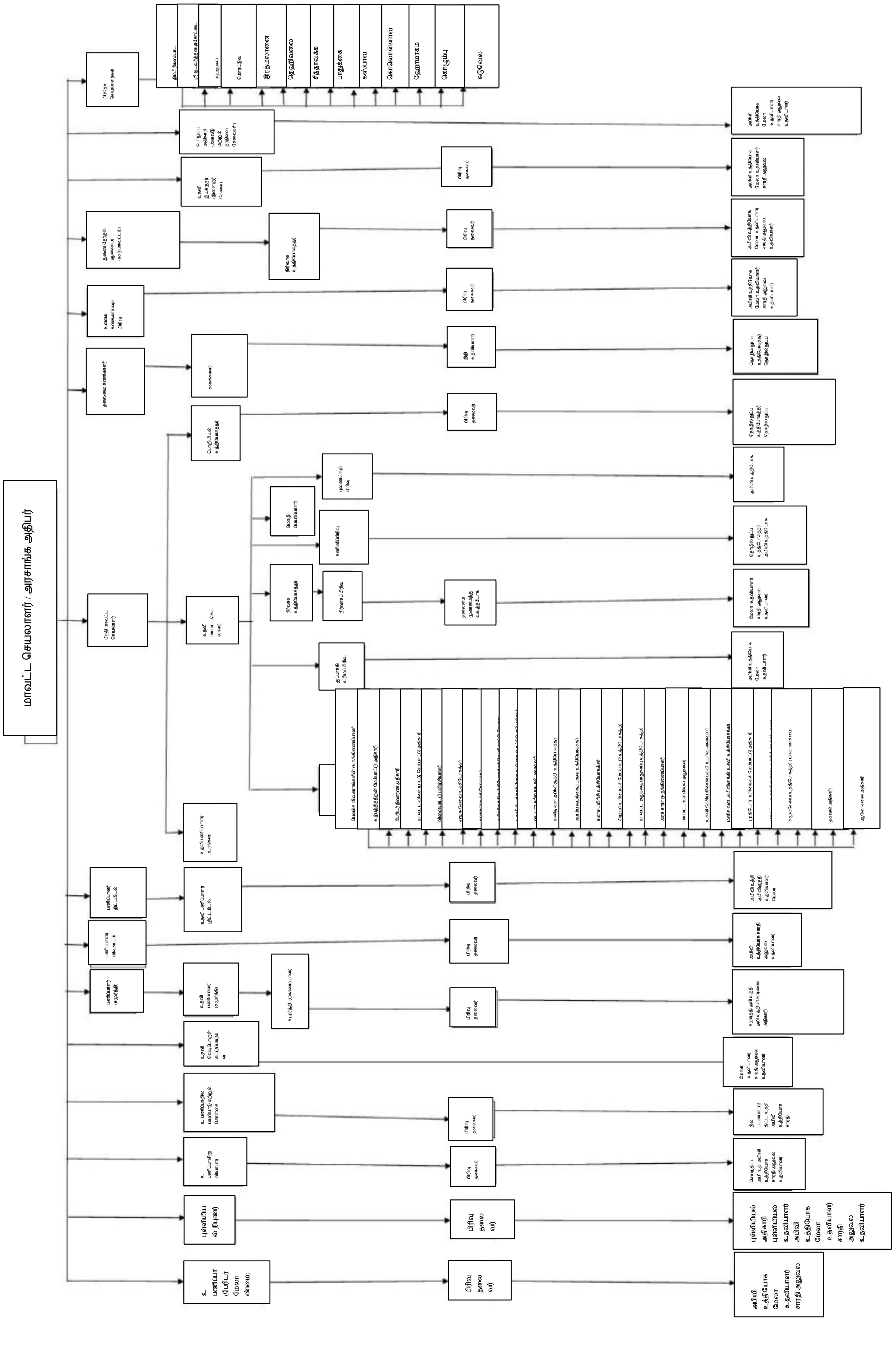

1.5 மாவட்ட செயலகத்தின் கீழ் இயங்கும் பிரதேச செயலகங்கள்

1.5.1 பிரதேச செயலகங்கள் பற்றிய அடிப்படைத் தகவல்கள்

தொடர் இலக்கம்	பிரதேச செயலகம்	கிராம அலுவலர் பிரிவுகள்	மொத்த நில அளவு (சதுர கி.மீ.க்கு)	மக்கள் தொகை (2022)	மக்கள் தொகை அடர்த்தி (1 சதுர கி.மீ.க்கு)
1.	கொழும்பு	35	22.47	344,615	15,337
2.	திம்பிரிகஸ்யாய	20	24	253,786	10,574
3.	கொலோன்னாவ	46	28	204,352	7,298
4.	ஸ்ரீ ஜயவர்தனபுர கோட்டே	20	17	115,056	6,768
5.	கடுவெல	57	88	268,694	3,053
6.	மஹரகம	41	38	209,401	5,511
7.	ஹோமாகம	81	121	253,624	2,096
8.	கெஸ்பேவ	73	64	261,435	4,085
9.	சீத்தாவக்க	68	150	121,326	809
10.	பாதுக்க	46	110	69,579	633
11.	தெஹிவளை	15	8	94,840	11,855
12.	இரத்மலானை	13	13	101,816	7,832
13.	மொரட்டுவை	42	20	179,398	8,970
	மொத்தம்	**557**	**703.47**	**2,477,922**	**3,522**

ජන ඝනත්වය (වර්ග කිලෝ මීටර් 1 ට)

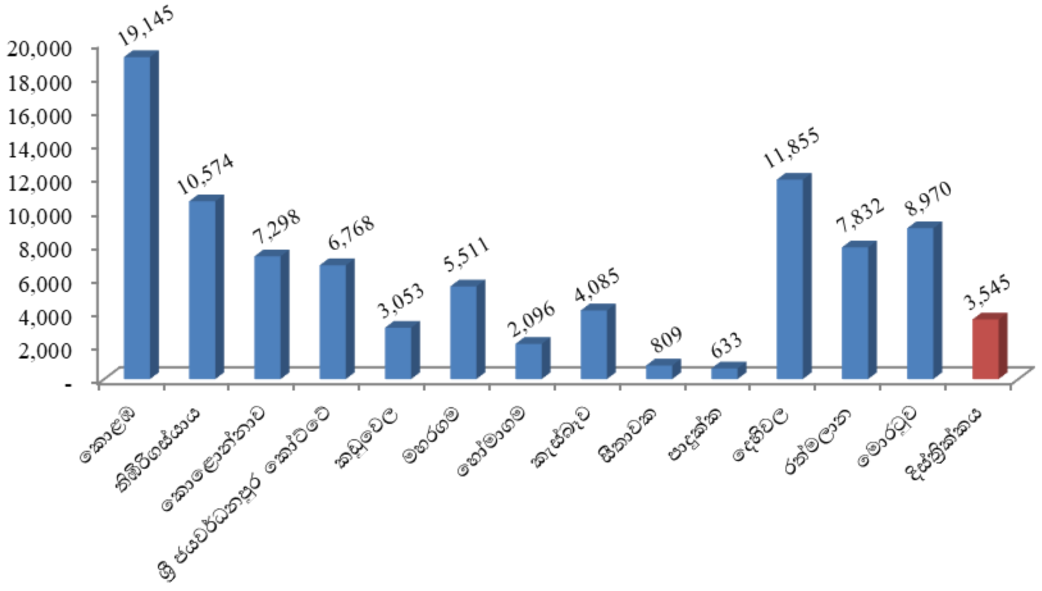

1.5.2 கொழும்பு மாவட்டத்தில் உள்ள 13 பிரதேச செயலகங்களினால் மேற்கொள்கின்ற பணிகள் பின்வருமாறாகும்.

i. சட்டரீதியான செயல்பாடுகள்

- பிறப்பு/ விவாகம்/ இறப்புச் சான்றிதழ்கள் உட்பட ஆள் அடையாளத்துடன் தொடர்புடைய செயல்பாடுகள்
- தேசிய அடையாள அட்டைகள் வழங்குதல் மற்றும் மேலொப்பங்களை வழங்குதல்
- அனைத்து வகையான அனுமதிப் பத்திரங்கள் வழங்குதல், நிலம் கையகப்படுத்துதல் மற்றும் நில பரிமாற்றம்
- ஓய்வூதியம் செலுத்துவது தொடர்பான நடவடிக்கைகள்

ii. சமூக நல செயல்பாடுகள்

- வெள்ளம் உள்ளிட்ட அனர்த்த நிவாரண நடவடிக்கைகள்
- முதியவர்கள், மாற்றுத் திறனாளிகள், கர்ப்பிணிகள் மற்றும் நோய்வாய்ப்பட்டவர்களுக்கு தனிநபர் உதவிகளை வழங்குதல்

iii. அரசு மற்றும் அரசு சாரா நிறுவனங்கள் போன்ற நிதி வளமூலங்களைக் கொண்டு பொது கழிப்பறைகள், கிராமப்புற வீதிகள், விவசாய வீதிகள் மற்றும் கால்வாய்கள் போன்ற உட்கட்டமைப்புகளை மேம்படுத்துதல்.

1.5.3 பிரதேச செயலகங்களின் வருடாந்த செயற்திட்டத்தின் முன்னேற்றம்

இல	பிரதேச செயலகம்	2024 ஆண்டு செயற்றிட்டத்தின் முன்னேற்றம்%
01.	கொழும்பு	100
02.	திம்பிரிகஸ்யாய	
03.	கொலன்னாவ	
04.	பாதுக்கை	
05.	ஸ்ரீ ஜயவர்தனபுர கோட்டே	
06.	சீத்தாவக்க	
07.	தெஹிவளை	
08.	இரத்மலானை	99
09.	ஹோமாகம	98
10.	மஹரகம	97
11.	கெஸ்பாவ	
12.	கடுவளை	90
13.	மொறட்டுவை	

1.5.4 பிரதேச செயலகங்களின் அடைவுகள்

1. கொழும்பு பிரதேச செயலகம்

- *அரச அலுவலர்களுக்கிடையிலான நாடக விழாவில் சிறந்த பின்னணி படைப்புக்கான விருது பெற்றுக்கொள்ளுதல்.*
- *"திரிய பிரச" வீடமைப்பு நிகழ்ச்சித்திட்டத்தின் கீழ் ஜயவிமன இரண்டு வீடுகளை மக்கள் மயமாக்குதல்.*
- *ஹர்ப்லயின் நிறுவனத்துடன் இணைக்கப்பட்ட ஹூணுபிட்டிய "பிவிதுரு" மகளிர் அமைப்பில் திருமதி ஆயிஸா பீபீ சிறந்த சந்தைப்படுத்தல் விற்பனை முகவராகவும் கொழும்பு சந்தைப்படுத்தல் முகாமையாளராகவும் விருதுபெறுதல்.*
- *மட்டக்குளி பிரங்ஸவத்தை இலக்கம் 81/1 A, திருமதி w. சிறியாணியின் வீடு மழை நீர் காரணமாக பாதிக்கப்படுவதால், வீட்டின் நிலப் பகுதியை நிருமாணித்தல்.*
- *கல்வி உதவி தேவைப்படும் 200 மாணவர்களுக்கு பாடசாலை உபகரணங்கள் வழங்குதல்.*

- *ஓரங்கட்டப்பட்ட பெண்களை அடிப்படையாகக்கொண்ட 17 குடும்பங்கள் பொருட்டு சுயதொழில் வாய்ப்புகள் மற்றும் அதற்கு ஏற்புடையதான உபகரணங்களுடன் வசதிகளை வழங்குதல்.*
- *மாவட்ட அறநெறி பாடசாலை மாணவர்களின் திறன் மதிப்பீடுகளில் மாவட்ட மட்டத்தில் முதலாவது 82 இடங்களைப் பிரிவுக்காக, பிரதிநிதித்துவம் செய்த 40 அறநெறி பாடசாலைகள் பெற்றுக்கொள்ளுதல்*
- *48 ஆவது தேசிய பொது விளையாட்டு விழாவில் கெரம் விளையாட்டுக்கான சம்பியன் பட்டத்தைப் பெற்றுக்கொள்ளுதல்*

11   திம்பிரிகஸ்யாய பிரதேச செயலகம்

- *அகில இலங்கை உற்பத்தி திறன் விருது, 2 ஆம் இடம் கொழும்பு மாவட்டத்தில் 1 ஆம் இடம் பெற்றுக்கொள்ளுதல்*
- *அலுவலக வளாகத்தில் ஒவ்வொரு மாதமும் தொழில்முயற்சி சந்தை மற்றும் நுகேகொட மேம்பாலத்திற்கு அருகில் விற்பனை சந்தைகளை நடாத்தல்*
- *விதாதா நிலையம் மூலம் அனுப்பி வைக்கப்படும் பிரிவின் இரண்டு தொழில்முயற்சியாளர்களுக்கு சிறந்த உற்பத்தி திறன் சான்றுப்படுத்தல் GMP(Good Manufacturing Product) தரச் சான்றிதழ் வழங்குதல்*
- *ஆதர் சீ க்ளாக் நிலையத்தால் வழங்கப்படும் அமன்பொருள் மற்றும் வன்பொருள் அத்துடன் இலத்திரனியல் ஆகிய கற்கைநெறி சான்றிதழ்களைப் பெற்றுக்கொண்டு பிரிவில் 06 பேர் தொழில்களில் ஈடுபடுதல்.*

- *13 முச்சக்கர வண்டி சாரதிகளுக்கு மேலதிக வருமான வழியாக Electronic மற்றும் Hair Cutting பயிற்சி வழங்கப்பட்டு அதற்கான உபகரணங்களை இலவசமாக வழங்குதல்.*
- *நீண்டகால குத்தகை காணிகளில் ரூபா.மில்லியன் 63.73 ஐ அறவிடல்.*
- *தெற்கு கொழும்பு மற்றும் பொரள்ள ஆகிய பிரதேசங்களில் உள்ள சனசமூக சமுர்த்தி வங்கிகள் மூலம் ரூபா 77 மில்லியன் வருமானம் பெறப்பட்டதுடன், அதில் ரூபா.மில்லியன் 14.74 ஆன தேறிய இலாபம் பெற்றுக்கொள்ளுதல் மற்றும் ரூபா.மில்லியன் 8 ஆன வட்டி தொகை விருத்தி செய்தல்.*

111. கொலன்னாவ பிரதேச செயலகம்

- சேவைகளைப் பெற்றுக்கொள்வதற்கு வருகின்ற பொதுமக்கள் அலுவலகத்தில் காத்திருக்கும் பகுதியில் தங்கள் நேரத்தை அர்த்தமுள்ளதாக செலவிடுவதற்கு, அந்த இடத்தில் ஒரு தொலைக்காட்சியைப் பொருத்துதல்.
- அலுவலகத்தில் பாதுகாப்பு கேமரா அமைப்பு (cctv) மற்றும் இண்டர்காம் அமைப்பைப் பொறுத்துதல்.
- சமுர்த்தி பிரிவு ஊடாக 13 நடமாடும் விற்பனைக் கூடங்களை வழங்குதல்.
- அலுவலக வாகன நிறுத்துமிடத்தின் இரண்டாம் கட்டத்தின் மேம்பாடு.
- கொதட்டுவ சமுர்த்தி வங்கியில் கைமுறை வைப்புத்தொகையை முடித்து, இயந்திர செயல்முறையை மட்டுமே பயன்படுத்துதல்.
- மேல் மாகாணத்தின் முதியோர் போட்டித் தொடரில் புதிய படைப்பு நடனப் பிரிவில் முதலாவது இடத்தைப் பெற்றுக்கொள்ளுதல்

1V ஸ்ரீ ஜயவர்தனபுர கோட்டே பிரதேசச் செயலகம்

- பரவலாக்கப்பட்ட பட்ஜெட் திட்டத்தின் கீழ் 176 திட்டங்களும், கிராமப்புற வீதி அபிவிருத்தி திட்டத்தின் கீழ் 13 திட்டங்களும், மேல் மாகாண சபை நிதியத்தின் கீழ் 51 திட்டங்களும் 100% பௌதீக முன்னேற்றத்துடன் நிறைவு செய்யப்பட்டன.
- பரவலாக்கப்பட்ட பாதீட்டு நிதியம் மற்றும் மேல் மாகாண சபை நிதியைப் பயன்படுத்தி ராஜகிரிய மேம்பாலம் தொடங்கும் இடத்தில் ஒரு சுயதொழில் விற்பனை நிலையத்தை நிர்மாணித்தல்.
- மிரிஹான - ஜூபிலிகனுவ சந்தி விரிவாக்கத் திட்டத்திற்கு ஏற்புடையதாக நட்டஈடு செலுத்தும் பணிகள் 100% ஆல் நிறைவு செய்தல்.
- கிருலப்பனை - கொடகம வீதியை விரிவாக்குவதற்காக நிலம் கையகப்படுத்தும் நடவடிக்கைகள் 90% ஆல் நிறைவு செய்தல் மற்றும் இழப்பீட்டுத் தொகை செலுத்தல் 50% ஆல் நிறைவு செய்தல்.
- அலுவலக வளாகத்தில் சோலார் பெனல் அமைப்பை (solar panel system) பொறுத்துதல்.

V. கடுவெல பிரதேச பிரதேசச் செயலகம்

- 2024 ஆம் ஆண்டில் மூன்று முறை வெள்ளத்தால் பாதிக்கப்பட்ட போதிலும், இந்தப் பிரிவில் சுமார் 15 ஏக்கர் தரிசு நெல் வயல்களில் அறுவடைச் செய்வதற்கு முடிந்தது.
- விதாதா வள நிலையத்தால் 30 இற்கும் மேற்பட்ட தொழில்முனைவோரை உருவாக்கி, 4 தொழில்முனைவோரை ஏற்றுமதி நடவடிக்கைகளுக்கு வழிநடாத்தல்.

- அலுவலர்களால் கடமைக்குப் புறம்பாக தமது நடிப்பு மற்றும் பாடும் திறமைகளை வெளிப்படுத்தி ஏற்பாடு செய்த "ரூ சர பிரபா இசை நிகழ்ச்சி" வெற்றிகரமாக நிறைவடைந்தது.

- மத்திய அரசு மற்றும் மாகாண சபை நிதிகள் மூலம் ரூபா. மில்லியன் 225.2 மதிப்புள்ள 344 அபிவிருத்தி திட்டங்களை வெற்றிகரமாக நிறைவு செய்யப்பட்டது.

VI . மஹரகம பிரதேச செயலகம்

- சிறிய அளவிலான அல்லது நடுத்தர அளவிலான தொழில்முனைவோரை உருவாக்குதல்.
- ஒதுக்கப்பட்ட நிலையில் காணப்படும் பெண்களை சுயதொழில்களில் ஈடுபடுவதை வலுவூட்டல்.

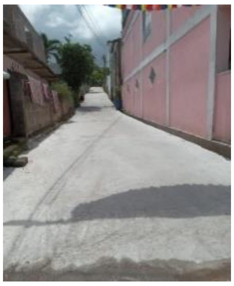

- பரவலாக்கப்பட்ட/பரவலாக்கப்பட்ட சிறப்பு நாடாளுமன்ற உறுப்பினர் ஒதுக்கீடுகள்/மாகாண சபைகள்/கிராமப்புற வீதிகள் / நிரல் வரிசை அமைச்சின் அபிவிருத்தி திட்டங்களை வெற்றிகரமாக முடிவுறுத்தல்.
  - கங்கொடவில தெற்கு கிராம அலுவலர் பிரிவில் றபர்வத்தை வீதியல் 1 ஆவது குறுக்குத்தெரு, மதிப்பீட்டு வரி இலக்கம் 60 ஐ கொண்ட வீட்டுக்கு அருகாமையில் 100 மீற்றர் முன்னோக்கி கொன்கிரீட் இடர்.
  - பிரகதிபுர கிராம அலுவலர் பிரிவில் ஷீலவணாராமய அபிவிருத்தி செய்தல்.

VII ஹோமாகம பிரதேச செயலகம்

- புதிய அலுவலக கட்டிட வளாகத்தில் பணிகளைத் தொடங்குதல்.
- பிரதேச செயலக வளாகத்தில் தாபிக்கப்பட்ட கிராமப்புற அபிவிருத்தி பயிற்சி நிலையம் NVQ நிலை வரையிலான கற்கைநெறிகளை நடாத்துவதற்கு இயன்ற வகையில் பௌதீக ரீதியாக அபிவிருத்தி செய்தல்.
- கிராம அலுவலர் பிரிவுகளுக்கான புதிய சேவை அரங்குகளை நிர்மாணித்தல்.

V111. கெஸ்பேவ பிரதேச செயலகம்

- சமூக பாதுகாப்பு காப்பீட்டுக்காக அதிக எண்ணிக்கையிலான ஆட்சேர்ப்புகளை அடைந்ததன் மூலம் மாவட்டத்தில் இரண்டாவது இடத்தையும், நிதி இலக்கை அடைந்ததன் மூலம் மாவட்டத்தில் மூன்றாவது இடத்தையும் அடைந்துள்ளது.
- இ-கிராம அலுவலர் திட்டத்தில் தரவு சேகரிப்பின் முன்னேற்றத்திற்கு ஏற்ப, அதிக எண்ணிக்கையிலான நிர்வாக அலகுகளை நிறைவு செய்தல்.
- "கிராம பிரபா" விழாவில் சிறந்த கிராமப்புற அபிவிருத்தி சங்கத்தைத் தேர்ந்தெடுக்கும் போட்டியில்
  - மாவட்டத்தில் சிறந்த கிராம அபிவிருத்தி சங்கத்திற்கான முதலாம் இடம் / மேல் மாகாணத்தில் சிறந்த கிராம அபிவிருத்தி சங்கத்திற்கான மூன்றாம் இடம் – படகெத்தறை தெற்கு கிராம அபிவிருத்தி சங்கம்.
  - மாவட்டத்தில் சிறந்த கிராம அபிவிருத்தி சங்கம் மூன்றாம் இடம் – பெப்பிலியான மேற்கு, கிராம அபிவிருத்தி சங்கம்
  - கிராம அபிவிருத்தி வார நிகழ்ச்சித்திட்டம்- மாகாணத்தில் இரண்டாம் இடம் ஹொன்னந்தர தெற்கு கிராம அபிவிருத்தி சங்கம் சாதனைகளை அடைதல்.

- விஸ்கம் பிரபா தையல் போட்டியின் ஒட்டுவேலை பிரிவு (patch work), எம்பிராய்டரி பிரிவு, கைவினைப் பிரிவு, பின்னல் பிரிவு மற்றும் தையல் பிரிவில் வெற்றிகளை பெறுதல்.

IX சீத்தாவக்கை பிரதேச செயலகம்

- உறுமய திட்டத்தின் கீழ் தகுதியுள்ள 306 பயனாளிகளுக்கு இலவச அளிப்பு பத்திரங்களைத் தயாரிப்பதற்கு தேவையான நடவடிக்கைகளை மேற்கொள்ளுதல்.

- UN Women மற்றும் Chrysalis ஆகிய நிறுவனங்களின் அனுசரணையுடன் மகளிர் தொழில்முனைவோரின் மேம்பாட்டிற்காக பல்வேறு திட்டங்களை வழிநடாத்தல்.
- இயற்கை பேரிடர்களால் பாதிக்கப்பட்ட 3089 குடும்பங்களைச் சேர்ந்த 11265 நபர்களுக்கும், சேதமடைந்த 534 வியாபாரங்களுக்கும் உடனடி நிவாரணம் மற்றும் இழப்பீடு வழங்குதல். (ரூபா. 5.1 மில்லியன்)

X பாதுக்க பிரதேச செயலகம்

- அலுவலகம் மற்றும் மலகல மகா வித்தியாலயத்தில் நடைபெற்ற நடமாடும் சேவை நிகழ்ச்சிகள் மூலம் அடையாள அட்டைகள் இல்லாத 100 பேரிடமிருந்து பெறப்பட்ட விண்ணப்பங்களை, அடையாள அட்டைகளை தயாரிப்பதற்காக அனுப்பி வைக்கப்பட்டுள்ளன.

- சமூகப் பாதுகாப்பு ஓய்வூதியத் திட்டத்தின் ஆட்சேர்ப்பு ஆண்டு இலக்கான 95 ஐ விஞ்சி 112 ஆட்சேர்ப்புகளை மேற்கொள்ளுதல். (நிதிசார் பெறுமதி ரூபா. 1,010,843.00)
- ரூபா.மில்லியன் 24.13 ஐ செலவிடப்பட்டு சமய நிலையங்கள், பாடசாலைகள், முன்பள்ளிகள், சங்கங்கள் மற்றும் சுயதொழில் செய்யும் நபர்களுக்கு தேவையான உபகரணங்களை வழங்குதல்.

XI தெஹிவளை பிரதேச செயலகம்

- கொஹுவலை சந்தியில் காணப்பட்ட அதிக வாகன நெருக்கடிக்கு தீர்வாக நிருமாணிப்பு பணிகள் ஆரம்பிக்கப்பட்ட கொஹுவலை புதிய மேம்பாலத்தின் வேலைகளை முடிவுறுத்தப்படுதல்.

- பிரிவுக்கு சொந்தமான கரகம்பிட்டிய விஜய கல்லூரியின் பயிரிடப்படாத 75 பேர்ச் அளவிலான நிலப் பகுதியல் பயிர் செய்கை பணிகளை மேற்கொள்ளுதல்.
- பாமங்கடை – ஹொரணை வீதி விரிவாக்கல் திட்டம் மற்றும் கிருளப்பனை கொடகம வீதி விரிவாக்கல் திட்டம் தொடங்குதல் மற்றும் நட்டஈடு வழங்குவதை ஆரம்பிக்கப்படுதல்.

X11. இரத்மலானை பிரதேச செயலகம்

- மேல் மாகாண சமூக சேவைகள் திணைக்களத்துடன் ஒருங்கிணைந்து 02 வீடுகளைப் புனரமைப்பதற்காக ரூபா. 200,000 வழங்குதல்.
- தொழில்முனைவோரை ஊக்குவிப்பதற்காக 48 பொது விற்பனை சந்தைகளையும் 02 சிறப்பு விறபனை சந்தைகளையும் நடாத்துதல்.

- *சமுர்த்தி வீட்டுவசதி திட்டத்தின் கீழ் 01 புதிய ரன்விமன வீட்டை நிர்மாணித்தல் மற்றும் ஜெயவிமன திட்டத்தின் கீழ் 2 வீடுகளை புதுப்பித்தல்.*

X111. மொரட்டுவ பிரதேச செயலகம்

- *வில்லோரவத்தை தச்சு வேலை உரிமையாளர்களின் சங்கம் இந்த ஆண்டு சௌபாக்யா உற்பத்தி கிராம திட்டத்தின் கீழ் அதிக அளவிலான வருமானத்தை ஈட்டியுள்ளது.*
- *சிறிய மற்றும் நடுத்தர அளவிலான தொழில்முயற்சியாளர்கள் நிலையில் இருந்த RS பெட் உற்பத்தி நிறுவனம் சர்வதேச மட்டத்திற்கு உயர்த்துதல்.*
- *பிரிவில் காளான் உற்பத்தி மற்றும் காளான் தொடர்பான துணை தயாரிப்பு முறைகளை அறிமுகப்படுத்துதல் மற்றும் தொடர்புடைய உபகரணங்கள், கணக்கியல் பயிற்சி, செலவு மற்றும் நிகழ்நிலை சந்தைப்படுத்தல் முறைகள் குறித்து பயிற்சி அளித்தல், இதன் மூலம் 20 வெற்றிகரமான தொழில்முனைவோரை உருவாக்குதல்.*

1.5.5 ***பிரதேச செயலகங்கள் எதிர்கொள்ளும் சவால்கள்***

i. ***கொழும்பு பிரதேச செயலகம்***

- *முறைப்பாடுகளை ஆய்வு செய்வதற்காக வெளிக்கள கடமைகளை மேற்கொள்வதற்கு போக்குவரத்து வசதிகள் இல்லாமை.*
- *போதைப்பொருள் பயன்பாடு அதிகமாக உள்ள பகுதிகளில் சமூக சீர்திருத்த நடவடிக்கைகள் மற்றும் கள ஆய்வுகளை மேற்கொள்ளும்போது பாதுகாப்பு தொடர்பான அபாயங்களை எதிர்கொள்ள வேண்டி ஏற்படுதல்.*
- *திடீர் இடர்பாடுகளுடன் கூடிய நிலைமைகளின்போது, உரிய இடங்களை அண்மிப்பதற்கு தேவையான போக்குவரத்து வசதிகள் இல்லாமை.*
- *பிரிவில் உள்ள விளையாட்டு வீரர்கள் மற்றும் விளையாட்டு அணிகளுக்கு ஊட்டச்சத்து கொடுப்பனவுகள் கிடைக்காமை*
- *கிராம அலுவலர் பற்றாக்குறை. (35 பிரிவுகளுக்கு 25 கிராம அலுவலர்கள் மட்டுமே உள்ளனர்)*
- *இயற்கை இடர்களை எதிர்நோக்கிய மக்களுக்கு நட்டஈடு செலுத்தும் நடவடிக்கைகளை மேற்கொள்வதற்கு அத்துமீறல் குடியிருப்பாளர்கள் பலர் இருத்தல்.*

ii திம்பிரிகசாய பிரதேச செயலகம்

- *சேவை பெறுநர்கள் அதிகமான எண்ணிக்கையினருக்கு பிறப்புச் சான்றிதழ், இறப்புச் சான்றிதழ் மற்றும் தேசிய அடையாள அட்டை வழங்குவதற்கு தேவையான மனித மற்றும் பௌதீக வளங்களை பூர்த்தி செய்து கொள்ளவேண்டி ஏற்படுதல்.*

- *நகர்ப்புறம் மற்றும் அதிக மக்கள் தொகை கொண்ட பிரிவாக காணப்படுவதால், நலன்புரி சேவைகளின்போது பிரச்சனைகள் குறைவடையும் வகையில் பயனாளிகளைத் தெரிவு செய்தல்.*
- *அரசு சார்பற்ற அமைப்பு அல்லது ஏதேனும் அமைப்பிடமிருந்து நன்கொடை வழங்கும்போது, நலன்கள் போதுமற்றுதன் காரணமாக தகைமையுள்ள பயன்பெறுநரை தெரிவு செய்ய வேண்டி ஏற்படுதல்.*

- பல்லின மக்கள் வாழ்கின்ற பிரிவு என்பதால் தொடர்பாடல் பணிகளின்போது, மொழி பிரச்சினைகள் ஏற்படல்.

ii. **கொலன்னாவ பிரதேச செயலகம்**

- ஆண்டில் இப்பிரிவில் மூன்று முறை பாரிய வெள்ள அனர்த்தங்களை எதிர்நோக்குதல்
- சனாதிபதி தேர்தல் மற்றும் பாராளுமன்ற தேர்தல் கடமைகளுடன் அனைத்து கருத்திட்டங்களையும் வெற்றிகரமாக நிறைவேற்றுதல்.
- பதவியணி வெற்றிடங்கள் காணப்படல் (கணக்காளர், முகாமைத்துவ உதவியாளர், கிராம அலுவலர், அலுவலக உதவியாளர்)

iii. **ஸ்ரீ ஜயவர்தனபுர கோட்டே பிரதேச செயலகம்**

- அலுவலக நடவடிக்கைகளை இற்றைப்படுத்துவதற்கான மென்பொருள்களுடன் கூடிய தரவு முறைமை தயாரித்தல் மற்றும் தொடர்ச்சியாக இணையத்தள வசதிகளை வழங்குதல்
- அத்தியாவசிய தொழில்நுட்ப உபகரணங்களை பெற்றுக் கொள்ளுதல்.
- அலுவலக மற்றும் கள அலுவலர்களுக்கு பயிற்சித் திட்டங்களை ஒழுங்கமைத்தல் மற்றும் பயிற்சி வாய்ப்புகளை வழங்குதல்.

V. கடுவெல பிரதேச செயலகம்

- தொடர்ச்சியான வெள்ளம் காரணமாக கஷ்டங்களை எதிர்நோக்கும் மக்களை அதிலிருந்து மீட்டல், விவாசய நிலங்கள் மற்றும் ஏனைய பயிர் செய்கைகளுக்கு ஏற்படும் சேதங்களை தவிர்த்தல்.
- வனவிலங்குகளால் (குரங்குகள் மற்றும் மந்திகளால்) ஏற்படும் பயிர்ச்செய்கை சேதங்களை தவிர்ப்பதற்கு நடவடிக்கை எடுத்தல்.
- பிரிவில் குறைந்த வருமானம் பெறும் மக்களின் வருமானம் அதிகரிப்பதற்காக உற்பத்தித் துறைகளில் ஈடுபடுத்தல்.
- சிறுவர் உரிமைகளை ஊக்குவித்தல் மற்றும் இளம் சமுதாயம் எதிர்கொள்ளும் சமூக பிரச்சனைகளை நிவர்த்தி செய்தல்.

vi மஹரகம பிரதேச செயலகம்

- அபிவிருத்தி திட்டங்களை செயல்படுத்தும்போது திட்டங்களை அடையாளம் காணுவதற்கு காலம் போதாமை.
- திட்டங்களை செயற்படுத்துகையில் தேவையற்ற துரிதப்படுத்தல் காரணமாக திருத்தங்களை மேற்கொள்வதில் விளைவுத்திறனுக்கு தடையாக அமைதல்.
- தகவல் கட்டமைப்பு பயன்படுத்துகின்ற விடயங்களில் தொழில்நுட்ப பிரச்சினைகள் மற்றும் ஆலோசனைகள் பொருட்டு துரிதமாக தீர்வுகள் கிடைக்கப்பெறாமை.

- அரசபொறிமுறை சுற்றுநிருபங்கள்/ ஆலோசனைகள் மூலம் அறிவுறுத்துவதற்கு முன்னர் ஊடகங்கள் மற்றும் சமூக வலையமைப்புகள் ஊடாக அறிந்துக்கொள்வதால் பொது மக்களின் ஆட்சேபனைகளை எதிர்கொள்ளுதல்

***vii* . ஹோமாகம பிரதேச செயலகம்**

- போதியளவு நிதி ஒதுக்கீடுகள் பெற்றுக்கொள்ளுதல்
- பொருளாதார பிரச்சினைகளுக்கு மத்தியில் கஷ்டங்களை எதிர்நோக்கும் மற்றும் வேலையற்ற நபர்களுக்கு வாழ்வாதார வழிமுறைகளை அமைத்துக்கொடுத்தல்.
- இலத்திரனியல் கட்டமைப்பில் தொழில்பாட்டு இயந்திரங்களை தாபித்தல்.
- புத்தாக்க துறைகளில் குறைந்த ஆற்றல் அபிவிருத்தி
- அலுவலகத்தின் உத்தியோகத்தர்களது தகவல் தொழில்நுட்பம் மற்றும் மென்பொருள் தொடர்பான அறிவு குறைவாக காணப்படுதல்.

***viii* கெஸ்பேவ பிரதேச செயலகம்**

- வாகன வருமான அனுமதிப் பத்திரங்கள் வழங்கப்படும் இடத்தில் மற்றும் பதிவாளர் பிரிவில் இடவசதி வரையறுக்கப்பட்டிருத்தல்
- வரையறுக்கப்பட்ட மனித மற்றும் பௌதீக வளங்களை முகாமைத்துவம் செய்துக்கொண்டு புதிய தொழில்நுட்பம் மற்றும் இற்றைப்படுத்திய மென்பொருளுடன் தரவு கட்டமைப்பை தயாரித்தல்.

***ix.* சீத்தாவக்க பிரதேச செயலகம்**

- அலுவலகத்தில் களஞ்சிய வசதிகள் வரையறுக்கப்படுதல்.
- அலுவலக மற்றும் கள அலுவலர்களின் கணினி தொழில்நுட்பம் தொடர்பான அறிவு இற்றைப்படுத்தாமை
- உதவி பிரதேச செயலாளர், கணக்காளர் மற்றும் அலுவலக உதவியாளர் ஆகிய பதவிகள் காணப்படுதல்.

x. **பாதுக்கை பிரதேச செயலகம்**

- வெள்ளம், மண்சரிவு போன்ற இயற்கை இடர்களை அதிகமாக எதிர்கொள்ளுதல்.
- அலுவலகத்தில் களஞ்சிய வசதிகள் வரையறுக்கப்படுதல்.

xi தெகிவளை பிரதேச செயலகம்

- 12 வருட கோப்புகளைக் களஞ்சியப்படுத்துவதற்கு வசதி இல்லாமை
- தினசரி சேவைகளைப் பெற வரும் மக்களின் வாகனங்களை நிறுத்துவதற்கு வாகன நிறுத்துமிடம் இல்லாமை
- தெஹிவளை சந்தியில் காணப்படும் கடுமையான போக்குவரத்து நெரிசல் காரணமாக, அலுவலர்கள் மற்றும் பொதுமக்கள் பணியிடத்தை அடைவதில் சிரமங்களை எதிர்கொள்ளுதல்.

xii. **இரத்மலானை பிரதேச செயலகம்**

- *தற்போது அறிமுகப்படுத்தப்பட்டு பயன்படுத்தப்படும் தரவு அமைப்புகளில் உள்ள குறைபாடுகள் மற்றும் போதுமான பயனுள்ள இணைய வசதிகள் இல்லாமை.*
- *கள அலுவலர்களிடம் ஆய்வுகள் மற்றும் தகவல்களை திரட்டுவதற்கு தேவையான தொழில்நுட்ப உபகரணங்கள் இல்லாமை.*
- *அலுவலகத்தின் மின்சுற்றில் ஏற்படும் கோளாறுகள் மற்றும் மின்சார நுகர்வு அதிகரிக்கும் போது போதுமான மின் திறன் இல்லாததால் திடீர் தீ விபத்துகள் ஏற்படுதல்*
- *அலுவலகத்தில் காணப்படும் வரையறுக்கப்பட்ட இடவசதிகளை முகாமைத்துவம் செய்துக்கொண்டு அலுவலகத்தின் அலுவலர்களுக்கு வசதிகளை அளித்தல் மற்றும் சேவைபெறுநர்களுக்கு வினைத்திறனுடன் கூடிய சேவை வழங்குதல்.*

Xiii **மொரட்டுவ பிரதேச செயலகம்**

- *அலுவலக இடத்திற்கு இடையூறாக இருந்த தடைகளுடன் கூடிய பகுதிகளை அகற்றி சேவைபெறுநர்களின் வசதியை மேம்படுத்தும் வகையில் அலுவலக உபகரணங்களை தாபித்தல்.*
- *சிரமங்களுக்கு மத்தியில் கேட்போர்கூடத்தை குளிரூட்டி பொருத்தப்பட்டு வசதிகளுடன் நவீனமயமாக்குதல்.*

1.5.6 **பிரதேச செயலகங்களின் எதிர்கால இலக்குகள்**

i. கொழும்பு பிரதேச செயலகம்

- *புதிய விதவைகள் அநாதைகள் ஓய்வூதிய திட்டம் தயாரித்தல்*
- *தொழில்பாட்டு கூடம் உருவாக்குதல்*
- *உள்நாட்டு கைப்பணி தொழிலின் மேம்பாட்டுக்காக 15 இளைஞர் யுவதிகளை பயிற்றுவித்தல்*
- *பிரிவில் சுற்றுலா கைத்தொழிலை மேம்படுத்துவதற்கு முடியுமான இரண்டு இடங்களில் 10 வியாபார வாயப்புகளை மேம்படுத்தல்.*
- *பிரிவில் பழுதாகியுள்ள குறைந்த வருமானம் பெறும் குடும்பங்களில் 08 வீடுகளை புனரமைத்தல்.*
- *பழுதடைந்துள்ள 50 மலசலகூட முறைமைகளை புனரமைத்தல்*
- *குறைந்த வருமானம்பெறும் மாற்றுத் திறனாளி நபர்கள் மற்றும் பிள்ளைகள் 280 பேர் பொருட்டு உதவி, உபகரணங்கள் வழங்குதல்*
- *செங்குத்தான மற்றும் கிடையான இடங்களில் நகர்புற வீட்டுத் தோட்டங்களை ஆரம்பிப்பதற்காக தொழில்நுட்ப பயிற்சி வழங்குவதற்கு 240 பயனுகரிகள் பொருட்டு 12 நிகழ்ச்சித்திட்டங்களை நடாத்தல்.*

ii. திம்பிரிகஸ்யாய பிரதேச செயலகம்

- *பொதுமக்களுக்கு அதிகபட்ச சேவையை வழங்கி மாவட்ட அபிவிருத்தியில் முதன்மையான பிரிவாக மாற்றுதல்.*
- *குறைந்த வருமானம் பெறும் சமூகத்தை வலுவூட்டும் நிகழ்ச்சித் திட்டத்தின் கீழ் 300 குடும்பங்களை வலுவூட்டல்.*
- *சிறிய மற்றும் நடுத்தர அளவிலான புதிய தொழில்முனைவோர் மற்றும் தற்போது தொழில்முனைவோர் நடவடிக்கைகளில்*

ஈடுபட்டுள்ள 35 தொழில்முனைவோரின் வருமானத்தை அதிகரிப்பதற்கு சந்தை வாய்ப்புகளை உருவாக்குதல்.

- வேலையில்லாத 575 இளைஞர்கள் மற்றும் யுவதிகளை தொழில் வழிகாட்டலுக்கு உட்படுத்தி வேலைவாய்ப்புகளில் ஈடுபடச் செய்வித்தல்
- பிரிவில் உள்ள 450 சிரேஷ்ட குடிமக்களுக்கு சமூக, பொருளாதார மற்றும் உளவியல் நலத் திட்டங்களை நடத்துதல்.

iii. கொலன்னாவ பிரதேச செயலகம்

- அடையாள அட்டை இல்லாத மூத்த குடிமக்களுக்கு புதிய அடையாள அட்டைகளை வழங்குவதற்கு நடமாடும் சேவை ஆரம்பித்தல்.
- அலுவலகத்தின் களஞ்சிய திறனை அதிகரித்தல்.
- ஓய்வு பெற்ற சிரேஷ்ட குடிமக்கள் எளிதில் அணுகும் வகையில் ஓய்வூதியப் பிரிவை தரை தளத்தில் அமைத்தல்.
- கர்ப்பிணித் தாய்மார்களின் ஊட்டச்சத்து நிலையை மேம்படுத்தும் வகையில் ஊட்டச்சத்துப் பொதிகளை வழங்கும் முறையைத் தொடர்ந்து தீவிரமாக செயல்படுத்துதல்.

iv. ஸ்ரீ ஜயவர்தனபுர கோட்டே பிரதேச செயலகம்

- அஸ்வெசும 02 ஆவது கட்டம் வெற்றிகரமாக நிறைவேற்றுதல்
- 30 சிறிய மற்றும் நடுத்தர தொழில்முனைவோருக்கு சந்தை வாய்ப்புகளை உருவாக்குதல்.
- பல்வேறு நிதி ஆதாரங்களில் இருந்து பிரிவுக்கு ஒதுக்கப்பட்ட திட்டங்களை வெற்றிகரமாக முடித்தல்.
- குறைந்த வருமானம் பெறும் 650 குடும்பங்களை சமூக வலுவூட்டல் நிகழ்ச்சித்திட்டத்தின் கீழ் வலுவூட்டல்

v. கடுவெல பிரதேச செயலகம்

- குறுகிய காலத்தில் வெள்ள எச்சரிக்கையை கட்டுப்படுத்தல் மற்றும் நீண்டகால நிலையான தீர்வை எட்டுதல்
- அரசாங்கத்தின் புதிய கொள்கையாக நடைமுறைப்படும் Clean Sri Lanka நிகழ்ச்சித்திட்டத்தை கூட்டு பங்களிப்புடன் வெற்றிகரமாக செயற்படுத்தல்.
- பிரிவில் சுயதொழில் செய்பவர்களின் பொருட் உற்பத்திகளின் பொருட்டு ஏற்றுமதிமதி வாய்ப்புகளை மேம்படுத்தல்
- தரிசு நிலங்களை உற்பத்தி நோக்கங்களுக்காகப் பயன்படுத்துதல் மற்றும் பிரிவின் நிலத்தினை நிலையான மற்றும் பயனுள்ள வகையில் விவசாய மற்றும் தொழில்நுட்ப உற்பத்திகளுக்காக பயன்படுத்துதல்.
- பிரிவில் போதைப்பொருள் பாவனையைக் குறைப்பதற்கும் போதைக்கு அடிமையானவர்கள் அதிலிருந்து மீள்வதற்கும் முழு ஆலோசனைப் பங்கேற்பை வழங்குதல்.
- களனி கங்கை, ஏரிகள் மற்றும் நீர்நிலைகளில் மீன் உற்பத்தியை அதிகரித்தல்

vi. மஹரகம பிரதேச செயலகம்

- *E POP நிகழ்ச்சித்திட்டத்தின் கீழ் 200 பதிவுச் சான்றிதழ்கள் வழங்குவதற்கு திட்டமிடல். 2024 திசெம்பர் தொடக்கம் ஒவ்வொரு பிறப்பையும் தரவு கட்டமைப்பில் உள்ளடக்கி இற்றைப்படுத்தி பராமரித்தல் மற்றும் 2021 தொடக்கம் இறப்புச் சான்றிதழ்களை தரவு கட்டமைப்பில் உள்ளடக்குதல்.*
- *பிரதேச ஒருங்கிணைப்புக் குழு/ பிரதேச விவசாய குழு ஆகியவற்றில் முன்வைக்கப்படும் பொது மக்களின் பிரச்சினைகளுக்கு துரித தீர்வு வழங்குதல்*
- *பொதுமக்களுக்கு நற்பு முறையில் சேவைகளை வழங்குவதற்காக அலுவலர்களிடத்தில் நேர் மறையான உளப்பாங்கினை மேம்படுத்துவதற்கு பயிற்சி திட்டங்களை இற்றைப்படுத்தல்.*

vii. ஹோமாகம பிரதேச செயலகம்

- *புதிய அலுவலக வளாகத்திற்கு தேவையான அலுவலக உபகரணங்களை பெற்றுக்கொள்ளுதல் மற்றும் பௌதீக அபிவிருத்தி நடவடிக்கைகளை முடிவுறுத்தல்*
- *புதிய 05 "சேவை பியஸ" நிறுவுதல்*
- *மான்களின் பிரச்சினைக்கு பயனுள்ள தீர்வை வழங்குதல்*
- *அலுவலக கடித ஆவணங்களின் முகாமைத்துவத்தை மென்பொருள் தரவு கட்டமைப்பு ஊடாக மேற்கொள்ளுதல்.*

viii கெஸ்பேவ பிரதேச செயலகம்

- *போஷாக்கு மற்றும் உளவியல் சமூக நிகழ்ச்சித்திட்டங்களை மாதாந்தம் செயற்படுத்தல்*
- *உற்பத்தி, பொதியிடல், சந்தைப்படுத்தல், சிறிய வியாபாரங்களின் முகாமைத்துவம் , நிதி, கல்வி அறிவு ஆகிய துறைகளில் பயிற்சி நிகழ்ச்சித்திட்டங்களை நடாத்தல்*
- *தரிசு வயல்களை மீள அறுவடை செய்யும் நிகழ்ச்சித்திட்டங்கள் மற்றும் குறை பயன்பாட்டு காணிகளை பயிரிடும் நிகழ்ச்சித்திட்டங்களை பிரிவு மட்டத்தில் நடைமு றைபடுத்தல்.*
- *கிராமிய உட்கட்டமைப்பு வசதிகளை அபிவிருத்தி செய்யும் திட்டங்களை நடைமுறைப்படுத்தல்*
- *பல்வேறு நிதி ஆதாரங்களில் இருந்து பிரிவுக்கு ஒதுக்கப்பட்ட திட்டங்களை வெற்றிகரமாக முடித்தல்.*

*ix.*சீத்தாவக்க பிரதேச செயலகம்

- *வீடமைப்பு அபிவிருத்தி நிகழ்ச்சித்திட்டத்தின் கீழ் 10 பயன்பெறுநர்களுக்கு வீடுகளை வழங்குதல்.*
- *அஸ்வெசும நிகழ்ச்சித்திட்டம் பொருட்டு விண்ணப்பம் செய்த 3,387 வீடுகளை ஆய்வு செய்தல்*
- *ஈ பொபியுலேஷன் நிகழ்ச்சித்திட்டத்தின் கீழ் தேசிய பிறப்பு வழங்கும் திட்டம் ஆரம்பித்தல்.*
- *பிரிவின் உட்கட்டமைப்பு வசதிகளை அபிவிருத்தி செய்வதன் மூலம் பொருளாதார ரீதியாகவும் சமூக ரீதியாகவும் பின்தங்கிய மக்களின் வாழ்க்கை நிலைமைகளை மேம்படுத்துதல்.*

x. பாதுக்கை பிரதேச செயலகம்

- *அஸ்வெசும திட்டத்திற்கு விண்ணப்பித்த 1618 வீடுகளை ஆய்வு செய்தல்.*
- *இ-பொபியுலேஷன் திட்டத்தின் கீழ் தேசிய பிறப்புச் சான்றிதழ்களை வழங்கும் நடவடிக்கைகளை மேற்கொள்ளுதல்*
- *பல்வேறு நிதி ஆதாரங்களில் இருந்து பிரிவுக்கு ஒதுக்கப்பட்ட திட்டங்களை வெற்றிகரமாக நிறைவு செய்தல்.*

xi. தெகிவளை பிரதேச செயலகம்

- *பிரதேச செயலகத்திற்கான திட்டமிடப்பட்ட புதிய கட்டிடத்தை கட்டுவதற்கான நடவடிக்கைகளுக்கு உள்நாட்டு அலுவல்கள் அமைச்சின் உதவியைப் பெறுதல்.*
- *கடற்கரை வீதியின் மூன்றாம் கட்டம் தெஹிவளை ரயில் நிலையத்திற்கு அருகில் இருந்து ஓபன் பிளேஸ் வரையிலான பகுதியின் கட்டுமானப் பணிகளைத் தொடங்க தேவையான ஆரம்ப நடவடிக்கைகளைத் திட்டமிடுதல்.*

xii. இரத்மலானை பிரதேச செயலகம்

- *பொருளாதார, சமூக, சுற்றுச்சூழல் அபிவிருத்தி துறைகளில் மாவட்டத்தின் முதன்மையான பிரிவாக மாறுதல்.*
- *சிறு மற்றும் நடுத்தர புதிய தொழில்முனைவோரின் வருமானத்தை அதிகரிக்க 10 தொழில்நுட்ப பயிற்சித் திட்டங்களை நடாத்துதல் மற்றும் அவர்களுக்கு சந்தை வாய்ப்புகளை அறிமுகப்படுத்துதல்.*
- *பல்வேறு நிதி ஆதாரங்களில் இருந்து பிரிவுக்கு ஒதுக்கப்பட்ட திட்டங்களை வெற்றிகரமாக நிறைவு செய்தல்.*

xiii. மொறட்டுவ பிரதேச செயலகம்

- *மொரட்டுவை தெற்கு வலயத்தில் புதிய காலி வீதிக்கும் பழைய காலி வீதிக்கும் இடையே பல இடை வழிகள் மழை நீரில் மூழ்குவதைத் தடுக்கும் திட்டத்தை செயல்படுத்துதல்.*
- *பொல்கொட நதியை சுத்தம் செய்து, பொருளாதார ரீதியாக பயனுள்ள சுற்றுலா தலம் வரைஅந்த நீர்த்தேக்கத்தை மேம்படுத்துதல்.*
- *ஜப்பான் ஜபர தாவரங்களைப் பயன்படுத்தி கைவினைத் தொழிலுக்கான தொழில்முனைவோரை உருவாக்குதல்.*
- *பொருபன சந்தி முதல் குருச சந்தி வரை காலி வீதியின் நடுவில் உள்ள தீவில் சுற்றுச்சூழல் அபிவிரித்தி திட்டத்தை செயல்படுத்துதல்.*

2 ஆம் அத்தியாயம்

முன்னேற்றம் மற்றும் எதிர்கால தொலைநோக்கு

பின்வரும் துறைகளின் கீழ் மாவட்ட செயலகத்தால் எட்டப்பட்ட விசேட சாதனைகள், பல்வேறு விடய துறைகளுக்கு ஏற்புடையதாக பணிகளை நிறைவேற்றும் போது எதிர்நோக்கிய சவால்கள் மற்றும் எதிர்கால இலக்குகள் ஆகியன இவ் அத்தியாயத்தில் குறிப்பிடப்படுகின்றன.

- நிறுவன, நிர்வாக மற்றும் நிதியிடல்
- பொருளாதார உட்கட்டமைப்பு மேம்பாடு
- உணவு பாதுகாப்பு மற்றும் ஊட்டச்சத்து
- தொழில்முயற்சி அபிவிருத்தி
- மனித வள மேம்பாடு
- நுகர்வோர் பாதுகாப்பு
- சமூக பாதுகாப்பு
- சிறுவர்கள் மற்றும் மகளிர் பாதுகாப்பு மற்றும் மேம்பாடு
- சமூக அபிவிருத்தி
- சுற்றுச்சூழல் பாதுகாப்பு மற்றும் பயனுள்ள நிலப் பயன்பாடு
- மத மற்றும் கலாச்சார

2.1 சிறப்பு சாதனைகள்

2.1.1 நிறுவன, நிருவாக மற்றும் நிதியிடல்

- 2024 கணக்காய்வு திட்டத்தின் படி 42 கணக்காய்வு சோதனைகளுக்கு கூடுதலாக 01 கணக்காய்வு சோதனை மேற்கொள்ளுதல்.
- ஹோமாகம பிரதேச செயலகத்தின் புதிய கட்டிடத்தின் மூன்று மாடிகளின் வேலைகளை முடிவுறுத்தப்பட்டு அலுவலகப் பணிகளைத் தொடங்குதல்.
- பிரதேச செயலகங்கள் தொடர்பான திட்டங்களுக்கு தேவையான கண்காணிப்பு மற்றும் கொள்முதல் பணிகளை மேற்கொண்டு திட்டங்களை முடிவுறுத்துவதற்கு நடவடிக்கை எடுத்தல்.
- அரசு நிறுவனங்களில் மேம்படுத்தப்பட வேண்டிய 30 உற்பத்தி செயல்முறைகளை மேம்படுத்துதல்.
- உற்பத்திதிறன் மற்றும் புத்தாக்கம் குறித்து, 2 அடிப்படை சான்றிதழ் கற்கைநெறிகளை நடாத்துதல்.
- 2017.01.26 அன்று நடைபெற்ற அரசு கணக்குகள் பற்றிய குழு கூட்டத்தில் விவாதிக்கப்பட்ட ஒன்பது விடயங்களில் ஏழு விடயங்களைத் தீர்க்கப்படுதல்.
- மாவட்ட செயலகத்தின் பிரதான களஞ்சியத்திலிருந்து பிரதேச செயலகங்களுக்கு களஞ்சியப் பொருட்கள் மற்றும் படிவங்களை வழங்குவதற்கு களஞ்சிய முகாமைத்துவ அமைப்பை நிறுவுதல்.

2.1.2 பொருளாதார உட்கட்டமைப்பு வசதிகளின் அபிவிருத்தி

- மக்கள் தொகை மற்றும் வீட்டுவசதி கணக்கெடுப்பு - 2024 பட்டியல் படுத்தல் பணிகள் 13 பிரதேச செயலக பிரிவுகளிலும் வெற்றிகரமாக முடிவுறுத்தல்.
- ஆண்டிற்குரியதாக கொழும்பு மாவட்டத்தில் 240 தொழிற்படை மாதிரி ஆய்வுகளில், 78 நெல் மாதிரி ஆய்வுகளில் மற்றும் 8 பிரதேச செயலக பிரிவுகளில் விலை சேகரிப்பு தொடர்பான தகவல்களை வெற்றிகரமாக சேகரித்தல்.
- மாவட்ட செயலகம் மற்றும் 13 பிரதேச செயலகங்களின் அஞ்சலுக்கு ஒரே மாதிரியான தரவு அமைப்பை அறிமுகப்படுத்துதல்.
- மாவட்ட செயலக விழாக்கள் மற்றும் சிறப்பு நிகழ்வுகளுக்கு தேவையான அழைப்பிதழ்கள், சான்றிதழ்கள், பின்னணி வடிவமைப்புகள் போன்றவற்றை தயாரித்து அரசு செலவுகளை குறைத்தல்.

- சூரிய சக்தியை ஊக்குவிக்கும் நோக்கில் சூரிய பெனல் வழங்கும் 47 திட்டங்களை செயல்படுத்துதல்.
- மாவட்ட ஒருங்கிணைப்பு குழுக்கள் மற்றும் துணை குழுக்களை நடத்தி கொழும்பு மாவட்ட மக்கள் எதிர்கொள்ளும் பிரச்சனைகளை தீர்த்தல்.
  - ஹோமாகம வடக்கு கிராம அலுவலர் பிரிவில் அமைந்துள்ள கலகாதெனிய கால்வாயில் கழிவு நீர் வெளியேற்றம்.
  - ஒருகொடவத்த முதல் கடுவெல அதிவேக நெடுஞ்சாலை வரை உள்ள பழைய நீர் குழாய்களை அகற்றி புதிதாக அமைக்கும் திட்டம்

2.1.3 உணவு பாதுகாப்பு மற்றும் போஷாக்கு

- விவசாய புத்தாக்க நிகழ்ச்சித் திட்டத்தை முன்னெடுத்துச் செல்வதற்காக விவசாய தொழில் முனைவோர் கிராமங்கள் திட்டத்தின் கீழ் கொழும்பு மாவட்டத்தில் 14 பாதுகாப்பான வீடுகள் மற்றும் 19 காளான் வீடுகளை நிர்மாணித்தல்.
- வணிக தூரியன் அறுவடை விரிவாக்கத் திட்டத்தின் கீழ் 9.75 ஏக்கரில் தூரியன் பயிர்ச் செய்கை மேற்கொள்ளுதல் ("இளைஞர் வேளாண்-தொழில்முனைவோர் கிராமத் திட்டத்தின் கீழ், சீதாவாக்க மாவட்ட அலுவலகத்தின் அஸ்வத்த கிராம அலுவலர் பிரிவில் 1.75 ஏக்கர் துரியன் சாகுபடியும் ஒட்டுமொத்த முன்னேற்றத்தில் சேர்க்கப்பட்டுள்ளது.)
- விவசாய புத்தாக்க திட்டத்தை முன்னெடுத்துச் செல்வதற்காக விவசாய தொழில் முனைவோர் கிராமங்கள் திட்டத்தின் கீழ் அன்னாசி செய்கையின் ஊக்குவிப்பு திட்டத்திற்கு 22.75 ஏக்கரில் அன்னாசி செய்கை மேற்கொள்ளுதல். செய்கையின் பாதுகாப்பிற்காக சூரிய பெனல் மின் வேலிகளை 76 ஏக்கர்களுக்கு வழங்குதல்.
- உர உற்பத்தி, இறக்குமதி மற்றும் கலவை தொடர்பாக 15 புதிய உரிமங்கள் மற்றும் 24 உரிமங்களின் புதுப்பித்தல்கள் மேற்கொள்ளுதல்.
- உர விற்பனைக்கு 31 சில்லறை விற்பனை நிலையங்களுக்கு பதிவு உரிமங்கள் வழங்குதல்.
- குறிப்பிட்ட பருவம் தொடங்குவதற்கு முன்னர் முதலாவது உரத் தேவையை கணக்கிட்டு தேசிய "உரத் தேவை" தயாரிப்பதற்காக தேசிய உர செயலகத்திற்கு தொடர்புடைய தரவுகளை அனுப்புதல்.
- உரம் தொடர்பான 123 களஞ்சிய ஆய்வுகளை நடத்துதல்.

2.1.4 தொழில்முயற்சி அபிவிருத்தி

- 474 பெண்களை பொருளாதார ரீதியாக வருவூட்டல்.
- 494 சுய வேலைவாய்ப்பு பொருட்கள் விற்பனை சந்தைகளை நடத்துவதன் மூலம் மற்றும் பெண்களின் சுய வேலைவாய்ப்பு பொருட்களுக்கு சந்தை வசதிகளை வழங்குதல்.
- குழு திட்டங்களாக துப்புரவு சேவை மற்றும் சவர்க்கார உற்பத்தி வியாபாரம் ஹோமாகம பிரதேச செயலக பிரிவில் தொடங்குதல்.
- சுயதொழில் செய்யும் பெண்களின் பொருட்களை விற்பனை செய்வதற்கு 19 கடை அறைகளைக் கொண்ட நிரந்தர விற்பனை நிலையங்களை தொடங்குவதற்கு ஆரம்ப நடவடிக்கைகளை செயல்படுத்துதல்.
- "Super Fair" "சூப்பர் ஃபேர்" விற்பனை சந்தைகள் மற்றும் கண்காட்சிகளை நடத்துவதன் மூலம் 461 தொழில்முனைவோருக்கு ரூபா. 10,607,687.00 வருமானம் வழங்குதல்.
- கொழும்பு மாவட்ட தொழில் முனைவோர் சங்க உறுப்பினர்களுக்கு மாகும்புர பல்நோக்கு அதிவேக போக்குவரத்து நிலையத்தில் ஒவ்வொரு மாதமும் விற்பனை கண்காட்சிகளை நடத்த வாய்ப்புகளை வழங்குதல்.
- கெஸ்பேவ பிரதேச செயலகத்தின் ஒருங்கிணைப்புடன் தொழில் முனைவோர், வாங்குபவர்கள், விற்பனையாளர்கள் சந்திப்புக்காக கலந்து கொண்ட 68 தொழில் முனைவோரில் 52 பேருக்கு விற்பனை வாய்ப்புகளை வழங்குதல்.

- 66 கிராம அலுவலர்களுக்கு 10 நாள் சேவையாரம்ப பயிற்சி திட்டத்தை வெற்றிகரமாக முடித்தல்.
- மாவட்ட செயலகம் மற்றும் 13 பிரதேச செயலகங்களின் ஓட்டுநர்களுக்கு ஒருகொடவத்த ஜப்பான் தொழில்நுட்பக் கல்லூரியில் பயிற்சிப் பட்டறை வெற்றிகரமாக நடத்துதல்.
- 100 தொழிலாளர்களுக்கு கணினி பயிற்சி மற்றும் இணைய வர்த்தக பயிற்சி அளித்தல்.
- மின்னணு பயிற்சிக்கு 08 பேர் மற்றும் கணினி வன்பொருள் பயிற்சிக்கு 05 பேர் ஆர்தர் சி கிளார்க் நிலையத்தில் பயிற்றுவிக்கப்பட்டு சான்றிதழ் வழங்குதல்.

2.1.5 மனிதவள அபிவிருத்தி

- வெளிநாடு செல்லும் நோக்கத்தை அடைவதற்காக புலம்பெயர்ந்த குடும்பங்களுக்கான 27 அபிவிருத்தி திட்டங்களைச் செயல்படுத்துதல்.
- வெளிநாட்டு தொழிலாளர்களை மீண்டும் சமூகமயமாக்குவதற்கும், மீண்டும் இடம்பெயர்வதைத் தடுப்பதற்கும் 12 பேருக்கு ரூபா. 50,000 சுய வேலைவாய்ப்பு மானியங்கள் வழங்குதல்.
- புலம்பெயர்ந்த குடும்பங்களின் 647 பயனாளிகளுக்கு கல்வி உதவி வழங்குதல்.
- நகர்ப்புற தோட்ட வீட்டுப் பகுதிகளைச் சேர்ந்த 164 பாடசாலை இடைநின்ற இளைஞர் யுவதிகளை தொழில் பயிற்சி கற்கைநெறிகளுக்கு அனுப்பி வைக்கப்படுதல்.
- 10286 பயனாளிகளுக்கு 258 தொழில் வழிகாட்டல் நிகழ்ச்சிகளை நடத்துதல்.
- தொழில் பயிற்சி கற்கைநெறிகள் மற்றும் பயிலுநர் தொழிற்பயிற்சிக்காக 1319 புதிய பயிற்சியாளர்களை அனுப்புதல்.
- முன் அறிவு மதிப்பீடு (RPL) மூலம் தேசிய தொழில் தகுதி (NVQ) சான்றிதழ்களைப் பெறுவதற்கு 382 பேர்களை அனுப்பி வைத்தல்.
- 4 தொழில் வழிகாட்டல் நிகழ்ச்சிகளை நடாத்துவதன் மூலம் 474 பேருக்கு தொழில் வழிகாட்டுதல்.
- நேரடி வேலைகளுக்கு அனுப்பப்பட்ட 191 பேருக்கு தொழில் வழிகாட்டுதல் வழங்குதல்.
- மாவட்ட வேலை கண்காட்சி திட்டத்தை நடத்தி 58 வேலை வாய்ப்புகளை வழங்குதல்.
- 9 பிரதேச தொழிற் சந்தை கண்காட்சி திட்டங்களை ஒருங்கிணைத்து நடத்துதல்.
- RPL முறையின் கீழ் திறன் சான்றிதழ்களை வழங்குவதற்கு 54 பேரை அனுப்பி அவர்களை வெளிநாட்டு வேலைகளுக்கு ஊக்குவித்தல்.
- வாடிக்கையாளர்களின் சிக்கலான சூழ்நிலைகளை மதிப்பிடுவதற்கு உளவியல் மதிப்பீட்டு அளவுகோலை பயன்படுத்துதல்.

2.1.6 நுகர்வோர் பாதுகாப்பு

- பொருளாதார நெருக்கடி காரணமாக குறைந்த அளவு வெடிபொருட்கள் இறக்குமதி செய்யப்பட்டாலும், 225 வெடிமருந்து பொருள் அனுமதிகள் மற்றும் 50 உரிமங்களுக்கு இடையே இறக்குமதி செய்யப்பட்ட வெடிமருந்து பொருட்களை விகிதாசாரமாக விநியோகிப்பதன் மூலம் தொழில்கள் மற்றும் சேவைகளை தொடர்ந்து நடத்துதல்.
- வாடிக்கையாளர் தகவல் அமைப்பை பராமரித்தல் மற்றும் புதுப்பித்தல் மூலம் 225 வெடி மருந்து பொருட்களுக்கான அனுமதிகள் மற்றும் 50 உரிமங்களை விரைவாக வழங்குதல்.
- மாவட்டத்தில் வெடிமருந்துப் பொருள் களஞ்சியங்களை நவீனமயமாக்குதல்.
- 2023 ஆம் ஆண்டுடன் ஒப்பிடும்போது, பிரதேச செயலகப் பிரிவு மட்டத்தில் எடை மற்றும் அளவீட்டு கருவிகளின் சரிபார்ப்பு குறித்த வர்த்தகர்களின் விழிப்புணர்வை 32% அதிகரித்தல்.
- 2023 உடன் ஒப்பிடும்போது, முயற்சித்த சோதனைகள் மற்றும் வழக்குத் தொடரல்களின் எண்ணிக்கையில் 200% அதிகரிப்பால் வர்த்தகர்களால் நுகர்வோருக்கு ஏற்படும் சிரமத்தை கணிசமாகக் குறைத்தல்.

- எடை மற்றும் அளவீட்டு கருவிகளின் சரிபார்ப்பு குறித்து வணிகர்களுக்குத் தெரிவிப்பதன் மூலமும், பிரதேச செயலகப் பிரிவு மட்டத்தில் சோதனைகளை நடத்துவதன் மூலமும் சரிபார்ப்பு வருவாயை 25% அதிகரித்தல்.

2.1.7 சமூகப் பாதுகாப்பு

- சமூக பாதுகாப்பு ஓய்வூதிய திட்டத்தில் 816 நபர்களை உறுப்பினர்களாக்குதல்.
- 2024 ஆம் ஆண்டில் 60 ஓய்வூதியங்களை தொடர்ச்சியாக வழங்குதல்.
- 545 ஆதரவற்ற குடும்பங்களுக்கு இரண்டு மாதங்களுக்கு ரூ. 6500/- மதிப்புள்ள உலர் உணவு பொருட்களை விநியோகித்தல்.
- "ஸ்வஷக்தி அபிமானி" 2024 போட்டித்தொடரில் 50 க்கும் குறைவான பணியாளர்களைக் கொண்ட நிறுவனங்களின் சேவை தருநர்களை மதிப்பிடும் போட்டியில் ஹோமாகம சஹனோதய அறக்கட்டளை தேசிய அளவில் முதலிடம் பிடித்தல்.
- தகுதி பெற்ற 18 முதல் 35 வயது வரை உள்ள 16 இளைஞர் யுவதிகளுக்கு தனியார் துறையில் நிரந்தர வேலை வாய்ப்புகள் வழங்குதல்.
- 3 சமூக மத்தியஸ்த்த சபைகளுக்கு 90 உறுப்பினர்களை நியமித்தல்.
- 20 பாடசாலை மத்தியஸ்த்த நிகழ்ச்சிகளை நடத்தி சுமார் 500 மாணவர்களுக்கு மத்தியஸ்தப்படுத்தல் குறித்து விழிப்புணர்வு ஏற்படுத்துதல்.

2.1.8 சிறுவர்கள் மற்றும் மகளிர் பாதுகாப்பு மற்றும் மேம்பாடு

- வீட்டு வன்முறையால் பாதிக்கப்பட்ட 58 பெண்கள் மற்றும் 39 குழந்தைகளுக்கு தற்காலிக தங்குமிடம் வழங்குதல்.
- கர்ப்பிணி மற்றும் பாலூட்டும் தாய்மார்களுக்கு ரூ. 45,000.00 மதிப்புள்ள ஊட்டச்சத்து பொதி வழங்குதல் மற்றும் ஊட்டச்சத்து குறைபாடுள்ள கர்ப்பிணி தாய்மார்களுக்கு உலர் உணவு பொட்டலங்கள் வழங்குதல் அத்துடன் விழிப்புணர்வு நிகழ்ச்சிகளை நடாத்துதல்.
- பாலர் பாடசாலை குழந்தைகளுக்கு காலை உணவு வழங்குதல்.
- பாலர் பாடசாலை ஆசிரியர்களுக்கு மாதந்தோறும் ரூபா. 5,000.00 வழங்கும் திட்டத்தை செயல்படுத்துதல் மற்றும் நிதி ஒதுக்கீடு இல்லாத ஆசிரியர்களுக்கு விழிப்புணர்வு நிகழ்ச்சிகளை நடாத்துதல்.
- பாலர் பாடசாலைகளுக்கு நீர் சுத்திகரிப்பு கருவிகளை வழங்குதல்.
- நிதி ஒதுக்கீடு இல்லாமல் இருக்கும் பாலர் பாடசாலை பிள்ளைகளின் பெற்றோர்களுக்கு விழிப்புணர்வு ஏற்படுத்துதல்.
- ஒதுக்கப்பட்ட நிலையில் உள்ள சமூகத்தின் பிள்ளைகளது உரிமைகளை பாதுகாப்பதற்காக பிறப்பு சான்றிதழ் வழங்கும் திட்டத்தின் கீழ் அடையாளம் காணப்பட்ட 80 பிள்ளைகளில் 55 பிள்ளைகளுக்கு பிறப்பு சான்றிதழ்களை தயாரித்தல்.
- 57 சிறுவர் பாதுகாப்பு திட்டங்களை செயல்படுத்துதல்.
- பொருளாதார சிரமங்களால் தொடர்ந்து பாடசாலைகளுக்கு செல்லாத 1185 பிள்ளைகளுக்கு தேவையான கல்வி உபகரணங்களை வழங்குதல் மற்றும் ரூபா. 2,066,000.00 கல்வி மானியம் வழங்குதல்.
- சிறுவர் பாதுகாப்பை உறுதி செய்தல், பேரிடர் முகாமைத்துவம் மற்றும் இளம் வயது கர்ப்பங்களை குறைத்தல் குறித்து பொது மக்களுக்கு 1200 விழிப்புணர்வு நிகழ்ச்சிகளை நடாத்துதல் மற்றும் அதன் மூலம் 27288 நபர்களுக்கு விழிப்புணர்வு ஏற்படுத்துதல்.

2.1.9 சமூக அபிவிருத்தி

- இடர்களால் பாதிக்கப்பட்ட 39,938 குடும்பங்களைச் சேர்ந்த 145,471 நபர்களுக்கு உடனடி இடர் நிவாரணம் வழங்குதல்.

- இடர்களால் பாதிக்கப்பட்ட 1,712 சிறிய மற்றும் நடுத்தர அளவிலான வீடுகள் மற்றும் வியாபார இடங்களை முறையாக மீட்டெடுத்தல்.
- 60 வயதுக்கு மேற்பட்ட சிரேஷ்ட குடிமக்களின் அடிப்படை வசதிகளை மேம்படுத்துவதற்காக, கொமொட்களுடன் கூடிய கழிப்பறைகள், படுக்கைகள், மெத்தைகள், படுக்கை விரிப்புகள், மின்விசிறிகள் போன்றவற்றை வழங்குதல் மற்றும் அறையில் டைல்ஸ் பதித்தல் போன்ற நலன்புரி நடவடிக்கைகளுக்காக 200 பேருக்கு ரூபா.10,000,000.00 உதவி வழங்குதல்.
- சுயதொழில் உதவித் திட்டத்தின் கீழ் 15 சிரேஷ்ட குடிமக்களுக்கு ரூபா. 750,000.00 உதவி வழங்குதல்.
- நிரந்தர வீடுகள் இல்லாத 3 சிரேஷ்ட குடிமக்கள் குடும்பங்களுக்கு 3 நிரந்தர வீடுகளை நிருமாணிப்பதற்காக ரூபா. 2,100,000.00 ஆன உதவி வழங்குதல்.
- சிரேஷ்ட குடிமக்கள் குழு உறுப்பினர்களின் புனித யாத்திரைக்காக 26 குழுக்களுக்கு ரூபா.1,950,000.00 நிதி உதவி வழங்குதல்.
- சமுர்த்தி திணைக்கள நிதியின் கீழ் குறைந்த வருமானம் கொண்ட 45 வீடுகளின் பணிகளை முடிவுறுத்தல்
- சர்வதேச புகையிலை மற்றும் போதைப்பொருள் எதிர்ப்பு தினத்தை முன்னிட்டு 2024 ஆம் ஆண்டில் கொடி விற்பனை வருமானமாக ரூபா.13,005,742.00 திரட்டுதல்.
- விற்பனைத் திட்டத்தின் கீழ், அஸ்வெசும் பயனாளிக் குடும்பங்கள் மற்றும் குறைந்த வருமானம் கொண்ட குடும்பங்களுக்கு, Mini Food City - 01 திட்டம், RPL முறையின் கீழ் NVQ சான்றிதழ் வழங்கும் 13 திட்டங்கள், தொழில் வழிகாட்டுதல் பயிற்சி 13 திட்டங்கள், தொழில்முனைவோருக்கான திறன் மேம்பாட்டு 06 திட்டங்கள், தொழிற்பயிற்சி வாய்ப்புகளுக்கான தொடர்புபடுத்தும் 06 திட்டங்கள் நடாத்துதல்.

2.1.10 சுற்றாடல் பாதுகாப்பு மற்றும் பயனுள்ள காணிப் பயன்பாடு

- ஹோமாகம, சீதாவாக்க மற்றும் கேஸ்வே பிரதேச செயலகப் பிரிவுகளில் பயன்படுத்தப்படாத 30 விவசாய காணி நிலங்களில் மண் மற்றும் நீர் பாதுகாப்புத் திட்டத்தின் கீழ் அபிவிருத்தி செய்தல்.
- "கொழும்பு மாவட்டத்தில் சட்டவிரோத நில ஆக்கிரமிப்பால் நாட்டிற்கு இழக்கப்படும் வன வளங்கள்" எனும் தலைப்பில் அடையாளம் காணப்பட்ட சிறப்பு நில பயன்பாட்டு பிரச்சினைகளை தீர்ப்பதற்கான ஆய்வு தகவல்களைக் கொண்ட அறிக்கையை தயாரித்தல்.
- தேசிய காணிப் பயன்பாட்டு ஆய்வின் கீழ் கொழும்பு மாவட்டத்தை உள்ளடக்கிய 1:50,000 வரைபடங்கள் 36 ஐ புதுப்பித்தல்.
- "Zero Plastic" மாதிரி மாவட்டமாக நியமிப்பது தொடர்பாக, உள்ளூராட்சி மன்றங்கள், அரசு மற்றும் பகுதி அரசு நிறுவனங்களை ஒன்றிணைத்து முன்மொழியப்பட்ட செயல் திட்டத்தை இலங்கை பாராளுமன்றத்தின் இயற்கை வளங்கள் மற்றும் நிலையான அபிவிருத்தி துறைசார் மேற்பார்வை குழுவிடம் சமர்ப்பித்தல்.
- மாவட்டத்தில் உள்ள தொழில்கள் பற்றிய தொழில்துறை ஆய்வை நடத்துதல்.

2.1.11 மத மற்றும் கலாச்சார அலுவல்கள்

- தேசிய இலக்கிய விழாவில் அதிக வெற்றிகளை பெறுதல்.
- மாவட்டத்தில் உள்ள அனைத்து கலை நிறுவனங்களையும் ஒன்றிணைத்து கலை நிகழ்ச்சியை நடத்துதல்.
- சர்வதேச மகளிர் தினத்தை முன்னிட்டு அதற்கு இணையாக வெற்றிகரமான மாவட்ட மகளிர் தின கொண்டாட்ட விழாவை ஏற்பாடு செய்து நடத்துதல்.
- மொழி வாரத்திற்கு இணையாக10 சிங்களம், முஸ்லிம், தமிழ் பாடசாலைகளைச் சேர்ந்த 250 மாணவர் தலைவர்களுக்கு விழிப்புணர்வு ஏற்படுத்துதல்.
- அரசு மொழிகளை மேம்படுத்துவதற்காக சிங்களம், ஆங்கிலம் மற்றும் தமிழ் ஓரங்க நாடகப் போட்டி மற்றும் குறும்படப் போட்டியை நடத்துதல்.

- அரசு மொழி கொள்கையை செயல்படுத்துவதற்காக மொழி திட்டமிடல் வசதி அளித்தலின் கீழ், மூன்று நாள் திட்டத்தை நடாத்துதல்.
- சீதாவாக்க பிரதேச சபையின் பிலிப் குணவர்தன நூலகத்திற்கு ரூபா. 100,000.00 நிதி ஒதுக்கீட்டில் மும்மொழி புத்தகங்களை வழங்குதல்.
- 60 தமிழ்/சிங்கள மொழி ஆசிரியர்களுக்கு பயிற்சி அளித்தல்.
- 13 மொழி கற்கைநெறிகளை வெற்றிகரமாக முடிவுறுத்தல்

2.2 சவால்கள்

2.2.1 நிறுவனம், நிர்வாகம் மற்றும் நிதியிடல்

- அலுவலர்கள் உள்நாட்டு மற்றும் வெளிநாட்டு லீவு எடுப்பதால் போதுமான அலுவலர்கள் இல்லாமையால் சிக்கலான சூழ்நிலைகளைக் குறைத்து, அலுவலகப் பணிகளை நிறைவேற்றுதல்
- 2 தேர்தல் பணிகள் காரணமாக அலுவலகப் பணிகளை முறையாகச் செய்தல்.
- குறிப்பிட்ட காலக்கெடுவுக்குள் செய்ய வேண்டிய அவசரப் பணிகளும் நாளாந்த அலுவலகப் பணிகளுடன் முகாமைத்துவம் செய்துக்கொண்டு மேற்கொள்ளுதல்.
- சனாதிபதித் தேர்தல் மற்றும் பாராளுமன்றத் தேர்தல் ஆகியவற்றின் மத்தியில் கடமைகளை நிறைவேற்றும் அதே வேளையில், உள்ளக கணக்காய்வு பணிகளைச் செய்தல், மாவட்ட கணக்காய்வு மற்றும் முகாமைத்துவ குழு கூட்டங்கள் 04 மற்றும் பிரதேச செயலாளர் அலுவலகங்களின் கணக்காய்வு மற்றும் முகாமைத்துவ குழு கூட்டங்கள் 52 ஐ நடாத்துதல்.
- 51 செலவினத் தலைப்புகள் மற்றும் 15 வருவாய் தலைப்புகளில் சுமார் 75% ஆன அளவினை கணக்காய்வு செய்வதற்கு 07 அபிவிருத்தி அலுவலர்கள் போதாமை.
- அலுவலகப் பதவியணியின் இணைய பயன்பாடு, கணினி செயல்பாடு, நவீன தொழில்நுட்ப பயன்பாடுகள் பற்றிய அறிவு திருப்திகரமாக இல்லாமை மற்றும் அறிவை மேம்படுத்த தேவையான தொழில்நுட்ப உபகரணங்களின் பற்றாக்குறை காணப்படுதல்.
- கணக்கு பிரிவில் இடமாற்றம், வெளிநாடு செல்லுதல் மற்றும் பதவி உயர்வு போன்ற விடயங்களால் 06 வெற்றிடங்கள் கணப்படும் நிலையில், தினசரி அலுவலகப் பணிகளை திறம்பட மற்றும் திறமையாகச் செய்தல்.

2.2.2பொருளாதார மற்றும் உட்கட்டமைப்பு வசதிகள்

- அலுவலர்களின் வழக்கமான நாளாந்த கடமைகளுக்கு மேலதிகமாக, 2024 மக்கள் தொகை மற்றும் வீட்டுவசதி கணக்கெடுப்பின் பணிகளும், விவசாய கணக்கெடுப்பு, பொருளாதார கணக்கெடுப்பு மற்றும் வீட்டு அலகு வருமானம் மற்றும் செலவு கணக்கெடுப்பு ஆகியவற்றை மேற்கொள்ளுதல்
- தொடர்ச்சியான இயற்கை பேரழிவு சூழ்நிலைகளை எதிர்கொள்ள வேண்டியுள்ளதால், திட்டங்களுக்கு அப்பாற்பட்டு உள்கட்டமைப்பு வசதிகளை மேம்படுத்தல்.

2.2.3 உணவு பாதுகாப்பு மற்றும் ஊட்டச்சத்து

- திட்டங்கள் 50% பயனாளிகளின் பங்களிப்பில் செயல்படுத்தப்படுவதால், பொருளாதார சிரமங்கள் காரணமாக பயனாளிகளின் விருப்பம் மாறுதல்.
- திட்டங்கள் செயல்படுத்தப்படும்போது, பயனாளிகளின் பல்வேறு சிரமங்கள் காரணமாக திட்டங்களிலிருந்து வெளியேறுவதால், திட்டங்கள் பாதியில் நிறுத்தப்பட வேண்டிய நிலை ஏற்படுதல்.
- மூன்றாம் காலாண்டில் நிதி ஒதுக்கீடு செய்யப்பட்டாலும், திட்டப் பணிகள் ஒவ்வொரு ஆண்டும் திசெம்பர் 31 ஆம் தேதிக்குள் முடிக்கப்பட வேண்டும் என்பதால், அதிக எண்ணிக்கையிலான பயனாளிகளை திட்டப் பணிகளை முடிவுறுத்துவதற்கு தொடர்ந்து ஊக்குவிக்க வேண்டிய நிலை ஏற்படுதல்.

- உரங்களின் தரத்தை பரிசோதிப்பதற்கு தொடர்ந்து கள ஆய்வுகள் மேற்கொள்ளப்பட வேண்டும் என்பதால், மாவட்டத்தின் போக்குவரத்து தேவையை பூர்த்தி செய்வதற்கு வாகனமொன்றை இணைத்துக்கொள்ளுதல். (தற்போது தனிப்பட்ட வாகனங்களை பயன்படுத்தி களப்பணிகள் மேற்கொள்ளப்படுகின்றன)

2.2.4 தொழில்முயற்சிகளின் மேம்பாடு

- பொருளாதார நெருக்கடியினால் செலவினம் அதிகரித்தல் மற்றும் மூலப்பொருட்களின் விலை உயர்வு காரணமாக குறைந்த வருமானம் பெறுபவர்களின் சிறிய அளவிலான கருத்திட்டங்களை பராமரித்தல்.
- மூலப்பொருட்களின் விலை அதிகரித்தலின் காரணமாக தொழில்முயற்சியாளர்கள் எதிர்நோக்கும் உற்பத்தி பிரச்சினைகளுக்கு ஒத்துழைப்பு வழங்குதல்.
- அதிக வாழ்க்கைச் செலவு காரணமாக சந்தை வாய்ப்புகள் மட்டுப்படுத்தப்படுவதால், புதிய சந்தை வாய்ப்புகளை தேடிக் கொடுப்பதற்கு முயற்சி எடுத்தல்.
- பொருட்கள் மற்றும் சேவைகளின் விலை உயர்வு காரணமாக, நுகர்வோர் அத்தியாவசிய பொருட்களை மட்டும் நுகர்வதால், அலங்கார பொருட்கள் மற்றும் கைவினைப் பொருட்கள் போன்ற பிற பொருட்களுக்கான தேவை குறைதல்.
- புதிய வியாபாரங்களை உருவாக்குவதற்கும், ஏற்கனவே உள்ள வியாபாரங்களை மேம்படுத்துவதற்கும் வங்கிகள் கடன் வசதிகளை குறைப்பதால், வியாபாரிகள் நிதி சிக்கல்களை எதிர்கொள்கின்றனர்.
- புதிய வியாபாரங்களை தொடங்குவதற்கு சிறிய அளவிலான சுழற்சி கடன்கள் (ரூபா. 10,000 முதல் 30,000 வரை) பெண்கள் அதிகார சபைகள் மூலம் வழங்கப்பட்டாலும், அதற்கு மேலாக நிதி நிறுவனங்கள் மூலம் கடன் பெறும்போது கடுமையான கடன் நிபந்தனைகள் விதிக்கப்படுகின்றன. (எ.கா: அரசு ஊழியர் பிணை நிபந்தனைகள்)
- பெண்களின் சுயதொழில் உற்பத்தி வியாபாரங்களை பதிவு செய்வதற்கு பரிந்துரைக்கப்பட்டாலும், நிலத்தின் உரிமையை நிரூபிக்க இயலாததால், வியாபாரங்களை பதிவு செய்ய இயலாமை. (வாடகை வீடுகள்/ வீட்டு வன்முறைக்கு உள்ளான பெண்கள்/ தீர்க்கப்படாத ஆவணங்கள் கொண்ட விதவைப் பெண்கள்)

2.2.5 மனிதவள மேம்பாடு

- வெளிநாட்டு தொழிலாளர்களின் தகவல்களைப் பெறுவதற்கு சரியான முறை இல்லாமை.
- சமூக ரீதியாக மக்களின் சார்பு மனப்பான்மை காரணமாக வெளிநாட்டு வேலைகளுக்கு தொழிலாளர்களை அனுப்புவதில் சிரமம்.
- தொழில் பயிற்சி கற்கைநெறிகளுக்கு கட்டணம் அறவிடல் காரணமாக குறைந்த வருமானம் கொண்ட குடும்பங்களைச் சேர்ந்த மாணவர்களுக்கு தொழில் பயிற்சி வாய்ப்பு வழங்குவதில் காணப்படும் சிரமம்.
- தற்போது தொழில் பயிற்சி கற்கைநெறிகளுக்கு அதிகரித்து வரும் தேவைக்கு ஏற்ப நிறுவனங்களின் திறனை விரிவுபடுத்தாமை மற்றும் சில கற்கைநெறிகள் புதுப்பிக்கப்படாமை.
- தமிழ் மொழியில் நடத்தப்படும் கற்கைநெறிகளின் எண்ணிக்கை போதுமானதாக இல்லாமை.
- வேலை தேடுபவர்கள் பலர் அரசாங்க வேலையை தேடுவதால், அவர்களை துறை சார்ந்த வேலைகளுக்கு அனுப்புதல்.
- அதிக தேவை உள்ள திறன் சார்ந்த வேலைகளுக்கு, திறன் வாய்ந்த நபர்களைக் கண்டுபிடித்தல் (உதாரணமாக, மின்சார தொழில்நுட்ப வல்லுநர், நீர் குழாய் தொழில்நுட்ப வல்லுநர்)
- தேர்தல் நடத்துவதால் சமுர்த்தி உதவித் திட்டப் பணிகளை நிறுத்த வேண்டிய நிலை ஏற்படுதல்.
- வேலை தேடுபவர்கள் எதிர்பார்க்கும் வருமானத்திற்கு ஏற்ற வேலைகளை கண்டுபிடித்தல்.

- 40 வயதுக்கு மேற்பட்டவர்களின் வேலை தேவை அதிகரித்தாலும், அந்த வயதினரை வேலைக்கு அமர்த்த நிறுவனங்கள் தயக்கம் காட்டுதல்.

2.2.6 நுகர்வோர் பாதுகாப்பு

- கருங்கற்கள் மற்றும் அதனைச் சார்ந்த உற்பத்திகளில் தேவை குறைந்து வருவதால் குறித்த தொழிலாளர்களை இந்த கைத்தொழில் துறையில் தக்கவைத்துக்கொள்ளுதல்.
- கொழும்பு வெடி மருந்து பொருட்களை முறையாகவும் உரிய தொழில்நுட்ப முறைகளின் கீழும் களஞ்சியப்படுத்துவதற்காக களஞ்சிய தொகுதி நிர்மாணிப்பதற்கு பொருத்தமான நிலத்தைக் கண்டறிதல்.

2.2.7 சிறுவர்கள் மற்றும் மகளிர் பாதுகாப்பு மேம்பாடு

- வீட்டு வன்முறைக்கு ஆளாகும் பெண்களின் உண்மையான சம்பவங்கள் அலுவலர்களிடம் பதிவாகாமல் இருத்தல்
- சிறிய அளவிலான சுயதொழில் தொடங்கும் பெண்களுக்கு கடன் திட்டங்களில் கடன் பெற முடியாமல் இருத்தல்.
- துண்புறுத்தலுக்கு ஆளான பெண்களை தற்காலிகமாக தங்க வைக்க மகளிர் பாதுகாப்பு நிலையம் இல்லாமை.
- பல்வேறு தனியார் நிறுவனங்கள் பாதுகாப்பற்ற முறையில் நுண் கடன்களை வழங்கும் சங்கங்களை கிராம மட்டத்தில் அமைப்பதால், பெரும்பாலான பெண்கள் அந்த சங்கங்களின் மூலம் உடனடி கடன் பெற தூண்டப்படுதல்.
- அனைத்து கர்ப்பிணி தாய்மார்களுக்கும் ஊட்டச்சத்து பொதி வழங்கும் திட்டம் செயல்படுத்தப்படும்போது, பொருளாதார ரீதியாக வலுவான நபர்கள் அதை முறையாக பயன்படுத்தாமை.
- பாலர் பாடசாலை பிள்ளைகளுக்கு காலை உணவு வழங்கும் திட்டத்திற்கு ஒரு குழந்தைக்கு ஒரு நாளைக்கு வழங்கப்படும் ரூ. 60.00 போதுமானதாக இல்லாமை.
- சிறுவர் நட்பு விளையாட்டு அடிப்படையிலான கல்வி குறித்து பாடசாலை ஆசிரியர்கள் பயிற்சி பெற்றாலும், அதை நடைமுறையில் பயன்படுத்தாதது மற்றும் அதை சட்டப்பூர்வமாக செயல்படுத்த அதிகாரம் இல்லாமை.
- விழிப்புணர்வு நிகழ்ச்சிகளில் பிள்ளைகளின் தந்தைமார் பங்கேற்றுதல்.
- ஒவ்வொரு கிராம அலுவலர் பிரிவிலும் அமைக்கப்பட்டுள்ள சிறுவர்குழந்தைகள் சங்கங்களை முணைப்பாக செயற்படுத்தல்.
- களப்பணிக்கு போதுமான போக்குவரத்து வசதிகள் இல்லாமை மற்றும் மாத பயணச் செலவு கொடுப்பனவு போதுமானதாக இல்லாமை.

2.2.8 சமூக மேம்பாடு

- சமூக சேவை நலன்புரி மற்றும் அபிவிருத்தி திட்டங்களில் தடுப்பு மற்றும் வளர்ச்சி அணுகுமுறைகள், புதிய அறிவு, அபிவிருத்தி மாதிரிகள் மற்றும் மாதிரிகள், செயல்திறன் ஆராய்ச்சி ஆகியவற்றை பயன்படுத்தாமல் இருத்தல்.
- மாற்றுத் திறனாளிகளின் இயலாமை நிலையை குறைத்துக்கொள்வதற்கு வழங்கப்படும் உதவி உபகரணங்களின் கையிருப்புகளை அதிகரித்தல்.
- ஆலோசனை சேவை தொடர்பாக எதிர்பார்ப்பாளர்களின் மனப்பான்மையை சரி செய்யவேண்டி ஏற்படுதல்.
- நீதிமன்ற முறையைப் போல் மத்தியஸ்த செயல்முறை குறித்து மக்களுக்கு போதுமான விழிப்புணர்வு இல்லாமை.
- மத்தியஸ்த்த மூல சபையின் மாதாந்திர கூட்டங்கள் 2 முறைக்கு மட்டும் வரையறுக்கப்படுதல்.
- மனோ ஆலோசனை பணிகளில் வாடிக்கையாளர்களின் தனிப்பட்ட விவரங்களை பாதுகாக்கும் வகையில் பணிகளை செய்வதற்கு இயலாமை.

- *அரசு சாரா நிறுவனங்கள் தொடர்பாக, மற்ற அமைச்சகங்கள் மற்றும் பாடப்பிரிவுடன் தொடர்புடைய நிறுவனங்களுக்கு இடையேயான தொடர்பை ஏற்படுத்துவதில் சிரமம்.*

2.2.9 சுற்றுச்சூழல் பாதுகாப்பு மற்றும் பயனுள்ள நிலப் பயன்பாடு

- *பிரதேச செயலாளருக்குரிய, அரசாங்க காணிகள் தொடர்பான சில தகவல்கள் இல்லாத நிலையில் செயற்பட வேண்டிய நிலை ஏற்படுதல்.*
- *அடையாளம் காணப்படாத அரசாங்க காணிகள் மற்றும் சட்டவிரோத ஆக்கிரமிப்பு சூழ்நிலைகளில் நடவடிக்கை மேற்கொள்ள வேண்டிய நிலை ஏற்படுதல்.*
- *சட்ட ரீதியாக காணி கையகப்படுத்தும் செயற்பாடுகளை மேற்கொள்வதற்கு நீண்ட காலம் எடுத்தல்.*
- *கடமைகளை நிறைவேற்றுவதற்காக அத்தியாவசிய அடிப்படை வசதிகள் இல்லாமை.*

2.2.10 சமய மற்றும் கலாச்சார

- மொழி கற்கைநெறிகளை நடாத்துவதற்கு போதுமான ஒதுக்கீடுகள் இல்லாமை
- வினைத்திறன்காண் தடைப் பரீட்சையின் பின்னர் மொழி கற்கை பொருட்டு குறைந்த அளவிலான கவனம் செலுத்தப்படல்

2.2 எதிர்கால இலக்குகள்

2.3.1 நிறுவனம், நிர்வாகம் மற்றும் நிதியளித்தல்

- *2024 ஆம் ஆண்டில் நிறுவனப் பிரிவில் செயல்திறன் மற்றும் உற்பத்தித்திறனை 100% அதிகரிப்பதற்காக, நிறுவனப் பிரிவிடம் வருகை தருகின்ற சேவை பெறுநர்களின் தேவைகளை பிரசைகளின் சாசனத்தின்படி பூர்த்தி செய்தல்.*
- *தகவல் சட்டத்தின் விதிகளின்படி, எந்தவொரு பிரசைகளாலும் கோருகின்ற தகவல்களை சட்டத்தின் ஏற்பாடுகளின் பிரகாரம் வழங்குதல்.*
- *கணக்காய்வு திட்டம் படி மாவட்ட செயலகத்திலும் அனைத்து பிரதேச செயலகங்களிலும் கணக்காய்வு பரிசோதனைகளை மேற்கொள்ளுதல் (43 கணக்காய்வு பரிசோதனைகள்).*
- *மாவட்ட செயலகத்தில் காலாண்டுக்கு ஒருமுறை கணக்காய்வு மற்றும் முகாமைத்துவக் குழு கூட்டங்களை நடாத்தல் அத்துடன் கணக்காய்வு மற்றும் முகாமைத்துவ குழு கூட்டங்களில் மேற்கொண்ட தீர்மானங்களை செயற்படுத்தல். (4 கூட்டங்கள்)*
- *மாவட்டத்தின் அனைத்து பிரதேச செயலகங்களிலும் காலாண்டுக்கு ஒருமுறை 52 பிரதேச கணக்காய்வு மற்றும் முகாமைத்துவ குழு கூட்டங்களை நடாத்துதல்.*
- *அலுவலகங்களுக்கு அனுப்பிவைக்கப்படும் கணக்காய்வு ஐயப்பாடுகளுக்கு உரிய நேரத்தில் பதில்களை வழங்குதல்.*
- *ஈ– கிராம அலுவலர் கருத்திட்டம் நடைமுறையில் செயற்படுத்தி பொது மக்களுக்கு அதன் சிறப்புரிமைகளை வழங்குவதற்கு தேவையான நடவடிக்கைகளை மேற்கொள்ளுதல்.*
- *ஹோமாகம பிரதேச புதிய கேட்போர் கூடம் எதிர் பார்க்கப்படும் கால எல்லைக்குள் பூர்த்தி செய்தல்.*
- *மாவட்ட செயலகத்திற்கு சொந்தமான குடியிருப்புகளின் தரத்தை பேணுதல்*
- *தொழில்நுட்ப அலுவலர்கள் மற்றும் தொழில்நுட்ப உதவி அலுவலர்களின் தொழில்நுட்ப அறிவை விருத்தி செய்யும் நோக்கத்திற்காக பயிற்சி திட்டங்களை நடைமுறைப்படுத்துதல்*
- *2017.01.26 ஆம் திகதி நடைபெற்ற அரச கணக்கு குழு கூட்டத்தில் கலந்துரையாடப்பட்ட விடயங்களுல் மேலும் தீர்க்கப்படாத இரண்டு விடயங்களை தீர்க்கப்படுதல்.*
- *2025 ஆம் ஆண்டில் நிதி அறிக்கைகளுக்கு சாதகமான கருத்தைப் பெறுதல் மற்றும் பொது கணக்குக் குழு கேள்வித்தாளுக்கு 90 க்கு மேல் மதிப்பெண் பெறுதல்.*

- கணக்கு பிரிவில் தற்போதுள்ள தகவல் தொழில்நுட்ப அமைப்புகளுக்கு மேலதிகமாக, அரசு மின்னணு கொள்முதல் செயல்முறையைப் பின்பற்றுதல், அலுவலகத்தில் உள்ள அனைத்து அலுவலர்களின் கொடுப்பனவு கட்டணங்களையும் Slip அமைப்பு ஊடாக மேற்கொள்ளுதல்.
- திட்ட முகாமைத்துவத்திற்கு புதிய தொழில்நுட்பத்தை பயன்படுத்தல்.
- இலங்கை திட்டமிடல் சேவையில் உள்ள 15 அலுவலர்கள் மற்றும் அபிவிருத்தி துறையில் ஈடுபட்டுள்ள அலுவலர்களுக்கு 10 வருடாந்திர திட்டமிடல் பயிற்சி திட்டங்களை ஏற்பாடு செய்தல்.

2.3.2 பொருளாதார உட்கட்டமைப்பு மேம்பாடு

- விவசாயக் கணக்கெடுப்பு, பொருளாதாரக் கணக்கெடுப்பு, வீட்டு அலகு வருமானம் மற்றும் செலவு கணக்கெடுப்பு, தொழிலாளர் படை கணக்கெடுப்பு, அரிசி அறுவடை கணக்கெடுப்பு, வருடாந்திர தொழில் கணக்கெடுப்பு ஆகியவற்றை வெற்றிகரமாக நடாத்துதல்.

2.3.3. பொருளாதார உட்கட்டமைப்பு வசதிகள் மற்றும் அபிவிருத்தி

- மாவட்டத்தில் 15 காளான் மனைகளை உருவாக்குதல்
- காய்கறி உற்பத்தியை அதிகரிக்க 15 பாதுகாப்பான மனைகளை கட்டுதல்.
- பயிர் பாதுகாப்புக்காக 25 ஏக்கர் சூரிய பெனல் மின்வேலி அமைத்தல்.
- 05 ஏக்கரில் வணிக வாழை தோட்டம் அமைத்தல் மற்றும் தொட்டிகளில் மிளகாய் செய்கைக்காக 300 தொட்டிகள் வழங்குதல்.
- மாவட்டத்தில் உள்ள அனைத்து உர விற்பனை நிலையங்களையும் பதிவு செய்தல்.
- குறைந்த வருமானம் கொண்ட குடும்பங்களுக்கு 52 சமுர்த்தி வீடுகள் செயற்படுத்தல்

2.3.4. தொழில்முயற்சி மேம்பாடு

- பிரதேச செயலகப் பிரிவுகள் மற்றும் கிராம சேவகர் பிரிவுகள் மட்டத்தில் 2000 பெண்களின் சுயதொழில் உற்பத்திகளை விற்பனை செய்வதற்காக 494 விற்பனை சந்தைகளை நடாத்துதல்.
- 200 வேலை வாய்ப்பு வெற்றிடங்களை பதிவு செய்தல்.
- தொழில் முனைவோர் மேம்பாட்டின் மூலம் 25 தொழில் முனைவோர்/சுயதொழில் செய்பவர்களை உருவாக்குதல்.
- வேலை வாய்ப்பு நிலையத்தில் பதிவு செய்யும் 200 க்கும் மேற்பட்ட வேலை தேடுபவர்களுக்கு தொழில் வழிகாட்டுதல் வழங்குதல்.
- Need Group பயனாளிகளில் 40 பேருக்கு சேவைகளை வழங்குதல் மற்றும் பின்னாய்வு செய்தல் பணிகளை மேற்கொள்ளுதல்.
- தயாரிப்பு சான்றிதழ், தொழில்நுட்ப மேம்பாடு மற்றும் தர சோதனை அறிக்கைகளை வழங்குதல். (GMP, ISO, SLS, Organic, HACCP)
- தொழில்துறை வல்லுநர்களுக்கு மாற்று வலுசக்தி மூலங்களை அறிமுகப்படுத்துதல்.
- சேவை உதவி நிலையங்களை நிறுவுவதற்கான திட்டங்களை பெறுதல்.
- கிராம அலுவலர் சேவை மூலம் எதிர்பார்க்கப்படும் பொது சேவைகளை உகந்த முறையில் வழங்குவதற்கும் தரத்தை மேம்படுத்துவதற்கும் கிராம அலுவலர் அலுவலகங்களின் முகாமைத்துவ போட்டி நடாத்துதல்.
- சிரேஷ்ட, இடைநிலை மற்றும் ஆரம்ப நிலை அலுவலர்களின் செயல்திறனை மேம்படுத்த 20 திட்டங்களை திட்டமிடுதல்.

2.3.5 மனித வள மேம்பாடு

- *பயிற்சி பெற்ற தொழிலாளர்களை வெளிநாட்டு வேலைகளுக்கு அனுப்புதல்.*
- *புலம்பெயர்ந்த தொழிலாளர்களுக்கு ஏனைய நிறுவனங்கள் மூலம் பெறக்கூடிய நன்மைகளைப் பெற உதவுதல்.*
- *புலம்பெயர்ந்த தொழிலாளர்கள் பற்றிய தரவு அமைப்பை உருவாக்குதல்.*
- *தொழில் பயிற்சி மற்றும் பயிலுநர் பயிற்சி கற்கைநெறிகள் பொருட்டு 1000 இளைஞர் யுவதிகளை அனுப்புதல்.*
- *8000 பயனாளிகளுக்கு 250 தொழில் வழிகாட்டுதல் நிகழ்ச்சிகளை நடாத்துதல்.*
- *க.பொ.த. (உயர் தரம்) மாணவர்களுக்கு எதிர்கால தொழில் இலக்குகளுக்கு வழிகாட்டுவதற்கு தேர்ந்தெடுக்கப்பட்ட 14 பாடசாலைகளில் காலாண்டு தொழில் வழிகாட்டுதல் திட்டத்தை செயல்படுத்துதல்.*
- *8000 பயனாளிகளுக்கு 250 தொழில் வழிகாட்டுதல் நிகழ்ச்சிகளை நடாத்துதல்.*
- *300 தேசிய தொழில் தகுதி (NVQ) சான்றிதழ்களை வழங்குதல்.*

2.3.6 நுகர்வோர் பாதுகாப்பு

- *2022 ஆம் ஆண்டையும் பார்க்க மாவட்ட எடை /அளவீடு கருவிகளின் சரிபார்ப்பு வருமானம் 5% ஆல் அதிகரித்தல்.*
- *2022 ஆம் ஆண்டையும் பார்க்க சோதனைகள் சுற்றி வளைப்புகள் 5% ஆல் அதிகரித்தல்.*
- *வியாபாரிகளை விழிப்புணர்வூட்டல், 2022 ஆம் ஆண்டையும் பார்க்க 10% ஆல் அதிகரித்தல்.*
- *04 பொலிஸ் நிலையங்களில் தற்போது பராமரிக்கப்பட்டு வரும் வர்த்தக வெடிமருந்து களஞ்சியங்களை அகற்றுதல் மற்றும் முறையான தொழில்நுட்ப நிலைமைகளுடன் கூடிய களஞ்சிய தொகுதியை நிர்மாணித்தல்.*
- *மாவட்டத்தில் வெடிமருந்துகளைப் பயன்படுத்திய தொழிலாளர்களின், வெடிமருந்து பொருட்களை மேலும் நவீனமயமாக்குதல் மற்றும் முறைசார்படுத்துதல்.*
- *தகவல் அமைப்பை பூர்த்தி செய்து, இணையம் ஊடாக வீட்டிலிருந்து வெடி மருந்து பொருட்களுக்கான கோரிக்கைகளை மேற்கொள்வதற்கு வசதிகளை அளித்தல்.*
- *சந்தை சுற்றிவளைப்புகள், வியாபார மற்றும் நுகர்வோர் அறிவுறுத்தல், சந்தை ஆய்வு நடவடிக்கைகளை அதிகரித்தல்.*
- *நுகர்வோர் சலுகை முறைப்பாடுகளின் ஆய்வுகளை துரிதப்படுத்தல்.*
- *2024 ஆம் ஆண்டிற்குள் மாவட்ட எடை மற்றும் அளவீட்டு கருவி சரிபார்ப்பு வருவாயை 10% அதிகரித்தல்.*

2.3.7 சமூகப் பாதுகாப்பு

- *தற்போது 4 காவல் நிலையங்களில் பராமரிக்கப்படும் வர்த்தக வெடி மருந்து பொருள் கிடங்குகளை அகற்றி, முறையான மற்றும் நிர்ணயிக்கப்பட்ட தொழில்நுட்ப நிலைகளுடன் கூடிய நவீன களஞ்சிய தொகுதியை நிருமாணித்தல்.*
- *தகவல் அமைப்பை பூர்த்தி செய்து, வெடி மருந்துப் பொருட்களுக்கான கோரிக்கைகளை வீட்டிலிருந்து இணையம் மூலம் மேற்கொள்வதற்கு வசதிகளை அளித்தல்.*
- *சந்தை சுற்றிவளைப்புகள், வியாபார மற்றும் நுகர்வோர் விழிப்புணர்வு அத்துடன் சந்தை ஆய்வு நடவடக்கைகளை அதிகரித்தல்.*
- *நுகர்வோர் முறைப்பாடுகளை திறம்பட மேற்கொள்ளுதல் மற்றும் விரைவான தீர்வு வழங்குதல்.*

2.3.7. சமூக பாதுகாப்பு

- *பாதுகாப்பற்ற நிலையில் இருக்கும் முதியவர்களுக்காக தேவைக்கேற்ப முதியோர் பராமரிப்பு நிலையங்களை உருவாக்குதல்.*

- *தனியார் துறையில் உள்ள தொழில்முனைவோருக்கு ஓய்வூதியம் மற்றும் சமூக பாதுகாப்பு நன்மைகள் திட்டங்கள் குறித்து விழிப்புணர்வு ஏற்படுத்துதல் மற்றும் அவர்கள் வேலை செய்யும் போது ஏற்படும் பகுதி அல்லது முழு இயலாமை நிலைகளுக்கு நிதிசார் நன்மைகளை வழங்குதல்.*

2.1.8 சிறுவர்கள் மற்றும் மகளிர் பாதுகாப்பு மற்றும் மேம்பாடு

- *600 பெண்களுக்கு சுயதொழில் வேலை வாய்ப்புகளை உருவாக்குதல்.*
- *மாவட்டத்தின் அனைத்து 557 கிராம சேவகர் பிரிவுகளிலும் இலங்கை மகளிர் பணியகத்தில் பதிவு செய்யப்பட்ட மகளிர் செயற்பாட்டு அமைப்புகளை நிறுவுதல்.*
- *மாவட்ட மற்றும் பிரதேச அளவில் 14 பெண்கள் மேம்பாட்டு குழுக்களை நிறுவி, அவற்றின் காலாண்டு கூட்டங்களை தொடர்ந்து நடாத்துதல்.*
- *ஆரம்ப பிள்ளை பருவத்தின் அபிவிருத்தி தொடர்பாக தேசிய சிறுவர் மேம்பாட்டு செயலகத்தால் அங்கீகரிக்கப்பட்ட பாலர் பாடசாலைகள் தொடர்பான தேசிய கொள்கை மற்றும் ஆரமப் பிள்ளைப் பருவத்தின் பராமரிப்பு, அத்துடன் அபிவிருத்தி தொடர்பான தேசிய கொள்கையை கொழும்பு மாவட்டத்தில் உள்ள அனைத்து பாலர் பாடசாலைகளிலும் செயல்படுத்தல்.*
- *குறைந்த எடையுள்ள குழந்தை பிறப்புகளை குறைப்பதற்கு அத்தியாவசிய (அதிக ஆபத்துள்ள மற்றும் கடுமையான பொருளாதார சிரமங்களை எதிர்கொள்ளும்) கர்ப்பிணி தாய்மார்களுக்கு மட்டுமே ஊட்டச்சத்து பொதிகளை வழங்குதல்.*
- *பாலர் பாடசாலை ஆசிரியர்களுக்கு மாதாந்திர கொடுப்பனவு வழங்கும் திட்டத்தை செயல்படுத்துதல்.*
- *குழந்தைகளின் ஊட்டச்சத்து குறைபாட்டை குறைக்கும் வகையில், தேவையான அனைத்து பாலர் பாடசாலை பிள்ளைகளுக்கும் காலை உணவை வழங்குதல்.*
- *ஆரம்ப பிள்ளைப் பருவத்தில் உள்ள ஒவ்வொரு குழந்தையும் விளையாட்டு அடிப்படையிலான முறையில், தங்கள் திறன்களை வெளிப்படுத்தக்கூடிய அனுபவங்களைப் பெறுவதற்கான சூழலை உருவாக்குதல்.*
- *மாவட்டத்தில் அனைத்து வகையான சிறுவர் துஷ்பிரயோக சம்பவங்களையும் குறைத்தல்.*

2.3.9 சமூக மேம்பாடு

- *13 பிரதேச செயலகப் பிரிவுகளில் அஸ்வசும் பயனாளிக் குடும்பங்கள் 9939 ஐ திறைசேரியின் ஒதுக்கீடுகளின் அடிப்படையில் வலுப்படுத்துதல்.*
- *காணி மத்தியஸ்த்த மூல சபைக்கு உறுப்பினர்களின் எண்ணிக்கையை 25 ஆக அதிகரித்தல்.*
- *மாவட்டத்திற்கான நிதி மத்தியஸ்த்த மூல சபையை நிறுவுதல்.*
- *சட்டக் கல்லூரியின் 2 இறுதி ஆண்டு மாணவர் குழுக்களுக்கு 2 மத்தியஸ்த்த பட்டறைகளை நடாத்துதல்.*
- *பாடசாலை மத்தியஸ்த்த திட்டங்களை விரிவுபடுத்துதல் மற்றும் மாவட்டத்தில் 5 பாடசாலைகளில் மத்தியஸ்த்த அலகுகளை நிறுவுதல்.*
- *கொழும்பு மாவட்டத்திற்கான பங்குதாரர் (Stakeholder) திட்டங்களை நடத்துதல்.*
- *இளைஞர் சமூகத்தை மனதளவில் வலுப்படுத்த பிரதேச செயலகப் பிரிவு அளவில் ஆலோசனை நிகழ்ச்சிகளை நடாத்துதல்.*
- *மாவட்ட மற்றும் பிரதேச செயலகப் பிரிவு மட்டத்தில் பாடசாலை மாணவர்களுக்கு ஆலோசனை நிகழ்ச்சிகளை நடாத்துதல்.*

2.3.10 சுற்றுச்சூழல் பாதுகாப்பு மற்றும் பயனுள்ள நில பயன்பாடு

- *அரச காணிகள் தொடர்பாக முழுமையான தரவு அமைப்பை உருவாக்குதல்.*
- *அரசாங்க காணிகள் தொடர்பாக சிறந்த ஒருங்கிணைப்புடன் கூடிய வலையமைப்பை உருவாக்குதல்.*
- *பொதுமக்களுக்கு மிக வினைத்திறனுடன் கூடிய அரச காணிகள் தொடர்பாக e – சேவை வழங்குதல்.*
- *மாவட்ட காணி பயன்பாட்டு திட்டங்களை தயாரித்தல் (01 அறிக்கை)*

- மூன்று பிரதேச செயலகப் பிரிவுகளிலுள்ள தெரிவு செய்யப்பட்ட குறை பயன்பாட்டு விவசாய காணிகளில் மண் மற்றும் நீர் பாதுகாப்பின் ஊடாக உற்பத்தித் திறனை அதிகரிக்கும் 03 வேலைத்திட்டங்களை நடைமுறைப்படுத்தல்.
- பெருந்தோட்ட கம்பெனிகளுக்குரிய உயிரியல் பல்வகை தன்மையுடன் கூடிய காணிகளை அடையாளம் காணும் நிகழ்ச்சித்திட்டம் 02 பெருந்தோட்டக் கம்பெனிகளில் 10 தோட்டங்கள் சார்ந்து செயற்படுத்தல்.
- தற்போதைய சுற்றுச்சூழல் பிரச்சினைகள் மற்றும் சுற்றுச்சூழல் மாசடைதலை கட்டுப்படுத்துவதற்கு 6 மாவட்ட சுற்றுச்சூழல் குழுக்களை நடத்துதல்.
- சுற்றுச்சூழல் சட்டம் மற்றும் கழிவு அகற்றல் திட்டங்கள் 6 ஐ செயல்படுத்துதல்.
- வனப்பகுதியை அதிகரிப்பதற்காக மர நடும் திட்டங்கள் மற்றும் ஆக்கிரமிப்பு தாவரங்களை அகற்றும் 06 திட்டங்களை செயல்படுத்துதல்.
- சுற்றுச்சூழல் தொடர்பாக பொறுப்புள்ள ஒரு தலைமுறையை உருவாக்க 12 சுற்றுச்சூழல் முன்னோடி திட்டங்களை செயல்படுத்துதல்.

2.3.11 மத மற்றும் கலாச்சார நடவடிக்கைகள்

- நிலையான அபிவிருத்தியில் தனிநபர் ஆன்மீக அபிவிருத்தி மீது கவனம் செலுத்தி, அதற்கு ஏற்புடையதான திட்டங்களை வடிவமைத்து செயல்படுத்துதல்.
- பிராந்திய மற்றும் மாவட்ட கலாச்சார வரைபடம் மற்றும் வள விபரங்களை தயாரித்தல்.
- பிரதேச மற்றும் மாவட்ட கலாச்சார அதிகார சபைகளை செயற்பாட்டு நிலையில் பராமரித்தல்.
- செயல்படாத நிலையில் உள்ள 60 கலை நிறுவனங்களில் 20 கலை நிறுவனங்களை செயல்படுத்துவதற்கான நடவடிக்கைகளை மேற்கொள்ளுதல்.
- கலாபூஷண விருது விழாவிற்கு கொழும்பு மாவட்டத்தில் இருந்து 10 கலைஞர்களை பரிந்துரைத்தல்.
- மாவட்டத்தில் உள்ள 13 சிறுவர் கழகங்களில் 320 சிறுவர்களுக்கு அடையாளம் காணப்பட்ட 10 நாட்டுப்புற விளையாட்டுகளில் பயிற்சி அளித்தல்.
- பாரம்பரிய கலைப் படைப்புகளுக்கு சந்தை உருவாக்குவதற்காக, மாவட்டத்தில் 6 சந்தைகளை நடாத்துதல். (இளம் தென்னை இலைகளைக்கொண்டு மேற்கொள்ளப்படும் கலை, முகமூடி கலை, பத்திக் கலை, பனைக் கலை)
- மாவட்டத்தில் 20 சர்வ மத நிகழ்ச்சிகளை நடாத்துதல்.
- ஆண்டுதோறும் ஏற்பாடு செய்யப்படும் பல்வேறு இனங்கள் மற்றும் மதங்களுக்கு ஏற்ற 50 விழாக்களை ஏற்பாடு செய்தல்.
- சமூக கலாச்சார இன மோதல்கள் ஏற்படுவதை தவிர்ப்பதற்கு தேவையான சமூக நட்பு சூழலை உருவாக்க 05 பல கலாச்சார நிகழ்ச்சிகளை நடாத்துதல்.
- மொழிபெயர்ப்பு மென்பொருளை உருவாக்குதல்.
- மொழித் தேவையின் அடிப்படையில் அலுவலர்களை நிலைப்படுத்தல் மற்றும் நிறுவனங்களுக்கு இணைத்தல்.
- அரசு சேவைக்கு புதிய ஆட்சேர்ப்பு செய்யும் போது, மொழித் திறன்களுக்கு முன்னுரிமை அளிக்கும் சட்டங்களை வகுப்பதற்கு அமைச்சு மட்டத்தில் தலையிடுதல்.

கினிகே பிரசன்ன ஜனக்க குமார,

மாவட்ட செயலாளர்/அரசாங்க அதிபர்

கொழும்பு நிர்வாக மாவட்டம்.

Ginige Prasanna Janaka Kumara
District Secretary / Government Agent
Colombo Administrative District

3 ஆம் அத்தியாயம்

ஒட்டு மொத்த நிதி செயலாற்றுகை

3.1 நிதி செயலாற்றுகை கூற்று

ஏசீஏ- எப்

மாவட்ட செயலகம் - கொழும்பு
2024 டிசம்பர் 31 இல் முடிவடைந்த ஆண்டிற்கான
நிதிச் செயலாற்றுகைக் கூற்று

(ரூபா)

திருத்தப்பட்ட ஒதுக்கீடு 2024		குறிப்பு	உண்மை நிலை 2024	உண்மை நிலை 2023	
-	**வருமானப் பெறுகைகள்**		-	-	
-	வருமான வரி	1	-	-	
-	உள்ளூர் பொருட்கள் மற்றும் சேவைகள் மீதான வரி	2	-	-	ஏசீஏ-1
-	சர்வதேச வர்த்தகம் மீதான வரிகள்	3	-	-	
-	வரியில்லாத வருமானங்களும் ஏனையவையும்	4	-	-	
-	**மொத்த வருமானப் பெறுகைகள் (அ)**		-	-	
-	**வருமானமற்ற பெறுகைகள்**		-	-	
8,229,496,000	திறைசேரி பணிமுற்பணங்கள்		8,229,496,000	5,154,340,340	ஏசீஏ-3
4,700,250,111	வைப்புகள்		4,700,250,111	2,866,766,999	ஏசீஏ-4
116,113,450	முற்பணக் கணக்குகள்		116,113,450	89,050,298	ஏசீஏ-5
-	ஏனைய பிரதான பேரேட்டு கணக்கின் பெறுகைகள்		-	-	
13,045,859,562	**மொத்த வருமானம் அல்லாத பெறுகைகள் (ஆ)**		**13,045,859,562**	**8,110,157,637**	
13,045,859,562	**மொத்த வருமானப் பெறுகைகளும் வருமானம் அல்லாத பெறுகைகளும் இ = (அ)+(ஆ)**		**13,045,859,562**	**8,110,157,637**	
545,000,000	**திறைசேரிக்கான அனுப்பீடு (ஈ)**		**545,000,000**	**3,053,300**	
12,500,859,562	**தேறிய வருமானம் கிடைப்பனவு மற்றும் வருமானம் அல்லாத கிடைப்பனவு உ = (இ)-(ஈ)**		**12,500,859,562**	**8,107,104,337**	
	கழி : செலவினம்				
-	**மீண்டுவரும் செலவினம்**				
1,642,360,000	சம்பளம், கூலி, மற்றும் ஏனைய ஊழியர் அனுகூலங்கள்	5	1,535,795,053	954,507,416	
396,230,391	ஏனைய பொருட்கள் சேவைகள்	6	355,893,915	304,430,203	ஏசீஏ-2(ii)
634,870,112	மானியங்கள், கொடைகள் மற்றும் மாற்றல்கள்	7	633,355,042	23,010,940	
-	வட்டிக் கொடுப்பனவுகள்	8	-	-	
2,578,609	ஏனைய மீண்டுவரும் செலவினம்	9	2,349,891	10,892,568	
2,676,039,112	**மொத்த மீண்டுவரும் செலவினம் (ஊ)**		**2,527,393,901**	**1,292,841,127**	
	மூலதனம் செலவினம்				
110,000,000	முலதனச் சொத்துக்களின் புணரமைப்பும், மேம்படுத்தலும்	10	102,610,414	82,651,945	
166,150,000	மூலதனச் சொத்துக்களின் கொள்வனவு	11	129,755,564	68,525,592	
-	மூலதன மாற்றல்கள்	12	-	-	ஏசீஏ-2(ii)
-	நிதிச் சொத்துக்களின் கொள்வனவு	13	-	-	
6,000,000	திறன் விருத்தி	14	3,549,916	3,521,159	
	ஏனைய மூலதனச் செலவினங்கள்	15	-	-	
282,150,000	**மொத்த மூலதனம் செலவினம் (எ)**		**235,915,893**	**154,698,695**	
4,164,962,315	**வைப்புக் கொடுப்பனவுகள்**		**4,164,962,315**	2,926,634,578	ஏசீஏ-4
202,750,906	**முற்பணக் கொடுப்பனவுகள்**		**202,750,906**	82,474,890	ஏசீஏ-5
	ஏனைய பிரதான பேரேட்டுச் செலவினம்			-	
4,367,713,220	**மொத்தபிரதான பேரேட்டுச் செலவினம் (ஏ)**		**4,367,713,220**	**3,009,109,469**	
	மொத்த செலவினம் ஐ = (ஊ+எ+ஏ)		7,131,023,014	4,456,649,291	
	டிசம்பர் 31 இல் உள்ளவாறு மீதி ஒ = (உ-ஐ)		**5,369,836,547**	**3,650,455,045**	
	பணிமுற்பண சரிப்படுத்தல் அறிக்கையின்படி மீதி		5,365,114,020	3,650,455,045	ஏசீஏ-7
	டிசம்பர் 31ல் உள்ளவாறான பணிமுற்பண மீதி		4,722,528	-	ஏசீஏ-3
			4,722,528	-	

1

3.2 நிதி நிலை தொடர்பான கூற்று

ஏசீஏ -பீ

மாவட்ட செயலகம் - கொழும்பு
2024 டிசம்பர் 31 இல் உள்ளவாறான
நிதி நிலைமைக் கூற்று

	குறிப்பு	உண்மை நிலை 2024 ரூபா	2023 ரூபா
நிதி சொத்துக்கள் அற்றது			
ஆதனம், பொறித் தொகுதி மற்றும் உபகரண	ஏசீஏ-6	4,349,726,714	5,357,893,014
நிதி சொத்துக்கள்			
முற்பணக் கணக்குகள்	ஏசீஏ-5/5ஏ	277,243,688	190,606,233
காசு மற்றும் காசுக்குச் சமனானவை	ஏசீஏ-3	4,722,528	-
மொத்த சொத்துக்கள்		**4,631,692,931**	**5,548,499,247**
தேறிய சொத்துக்கள் / உரிமைப் பங்கு			
திறைசேரிக்கு தேறிய சொத்துக்கள்		(652,059,624)	(203,409,282)
ஆதனம், பொறித் தொகுதி மற்றும் உபகரண ஒதுக்கம்		4,349,726,714	5,357,893,014
வாடகை மற்றும் பணி முற்பண ஒதுக்கம்	ஏசீஏ-5பீ		
நடைமுறைப் பொறுப்புக்கள்			
வைப்புக் கணக்குகள்	ஏசீஏ-4	929,303,312	394,015,515
தீர்க்கப்படாத பணிமுற்பண மீதி	ஏசீஏ-3	4,722,528	-
மொத்தப் பொறுப்புக்கள்		**4,631,692,931**	**5,548,499,247**

பக்க இலக்கம் 07 முதல் 54 வரை ஏசீஏ 1 முதல் ஏசீஏ 7 வரையான மாதிரிப் படிவங்களின் மூலம் சமர்ப்பிக்கப்படுகின்ற கணக்குத் தகவல்கள் மற்றும் குறிப்புகளின்/பின்னிணைப்புகளின் பக்க இலக்கம் 55 முதல் 62 வரை உள்ளடங்கியுள்ள ஏனைய கணக்குக் குறிப்புகளின் விபரமும் இந்த இறுதிக் கணக்குகளில் உள்ளடங்கிய பகுதியாகும். **2024 ஆம் ஆண்டின் 16.12.2024 திகதியிடப்பட்ட இல 06 அரச கணக்குகள் விதிமுறைகள் மற்றும் அரச நிதி விதிமுறைகள் 150 மற்றும் 151 ஆகியவற்றின் தேவைகளுக்கு ஏற்ப நிதி நிலமைக்கூற்றுக்கள் தயாரிக்கப்பட்டுள்ளன.** அதனால் மேலேயுள்ள இறுதிக் கணக்குகளில் குறிப்பிடப்பட்டுள்ள தொகைகள், அது தொடர்பான கணக்குக் குறிப்புகள் மற்றும் ஏனைய கணக்குத் தகவல்கள் திறைசேரிப் புத்தகங்களுடன் சீராக்கம் செய்யப்பட்டுள்ளது என்பதையும் அவை அந்தத் தொகைகளுடன் உடன்படுகின்றது என்பதையும் இத்தால் சான்றுப்படுத்துகிறோம்.

நிதி நிருவாகத்திற்காக வினைத்திறன்மிக்க உள்ளக நிருவாகத் தொகுதியொன்று அறிக்கையிடும் நிறுவனத்தில் காணப்படுகின்றது எனவும் நிதி நிருவாகத்திற்காக உள்ளக நிருவாகத் தொகுதியின் செயற்திறனை மேற்பார்வை செய்வதற்கும் அதற்கு அமைவாக அந்தத் தொகுதியை வினைத்திறனுடன் நடைமுறைப்படுத்துவதற்குத் தேவையானவாறு மாற்றங்களை மேற்கொள்வதற்கும் அடிக்கடி மீளாய்வுகள் மேற்கொள்ளப்படுகின்றது எனவும் இத்தால் சான்றுப்படுத்துகிறோம்.

…………………………	…………………………	…………………………
பிரதான கணக்கீட்டு உத்தியோகத்தர்	கணக்கீட்டு உத்தியோகத்தர்	பிரதான நிதி உத்தியோகத்தர்/ பிரதான கணக்காளர்
பெயர்: எஸ். ஆலொக்கபண்டார	பெயர்: கினிகே பிரசன்ன ஜனக குமார	பணிப்பாளர்(நிதி).˙.ஆணையாளர்(நிதி)
பதவி : செயலாளர்	பதவி : மாவட்ட செயலாளர்	பெயர் : ஜீ. ஜெயவீர
பொது நிருவாக மாகாண சபைகள் மற்றும் உள்ளூராட்சி அமைச்சு	மாவட்ட செயலகம், கொழும்பு.	மாவட்ட செயலகம், கொழும்பு.
திகதி : 2025.02. 24	திகதி : 2025.02. 24	திகதி : 2025.02. 24

எஸ். ஆலோகபண்டார
செயலாளர்
பொது நிர்வாக. மாகாண சபைகள் மற்றும் உள்ளூராட்சி அமைச்சு

Ginige Prasanna Janaka Kumara
District Secretary / Government Agent
Colombo Administrative District

G. Jayaweera
Chief Accountant
For District Secretary/Govt.Agent
Colombo Administrative District.

2

3.3 காசுப் பாய்ச்சல் தொடர்பான கூற்று

ஏசீஏ- சீ

மாவட்ட செயலகம் - கொழும்பு
2024 டிசம்பர் 31 இல் உள்ளவாறான
காசுப் பாய்ச்சல் கூற்று

	உண்மை	
	2024 ரூபா	**2023** ரூபா
தொழிற்பாட்டு செயற்பாடுகளிலிருந்தான காசுப் பாய்ச்சல்		
மொத்த வரிப் பெறுகைகள்	-	-
கட்டணங்கள், தண்டப்பணங்கள், தண்டனைகள் மற்றும் உத்தரவுப் பத்திரங்கள்	-	-
இலாபம்	-	-
வருமானம் அல்லாத பெறுகைகள்	286,892,231	308,148,443
ஏனைய வருமான தலைப்புகளுக்காக சேகரிக்கப்பட்ட வருமானம்	-	-
கிடைக்கப்பெற்ற கட்டுநிதி	8,229,496,000	5,154,340,340
முற்பணங்களை அறவிடல்	115,082,603	120,071,600
வைப்புக்களின் பெறுகை	4,700,250,111	2,856,446,667
செயற்பாடுகளிலிருந்து உருவாக்கப்பட்ட மொத்தக் காசு (அ)	**13,331,720,946**	**8,439,007,050**
கழி - பகிர்ந்தளிக்கப்பட்ட காசு		
ஆளுக்குரிய வேதனங்கள் மற்றும் தொழிற்பாடடுக் கொடுப்பனவுகள்	1,882,486,018	1,249,926,494
மானியங்களும் மாற்றுக் கொடுப்பனவுகளும்	635,704,933	23,903,508
ஏனைய செலவினத் தலைப்புகளுக்காக மேற்கொள்ளப்பட்ட செலவினம்	5,754,924,886	3,959,186,409
திறைசேரிக்குத் தீர்க்கப்பட்ட பணிமுற்பணம்	545,000,000	3,053,300
முற்பணக் கொடுப்பனவு	108,004,373	121,924,597
வைப்புக் கொடுப்பனவு	4,164,962,315	2,926,314,046
தொழிற்பாடுகளுக்கு பகிர்ந்தளிக்கப்பட்ட மொத்தக் காசு (ஆ)	**13,091,082,525**	**8,284,308,355**
தொழிற்பாடடு செயற்பாடுகளிலிருந்தான தேறிய காசுப் பாய்ச்சல் (இ)=(அ)-(ஆ)	**240,638,421**	**154,698,695**
முதலீட்டு செயற்பாடுகளிருந்தான காசுப் பாய்ச்சல்		
வட்டி	-	-
பங்கு இலாபம்	-	-
உரிமை இழந்த ஏற்பாடுகள் மற்றும் பௌதீக சொத்துக்களின் விற்பனை	-	-
உப கடன்கள் மீதான அறவீடுகள்	-	-
முதலீட்டு நடவடிக்கைகளிலிருந்து உருவாக்கப்பட்ட மொத்தக் காசு (ஈ)	-	-
கழி - பகிர்ந்தளிக்கப்பட்ட காசு:		
கொள்வனவு அல்லது பௌதீகச் சொத்தக்களின் நிர்மாணிப்பு மற்றும் ஏனைய முதலீடுகளின் கொள்வனவு	235,915,893	154,698,695
முதலீட்டுச் செயற்பாடுகளுக்கு வழங்கப்பட்ட மொத்தக் காசு (உ)	**235,915,893**	**154,698,695**
முதலீட்டுச செயற்பாடுகளிலிருந்தான தேறிய காசுப் பாய்ச்சல் (ஊ)=(ஈ)-(உ)	**(235,915,893)**	**(154,698,695)**
தொழிற்பாடுகள் மற்றும் முதலீட்டுச் செயற்பாடுகளிலிருந்தான தேறிய காசுப் பாய்ச்சல் (எ)=(இ)+(ஊ)	**4,722,528**	-
நிதிச் செயற்பாடுகளிலிருந்தான காசுப் பாய்ச்சல்		
உள்ளூர்க் கடன்கள்	-	-
வெளிநாட்டுக் கடன்கள்	-	-
பெற்ற நன்கொடைகள்	-	-
நிதி நடவடிக்கைகளிலிருந்து உருவாக்கப்பட்ட மொத்தக் காசு (ஏ)	-	-
கழி - பகிர்ந்நதளிக்கப்பட்ட காசு:		
உள்ளூர் கடன்கள் மீதான மீளக் கொடுப்பனவுகள்	-	-
வெளிநாடடுக் கடன்கள் மீதான மீளக் கொடுப்பனவுகள்	-	-
நிதிச் செயற்பாடுகளுக்கு பகிர்ந்தளிக்கப்பட்ட மொத்தக் காசு (ஐ)	-	-
நிதிச் செயற்பாடுகளிலிருந்தான தேறிய காசுப் பாய்ச்சல் (ஒ)=(ஏ)-(ஐ)	-	-
காசில் ஏற்பட்ட தேறிய அசைவு (ஓ)=(எ) +(ஒ)	**4,722,528**	-
ஜனவரி 01 ஆம் திகதியிலுள்ளவாறான ஆரம்ப காசு மீதி	-	-
டிசம்பர் 31ஆம் திகதியிலுள்ளவாறான இறுதிக் காசு மீதி	**4,722,528**	-

3

3.4 நிதிக் கூற்றுகள்

மாவட்ட செயலகம் - கொழும்பு

அறிக்கையிடலின் அடிப்படை

1) **தயார்படுத்தலின் நோக்கம்**

2024 ஆம் ஆண்டின் 16.12.2024 திகதியிடப்பட்ட இல 06 அரச கணக்குகள் விதிமுறைகள் மற்றும் அரச நிதி விதிமுறைகள் 150 மற்றும் 151 ஆகியவற்றின் தேவைகளுக்கு ஏற்ப நிதி நிலமைக்கூற்றுக்கள் தயாரிக்கப்பட்டுள்ளன.

2) **அறிக்கையிடல் காலப்பகுதி**

இந் நிதிக் கூற்றுக்களுக்கான அறிக்கையிடல் காலப்பகுதி 2024 சனவரி 01 முதல் டிசம்பர் 31 வரையானதாகும்.

3) **அளவீட்டுக்கான அடிப்படை**

நிதிக்கூற்றுக்களானது, வரலாற்றுக் கிரய அடிப்படையிலேயே தயாரிக்கப்பட்டுள்ள அதேவேளையில், ஒரு சில சொத்துக்களின் வரலாற்றுக் கிரயம் மீள்மதிப்பீடு செய்யப்பட்ட பெறுமதிக்கு மேம்படுத்தப்பட்டுள்ளது. வேறு விதத்தில் குறிப்பிடப்பட்டில்லாத போது கணக்கு தயாரிப்பு நடவடிக்கைகள் மேம்படுத்தப்பட்ட காசு அடிப்படையில் மேற்கொள்ளப்படும்.

நிதிக் கூற்றுக்களிலுள்ள இலக்கங்கள் இலங்கை ரூபாவில் கிட்டிய ரூபாய்க்கு தயாரிக்கப்படல் வேண்டும்.

4) **வருமானத்தை அடையாளங்காணுதல்**

நாணயமாற்று மற்றும் நாணயமாற்று அல்லாத வருமானங்கள் அவை கிடைக்கக்கூடிய காலப்பகுதியை கவனத்திற்கொள்ளாது, காசு கிடைக்கக் கூடிய காலப்பகுதிக்குள் வருமானமாக அடையாளங் காணப்படுகின்றது.

5) **சொத்து, இயந்திர மற்றும் உபகரணம் ஆகியவற்றின் அங்கீகாரம் மற்றும் அளவீடு**

சொத்துக்கள் நம்பத்தகுந்த அடிப்படையில் அளவிடப்படுகின்றதா மற்றும் நிறுவனத்தின் சொத்துக்கள் எதிர்கால பொருளாதார நலன்களுடன் தொடர்புடையதாக இருக்கின்றதா என்பதற்கான நிகழ்தகவின் அடிப்படையிலேயே சொத்து, இயந்திரம் மற்றும் உபகரணங்கள் அங்கீகரிக்கப்படுகின்றன.

கிரயமுறை பொருத்தமில்லாத சந்தர்ப்பத்திலேயே சொத்து, இயந்திர மற்றும் உபகரணங்கள் கிரயம் மற்றும் மறமதிப்பீட்டு முறையில் அளவீடு செய்யப்படுகின்றது.

6) **சொத்து, இயந்திர மற்றும் உபகரணங்களின் ஒதுக்கம்**

இந்த மீள்மதிப்பு ஒதுக்கீட்டுக் கணக்கானது சொத்து, இயந்திர மற்றும் உபகரண கணக்கின் தொடர்புபட்டதாகும்.

7) **காசு மற்றும் காசுக்கு சமமானவை**

காசு மற்றும் காசுக்கு சமமானவை 2024 டிசம்பர் 31 இல் உள்ள உள்நாட்டு நாணயத்தாள்கள் மற்றும் நாணயங்களை உள்ளடக்கியதாகும்.

* ஒரு குறிப்பிட்ட அறிக்கையிடல் நிறுவனத்திற்கு குறிப்பிட்ட பரிவர்த்தனைகள் இருக்கும் சந்தர்ப்பங்களில் பொருத்தமான தகவல்களை உள்ளடக்கலாம் மற்றும் மாதிரிப்படிவங்களில் தேவைக்கேற்ப திருத்தங்களைச் செய்யலாம். அந்த குறிப்பிட்ட பரிவர்த்தனைகளுக்கு தேவையான வெளிப்படுத்தல் "அறிக்கையிடலின் அடிப்படை" என்பதற்குக் கீழ் சேர்க்கப்படலாம்.

* அறிக்கையிடல் நிறுவனத்திற்கு தொடர்புடைய கணக்கியல் கொள்கைகள் மட்டுமே "அறிக்கையிடலின் அடிப்படை" இன் கீழ் வெளிப்படுத் தப்படவேண்டும்.

6

ஏசீஏ - 2

2024 டிசம்பர் 31 இல் முடிவுற்ற வருடத்திற்கான நிகழ்ச்சித் திட்டத்தின் மூலமான செலவினத்தின் சுருக்கம்

செலவினத் தலைப்பு இல : 255 அமைச்சின்/திணைக்களத்தின்/மாவட்ட செயலகத்தின் பெயர்: மாவட்ட செயலகம், கொழும்பு

ரூபா

வருடாந்த மதிப்பீட்டில் குறிப்பிடப்பட்டுள்ளவாறு நிகழ்ச்சித் திட்ட இல.	செலவினத் தலைப்பு	வருடாந்த மதிப்பீட்டு ஏற்பாடு (1)	குறைநிரப்பு மதிப்பீட்டு ஏற்பாடு (2)	நி.ஒ 66/69 மாற்றல்கள் (3)	மொத்தத் தேறிய ஒதுக்கீடு (4)=(1)+(2)+(3)	மொத்தச் செலவினம் (5)	தேறிய பெறுபேறு மீதி / மேலதிகம் (6)=(4)-(5)
நிகழ்ச்சித் திட்டம் (1)	(1) மீண்டுவரும்	1,925,000,000	751,039,112	-	2,676,039,112	2,527,393,901	148,645,211
	(2) மூலதனம்	210,000,000	72,150,000	-	282,150,000	235,915,893	46,234,107
	உப மொத்தம்	**2,135,000,000**	**823,189,112**	-	**2,958,189,112**	**2,763,309,794**	**194,879,318**
நிகழ்ச்சித் திட்டம் (2)	(1) மீண்டுவரும்						
	(2) மூலதனம்						
	உப மொத்தம்	-	-	-	-	-	-
	முழு மொத்தம்	**2,135,000,000**	**823,189,112**	-	**2,958,189,112**	**2,763,309,794**	**194,879,318**

………………………………………………………
பிரதான நிதி உத்தியோகத்தர்/ பிரதான கணக்காளர் / பணிப்பாளர்(நிதி)/ஆணையாளர்(நிதி)
திகதி : 2025.02.24

G. Jayaweera
Chief Accountant
For District Secretary/Govt.Agent
Colombo Administrative District

7

நிகழ்ச்சித்திட்டம் மூலமான செலவினக் கூற்று

செலவினத் தலைப்பு இல : 255

அமைச்சின்/திணைக்களத்தின்/மாவட்ட செயலகத்தின் பெயர்: மாவட்ட செயலகம், கொழும்பு

ரூபா

செலவினக் குறியீடு	கருத்திட்டம் (1)					கருத்திட்டம் (2)					மொத்தச் செலவினம்
	ஏற்பாடுகள்				செலவினம்	ஏற்பாடுகள்				செலவினம்	
	செலவு ஏற்பாடு மதிப்பீட்டுஏற்பாடு	குறைநிரப்பு மதிப்பீட்டு ஏற்பாடு	நி.ஒ 66/69 மாற்றல்கள்	மொத்தத் தேறிய ஒதுக்கீடு		வருடாந்த வரவு செலவு ஏற்பாடு	குறைநிரப்பு மதிப்பீட்டு ஏற்பாடு	நி.ஒ 66/69 மாற்றல்கள்	மொத்தத் தேறிய ஒதுக்கீடு		
	(1)	(2)	(3)	(4)=(1)+(2)+(3)	(5)	(6)	(7)	(8)	(9)=(6)+(7)+(8)	(10)	(11)=(5)+(10)
மீண்டுவரும் செலவினம்											
ஆளுக்குரிய வேதனங்கள்											
1001 - சம்பளமும் கூலியும்	1,005,000,000	-	(20,000,000)	985,000,000	894,000,416						894,000,416
1002 - மேலதிக நேர மற்றும் ஏனைய படிகள்	30,100,000	-	800,000	30,900,000	28,124,320						28,124,320
1003 - ஏனைய கொடுப்பனவுகள்	480,000,000	126,460,000	20,000,000	626,460,000	613,670,317						613,670,317
பிரயாணச் செலவினம்											
1101 - உள்ளூர்	16,300,000	-	510,000	16,810,000	16,095,402						16,095,402
1102 - வெளிநாடு	-	-	917,544	917,544	916,616						916,616
வழங்கல்கள்											
1201 - எழுதுகருவிகளும் அலுவலக உபகரணங்களும்	62,000,000	-	(1,322,914)	60,677,086	56,379,937						56,379,937
1202-002 எரிபொருள் கொடுப்பனவு	13,600,000	-	900,000	14,500,000	13,269,127						13,269,127
1202-009 ஒதுக்கப்படாத வாகனங்களுக்கான எரிபொருள	18,200,000	-	(1,700,000)	16,500,000	14,908,485						14,908,485
1202-010 வேறு நடவடிக்கைகளுக்கான எரிபொருள்	1,700,000	-	(675,000)	1,025,000	200,735						200,735
1203-002 சீருடைகள்	2,900,000	-	(60,000)	2,840,000	2,372,394						2,372,394
1205 - ஏனையவை	3,500,000	-	1,000,000	4,500,000	4,380,265						4,380,265
பராமரிப்புச் செலவினங்கள்											
1301 - வாகனங்கள்	27,500,000	-	(1,497,000)	26,003,000	19,938,014						19,938,014
1302 - பொறி, இயந்திரம், உபகரணம்	19,300,000	-	-	19,300,000	15,980,685						15,980,685
1303 - கட்டிடங்களும் கட்டமைப்புக்களும்	8,000,000	-	(414,744)	7,585,256	7,372,172						7,372,172
1304 மென்பொருள் பராமரிப்பு	3,000,000	-	(1,889,800)	1,110,200	961,835						961,835

ஏசீஜ - 2(i)

நிகழ்ச்சித்திட்டம் மூலமான செலவினக் கூற்று

செலவினத் தலைப்பு இல : 255

அமைச்சின்/திணைக்களத்தின்/மாவட்ட செயலகத்தின் பெயர்: மாவட்ட செயலகம், கொழும்பு

ரூபா

செலவினக் குறியீடு	கருத்திட்டம் (1)					கருத்திட்டம் (2)					மொத்தச் செலவினம்
	ஏற்பாடுகள்				செலவினம்	ஏற்பாடுகள்				செலவினம்	
	செலவு ஏற்பாடு மதிப்பீட்டுஏற்பாடு	குறைநிரப்பு மதிப்பீட்டு ஏற்பாடு	நி.ஓ 66/69 மாற்றல்கள்	மொத்தத் தேறிய ஒதுக்கீடு		வருடாந்த வரவு செலவு ஏற்பாடு	குறைநிரப்பு மதிப்பீட்டு ஏற்பாடு	நி.ஓ 66/69 மாற்றல்கள்	மொத்தத் தேறிய ஒதுக்கீடு		
	(1)	(2)	(3)	(4)=(1)+(2)+(3)	(5)	(6)	(7)	(8)	(9)=(6)+(7)+(8)	(10)	(11)=(5)+(10)
சேவைகள்											
1401 - போக்குவரத்து	2,700,000	-	-	2,700,000	2,460,913						2,460,913
1402 - தபால், தொலைத்தொடர்பு	20,400,000	-	(1,300,000)	19,100,000	18,309,590						18,309,590
1403 - மின்சாரமும் நீரும்	94,300,000	-	16,644,305	110,944,305	97,466,939						97,466,939
1404 - வாடகையும், உள்ளூராட்சி சபைகளுக்கான வரியும்	13,500,000	-	759,000	14,259,000	13,545,718						13,545,718
1405 சுகாதாரம் மற்றும் துப்பரவு சேவைகள்	34,000,000	-	(2,891,000)	31,109,000	29,011,733						29,011,733
1407 பாதுகாப்பு சேவை	35,000,000	-	(3,050,000)	31,950,000	29,339,735						29,339,735
1409-138 இயந்திர மற்றும் அலுவலக உபகரண சேவை ஒப்பந்த	9,600,000	-	(1,800,000)	7,800,000	6,480,865						6,480,865
1409-139 வாகன காப்புறுதி	1,100,000	-	-	1,100,000	1,076,620						1,076,620
1409-140 ஏனைய சேவைகளுக்கான செலவுகள	10,000,000	-	(4,500,000)	5,500,000	5,426,135						5,426,135
மாற்றங்கள்											
1504 - அபிவிருத்தி மானியங்கள்	-	624,579,112	-	624,579,112	624,579,112						624,579,112
1506 - அரசாங்க ஊழியர்களுக்கான உடமைக் கடன் வட்டி	12,100,000	-	(1,809,000)	10,291,000	8,775,930						8,775,930
வட்டிக் கொடுப்பனவுகள்											
ஏனைய மீண்டுவரும் செலவினம்											
1701 - நட்டங்களும் பதிவழிப்பும் நிகழத்தக்க சேவைகள்	-	-	1,378,609	1,378,609	1,298,663						1,298,663
1703 அலுவலக மொழிக் கொள்கையை நடைமுறைப்படுத்துதல்	1,200,000	-	-	1,200,000	1,051,228						1,051,228
முழு மொத்தம்	**1,925,000,000**	**751,039,112**	-	**2,676,039,112**	**2,527,393,901**	-	-	-	-	-	**2,527,393,901**

9

நிகழ்ச்சித்திட்டம் மூலமான செலவினக் கூற்று

செலவினத் தலைப்பு இல : 255

அமைச்சின்/திணைக்களத்தின்/மாவட்ட செயலகத்தின் பெயர்: மாவட்ட செயலகம், கொழும்பு

ரூபா

செலவினக் குறியீடு	கருத்திட்டம் (1)					கருத்திட்டம் (2)					மொத்தச் செலவினம்
	ஏற்பாடுகள்				செலவினம்	ஏற்பாடுகள்				செலவினம்	
	செலவு ஏற்பாடு மதிப்பீட்டுஏற்பாடு	குறைநிரப்பு மதிப்பீட்டு ஏற்பாடு	நி.ஓ 66/69 மாற்றல்கள்	மொத்தத் தேறிய ஒதுக்கீடு		வருடாந்த வரவு செலவு ஏற்பாடு	குறைநிரப்பு மதிப்பீட்டு ஏற்பாடு	நி.ஓ 66/69 மாற்றல்கள்	மொத்தத் தேறிய ஒதுக்கீடு		
	(1)	(2)	(3)	(4)=(1)+(2)+(3)	(5)	(6)	(7)	(8)	(9)=(6)+(7)+(8)	(10)	(11)=(5)+(10)
மூலதனம் செலவினம்											
மூலதனச் சொத்துக்களின் புணரமைப்பும், மேம்படுத்தலும்											
2001 - கட்டிடங்களும் கட்டமைப்புக்களும்	66,300,000	15,000,000	-	81,300,000	79,900,306						79,900,306
2002 - பொறி, இயந்திரம், உபகரணம்	16,400,000	-	-	16,400,000	12,110,907						12,110,907
2003 - வாகனங்கள்	12,300,000	-	-	12,300,000	10,599,202						10,599,202
மூலதனச் சொத்துக்களின் கொள்வனவு											
2102 - தளபாடங்களும், அலுவலக உபகரணங்களும்	33,000,000	11,850,000	10,000,000	54,850,000	54,831,711						54,831,711
2103 - பொறி, இயந்திரம், உபகரணம்	26,000,000	-	(10,000,000)	16,000,000	15,908,104						15,908,104
2104 -61- கட்டிடங்களும், கட்டமைப்புக்களும்	50,000,000	45,300,000	-	95,300,000	59,015,748						59,015,748
மூலதன மாற்றங்கள்											
நிதிச் சொத்துக்களின் கொள்வனவு											
மனித வள அபிவிருத்தி											
2401 - பயிற்சியும், இயலளவு கட்டியெழுப்புதலும்	6,000,000	-	-	6,000,000	3,549,916						3,549,916
ஏனைய மூலதனச் செலவினங்கள்											
முழு மொத்தம்	**210,000,000**	**72,150,000**	-	**282,150,000**	**235,915,893**	-	-	-	-	-	**235,915,893**
மொத்த மீண்டுவரும் மற்றும் மூலதனச் செலவினம்	**2,135,000,000**	**823,189,112**	-	**2,958,189,112**	**2,763,309,794**	-	-	-	-	-	**2,763,309,794**

-

....
பிரதான நிதி உத்தியோகத்தர்/ பிரதான ε
பணிப்பாளர்(நிதி)/ஆணையாளர்(நிதி)
திகதி : 2025.02.24

G. Jayaweera
Chief Accountant
For District Secretary/Govt.Agent
Colombo Administrative District.

2024 டிசம்பர் 31 இல் முடிவுற்ற வருடத்திற்கான செலவினக் கூற்று

செலவினத் தலைப்பு இல : 255 **அமைச்சின்/திணைக்களத்தின்/மாவட்ட செயலகத்தின் பெயர்: மாவட்ட செயலகம், கொழும்பு**

1- செயற்பாட்டு நடவடிக்கைகள் 01. சாதாரண நிர்வாக மற்றும் நிறுவன சேவை. மாவட்ட செயலக காரியாலயம்

ரூபா

செலவினக் குறியீடு	குறிப்பு	ஏற்பாடுகள்					செலவினம்			தேறிய விளைவு		
		நிதியிடல் (குறியீட்டு இல.)	வருடாந்த வரவு செலவு ஏற்பாடு	குறைநிரப்பு மதிப்பீட்டு ஏற்பாடு	நி.ஒ 66/69 மாற்றல்கள்	மொத்தத் தேறிய ஏற்பாடு	காசுப் புத்தகத்தின் பிரகாரம் செலவினம்	ep.x. 208 ,d; fPo; ஏனைய அமைச்சுக்களினால்/திணைக்களத்தினால் மேற்கொள்ளப்பட்ட செலவினம் (திறைசேரியின் அச்சுக் குறிப்புகளின் பிரகாரம்)	மொத்தச் செலவினம்	சேமிப்பு / மிகை	திருத்தப்பட்ட மதிப்பீட்டின் % சதவீதமாக சேமிப்பு / மிகை	வேறுபாட்டுக்கான காரணம்
			(1)	(2)	(3) (-)/+	(4)=(1)+(2)+(3)	(5)	(6)	(7)= (5)+(6)	(8)=(4)-(7)	(9)=(8)/(4)*100	
மீண்டுவரும் செலவினம்												
நிகழ்ச்சித் திட்டம் (1)												
நிகழ்ச்சித் திட்டம்/கருத்திட்டம்/உப கருத்திட்டம்/ குறியீடு												
கூலி, சம்பளம் மற்றும் ஏனைய ஊழியர் அனுகூலங்கள் செலவு விடயரீதியான வகுப்பீடு	5		**530,100,000**	**43,430,000**	**800,000**	**574,330,000**	**539,638,138**	**822,175**	**540,460,313**	**33,869,687**	**5.90**	
ஆளுக்குரிய வேதனங்கள்												
1001 சம்பளமும் கூலியும்		11	355,000,000	-	-	355,000,000	324,659,202		324,659,202	30,340,798	8.55	பதவி வெற்றிடங்கள் காணப்படுவதனால் ஒதுக்கீட்டில் சேமிப்பு ஏற்பட்டது.
1002 மேலதிக நேர மற்றும் ஏனைய படிகள்		11	5,100,000	-	800,000	5,900,000	5,384,643		5,384,643	515,357	8.73	2024 ம் ஆண்டு தேர்தல் நடைபெற்ற ஆண்டாக இருந்தமையால் அரச உத்தியோகத்தர்கள் அந்தக்கடமைகளினை ஆற்றவேண்டியிருந்தது.
1003 ஏனைய கொடுப்பனவுகள்		11	170,000,000	43,430,000		213,430,000	209,594,294	822,175	210,416,469	3,013,531	1.41	தேறிய ஏற்பாட்டில் 5% இற்கும் குறைவான மீதம்
செலவு விடயரீதியான ஏனைய பொருட்கள் மற்றும் சேவைகள்	6		**140,100,000**	-	**600,000**	**140,700,000**	**124,920,927**	-	**124,920,927**	**15,779,073**	**11.21**	
பிரயாணச் செலவினம்												
1101 உள்ளூர்		11	4,300,000	-	(690,000)	3,610,000	3,120,743		3,120,743	489,257	13.55	போதுமான ஒதுக்கீடுகள் அபிவிருத்தித்திட்டங்களுக்கு ஒதுக்கப்பட்டதனால் இவ் ஒதுக்கீட்டில் சேமிப்பு ஏற்பட்டமை.
1102 வெளிநாடு		11	-	-	917,544	917,544	916,616		916,616	928	-	
மொத்தம் (அ)			**4,300,000**	-	**227,544**	**4,527,544**	**4,037,359**	-	**4,037,359**	**490,185**	**10.83**	
வழங்கல்கள்												
1201 எழுதுகருவிகளும் அலுவலக உபகரணங்களும்		11	7,000,000	-	-	7,000,000	6,120,872	-	6,120,872	879,128	12.56	அபிவிருத்தி திட்டங்களின் கீழ் நிர்வாகச் செலவினங்களுக்கு போதுமான அளவு நிதி ஒதுக்கப்பட்டதனால் எழுதுபொருள் காகிதாதிகளுக்குரிய செலவினங்கள் அதன்கீழ் மேற்கொள்ளப்பட்டமையால் இச்செலவின விடயத்தின்கீழ் சேமிப்பு ஏற்பட்டது.
1202-002 எரிபொருள் கொடுப்பனவு		11	4,600,000	-	900,000	5,500,000	5,083,020	-	5,083,020	416,980	7.58	எரிபொருள் விலை மீளாய்வு மற்றும் ஆளணி வெற்றிடங்கள் என்பவற்றால் இச்செலவின விடயத்தின்கீழ் சேமிப்பு ஏற்பட்டது.
1202-009 ஒதுக்கப்படாத வாகனங்களுக்கான எரிபொருள		11	6,200,000		(1,700,000)	4,500,000	3,733,108	-	3,733,108	766,892	17.04	மாவட்டச் செயலகத்திற்கு சொந்தமான வாகனங்கள் தேர்தல் கடமைகளுக்கு அமர்த்தப்பட்டமையாலும் அவற்றுக்கான எரிபொருள் கொடுப்பனவுள் தேர்தல் அலுவலகத்தினால் செலுத்தப்பட்டமையும் இச் சேமிப்பு ஏற்பட்டமைக்கு காரணமாகும்.
1202-010 வேறு நடவடிக்கைகளுக்கான எரிபொருள்		11	700,000		(675,000)	25,000	25,000	-	25,000	-	0.00	
1203-002 சீருடைகள்		11	100,000	-	(60,000)	40,000	32,000		32,000	8,000	20.00	சீருடைக் கொடுப்பனவுகளுக்கு உரித்துடையதல்லாத அலுவலர்களின் வருகையின் காரணமாக இச் சேமிப்பு ஏற்பட்டது.
1205 - ஏனையவை		11	2,000,000	-	-	2,000,000	1,999,299		1,999,299	701	0.04	தேறிய ஏற்பாட்டில் 5% இற்கும் குறைவான மீதம்
மொத்தம் (ஆ)			**20,600,000**	-	**(1,535,000)**	**19,065,000**	**16,993,299**	-	**16,993,299**	**2,071,701**	**10.87**	

2024 டிசம்பர் 31 இல் முடிவுற்ற வருடத்திற்கான செலவினக் கூற்று

செலவினத் தலைப்பு இல : 255 **அமைச்சின்/திணைக்களத்தின்/மாவட்ட செயலகத்தின் பெயர்: மாவட்ட செயலகம், கொழும்பு**

1- செயற்பாட்டு நடவடிக்கைகள் 01. சாதாரண நிர்வாக மற்றும் நிறுவன சேவை. மாவட்ட செயலக காரியாலயம் **ரூபா**

செலவினக் குறியீடு	குறிப்பு	ஏற்பாடுகள்					செலவினம்			தேறிய விளைவு		
		நிதியிடல் (குறியீட்டு இல.)	வருடாந்த வரவு செலவு ஏற்பாடு	குறைநிரப்பு மதிப்பீட்டு ஏற்பாடு	நி.ஒ 66/69 மாற்றல்கள்	மொத்தத் தேறிய ஏற்பாடு	காசுப் புத்தகத்தின் பிரகாரம் செலவினம்	ep.x. 208 ,d; fPo; ஏனைய அமைச்சுக்களினால்/திணைக்களத்தினால் மேற்கொள்ளப்பட்ட செலவினம் (திறைசேரியின் அச்சுக் குறிப்புகளின் பிரகாரம்)	மொத்தச் செலவினம்	சேமிப்பு / மிகை	திருத்தப்பட்ட மதிப்பீட்டின் % சதவீதமாக சேமிப்பு / மிகை	வேறுபாட்டுக்கான காரணம்
			(1)	(2)	(3) (-)/+	(4)=(1)+(2)+(3)	(5)	(6)	(7)= (5)+(6)	(8)=(4)-(7)	(9)=(8)/(4)*100	
பராமரிப்புச் செலவினங்கள்												
1301 வாகனங்கள்		11	12,300,000	-	(1,497,000)	10,803,000	5,907,454		5,907,454	4,895,546	45.32	மாவட்டச் செயலகத்திற்கு சொந்தமான வாகனங்கள் தேர்தல் கடமைகளுக்கு அமர்த்தப்பட்டமையால் அவற்றுக்கான பராமரிப்புச் செலவினங்கள் தேர்தல் அலுவலகத்தினால் செலுத்தப்பட்டமை இச் சேமிப்பு ஏற்பட்டமைக்கு காரணமாகும்.
1302 பொறி, இயந்திரம், உபகரணம்		11	3,300,000	-	-	3,300,000	1,398,417		1,398,417	1,901,583	57.62	சில இயந்திர உபகரணங்களுக்குரிய திருத்தத்திற்கான மதிப்பீடு பெறப்பட்டிருந்த போதிலும் அவை திருத்தம் செய்வதற்கு தீர்மானம் மேற்கொள்ளப்படாமை இச் சேமிப்பு ஏற்பட்டமைக்கு காரணமாகும்.
1303 கட்டிடங்களும் கட்டமைப்புக்களும்		11	2,000,000	-	(414,744)	1,585,256	1,584,148		1,584,148	1,109	0.07	தேறிய ஏற்பாட்டில் 5% இற்கும் குறைவான மீதம்
1304 மென்பொருள் பராமரிப்பு		11	500,000	-	(489,800)	10,200	-		-	10,200	100.00	களஞ்சிய முகாமை தொடர்பான மென்பொருள் பராமரிப்பு மற்றும் மின்னஞ்சல் முகாமை நிகழ்ச்சித்திட்டங்களுக்கு மதிப்பீடு பெறப்பட்டிருந்த போதிலும் அவை நடைமுறைப்படுத்துவதற்கு நிபுணத்துவம் பெற்ற உத்தியோகத்தரின் சேவை பெற்றுக்கொள்ள முடியாது போனமை இச் சேமிப்பு ஏற்பட்டமைக்கு காரணமாகும்.
மொத்தம் (இ)			**18,100,000**	-	**(2,401,544)**	**15,698,456**	**8,890,018**	-	**8,890,018**	**6,808,438**	**43.37**	
சேவைகள்												
1401 போக்குவரத்து		11	2,000,000	-	-	2,000,000	1,883,105		1,883,105	116,895	5.84	பதவி வெற்றிடங்கள் காணப்படுவதனால் ஒதுக்கீட்டில் சேமிப்பு ஏற்பட்டது.
1402 தபால், தொலைத்தொடர்பு		11	5,400,000	-	(2,500,000)	2,900,000	2,669,032		2,669,032	230,968	7.96	மின்னஞ்சல் மற்றும் சமூகவலைத்தளங்களினூடான தொடர்பாடல் காரணமாக தொலைபேசிப் பாவனை மற்றும் தபால் செலவினங்கள் குறைவடைந்தமை.
1403 மின்சாரமும் நீரும்		11	49,000,000	-	18,000,000	67,000,000	63,042,584		63,042,584	3,957,416	5.91	தேர்தல் காலங்களில் ஏற்பட்ட மின்சார செலவினங்கள் தேர்தல் அலுவலகத்தினால் செலுத்தப்பட்டமை இச் சேமிப்பு ஏற்பட்டமைக்கு காரணமாகும்.
1404 வாடகையும், உள்ளூராட்சி சபைகளுக்கான வரியும்		11	11,000,000	-	-	11,000,000	10,690,013		10,690,013	309,987	2.82	தேறிய ஏற்பாட்டில் 5% இற்கும் குறைவான மீதம்
1405 சுகாதாரம் மற்றும் துப்பரவு சேவைகள்		11	10,000,000	-	(2,891,000)	7,109,000	5,964,308		5,964,308	1,144,692	16.10	தகுதியான நிறுவனத்தினை கொள்ளல் மூலம் தேர்ந்தெடுக்கப்பட்டபோது ஏற்பட்ட பொருளாதாரச் சிக்கத்தினால் ஏற்பட்ட சேமிப்பு.
1407 பாதுகாப்பு சேவை		11	8,000,000	-	(2,000,000)	6,000,000	5,797,271		5,797,271	202,729	3.38	தேறிய ஏற்பாட்டில் 5% இற்கும் குறைவான மீதம்
1409-138 இயந்திர மற்றும் அலுவலக உபகரண சேவை ஒப்பந்தம்		11	2,600,000	-	(1,800,000)	800,000	386,861		386,861	413,139	51.64	பல இயந்திர உபகரணங்கள் இவ்வருடம் பாவனையிலிருந்து அகற்றப்பட்டதனால் அதற்கான பராமரிப்புச் சேவைக்கான ஒப்பந்தத் தேவையும் குறைவடைந்தமை.
1409-139 வாகன காப்புறுதி		11	1,100,000	-	-	1,100,000	1,076,620		1,076,620	23,380	2.13	தேறிய ஏற்பாட்டில் 5% இற்கும் குறைவான மீதம்
1409-140 ஏனைய சேவைகளுக்கான செலவுகள்		11	8,000,000	-	(4,500,000)	3,500,000	3,490,457		3,490,457	9,543	0.27	தேறிய ஏற்பாட்டில் 5% இற்கும் குறைவான மீதம்
மொத்தம் (ஈ)			**97,100,000**	-	**4,309,000**	**101,409,000**	**95,000,251**	-	**95,000,251**	**6,408,749**	**6.32**	
ஏனைய பொருட்கள் மற்றும் சேவைகள் மீதான மொத்தச் செலவினம் (அ+ஆ+இ+ஈ)			**140,100,000**	-	**600,000**	**140,700,000**	**124,920,927**	-	**124,920,927**	**15,779,073**	**11.21**	

ஏசீஔ-2(ii)

2024 டிசம்பர் 31 இல் முடிவுற்ற வருடத்திற்கான செலவினக் கூற்று

செலவினத் தலைப்பு இல : 255

அமைச்சின்/திணைக்களத்தின்/மாவட்ட செயலகத்தின் பெயர்: மாவட்ட செயலகம், கொழும்பு

1- செயற்பாட்டு நடவடிக்கைகள் 01. சாதாரண நிர்வாக மற்றும் நிறுவன சேவை. மாவட்ட செயலக காரியாலயம்

ரூபா

செலவினக் குறியீடு	குறிப்பு	நிதியிடல் (குறியீட்டு இல.)	ஏற்பாடுகள்				செலவினம்			தேறிய விளைவு		
			வருடாந்த வரவு செலவு ஏற்பாடு	குறைநிரப்பு மதிப்பீட்டு ஏற்பாடு	நி.ஒ 66/69 மாற்றல்கள்	மொத்தத் தேறிய ஏற்பாடு	காசுப் புத்தகத்தின் பிரகாரம் செலவினம்	ep.x. 208 ,d; fPo; ஏனைய அமைச்சுக்களா'னால்/திணைக்களத்தினால் மேற்கொள்ளப்பட்ட செலவினம் (திறைசேரியின் அச்சுக் குறிப்புகளின் பிரகாரம்)	மொத்தச் செலவினம்	சேமிப்பு / மிகை	திருத்தப்பட்ட மதிப்பீட்டின் % சதவீதமாக சேமிப்பு / மிகை	வேறுபாட்டுக்கான காரணம்
			(1)	(2)	(3) (-)/+	(4)=(1)+(2)+(3)	(5)	(6)	(7)= (5)+(6)	(8)=(4)-(7)	(9)=(8)/(4)*100	
செலவு விடயரீதியான மாற்றங்கள், நன்கொடைகள், மானியங்கள்	**7**		**4,600,000**	**624,579,112**	**(1,400,000)**	**627,779,112**	**627,689,899**	-	**627,689,899**	**89,213**	**0.01**	
மாற்றங்கள்												
1504 அபிவிருத்தி மானியங்கள்		11		624,579,112	-	624,579,112	624,579,112	-	624,579,112	-	0.00	தேறிய ஏற்பாட்டில் 5% இற்கும் குறைவான மீதம்
1506 சந்தா மற்றும் பங்களிப்புத் தொகை		11	4,600,000	-	(1,400,000)	3,200,000	3,110,787	-	3,110,787	89,213	2.79	தேறிய ஏற்பாட்டில் 5% இற்கும் குறைவான மீதம்
மொத்தம்			**4,600,000**	**624,579,112**	**(1,400,000)**	**627,779,112**	**627,689,899**	-	**627,689,899**	**89,213**	**0.01**	
செலவு விடயரீதியான வட்டிக் கொடுப்பனவுகள்	**8**		-	-	-	-	-	-	-	-	-	
மொத்தம்			-	-	-	-	-	-	-	-	-	
செலவு விடயரீதியான ஏனைய மீண்டுவரும் செலவினம்	**9**		**200,000**	-	**1,150,694**	**1,350,694**	**1,263,194**	-	**1,263,194**	**87,500**	**6.48**	
1701 நட்டங்களும் பதிவழிப்பும் நிகழ்த்தக்க சேவைகள்		11	-	-	1,150,694	1,150,694	1,150,694	-	1,150,694	-	0.00	தேறிய ஏற்பாட்டில் 5% இற்கும் குறைவான மீதம்
1703 அலுவலக மொழிக் கொள்கையை நடைமுறைப்படுத்துதல்		11	200,000	-	-	200,000	112,500	-	112,500	87,500	43.75	உத்தியோகத்தர்கள் தேர்தல் கடமைகளில் ஈடுபட்டமையால் பயிற்சிப்பட்டறைகள் நடாத்த முடியாத சூழ்நிலை ஏற்பட்டமை மற்றும் ஒருசில பயிற்சிப்பட்டறைகளே நடாத்த முடிந்தமை.
மொத்தம்			**200,000**	-	**1,150,694**	**1,350,694**	**1,263,194**	-	**1,263,194**	**87,500**	**6.48**	
நிகழ்ச்சித் திட்டம் (1)												
முழு மொத்தம் (குறிப்பு 5 முதல் 9 வரை) மொத்த மீண்டுவரும் செலவினம்			**675,000,000**	**668,009,112**	**1,150,694**	**1,344,159,806**	**1,293,512,158**	**822,175**	**1,294,334,333**	**49,825,473**	**3.71**	
மூலதனம் செலவினம்												
நிகழ்ச்சித் திட்டம் (1)												
பொது முதலீடுகளின் செலவு விடயரீதியான வகுப்பீடு			**207,500,000**	**72,150,000**	-	**279,650,000**	**233,709,746**	-	**233,709,746**	**45,940,254**	**16.43**	
மூலதனச் சொத்துக்களின் புனரமைப்பும், மேம்படுத்தலும்	**10**		**95,000,000**	**15,000,000**	-	**110,000,000**	**102,610,414**	-	**102,610,414**	**7,389,586**	**6.72**	
2001 கட்டிடங்களும் கட்டமைப்புக்களும்		11	66,300,000	15,000,000	-	81,300,000	79,900,306		79,900,306	1,399,695	1.72	தேறிய ஏற்பாட்டில் 5% இற்கும் குறைவான மீதம்
2002 பொறி, இயந்திரம், உபகரணம்		11	16,400,000	-	-	16,400,000	12,110,907		12,110,907	4,289,093	26.15	இயந்திர உபகரண திருத்தத்திற்கான மதிப்பீடு பெறப்பட்டிருந்த போதிலும் அதில் காணப்படாத பொருளாதார சிக்கலின்மை காரணமாக புதிய கொள்வனவுகள் இடம்பெற்றதுடன் அவ்வாறே சேமிப்பும் ஏற்பட்டது.

ஏசீஃ-2(ii)

2024 டிசம்பர் 31 இல் முடிவுற்ற வருடத்திற்கான செலவினக் கூற்று

செலவினத் தலைப்பு இல : 255 **அமைச்சின்/திணைக்களத்தின்/மாவட்ட செயலகத்தின் பெயர்: மாவட்ட செயலகம், கொழும்பு**

1- செயற்பாட்டு நடவடிக்கைகள் 01. சாதாரண நிர்வாக மற்றும் நிறுவன சேவை. மாவட்ட செயலக காரியாலயம்

ரூபா

செலவினக் குறியீடு	குறிப்பு	நிதியிடல் (குறியீட்டு இல.)	ஏற்பாடுகள்: வருடாந்த வரவு செலவு ஏற்பாடு (1)	ஏற்பாடுகள்: குறைநிரப்பு மதிப்பீட்டு ஏற்பாடு (2)	ஏற்பாடுகள்: நி.டு 66/69 மாற்றல்கள் (3) (-)/+	ஏற்பாடுகள்: மொத்தத் தேறிய ஏற்பாடு (4)=(1)+(2)+(3)	செலவினம்: காசுப் புத்தகத்தின் பிரகாரம் செலவினம் (5)	செலவினம்: ep.x. 208 ,d; fPo; ஏனைய அமைச்சுக்களினால்/திணைக்களத்தினால் மேற்கொள்ளப்பட்ட செலவினம் (திறைசேரியின் அச்சுக் குறிப்புகளின் பிரகாரம்) (6)	செலவினம்: மொத்தச் செலவினம் (7)= (5)+(6)	தேறிய விளைவு: சேமிப்பு / மிகை (8)=(4)-(7)	தேறிய விளைவு: திருத்தப்பட்ட மதிப்பீட்டின் % சதவீதமாக சேமிப்பு / மிகை (9)=(8)/(4)*100	தேறிய விளைவு: வேறுபாட்டுக்கான காரணம்
2003 வாகனங்கள்		11	12,300,000	-	-	12,300,000	10,599,202		10,599,202	1,700,798	13.83	புல வாகனங்கள் பாவனையிலிருந்து அகற்றப்பட்டதனால் திருத்தத்திற்காக ஏற்படுத்தப்பட்ட ஒதுக்கீட்டில் சேமிப்பு ஏற்பட்டது.
மொத்தம் (அ)			**95,000,000**	**15,000,000**	-	**110,000,000**	**102,610,414**	-	**102,610,414**	**7,389,586**	**6.72**	
மூலதனச் சொத்துக்களின் கொள்வனவு	**11**		**109,000,000**	**57,150,000**	-	**166,150,000**	**129,755,564**	-	**129,755,564**	**36,394,436**	**21.90**	
2102 தளபாடங்களும், அலுவலக உபகரணங்களும்		11	33,000,000	11,850,000	10,000,000	54,850,000	54,831,711		54,831,711	18,289	0.03	தேறிய ஏற்பாட்டில் 5% இற்கும் குறைவான மீதம்
2103 பொறி, இயந்திரம், உபகரணம்		11	26,000,000	-	(10,000,000)	16,000,000	15,908,104		15,908,104	91,896	0.57	தேறிய ஏற்பாட்டில் 5% இற்கும் குறைவான மீதம்
2104 -61- கட்டிடங்களும், கட்டமைப்புக்களும்		11	50,000,000	45,300,000	-	95,300,000	59,015,748		59,015,748	36,284,252	38.07	கொடுப்பனவுக்கான பட்டியல்கள் சமர்ப்பிக்கப்பட்டிருந்த போதிலும் அவை சிபார்சு செய்யப்பட்டு முன்னளிக்கப்பட்டிருக்காமையால் 2024 ல் கொடுப்பனவு செய்ய முடியாமை.
மொத்தம் (ஆ)			**109,000,000**	**57,150,000**	-	**166,150,000**	**129,755,564**	-	**129,755,564**	**36,394,436**	**21.90**	
மூலதன மாற்றங்கள் **மொத்தம் (இ)**	**12**		-	-	-	-	-	-	-	-	-	
நிதிச் சொத்துக்களின் கொள்வனவு **மொத்தம் (ஈ)**	**13**		-	-	-	-	-	-	-	-	-	
மனித வள அபிவிருத்தி	**14**		**3,500,000**	-	-	**3,500,000**	**1,343,769**	-	**1,343,769**	**2,156,231**	**61.61**	
2401 பயிற்சியும், இயலளவு கட்டியெழுப்புதலும்		11	3,500,000	-	-	3,500,000	1,343,769		1,343,769	2,156,231	61.61	உத்தியோகத்தர்கள் தேர்தல் கடமைகளில் ஈடுபட்டமையால் அவர்களுக்குரிய பயிற்சிகள் கருத்தரங்குகள் நடாத்த முடியாத சூழ்நிலை ஏற்பட்டமை.
மொத்தம் (உ)			**3,500,000**	-	-	**3,500,000**	**1,343,769**	-	**1,343,769**	**2,156,231**	**61.61**	
ஏனைய மூலதனச் செலவினங்கள் **மொத்தம் (ஊ)**	**15**		-	-	-	-	-	-	-	-	-	
நிகழ்ச்சித் திட்டம் (1)												
பொது முதலீட்டின் மீதான மொத்தச் செலவினங்கள் (அ+ஆ+இ+ஈ+உ+ஊ)			207,500,000	72,150,000	-	279,650,000	233,709,746	-	233,709,746	45,940,254	**16.43**	
முழு மொத்தம் (குறிப்பு 5 - 15)			**882,500,000**	**740,159,112**	**1,150,694**	**1,623,809,806**	**1,527,221,904**	**822,175**	**1,528,044,079**	**95,765,727**	**5.90**	

....

பிரதான நிதி உத்தியோகத்தர்/ பிரதான கணக் பணிப்பாளர்(நிதி)/ஆணையாளர்(நிதி)

திகதி : 2025.02. 24

G. Jayaweera
Chief Accountant
For District Secretary/Govt.Agent
Colombo Administrative District.

14

ஏசீஏ-2(ii)

2024 டிசம்பர் 31 இல் முடிவுற்ற வருடத்திற்கான செலவினக் கூற்று

செலவினத் தலைப்பு இல : 255 **அமைச்சின்/திணைக்களத்தின்/மாவட்ட செயலகத்தின் பெயர்: மாவட்ட செயலகம், கொழும்பு**

1- செயற்பாட்டு நடவடிக்கைகள் 02. பிரதேச செயலக காரியாலயம்

ரூபா

செலவினக் குறியீடு	குறிப்பு	ஏற்பாடுகள்					செலவினம்			தேறிய விளைவு		
		நிதியிடல் (குறியீட்டு இல.)	வருடாந்த வரவு செலவு ஏற்பாடு	குறைநிரப்பு மதிப்பீட்டு ஏற்பாடு	நி.ஒ 66/69 மாற்றல்கள்	மொத்தத் தேறிய ஏற்பாடு	காசுப் புத்தகத்தின் பிரகாரம் செலவினம்	ep.x. 208 ,d; fPo; ஏனைய அமைச்சுக்களினால்/திணைக் களத்தினால் மேற்கொள்ளப் பட்ட செலவினம் (திறைசேரியின் அச்சுக் குறிப்புகளின் பிரகாரம்)	மொத்தச் செலவினம்	சேமிப்பு / மிகை	திருத்தப்பட்ட மதிப்பீட்டின் % சதவீதமாக சேமிப்பு / மிகை	வேறுபாட்டுக்கான காரணம்
			(1)	(2)	(3) (-)/+	(4)=(1)+(2)+(3)	(5)	(6)	(7)= (5)+(6)	(8)=(4)-(7)	(9)=(8)/(4)*100	
<u>மீண்டுவரும் செலவினம்</u>												
<u>நிகழ்ச்சித் திட்டம் (1)</u>												
நிகழ்ச்சித் திட்டம்./கருத்திட்டம்/உப கருத்திட்டம்/ குறியீடு												
கூலி, சம்பளம் மற்றும் ஏனைய ஊழியர் அனுகூலங்கள் செலவு விடயரீதியான வகுப்பீடு	5		**985,000,000**	**83,030,000**	-	**1,068,030,000**	**986,953,965**	**8,380,775**	**995,334,740**	**72,695,260**	**6.81**	
<u>ஆளுக்குரிய வேதனங்கள்</u>												
1001 சம்பளமும் கூலியும்		11	650,000,000	-	(20,000,000)	630,000,000	569,341,215	-	569,341,215	60,658,785	9.63	பதவி வெற்றிடங்கள் காணபபட்டமையால் ஒதுக்கீட்டில் சேமிப்பு ஏற்பட்டது.
1002 மேலதிக நேர மற்றும் ஏனைய படிகள்		11	25,000,000	-	-	25,000,000	22,739,677		22,739,677	2,260,323	9.04	2024 ம் ஆண்டில் இரண்டு தேர்தல்கள் நடைபெற்றமையால் அரச உத்தியோகத்தர்கள் அந்தக்கடமைகளினை ஆற்றவேண்டியிருந்தது.
1003 ஏனைய கொடுப்பனவுகள்		11	310,000,000	83,030,000	20,000,000	413,030,000	394,873,074	8,380,775	403,253,849	9,776,151	2.37	தேறிய ஏற்பாட்டில் 5% இற்கும் குறைவான மீதம்
செலவு விடயரீதியான ஏனைய பொருட்கள் மற்றும் சேவைகள்	6		**256,500,000**	-	**(969,609)**	**255,530,391**	**230,972,988**	-	**230,972,988**	**24,557,403**	**9.61**	
<u>பிரயாணச் செலவினம்</u>												
1101 உள்ளூர்		11	12,000,000	-	1,200,000	13,200,000	12,974,659	-	12,974,659	225,341	1.71	தேறிய ஏற்பாட்டில் 5% இற்கும் குறைவான மீதம்
1102 வெளிநாடு		11	-	-		-	-	-	-	-	-	
மொத்தம் (அ)			**12,000,000**	-	**1,200,000**	**13,200,000**	**12,974,659**	-	**12,974,659**	**225,341**	**1.71**	
<u>வழங்கல்கள்</u>												
1201 எழுதுகருவிகளும் அலுவலக உபகரணங்களும்		11	55,000,000	-	(1,322,914)	53,677,086	50,259,065	-	50,259,065	3,418,021	6.37	அபிவிருத்தி திட்டங்களின் கீழ் நிர்வாகச் செலவினங்களுக்கு போதுமான அளவு நிதி ஒதுக்கப்பட்டதனால் எழுதுபொருள் காகிதாதிகளுக்குரிய செலவினங்கள் அதன்கீழ் மேற்கொள்ளப்பட்டமையால் இச்செலவின விடயத்தின்கீழ் சேமிப்பு ஏற்பட்டது.
1202-002 எரிபொருள் கொடுப்பனவு		11	9,000,000	-	-	9,000,000	8,186,107	-	8,186,107	813,893	9.04	எரிபொருள் விலை மீளாய்வு மற்றும் ஆளணி வெற்றிடங்கள் என்பவற்றால் இச்செலவின விடயத்தின்கீழ் சேமிப்பு ஏற்பட்டது.
1202-009 ஒதுக்கப்படாத வாகனங்களுக்கான எரிபொருள		11	12,000,000		-	12,000,000	11,175,377	-	11,175,377	824,623	6.87	அபிவிருத்தி திட்டங்களின் கீழ் நிர்வாகச் செலவினங்களுக்கு 5% ற்கும் அதிகமாக நிதி ஒதுக்கப்பட்டதனால் எரிபொருள் செலவினங்கள் அதன்கீழ் மேற்கொள்ளப்பட்டமையால் இச்செலவின விடயத்தின்கீழ் சேமிப்பு ஏற்பட்டது.
1202-010 வேறு நடவடிக்கைகளுக்கான எரிபொருள்		11	1,000,000		-	1,000,000	175,735	-	175,735	824,265	82.43	இவ்வருடம் பாரியளவு மின்வெட்டு இடம்பெறாமை காரணமாக மின்பிறப்பாக்கிகள் பயன்படுத்தப்படாமையால் எரிபொருள் செலவினம் மட்டுப்படுத்தப்பட்டதுடன் இச்சேமிப்பு ஏற்பட்டது.
1203-002 சீருடைகள்		11	2,800,000	-	-	2,800,000	2,340,394	-	2,340,394	459,606	16.41	சீருடைக் கொடுப்பனவுகளுக்கு உரித்துடையதல்லாத அலுவலர்களின் வருகையின் காரணமாக இச் சேமிப்பு ஏற்பட்டது.
1205 - ஏனையவை		11	1,500,000	-	1,000,000	2,500,000	2,380,966	-	2,380,966	119,034	4.76	தேறிய ஏற்பாட்டில் 5% இற்கும் குறைவான மீதம்
மொத்தம் (ஆ)			**81,300,000**	-	**(322,914)**	**80,977,086**	**74,517,645**	-	**74,517,645**	**6,459,441**	**7.98**	

ஏசீஅ-2(ii)

2024 டிசம்பர் 31 இல் முடிவுற்ற வருடத்திற்கான செலவினக் கூற்று

செலவினத் தலைப்பு இல : 255 — **அமைச்சின்/திணைக்களத்தின்/மாவட்ட செயலகத்தின் பெயர்: மாவட்ட செயலகம், கொழும்பு**

1- செயற்பாட்டு நடவடிக்கைகள் 02. பிரதேச செயலக காரியாலயம்

ரூபா

செலவினக் குறியீடு	குறிப்பு	ஏற்பாடுகள்					செலவினம்			தேறிய விளைவு		
		நிதியிடல் (குறியீட்டு இல.)	வருடாந்த வரவு செலவு ஏற்பாடு	குறைநிரப்பு மதிப்பீட்டு ஏற்பாடு	நி.ஒ 66/69 மாற்றல்கள்	மொத்தத் தேறிய ஏற்பாடு	காசுப் புத்தகத்தின் பிரகாரம் செலவினம்	ep.x. 208 ,d; fPo; ஏனைய அமைச்சுக்களினால்/திணைக்களத்தினால் மேற்கொள்ளப்பட்ட செலவினம் (திறைசேரியின் அச்சுக் குறிப்புகளின் பிரகாரம்)	மொத்தச் செலவினம்	சேமிப்பு / மிகை	திருத்தப்பட்ட மதிப்பீட்டின் % சதவீதமாக சேமிப்பு / மிகை	வேறுபாட்டுக்கான காரணம்
			(1)	(2)	(3) (-)/+	(4)=(1)+(2)+(3)	(5)	(6)	(7)= (5)+(6)	(8)=(4)-(7)	(9)=(8)/(4)*100	
<u>பராமரிப்புச் செலவினங்கள்</u>												
1301 வாகனங்கள்		11	15,200,000	-	-	15,200,000	14,030,561	-	14,030,561	1,169,439	7.69	வாகன முகவர்களின் பயனுள்ள முறையிலான திருத்தங்கள் காரணமாக சிறிய திருத்தங்கள் ஏற்படுவது தடுக்கப்பட்டதுடன் சேமிப்பு ஏற்பட்டது.
1302 பொறி, இயந்திரம், உபகரணம்		11	16,000,000	-	-	16,000,000	14,582,267	-	14,582,267	1,417,733	8.86	சில இயந்திர உபகரணங்களுக்குரிய திருத்தத்திற்கான மதிப்பீடு பெறப்பட்டிருந்த போதிலும் அவை திருத்தம் செய்வதற்கு தீர்மானம் மெற்கொள்ளப்படாமை இச் சேமிப்பு ஏற்பட்டமைக்கு காரணமாகும
1303 கட்டிடங்களும் கட்டமைப்புக்களும்		11	6,000,000	-	-	6,000,000	5,788,025	-	5,788,025	211,975	3.53	தேறிய ஏற்பாட்டில் 5% இற்கும் குறைவான மீதம்
1304 nkd;nghUs; guhkhpg;G		11	2,500,000		(1,400,000)	1,100,000	961,835	-	961,835	138,165	12.56	பிறப்பு, இறப்பு மற்றும் திருமண சான்றிதழ்கள் வழங்க பயன்படும் கணனி செயலி தொடர்பான பராமரிப்பு ஒப்பந்த செலவின மதிப்பீடு மேற்கொள்ளப்பட்டிருந்த போதிலும் செலவினங்கள் எதுவும் இடம்பெறாமையால் இச்சேமிப்பு ஏற்பட்டது.
மொத்தம் (இ)			**39,700,000**	-	**(1,400,000)**	**38,300,000**	**35,362,688**	-	**35,362,688**	**2,937,312**	**7.67**	
<u>சேவைகள்</u>												
1401 போக்குவரத்து		11	700,000	-	-	700,000	577,808	-	577,808	122,192	17.46	குறைந்த வருமானம் பெறுவோருக்காக பங்கீட்டு அடிப்படையில் அரிசி வழங்கல் திட்டத்திற்காக போக்குவரத்து செலவினத்திற்காக ஒதுக்கீடு செய்யப்பட்டிருந்த போதிலும் வழங்கல் செய்வோர் போக்குவரத்து சேவையினை இலவசமாக வழங்க முடிந்தமையால் சேமிப்பு ஏற்பட்டது.
1402 தபால், தொலைத்தொடர்பு		11	15,000,000	-	1,200,000	16,200,000	15,640,558	-	15,640,558	559,442	3.45	தேறிய ஏற்பாட்டில் 5% இற்கும் குறைவான மீதம்
1403 மின்சாரமும் நீரும்		11	45,300,000	-	(1,355,695)	43,944,305	34,424,355	-	34,424,355	9,519,950	21.66	இவ் ஏற்பாடு பொறுப்புக்கள் பகிர்விற்காக உபயோகிக்கப்பட்டது.
1404 வாடகையும், உள்ளூராட்சி சபைகளுக்கான வரியும்		11	2,500,000	-	759,000	3,259,000	2,855,705	-	2,855,705	403,295	12.37	சுற்றறிக்கையின் பிரகாரம் நிதிவருட ஆரம்பத்தில் உள்ளூராட்சி அதிகாரசபைக்கான வரிக்கொடுப்பனவு மேற்கொள்ளப்பட்டமையால் 10% வரிக்கழிவு பெறப்பட்டமை.
1405 சுகாதாரம் மற்றும் துப்பரவு சேவைகள்		11	24,000,000		-	24,000,000	23,047,425	-	23,047,425	952,575	3.97	தேறிய ஏற்பாட்டில் 5% இற்கும் குறைவான மீதம்
1407 பாதுகாப்பு சேவை		11	27,000,000		(1,050,000)	25,950,000	23,542,464	-	23,542,464	2,407,536	9.28	தகுதியான நிறுவனத்தினை கொள்ளல் மூலம் தேர்ந்தெடுக்கப்பட்டபோது ஏற்பட்ட பொருளாதாரச் சிக்கத்தினால் ஏற்பட்ட சேமிப்பு.
1409-138 இயந்திர மற்றும் அலுவலக உபகரண சேவை ஒப்பந்தம்		11	7,000,000	-	-	7,000,000	6,094,005	-	6,094,005	905,995	12.94	பல இயந்திர உபகரணங்கள் இவ்வருடம் பாவனையிலிருந்து அகற்றப்பட்டதனால் அதற்கான பராமரிப்புச் சேவைக்கான ஒபபந்தத் தேவையும் குறைவடைந்தமை.
1409-139 வாகன காப்புறுதி		11	-	-	-	-	-	-	-	-	-	
1409-140 ஏனைய சேவைகளுக்கான செலவுகள		11	2,000,000		-	2,000,000	1,935,678	-	1,935,678	64,322	3.22	தேறிய ஏற்பாட்டில் 5% இற்கும் குறைவான மீதம்
மொத்தம் (ஈ)			**123,500,000**	-	**(446,695)**	**123,053,305**	**108,117,996**	-	**108,117,996**	**14,935,309**	**12.14**	
ஏனைய பொருட்கள் மற்றும் சேவைகள் மீதான மொத்தச் செலவினம் (அ+ஆ+இ+ஈ)			**256,500,000**	-	**(969,609)**	**255,530,391**	**230,972,988**	-	**230,972,988**	**24,557,403**	**9.61**	
செலவு விடயரீதியான மாற்றங்கள், நன்கொடைகள், மானியங்கள்	7		**7,500,000**	-	**(409,000)**	**7,091,000**	**5,665,143**	-	**5,665,143**	**1,425,857**	**20.11**	

16

ஏசீஏ-2(ii)

2024 டிசம்பர் 31 இல் முடிவுற்ற வருடத்திற்கான செலவினக் கூற்று

செலவினத் தலைப்பு இல : 255 **அமைச்சின்/திணைக்களத்தின்/மாவட்ட செயலகத்தின் பெயர்: மாவட்ட செயலகம், கொழும்பு**

1- செயற்பாட்டு நடவடிக்கைகள் 02. பிரதேச செயலக காரியாலயம்

ரூபா

செலவினக் குறியீடு	குறிப்பு	நிதியிடல் (குறியீட்டு இல.)	ஏற்பாடுகள்				செலவினம்			தேறிய விளைவு		
			வருடாந்த வரவு செலவு ஏற்பாடு (1)	குறைநிரப்பு மதிப்பீட்டு ஏற்பாடு (2)	நி.ஒ 66/69 மாற்றல்கள் (3) (-)/+	மொத்தத் தேறிய ஏற்பாடு (4)=(1)+(2)+(3)	காசுப் புத்தகத்தின் பிரகாரம் செலவினம் (5)	ep.x. 208 ,d; fPo; ஏனைய அமைச்சுக்களினால்/திணைக்களத்தினால் மேற்கொள்ளப்பட்ட செலவினம் (திறைசேரியின் அச்சுக் குறிப்புகளின் பிரகாரம்) (6)	மொத்தச் செலவினம் (7)= (5)+(6)	சேமிப்பு / மிகை (8)=(4)-(7)	திருத்தப்பட்ட மதிப்பீட்டின் % சதவீதமாக சேமிப்பு / மிகை (9)=(8)/(4)*100	வேறுபாட்டுக்கான காரணம்
மாற்றங்கள் 1504 அபிவிருத்தி மானியங்கள்		11	-	-	-	-	-	-	-	-	-	
1506 சந்தா மற்றும் பங்களிப்புத் தொகை		11	7,500,000	-	(409,000)	7,091,000	5,665,143	-	5,665,143	1,425,857	20.11	வங்கிகளால் சொத்துக்கடன்கள் வழங்குவது நிறுத்தப்பட்டமையால் சேமிப்பு ஏற்பட்டது.
மொத்தம்			**7,500,000**	-	**(409,000)**	**7,091,000**	**5,665,143**	-	**5,665,143**	**1,425,857**	**20.11**	
செலவு விடயரீதியான வட்டிக் கொடுப்பனவுகள்	8		-	-	-	-	-	-	-	-	-	
மொத்தம்			-	-	-	-	-	-	-	-	-	
செலவு விடயரீதியான ஏனைய மீண்டுவரும் செலவினம்	9		**1,000,000**	-	**227,915**	**1,227,915**	**1,086,697**	-	**1,086,697**	**141,219**	**11.50**	
1701 நட்டங்களும் பதிவழிப்பும் நிகழ்த்தக்க சேவைகள்		11	-	-	227,915	227,915	147,969	-	147,969	79,947	35.08	அரச உத்தியோகத்தர் முற்பணக்கணக்கில் செலுத்தப்படாத கடன்களை புத்தகங்களிலிருந்து வெட்டிநீக்க சிபார்சு செய்யப்பட்டிருந்தபோதும் அதற்கான அனுமதிபெறப்படாமையால் சேமிப்பு ஏற்பட்டது.
1703 அலுவலக மொழிக் கொள்கையை நடைமுறைப்படுத்துதல்		11	1,000,000		-	1,000,000	938,728		938,728	61,272	6.13	உத்தியோகத்தர்கள் தேர்தல் கடமைகளில் ஈடுபட்டமையால் அவர்களுக்குரிய பயிற்சிகள் கருத்தரங்குகள் உரியவாறு நடாத்த முடியாத சூழ்நிலை ஏற்பட்டமை.
மொத்தம்			**1,000,000**	-	**227,915**	**1,227,915**	**1,086,697**	-	**1,086,697**	**141,219**	**11.50**	
நிகழ்ச்சித் திட்டம் (1)												
முழு மொத்தம் (குறிப்பு 5 முதல் 9 வரை) மொத்த மீண்டுவரும் செலவினம்			**1,250,000,000**	**83,030,000**	**(1,150,694)**	**1,331,879,306**	**1,224,678,793**	**8,380,775**	**1,233,059,568**	**98,819,738**	**7.42**	
மூலதனம் செலவினம் நிகழ்ச்சித் திட்டம் (1) பொது முதலீடுகளின் செலவு விடயரீதியான வகுப்பீடு			**2,500,000**	-	-	**2,500,000**	**2,206,147**	-	**2,206,147**	**293,853**	**11.75**	
மூலதனச் சொத்துக்களின் புனரமைப்பும், மேம்படுத்தலும்	10		-	-	-	-	-	-	-	-	-	
2001 கட்டிடங்களும் கட்டமைப்புக்களும்		11	-	-	-	-	-	-	-	-	-	
2002 பொறி, இயந்திரம், உபகரணம்		11	-	-	-	-	-	-	-	-	-	
2003 வாகனங்கள்		11	-	-	-	-	-	-	-	-	-	
மொத்தம் (அ)			-	-	-	-	-	-	-	-	-	

ஏசீஏ-2(ii)

2024 டிசம்பர் 31 இல் முடிவுற்ற வருடத்திற்கான செலவினக் கூற்று

செலவினத் தலைப்பு இல : 255 | அமைச்சின்/திணைக்களத்தின்/மாவட்ட செயலகத்தின் பெயர்: மாவட்ட செயலகம், கொழும்பு

1- செயற்பாட்டு நடவடிக்கைகள் 02. பிரதேச செயலக காரியாலயம்

ரூபா

செலவினக் குறியீடு	குறிப்பு	நிதியிடல் (குறியீட்டு இல.)	ஏற்பாடுகள்: வருடாந்த வரவு செலவு ஏற்பாடு (1)	குறைநிரப்பு மதிப்பீட்டு ஏற்பாடு (2)	நி.ஒ 66/69 மாற்றல்கள் (3) (-)/+	மொத்தத் தேறிய ஏற்பாடு (4)=(1)+(2)+(3)	செலவினம்: காசுப் புத்தகத்தின் பிரகாரம் செலவினம் (5)	ep.x. 208 ,d; fPo; ஏனைய அமைச்சுக்களினால்/திணைக்களத்தினால் மேற்கொள்ளப்பட்ட செலவினம் (திறைசேரியின் அச்சுக் குறிப்புகளின் பிரகாரம்) (6)	மொத்தச் செலவினம் (7)= (5)+(6)	தேறிய விளைவு: சேமிப்பு / மிகை (8)=(4)-(7)	திருத்தப்பட்ட மதிப்பீட்டின் % சதவீதமாக சேமிப்பு / மிகை (9)=(8)/(4)*100	வேறுபாட்டுக்கான காரணம்
மூலதனச் சொத்துக்களின் கொள்வனவு	11		-	-	-	-	-	-	-	-	-	
2102 தளபாடங்களும், அலுவலக உபகரணங்களும்		11	-	-		-	-	-	-	-	-	
2103 பொறி, இயந்திரம், உபகரணம்		11	-	-		-	-	-	-	-	-	
2104 -61- கட்டிடங்களும், கட்டமைப்புக்களும்		11	-	-	-	-	-	-	-	-	-	
மொத்தம் (ஆ)			-	-	-	-	-	-	-	-	-	
மூலதன மாற்றங்கள்	12		-	-	-	-	-	-	-	-	-	
மொத்தம் (இ)			-	-	-	-	-	-	-	-	-	
நிதிச் சொத்துக்களின் கொள்வனவு	13		-	-	-	-	-	-	-	-	-	
மொத்தம் (ஈ)			-	-	-	-	-	-	-	-	-	
மனித வள அபிவிருத்தி	14		2,500,000	-	-	2,500,000	2,206,147	-	2,206,147	293,853	11.75	
2401 பயிற்சியும், இயலளவு கட்டியெழுப்புதலும்		11	2,500,000	-	-	2,500,000	2,206,147	-	2,206,147	293,853	11.75	உத்தியோகத்தர்கள் தேர்தல் கடமைகளில் ஈடுபட்டமையால் அவர்களுக்குரிய பயிற்சிகள் கருத்தரங்குகள் உரியவாறு நடாத்த முடியாத சூழ்நிலை ஏற்பட்டமை.
மொத்தம் (உ)			2,500,000	-	-	2,500,000	2,206,147	-	2,206,147	293,853	11.75	
ஏனைய மூலதனச் செலவினங்கள்	15		-	-	-	-	-	-	-	-	-	
மொக்கம் (ஊ)			-	-	-	-	-	-	-	-	-	
நிகழ்ச்சித் திட்டம் (1)												
பொது முதலீட்டின் மீதான மொத்தச் செலவினங்கள் (அ+ஆ+இ+ஈ+உ+ஊ)			2,500,000	-	-	2,500,000	2,206,147	-	2,206,147	293,853	11.75	
முழு மொத்தம் (குறிப்பு 5 - 15)			1,252,500,000	83,030,000	(1,150,694)	1,334,379,306	1,226,884,940	8,380,775	1,235,265,715	99,113,591	7.43	

....

பிரதான நிதி உத்தியோகத்தர்/ பிரதான ε பணிப்பாளர்(நிதி)/ஆணையாளர்(நிதி)

திகதி : 2025.02.24

G. Jayaweera
Chief Accountant
For District Secretary/Govt.Agent
Colombo Administrative District

18

ஆரம்ப செலவின மதிப்பீட்டுக்கும் திருத்தப்பட்ட செலவின மதிப்பீட்டுக்கும் இடையிலான வேறுபாடுகளுக்கான விளக்கம்

செலவினத் தலைப்பு இல : 255 அமைச்சின்/திணைக்களத்தின்/மாவட்ட செயலகத்தின் பெயர்: மாவட்ட செயலகம், கொழும்பு

1- செயற்பாட்டு நடவடிக்கைகள் 01. சாதாரண நிர்வாக மற்றும் நிறுவன சேவை. மாவட்ட செயலக காரியாலயம்

ரூபா

செலவினக் குறியீடு	குறிப்பு	விபரம்	ஆரம்ப செலவின மதிப்பீடு ரூபா	திருத்தப்பட்ட செலவின மதிப்பீடு ரூபா	வேறுபாடு	வேறுபாடு ஆரம்ப செலவின மதிப்பீட்டின் % சதவீதமாக	வேறுபாட்டுக்கான காரணம்
மீண்டுவரும் செலவினம்							
நிகழ்ச்சித் திட்டம் (1)							
நிகழ்ச்சித் திட்டம்./கருத்திட்டம்/ உப கருத்திட்டம்/ குறியீடு							
கூலி, சம்பளம் மற்றும் ஏனைய ஊழியர் அனுகூலங்கள் செலவு விடயரீதியான வகுப்பீடு	5		**530,100,000**	**574,330,000**	**44,230,000**	**8.34%**	
ஆளுக்குரிய வேதனங்கள்							
1001 சம்பளமும் கூலியும்			355,000,000	355,000,000	-	0.00%	
1002 மேலதிக நேர மற்றும் ஏனைய படிகள்			5,100,000	5,900,000	800,000	15.69%	2024 ம் ஆண்டில் இரண்டு தேர்தல்கள் நடைபெற்றமையால் அரச உத்தியோகத்தர்கள் அந்தக்கடமைகளினை ஆற்றவேண்டியிருந்தது.
1003 ஏனைய கொடுப்பனவுகள்			170,000,000	213,430,000	43,430,000	25.55%	பொது நிர்வாக சுற்றறிக்கை இல: 03/2024 ன் பிரகாரம் வாழ்க்கைச் செலவினம் அதிகரிக்கப்பட்டமையால் ஏற்பாடு செய்யப்பட்ட ஒதுக்கீடு போதாமை.
செலவு விடயரீதியான ஏனைய பொருட்கள் மற்றும் சேவைகள்	6		**140,100,000**	**140,700,000**	**600,000**	**0.43%**	
பிரயாணச் செலவினம்							
1101 உள்ளூர்			4,300,000	3,610,000	(690,000)	-16.05%	போதுமான ஒதுக்கீடுகள் அபிவிருத்திதிட்டங்களுக்கு ஒதுக்கப்பட்டதனால் இவ் ஒதுக்கீட்டில் சேமிப்பு ஏற்பட்டமை.
1102 வெளிநாடு			-	917,544	917,544	-	
மொத்தம் (அ)			**4,300,000**	**4,527,544**	**227,544**	**5.29%**	
வழங்கல்கள்							
1201 எழுதுகருவிகளும் அலுவலக உபகரணங்களும்			7,000,000	7,000,000	-	0.00%	
1202-002 எரிபொருள் கொடுப்பனவு			4,600,000	5,500,000	900,000	19.57%	மாவட்டச் செயலகத்திற்கு சொந்தமான வாகனங்கள் தேர்தல் கடமைகளுக்கு அமர்த்தப்பட்டமையாலும் அவற்றுக்கான எரிபொருள் கொடுப்பனவுள் தேர்தல் அலுவலகத்தினால் செலுத்தப்பட்டமையும் இச் சேமிப்பு ஏற்பட்டமைக்கு காரணமாகும
1202-009 ஒதுக்கப்படாத வாகனங்களுக்கான எரிபொருள			6,200,000	4,500,000	(1,700,000)	-27.42%	பொது நிர்வாக சுற்றறிக்கை இல: 03/2024 ன் பிரகாரம் வாழ்க்கைச் செலவினம் அதிகரிக்கப்பட்டமையால் ஏற்பாடு செய்யப்பட்ட ஒதுக்கீடு போதாமை.
1202-010 வேறு நடவடிக்கைகளுக்கான எரிபொருள்			700,000	25,000	(675,000)	-96.43%	போதுமான ஒதுக்கீடுகள் அபிவிருத்திதிட்டங்களுக்கு ஒதுக்கப்பட்டதனால் இச் செலவின விடயத்தின் கீழ் சேமிப்பு ஏற்பட்டது.

ஆரம்ப செலவின மதிப்பீட்டுக்கும் திருத்தப்பட்ட செலவின மதிப்பீட்டுக்கும் இடையிலான வேறுபாடுகளுக்கான விளக்கம்

செலவினத் தலைப்பு இல : 255 — அமைச்சின்/திணைக்களத்தின்/மாவட்ட செயலகத்தின் பெயர்: மாவட்ட செயலகம், கொழும்பு

1- செயற்பாட்டு நடவடிக்கைகள் 01. சாதாரண நிர்வாக மற்றும் நிறுவன சேவை. மாவட்ட செயலக காரியாலயம்

ரூபா

செலவினக் குறியீடு	குறிப்பு	விபரம்	ஆரம்ப செலவின மதிப்பீடு ரூபா	திருத்தப்பட்ட செலவின மதிப்பீடு ரூபா	வேறுபாடு	வேறுபாடு ஆரம்ப செலவின மதிப்பீட்டின் % சதவீதமாக	வேறுபாட்டுக்கான காரணம்
1203-002 சீருடைகள்			100,000	40,000	(60,000)	-60.00%	மாவட்டச் செயலகத்திற்கு சொந்தமான வாகனங்கள் தேர்தல் கடமைகளுக்கு அமர்த்தப்பட்டமையாலும் அவற்றுக்கான எரிபொருள் கொடுப்பனவுள் தேர்தல் அலுவலகத்தினால் செலுத்தப்பட்டமையும் இச் சேமிப்பு ஏற்பட்டமைக்கு காரணமாகும்.
1205 - ஏனையவை			2,000,000	2,000,000	-	0.00%	
மொத்தம் (ஆ)			**20,600,000**	**19,065,000**	**(1,535,000)**	**-7.45%**	
பராமரிப்புச் செலவினங்கள்							
1301 வாகனங்கள்			12,300,000	10,803,000	(1,497,000)	-12.17%	இவ் வருடம் ஏற்பட்ட நட்டத்தொகையை புத்தகத்திலிருந்து வெட்டிநீக்கம் செய்ய இவ் ஒதுக்கீட்டு ஏற்பாட்டுத் தேவை ஏற்பட்டது.
1302 பொறி, இயந்திரம், உபகரணம்			3,300,000	3,300,000	-	0.00%	
1303 கட்டிடங்களும் கட்டமைப்புக்களும்			2,000,000	1,585,256	(414,744)	-20.74%	இவ் வருடம் ஏற்பட்ட நட்டத்தொகையை புத்தகத்திலிருந்து வெட்டிநீக்கம் செய்ய இவ் ஒதுக்கீட்டு ஏற்பாட்டுத் தேவை ஏற்பட்டது
1304 மென்பொருள் பராமரிப்பு			500,000	10,200	(489,800)	-97.96%	களஞ்சிய முகாமை தொடர்பான மென்பொருள் பராமரிப்பு மற்றும் மின்னஞ்சல் முகாமை நிகழ்ச்சித்திட்டங்களுக்கு மதிப்பீடு பெறப்பட்டிருந்த போதிலும் அவை நடைமுறைப்படுத்துவதற்கு நிபுணத்துவம் பெற்ற உத்தியோகத்தரின் சேவை பெற்றுக்கொள்ள முடியாது போனமை இச் சேமிப்பு ஏற்பட்டமைக்கு காரணமாகும்.
மொத்தம் (இ)			**18,100,000**	**15,698,456**	**(2,401,544)**	**-13.27%**	
சேவைகள்							
1401 போக்குவரத்து			2,000,000	2,000,000	-	0.00%	
1402 தபால், தொலைத்தொடர்பு			5,400,000	2,900,000	(2,500,000)	-46.30%	மின்னஞ்சல் மற்றும் சமூகவலைத்தளங்களினூடான தொடர்பாடல் காரணமாக தொலைபேசிப் பாவனை மற்றும் தபால் செலவினங்கள் குறைவடைந்தமை.
1403 மின்சாரமும் நீரும்			49,000,000	67,000,000	18,000,000	36.73%	தேர்தல் காலங்களில் ஏற்பட்ட மின்சார செலவினங்கள் தேர்தல் அலுவலகத்தினால் செலுத்தப்பட்டமை இச் சேமிப்பு ஏற்பட்டமைக்கு காரணமாகும்.
1404 வாடகையும், உள்ளூராட்சி சபைகளுக்கான வரியும்			11,000,000	11,000,000	-	0.00%	
1405 சுகாதாரம் மற்றும் துப்பரவு சேவைகள்			10,000,000	7,109,000	(2,891,000)	-28.91%	தகுதியான நிறுவனத்தினை கொள்ளல் செயன்முறை மூலம் தேர்ந்தெடுக்கப்பட்டபோது ஏற்பட்ட பொருளாதாரச் சிக்கத்தினால் ஏற்பட்ட சேமிப்பு.
1407 பாதுகாப்பு சேவை			8,000,000	6,000,000	(2,000,000)	-25.00%	தகுதியான நிறுவனத்தினை கொள்ளல் செயன்முறை மூலம் தேர்ந்தெடுக்கப்பட்டபோது ஏற்பட்ட பொருளாதாரச் சிக்கத்தினால் ஏற்பட்ட சேமிப்பு.
1409-138 இயந்திர மற்றும் அலுவலக உபகரண சேவை ஒப்பந்தம்			2,600,000	800,000	(1,800,000)	-69.23%	பல இயந்திர உபகரணங்கள் இவ்வருடம் பாவனையிலிருந்து அகற்றப்பட்டதனால் அதற்கான பராமரிப்புச் சேவைக்கான ஒப்பந்தத் தேவையும் குறைவடைந்தமை.
1409-139 வாகன காப்புறுதி			1,100,000	1,100,000	-	0.00%	
1409-140 ஏனைய சேவைகளுக்கான செலவுகள			8,000,000	3,500,000	(4,500,000)	-56.25%	இவ் வருடம் நட்டத்தினை பதிவழிப்பதற்காக சேமிப்பு ஏற்படுத்தப்பட வேண்டிய தேவை ஏற்பட்டதுடன் அதற்கான சேமிப்பாகும்.

ஆரம்ப செலவின மதிப்பீட்டுக்கும் திருத்தப்பட்ட செலவின மதிப்பீட்டுக்கும் இடையிலான வேறுபாடுகளுக்கான விளக்கம்

செலவினத் தலைப்பு இல : 255 அமைச்சின்/திணைக்களத்தின்/மாவட்ட செயலகத்தின் பெயர்: மாவட்ட செயலகம், கொழும்பு

1- செயற்பாட்டு நடவடிக்கைகள் 01. சாதாரண நிர்வாக மற்றும் நிறுவன சேவை. மாவட்ட செயலக காரியாலயம்

ரூபா

செலவினக் குறியீடு	குறிப்பு	விபரம்	ஆரம்ப செலவின மதிப்பீடு ரூபா	திருத்தப்பட்ட செலவின மதிப்பீடு ரூபா	வேறுபாடு	வேறுபாடு ஆரம்ப செலவின மதிப்பீட்டின் % சதவீதமாக	வேறுபாட்டுக்கான காரணம்
மொத்தம் (#)			**97,100,000**	**101,409,000**	**4,309,000**	**4.44%**	
பொருட்கள் சேவைகளுக்கான மொத்த செலவினம் (#)			**140,100,000**	**140,700,000**	**600,000**	**0.43%**	
செலவு விடயரீதியான மாற்றங்கள், நன்கொடைகள், மானியங்கள்	7		**4,600,000**	**627,779,112**	**623,179,112**	**13547.37%**	
மாற்றங்கள்							
1504 அபிவிருத்தி மானியங்கள்			-	624,579,112	624,579,112	-	
1506 அரசாங்க ஊழியர்களுக்கான உடமைக் கடன் வட்டி			4,600,000	3,200,000	(1,400,000)	-30.43%	வங்கிகளால் சொத்துக்கடன்கள் வழங்குவது நிறுத்தப்பட்டமையால் சேமிப்பு ஏற்பட்டது.
மொத்தம்			**4,600,000**	**627,779,112**	**623,179,112**	**13547%**	
செலவு விடயரீதியான வட்டிக் கொடுப்பனவுகள்	8		-	-	-	-	
மொத்தம்							
செலவு விடயரீதியான ஏனைய மீண்டுவரும் செலவினம்	9		**200,000**	**1,350,694**	**1,150,694**	-	
1701 நட்டங்களும் பதிவழிப்பும் நிகழத்தக்க சேவைகள்			-	1,150,694	1,150,694	-	
1703 அலுவலக மொழிக் கொள்கையை நடைமுறைப்படுத்துதல்			200,000	200,000	-	-	
மொத்தம்			**200,000**	**1,350,694**	**1,150,694**	**0.00%**	
நிகழ்ச்சித் திட்டம் (1)							
முழு மொத்தம் (குறிப்பு 5 முதல் 9 வரை) மொத்த மீண்டுவரும் செலவினம்			**675,000,000**	**1,344,159,806**	**669,159,806**	**99%**	
மூலதனம் செலவினம்							
நிகழ்ச்சித் திட்டம் (1)							
பொது முதலீடுகளின் செலவு விடயரீதியான வகுப்பீடு			**207,500,000**	**279,650,000**	**72,150,000**	**34.77%**	
மூலதனச் சொத்துக்களின் புணரமைப்பும், மேம்படுத்தலும்	10		**95,000,000**	**110,000,000**	**15,000,000**	**15.79%**	
2001 கட்டிடங்களும் கட்டமைப்புக்களும்			66,300,000	81,300,000	15,000,000	22.62%	தெஹிவளை பிரதேச செயலக காரியாலயத்தில் சேவை பெறுநர் சேவையினைப் பெற்றுக்கொள்வதற்கு மற்றும் அலுவலர்கள் தமது கடமையினை மேற்கொள்வதற்கு போதுமான இடவசதி காணப்படவில்லை. எனினும் கட்டிட புனரமைத்தல் மற்றும் மேம்படுத்தல் என்பதன் கீழ் பாதீட்டில் ஏற்பாடு செய்யப்பட்டமையால் ஒதுக்கீடு மேற்கொள்ளப்பட்டது.

ஆரம்ப செலவின மதிப்பீட்டுக்கும் திருத்தப்பட்ட செலவின மதிப்பீட்டுக்கும் இடையிலான வேறுபாடுகளுக்கான விளக்கம்

செலவினத் தலைப்பு இல : 255 **அமைச்சின்/திணைக்களத்தின்/மாவட்ட செயலகத்தின் பெயர்: மாவட்ட செயலகம், கொழும்பு**

1- செயற்பாட்டு நடவடிக்கைகள் 01. சாதாரண நிர்வாக மற்றும் நிறுவன சேவை. மாவட்ட செயலக காரியாலயம்

ரூபா

செலவினக் குறியீடு	குறிப்பு	விபரம்	ஆரம்ப செலவின மதிப்பீடு ரூபா	திருத்தப்பட்ட செலவின மதிப்பீடு ரூபா	வேறுபாடு	வேறுபாடு ஆரம்ப செலவின மதிப்பீட்டின் % சதவீதமாக	வேறுபாட்டுக்கான காரணம்
2002 பொறி, இயந்திரம், உபகரணம்			16,400,000	16,400,000	-	0.00%	
2003 வாகனங்கள்			12,300,000	12,300,000	-	0.00%	
மொத்தம் (அ)			**95,000,000**	**110,000,000**	**15,000,000**	**15.79%**	
மூலதனச் சொத்துக்களின் கொள்வனவு	**11**		**109,000,000**	**166,150,000**	**57,150,000**	**52.43%**	
2102 தளபாடங்களும், அலுவலக உபகரணங்களும்			33,000,000	54,850,000	21,850,000	66.21%	அலுவலக உபகரணங்கள் கொள்வனவு செய்வதற்கு அபிவிருத்தித் திட்டங்களின்கீழ் ஒதுக்கப்பட்ட நிர்வாகச்செலவினங்களின் கீழ் நடவடிக்கை எடுக்கப்பட்டதனால் இச்செலவின விடயத்தின் கீழ் சேமிப்பு ஏற்பட்டதுடன் அதனை இயந்திரங்கள் உபகரண கொள்வனவிற்காக ஒதுக்கிடப்பட்டது.
2103 பொறி, இயந்திரம், உபகரணம்			26,000,000	16,000,000	(10,000,000)	-38.46%	ஹோமாகம பிரதேச செயலகத்திற்கான புதிய கட்டடத் தொகுதி அமைப்பு வேலையின் முதற்கட்டம் முடிவுறுத்தப்பட்டது. அதற்குத் தேவையான இயந்திரங்கள் மற்றும் உபகரணங்கள் கொள்வனவு செய்வதற்கு 2024 ம் ஆண்டு பாதீட்டில் ஏற்பாடு மேற்கொண்டிருக்கவில்லை. மேலும் ஏற்பாடு செய்யப்பட்ட ஒதுக்கீடு உரிய வேலைகளுக்கு போதுமானதாக இல்லை எனவே ஒதுக்கீடு மேற்கொள்ளப்பட்டது.
2104 -61- கட்டிடங்களும், கட்டமைப்புக்களும்			50,000,000	95,300,000	45,300,000	90.60%	கொடுப்பனவுக்கான பட்டியல்கள் சமர்ப்பிக்கப்பட்டிருந்த போதிலும் அவை சிபார்சு செய்யப்பட்டு முன்னளிக்கப்பட்டிருக்காமையால் 2024 ல் கொடுப்பனவு செய்ய முடியாமை.
மொத்தம் (ஆ)			**109,000,000**	**166,150,000**	**57,150,000**	**52.43%**	
மூலதன மாற்றங்கள்	12		-	-	-	-	
மொத்தம் (இ)			-	-	-	-	
நிதிச் சொத்துக்களின் கொள்வனவு	13		-	-	-	-	
மொத்தம் (ஈ)			-	-	-	-	
மனித வள அபிவிருத்தி	14		**3,500,000**	**3,500,000**	-	**0.00%**	
2401 பயிற்சியும், இயலளவு கட்டியெழுப்புதலும்			3,500,000	3,500,000	-	0.00%	
மொத்தம் (உ)			**3,500,000**	**3,500,000**	-	**0.00%**	
ஏனைய மூலதனச் செலவினங்கள்	15		-	-	-	-	
மொத்தம் (ஊ)			-	-	-	-	
நிகழ்ச்சித் திட்டம் (1)							
பொது முதலீட்டின் மீதான மொத்தச் செலவினங்கள் (அ+ஆ+இ+ஈ+உ+ஊ)			**207,500,000**	**279,650,000**	**72,150,000**	**34.77%**	
முழு மொத்தம் (குறிப்பு 5 - 15)			**882,500,000**	**1,623,809,806**	**741,309,806**	**84.00%**	

....

பிரதான நிதி உத்தியோகத்தர்/ பிரதான கணக்காளர் /
பணிப்பாளர்(நிதி)/ஆணையாளர்(நிதி)
திகதி : 2025.02. 24

G. Jayaweera
Chief Accountant
For District Secretary/Govt.Agent
Colombo Administrative District

22

ஆரம்ப செலவின மதிப்பீட்டுக்கும் திருத்தப்பட்ட செலவின மதிப்பீட்டுக்கும் இடையிலான வேறுபாடுகளுக்கான விளக்கம்

செலவினத் தலைப்பு இல : 255 **அமைச்சின்/திணைக்களத்தின்/மாவட்ட செயலகத்தின் பெயர்: மாவட்ட செயலகம், கொழும்பு**

1- செயற்பாட்டு நடவடிக்கைகள் 02. பிரதேச செயலக காரியாலயம்

ரூபா

செலவினக் குறியீடு	குறிப்பு	விபரம்	ஆரம்ப செலவின மதிப்பீடு ரூபா	திருத்தப்பட்ட செலவின மதிப்பீடு ரூபா	வேறுபாடு	வேறுபாடு ஆரம்ப செலவின மதிப்பீட்டின் % சதவீதமாக வேறுபாடு	வேறுபாட்டுக்கான காரணம்
மீண்டுவரும் செலவினம்							
நிகழ்ச்சித் திட்டம் (1)							
நிகழ்ச்சித் திட்டம்/கருத்திட்டம்/ உப கருத்திட்டம்/ குறியீடு							
கூலி, சம்பளம் மற்றும் ஏனைய ஊழியர் அனுகூலங்கள் செலவு விடயரீதியான வகுப்பீடு	5		**985,000,000**	**1,068,030,000**	**83,030,000**	**8.43%**	
ஆளுக்குரிய வேதனங்கள்							
1001 சம்பளமும் கூலியும்			650,000,000	630,000,000	(20,000,000)	-3.08%	பதவி வெற்றிடங்கள் காணபபட்டமையால் ஒதுக்கீட்டில் சேமிப்பு ஏற்பட்டது.
1002 மேலதிக நேர மற்றும் ஏனைய படிகள்			25,000,000	25,000,000	-	0.00%	
1003 ஏனைய கொடுப்பனவுகள்			310,000,000	413,030,000	103,030,000	33.24%	பொது நிர்வாக சுற்றறிக்கை இல: 03/2024 ன் பிரகாரம் வாழ்க்கைச் செலவினம் அதிகரிக்கப்பட்டமையால் ஏற்பாடு செய்யப்பட்ட ஒதுக்கீடு போதாமை.
செலவு விடயரீதியான ஏனைய பொருட்கள் மற்றும் சேவைகள்	6		**256,500,000**	**255,530,391**	**(969,609)**	**-0.38%**	
பிரயாணச் செலவினம்							
1101 உள்ளூர்			12,000,000	13,200,000	1,200,000	10.00%	குறைந்த வருமானம் பெறுவோருக்காக பங்கீட்டு அடிப்படையில் அரிசி வழங்கல் திட்டம் இவ்வருடம் நடைமுறைப்படுத்தப்பட்டது. அரச உத்தியோகத்தர்கள் இவ் வெளிக்களப் பணிகளுக்கு ஈடுபடுத்தப்பட்டனர் எனவே ஏற்பாடு செய்யப்பட்ட ஒதுக்கீடு போதுமானதாக இருக்கவில்லை.
1102 வெளிநாடு			-	-	-	-	
மொத்தம் (அ)			**12,000,000**	**13,200,000**	**1,200,000**	**10.00%**	
வழங்கல்கள்							
1201 எழுதுகருவிகளும் அலுவலக உபகரணங்களும்			55,000,000	53,677,086	(1,322,914)	-2.41%	பெருமளவு அபிவிருத்தி திட்டங்கள் இவ்வருடம் மேற்கொள்ளப்பட்டதனால் அதன்கீழ் நிர்வாகச் செலவினங்களுக்கு போதுமான அளவு நிதி ஒதுக்கப்பட்டதனால் செலவினங்கள் அதன்கீழ் பெருமளவு மேற்கொள்ளப்பட்டமையாலும் இச்செலவின விடயத்தின்கீழ் மிகை ஏற்பட்டது.
1202-002 எரிபொருள் கொடுப்பனவு			9,000,000	9,000,000	-	0.00%	
1202-009 ஒதுக்கப்படாத வாகனங்களுக்கான எரிபொருள			12,000,000	12,000,000	-	0.00%	
1202-010 வேறு நடவடிக்கைகளுக்கான எரிபொருள்			1,000,000	1,000,000	-	0.00%	
1203-002 சீருடைகள்			2,800,000	2,800,000	-	0.00%	
1205 - ஏனையவை			1,500,000	2,500,000	1,000,000	66.67%	மக்களின் பிரச்சனைகளைத் தீர்க்கும் பொருட்டு மாவட்ட ஒருங்கிணைப்புக் குழு மற்றும் உப குழுக் கூட்டங்கள் நடாத்தப்பட்டமையால் அதற்கான ஏற்பட்ட செலவினத்திற்கு போதுமான ஒதுக்கீடு இன்மை.
மொத்தம் (ஆ)			**81,300,000**	**80,977,086**	**(322,914)**	**-0.40%**	

ஆரம்ப செலவின மதிப்பீட்டுக்கும் திருத்தப்பட்ட செலவின மதிப்பீட்டுக்கும் இடையிலான வேறுபாடுகளுக்கான விளக்கம்

செலவினத் தலைப்பு இல : 255 **அமைச்சின்/திணைக்களத்தின்/மாவட்ட செயலகத்தின் பெயர்: மாவட்ட செயலகம், கொழும்பு**

1- செயற்பாட்டு நடவடிக்கைகள் 02. பிரதேச செயலக காரியாலயம்

ரூபா

செலவினக் குறியீடு	குறிப்பு	விபரம்	ஆரம்ப செலவின மதிப்பீடு ரூபா	திருத்தப்பட்ட செலவின மதிப்பீடு ரூபா	வேறுபாடு	வேறுபாடு ஆரம்ப செலவின மதிப்பீட்டின் % சதவீதமாக வேறுபாடு	வேறுபாட்டுக்கான காரணம்
பராமரிப்புச் செலவினங்கள்							
1301 வாகனங்கள்			15,200,000	15,200,000	-	0.00%	
1302 பொறி, இயந்திரம், உபகரணம்			16,000,000	16,000,000	-	0.00%	
1303 கட்டிடங்களும் கட்டமைப்புக்களும்			6,000,000	6,000,000	-	0.00%	
1304 மென்பொருள் பராமரிப்பு			2,500,000	1,100,000	(1,400,000)	-56.00%	பிறப்பு, இறப்பு மற்றும் திருமண சான்றிதழ்கள் வழங்க பயன்படும் கணனி செயலி நடைமுறைப்படுத்தப்பட்டதுடன் அதற்கான பராமரிப்பு ஒப்பந்த செலவின மதிப்பீடு மேற்கொள்ளப்பட்டிருந்த போதிலும் திணைக்களப் பதிவாளர் நாயகம் அவர்களிடமிருந்து இத்திட்டத்தை நடைமுறைப்படுத்துவதற்கான உதவிபெறப்பட்டதனால் சேமிப்பு ஏற்பட்டது.
மொத்தம் (இ)			**39,700,000**	**38,300,000**	**(1,400,000)**	**-3.53%**	
சேவைகள்							
1401 போக்குவரத்து			700,000	700,000	-	0.00%	
1402 தபால், தொலைத்தொடர்பு			15,000,000	16,200,000	1,200,000	8.00%	வேலைப் பொறுப்புக்களின் அதிகரித்த தன்மை காரணமாக தபால் மற்றும் தொடர்பாடல் செலவினங்களும் அதிகரித்தது எனவே 2024 ம் ஆண்டிற்கான ஏற்பாடு போதாமை.
1403 மின்சாரமும் நீரும்			45,300,000	43,944,305	(1,355,695)	-2.99%	டிசம்பர் 2024 ற்குரிய பொறுப்புக்கள் பதிவு செய்வதற்காக ஏற்படுத்தப்பட்ட ஒதுக்கீட்டு தொகையாகும்
1404 வாடகையும், உள்ளூராட்சி சபைகளுக்கான வரியும்			2,500,000	3,259,000	759,000	30.36%	2024 ல் திம்பிரிகஸ்யாய பிரதேச செயலக்காரியாலயம் மாவட்ட செயலக வளாகத்தில் நிறுவப்பட்டமைக்கான உள்ளூராட்சி வரி செலுத்தப்பட வேண்டியிருந்தமை இதனால் ஏற்பாடு செய்யப்பட்ட ஒதுக்கீடு போதாமை.
1405 சுகாதாரம் மற்றும் துப்பரவு சேவைகள்			24,000,000	24,000,000	-	0.00%	
1407 பாதுகாப்பு சேவை			27,000,000	25,950,000	(1,050,000)	-3.89%	தகுதியான நிறுவனத்தினை கொள்ளல் செயன்முறை மூலம் தேர்ந்தெடுக்கப்பட்டபோது ஏற்பட்ட பொருளாதாரச் சிக்கத்தினால் ஏற்பட்ட சேமிப்பு.
1409-138 இயந்திர மற்றும் அலுவலக உபகரண சேவை ஒப்பந்தம்			7,000,000	7,000,000	-	0.00%	
1409-139 வாகன காப்புறுதி			-	-	-	-	
1409-140 ஏனைய சேவைகளுக்கான செலவுகள			2,000,000	2,000,000	-	0.00%	
மொத்தம் (ஈ)			**123,500,000**	**123,053,305**	**(446,695)**	**-0.36%**	
பொருட்கள் சேவைகளுக்கான மொத்த செலவினம் (ஈ)			**256,500,000**	**255,530,391**	**(969,609)**	**-0.38%**	
செலவு விடயரீதியான மாற்றங்கள், நன்கொடைகள், மானியங்கள்	7		**7,500,000**	**7,091,000**	**(409,000)**	**-5.45%**	

ஆரம்ப செலவின மதிப்பீட்டுக்கும் திருத்தப்பட்ட செலவின மதிப்பீட்டுக்கும் இடையிலான வேறுபாடுகளுக்கான விளக்கம்

செலவினத் தலைப்பு இல : 255 — அமைச்சின்/திணைக்களத்தின்/மாவட்ட செயலகத்தின் பெயர்: மாவட்ட செயலகம், கொழும்பு

1- செயற்பாட்டு நடவடிக்கைகள் 02. பிரதேச செயலக காரியாலயம்

ரூபா

செலவினக் குறியீடு	குறிப்பு	விபரம்	ஆரம்ப செலவின மதிப்பீடு ரூபா	திருத்தப்பட்ட செலவின மதிப்பீடு ரூபா	வேறுபாடு	வேறுபாடு ஆரம்ப செலவின மதிப்பீட்டின் % சதவீதமாக வேறுபாடு	வேறுபாட்டுக்கான காரணம்
மாற்றங்கள்							
1504 அபிவிருத்தி மானியங்கள்			-	-	-	-	
1506 அரசாங்க ஊழியர்களுக்கான உடமைக் கடன் வட்டி			7,500,000	7,091,000	(409,000)	-5.45%	வங்கிகளால் சொத்துக்கடன்கள் வழங்குவது நிறுத்தப்பட்டமையால் சேமிப்பு ஏற்பட்டது.
மொத்தம்			**7,500,000**	**7,091,000**	**(409,000)**	**-5.45%**	
செலவு விடயரீதியான வட்டிக் கொடுப்பனவுகள்	**8**		-	-	-	-	
மொத்தம்							
செலவு விடயரீதியான ஏனைய மீண்டுவரும் செலவினம்	**9**		**1,000,000**	**1,227,915**	**227,915**	-	
1701 நட்டங்களும் பதிவழிப்பும் நிகழத்தக்க சேவைகள்			-	227,915	227,915	-	
1703 அலுவலக மொழிக் கொள்கையை நடைமுறைப்படுத்துதல்			1,000,000	1,000,000	-	-	
மொத்தம்			**1,000,000**	**1,227,915**	**227,915**	**0.00%**	
<u>நிகழ்ச்சித் திட்டம் (1)</u>							
முழு மொத்தம் (குறிப்பு 5 முதல் 9 வரை) மொத்த மீண்டுவரும் செலவினம்			**1,250,000,000**	**1,331,879,306**	**81,879,306**	**6.55%**	
<u>மூலதனம் செலவினம்</u>							
<u>நிகழ்ச்சித் திட்டம் (1)</u>							
பொது முதலீடுகளின் செலவு விடயரீதியான வகுப்பீடு			**2,500,000**	**2,500,000**	-	**0.00%**	
மூலதனச் சொத்துக்களின் புனரமைப்பும், மேம்படுத்தலும்	**10**		-	-	-	-	
2001 கட்டிடங்களும் கட்டமைப்புக்களும்			-	-	-	-	
2002 பொறி, இயந்திரம், உபகரணம்			-	-	-	-	
2003 வாகனங்கள்			-	-	-	-	
மொத்தம் (அ)			-	-	-	-	
மூலதனச் சொத்துக்களின் கொள்வனவு	**11**		-	-	-	-	
2102 தளபாடங்களும், அலுவலக உபகரணங்களும்			-	-	-	-	
2103 பொறி, இயந்திரம், உபகரணம்			-	-	-	-	
2104 -61- கட்டிடங்களும், கட்டமைப்புக்களும்			-	-	-	-	
மொத்தம் (ஆ)			-	-	-	-	

ஏசீஏ-2(iii)

ஆரம்ப செலவின மதிப்பீட்டுக்கும் திருத்தப்பட்ட செலவின மதிப்பீட்டுக்கும் இடையிலான வேறுபாடுகளுக்கான விளக்கம்

செலவினத் தலைப்பு இல : 255 அமைச்சின்/திணைக்களத்தின்/மாவட்ட செயலகத்தின் பெயர்: மாவட்ட செயலகம், கொழும்பு

1- செயற்பாட்டு நடவடிக்கைகள் 02. பிரதேச செயலக காரியாலயம்

ரூபா

செலவினக் குறியீடு	குறிப்பு	விபரம்	ஆரம்ப செலவின மதிப்பீடு ரூபா	திருத்தப்பட்ட செலவின மதிப்பீடு ரூபா	வேறுபாடு	வேறுபாடு ஆரம்ப செலவின மதிப்பீட்டின் % சதவீதமாக வேறுபாடு	வேறுபாட்டுக்கான காரணம்
மூலதன மாற்றங்கள்	12		-	-	-	-	
மொத்தம் (இ)			-	-	-	-	
நிதிச் சொத்துக்களின் கொள்வனவு	13		-	-	-	-	
மொத்தம் (ஈ)			-	-	-	-	
மனித வள அபிவிருத்தி	14		2,500,000	2,500,000	-	0.00%	
2401 பயிற்சியும், இயலளவு கட்டியெழுப்புதலும்			2,500,000	2,500,000	-	0.00%	
மொத்தம் (உ)			2,500,000	2,500,000	-	0.00%	
ஏனைய மூலதனச் செலவினங்கள்	15		-	-	-	-	
மொத்தம் (ஊ)			-	-	-	-	
நிகழ்ச்சித் திட்டம் (1)							
பொது முதலீட்டின் மீதான மொத்தச் செலவினங்கள் (அ+ஆ+இ+ஈ+உ+ஊ)			2,500,000	2,500,000	-	0.00%	
முழு மொத்தம் (குறிப்பு 5 - 15)			1,252,500,000	1,334,379,306	81,879,306	6.54%	

....

பிரதான நிதி உத்தியோகத்தர்/ பிரதான கணக்காளர் / பணிப்பாளர்(நிதி)/ஆணையாளர்(நிதி)

திகதி : 2025.02. 24

G. Jayaweera
Chief Accountant
For District Secretary/Govt.Agent
Colombo Administrative District.

நிகழ்ச்சித் திட்டத்தின் பிரகாரம் செலவினத்தின் நிதியிடலின் சுருக்கம்

அமைச்சின் / திணைக்களத்தின் / மாவட்டச் செயலகத்தின் பெயர்: மாவட்ட செயலகம், கொழும்பு
செலவினத் தலைப்பு இல : 255

	நிதியிடல்	நிகழ்ச்சித் திட்டம் 01*		நிகழ்ச்சித் திட்டம் 02*		முழு மொத்தம்		
குறியீடு	குறியீட்டு விபரம்	தேறிய ஏற்பாடு **	உண்மைச் செலவினம்	தேறிய ஏற்பாடு **	உண்மைச் செலவினம்	தேறிய ஏற்பாடு **	உண்மைச் செலவினம்	செலவினத்தின் சதவீதம் ***
		1	2	3	4	5	6	(6÷5)X100
		ரூபா	ரூபா	ரூபா	ரூபா	ரூபா	ரூபா	%
11	உள்நாட்டு நிதியம்	2,958,189,112	2,763,309,794	-	-	2,958,189,112	2,763,309,794	93%
12	வெளிநாட்டுக் கடன்							
13	வெளிநாட்டு உதவி							
14	மீள்நிரப்பப்படுகின்ற வெளிநாட்டுக் கடன்							
15	மீள்நிரப்பப்படுகின்ற வெளிநாட்டு உதவி							
16	எதிர்த்தரப்பு நிதியம்							
17	வெளிநாட்டு நிதியிடல் சார்ந்தஉள்நாட்டுச் செலவு							
18	வெளிநாட்டு நிதியிடல் சார்ந்த உள்நாட்டு இணை நிதியிடல்							
21	விசேட சட்டச் சேவை							
	மொத்தம்	**2,958,189,112**	**2,763,309,794**	**-**	**-**	**2,958,189,112**	**2,763,309,794**	**93%**

....
பிரதான நிதி உத்தியோகத்தர்/ பிரதான கணக்காளர்
பணிப்பாளர்(நிதி)/ஆணையாளர்(நிதி)
திகதி : 2025.02. 24

G. Jayaweera
Chief Accountant
For District Secretary/Govt.Agent
Colombo Administrative District

ஒவ்வொரு நிகழ்ச்சித் திட்டத்தினதும் கருத்திட்டத்தின் பிரகாரம் செலவினத்தை நிதியிடும் கூற்று

(நிகழ்ச்சித் திட்டத்தினது கருத்திட்டத்தின் பிரகாரம் மீண்டெழும் செலவினம் மற்றும் மூலதனச் செலவினங்களின் நிதியிடல்)

அமைச்சின் / திணைக்களத்தின் / மாவட்டச் செயலகத்தின் பெயர்: மாவட்ட செயலகம், கொழும்பு
செலவினத் தலைப்பு இல : 255
நிகழ்ச்சித் திட்டத்தின் இலக்கமும் பெயரும் : 01

குறியீடு	நிதியிடல்	கருத்திட்டம் 1		கருத்திட்டம் 2		கருத்திட்டம் 3		நிகழ்ச்சித் திட்டத்தின மொத்தம் / பக்கங்களின் மொத்தம்*	
	குறியீட்டு விபரம்	தேறிய ஏற்பாடு	உண்மைச் செலவினம	தேறிய ஏற்பாடு	உண்மைச் செலவினம	தேறிய ஏற்பாடு	உண்மைச் செலவினம	தேறிய ஏற்பாடு	உண்மைச் செலவினம
		ரூபா	ரூபா	ரூபா	ரூபா	ரூபா	ரூபா	ரூபா	ரூபா
11	உள்நாட்டு நிதியம்	1,623,809,806	1,528,044,079	1,334,379,306	1,235,265,715	-	-	2,958,189,112	2,763,309,794
12	வெளிநாட்டுக் கடன்								
13	வெளிநாட்டு உதவி								
14	மீள்நிரப்பப்படுகின்ற வெளிநாட்டுக் கடன்								
15	மீள்நிரப்பப்படுகின்ற வெளிநாட்டு உதவி								
16	எதிர்த்தரப்பு நிதியம்								
17	வெளிநாட்டு நிதியிடல் சார்ந்தஉள்நாட்டுச் செலவு								
18	வெளிநாட்டு நிதியிடல் சார்ந்த உள்நாட்டு இணை நிதியிடல்								
21	விசேட சட்டச் சேவை								
	மொத்தம்	**1,623,809,806**	**1,528,044,079**	**1,334,379,306**	**1,235,265,715**	**-**	**-**	**2,958,189,112**	**2,763,309,794**

....
பிரதான நிதி உத்தியோகத்தர்/ பிரதான கணக்காளர் / பணிப்பாளர்(நிதி)/ஆணையாளர்(நிதி)
திகதி : 2025.02. 24

G. Jayaweera
Chief Accountant
For District Secretary/Govt.Agent
Colombo Administrative D...

ஏசீஏ-3

2024 ஆம் ஆண்டிற்கான பணி முற்பண கணக்கின் அறிக்கை

அமைச்சின் / திணைக்களத்தின் / மாவட்டச் செயலகத்தின் பெயர்: மாவட்ட செயலகம், கொழும்பு
செலவினத் தலைப்பு இல : 255

ரூபா

முற்பணக் கணக்கு இலக்கம்	2023 சனவரி 1 இல் உள்ளவாறு பணி முற்பண மீதி 1			கிடைக்கப்பெற்ற பணிமற்பணம் 2			தீர்க்கப்பட்ட பணிமற்பணம் 3			2023 டிசம்பர் 31 இல் உள்ளவாறு பணி முற்பண மீதி 4			2023 டிசம்பர் 31இல்உள்ளவாறான நிறுவன புத்தகங்களின் படி	2023 டிசம்பர் 31 இல் உள்ளவாறான திறைசேரிப் புத்தகங்களின் படி
	கொடுத்துத் தீர்க்காத உப முற்பணம் 1(i)	தீர்க்கப்படாத பணிமுற்பணங்கள் (தீர்க்கப்படாத உப பணிமுற்பணங்கள் கவிர்ந்த) 1(ii)	மொத்தம் 1(iii)	திறைசேரி 2(i)	ஏனைய மூலங்கள் 2(ii)	மொத்தம் 2(iii)=2(i)+2(ii)	செலவினம் 3(i)	காசு 3(ii)	மொத்தம் 3(iii)=3(i)+3(ii)	தீர்க்கப்படாத உப பணிமற்பண மீதி 4(i)	தீர்க்கப்படாத பணிமுற்பணங்கள் 4(ii)	மொத்தம் 4(iii)=4(i)+4(ii)	*5 5=1(iii)+2(iii)-3(iii)	6
7002-0-0-302-0-23-0	3,053,300	-	3,053,300	-	-	-	-	3,053,300	3,053,300	-	-	-	-	-
7002-0-0-302-0-24-0	-	-	-	8,229,496,000	4,876,930,288	13,106,426,288	12,556,703,760	545,000,000	13,101,703,760	4,722,528	-	4,722,528	4,722,528	4,722,528

1. மேலே 4 மற்றும் 6 மீதிகளுக்கிடையிலான வேறுபாட்டுக்கான காரணத்தைக்
(1) பணம் அனுப்பப்பட்ட போதிலும் திறைசேரிப் புத்தகங்களில் காட்டப்படாத 2024.12.31 திகதியன்று பண மீதி -

இந்த மீதிகள் அறிக்கையை முடிவுறுத்தும் போது கொடுத்துத் தீர்க்கப்பட்டிருப்பின் அது பற்றியும் அவ்வாறில்லையெனில் காரணங்களையும் குறிப்பிடுக.

2024 டிசம்பர் 31இல்உள்ளவாறான நிறுவன புத்தகங்களின் படி பணமுற்பண மீதி

2024.01.01 திகதிய திறைசேரி புத்தகத்தின் பிரகாரம் 302.̇.023 கட்டுநிதிக் கணக்கின் மீதியாக ரூபா.3,053,300.̇.ஸ்ரீ காணப்படுகின்றது. ஆனால் இப் பெறுமதி 2023.12.31 ம் திகதியில் திணைக்களப் புத்தகத்தில் தீர்க்கப்பட்டு கணக்கு வைக்கப்பட்டுள்ளது. எனவே திணைக்களப் புத்தகத்தின் பிரகாரம் கட்டுநிதிக்கணக்கில் எதுவித மீதியும் இல்லை.

மேலே குறிப்பிடப்பட்ட தகவல்கள் சரியானவை என சான்றுப்படுத்துகிறேன்.

....
பிரதான நிதி உத்தியோகத்தர்/ பிரதான கணக்காளர் /
பணிப்பாளர்(நிதி)/ஆணையாளர்(நிதி)
திகதி : 2025.02. 24

G. Jayaweera
Chief Accountant
For District Secretary/Govt.Agent
Colombo Administrative District.

29

2024 டிசம்பர் 31 இல் உள்ளவாறு வைப்புக் கணக்குகளின் கூற்று

செலவினத் தலைப்பு இல : 255 **அமைச்சின்/திணைக்களத்தின்/மாவட்டச் செயலகத்தின் பெயர்: மாவட்ட செயலகம், கொழும்பு**

ரூபா

வைப்புக் கணக்குகளின் பெயர்	வைப்பு இலக்கம்	2024 சனவரி 1 இல் உள்ளவாறு மீதி	வருடக் காலப்பகுதியில் செலவு வைக்கப்பட்டது	வருடக் காலப்பகுதியில் வரவு வைக்கப்பட்டது	2024 டிசம்பர் 31 இல் உள்ளவாறு மீதி	திறைசேரிப் புத்தகங்களின்படி 2024 டிசம்பர் 31 இல் உள்ளவாறான மீதி
பிணை வைப்புகள்	6000-0-0-001-0-057-0	1,468,327	1,126,667	1,690,101	904,894	904,894
கேள்விமனு வைப்புக்கள்	6000-0-0-002-0-075-0	345,640	757,800	706,100	397,340	397,340
மூன்றாம் தரப்பினருக்குச் செலுத்த வேண்டிய தற்காலிகமாக நிறுத்தி வைக்கப்பட்ட வைப்புகள்	6000-0-0-013-0-046-0	9,277,225	341,004,100	317,140,081	33,141,244	33,141,244
நிர்மாணத்திற்காக வைத்திருந்த பணம்	6000-0-0-016-0-026-0	39,369,270	107,254,059	13,978,649	132,644,680	132,644,680
நட்டஈடு	6000-0-0-017-0-006-0	327,591,464	4,138,784,811	3,709,481,788	756,894,487	756,894,487
நியதிச்சட்டமுறைக் கொடுப்பனவுகளுக்காக தற்காலிகமாக வைத்திருந்த பணம்	6000-0-0-018-0-061-0	6,898,691	27,054,790	32,179,430	1,774,051	1,774,051
மானியம் (உள்நாடு)- நிறுவன சமூகப் பொறுப்பு	6000-0-0-019-0-011-0	332,613	17,256,142	17,306,614	282,141	282,141
செலவினத்தின் மீள்நிரப்பலுக்காகக் கிடைத்த நிதி	6000-0-0-020-0-006-0	8,732,285	67,011,742	72,479,551	3,264,477	3,264,477
முழு மொத்தம்		**394,015,515**	**4,700,250,111**	**4,164,962,315**	**929,303,312**	**929,303,312**

Summary of individual balances tally with the balance of control leadger. The report prepared in accordance with paragraph 4.4 circular No 02/2020 is attached in page No 31

....

பிரதான நிதி உத்தியோகத்தர்/ பிரதான கணக்காளர் /
பணிப்பாளர்(நிதி)/ஆணையாளர்(நிதி)
திகதி : 2025.02. 21

G. Jayaweera
Chief Accountant
For District Secretary/Govt.Agent
Colombo Administrative District

மாதிரிப் படிவம் -02

2024.12.31 ம் திகதியில் மீதி இணக்கக் கூற்று

அமைச்சின்/திணைக்களத்தின்/மாவட்டச் செயலகத்தின் பெயர்: மாவட்ட செயலகம், கொழும்பு **செலவினத் தலைப்பு இல : 255**

2024.12.31 ம் திகதியில் தனித்தனி மீதிகளின் சுருக்கம் - வைப்புக்களின் வகை அடிப்படையில்

	வைப்புக் கணக்குகளின் பெயர்	பிரதான காரியாலயம் மாவட்ட செயலக காரியாலயம்	உ.ப காரியாலயம் 1	உ.ப காரியாலயம் 2	உ.ப காரியாலயம் 3	உ.ப காரியாலயம் 4	உ.ப காரியாலயம் 5	உ.ப காரியாலயம் 6	உ.ப காரியாலயம் 7	உ.ப காரியாலயம் 8	உ.ப காரியாலயம் 9	உ.ப காரியாலயம் 10	உ.ப காரியாலயம் 11	உ.ப காரியாலயம் 12	உ.ப காரியாலயம் 13	மொத்தம்
			கஸ்பாவ	திம்பிரிகஸ்யாய	கொலன்னாவ	ஜெயவர்த்தனபுர	பாதுக்க	கடுவெல	மொரட்டுவ	ஹோமகம	தெஹிவளை	மகரகம	ரத்மலானை	கொழும்பு	சீதவாக்கை	
		ரூபா	ரூபா	ரூபா	ரூபா	ரூபா	ரூபா	ரூபா	ரூபா	ரூபா	ரூபா	ரூபா	ரூபா	ரூபா	ரூபா	ரூபா
1	பிணை வைப்புகள்	320,000	-	-	-	228,048	-	-	122,552	229,192	-	343,536	125,000	100,000	-	1,468,327
2	கேள்விமனு வைப்புக்கள்	-	320,640	-	-	-	-	-	5,000	-	-	-	-	-	20,000	345,640
3	மூன்றாம் தரப்பினருக்குச் செலுத்த வேண்டிய தற்காலிகமாக நிறுத்தி வைக்கப்பட்ட வைப்புகள்	399,350	43,140	1,807,862	206,486	15,100	48,802	270,658	1,837,384	258,795	846,972	749,636	-	1,742,356	1,050,684	9,277,225
4	நிர்மாணத்திற்காக வைத்திருந்த பணம்	30,548,050	1,512,471	784,744	605,229	489,976	1,014,091	759,177	60,206	682,046	297,146	1,613,969	253,550	158,865	589,752	39,369,270
5	நட்டஈடு	-	31,300,318	145,027,665	6,464,761	890,204	653,170	2,570,089	5,988,450	8,298,132	64,601,328	31,084,327	11,183,092	15,806,168	3,723,759	327,591,464
6	நியதிச்சட்டமுறைக் கொடுப்பனவுகளுக்காக தற்காலிகமாக வைத்திருந்த பணம்	-	2,360,601	4,198,148	-	-	-	185	300	-	-	50,242	-	-	289,215	6,898,691
7	மானியம் (உள்நாடு)- நிறுவன சமூகப் பொறுப்பு	80,130	-	-	-	-	-	-	-	252,483	-	-	-	-	-	332,613
8	செலவினத்தின் மீள்நிரப்பலுக்காகக் கிடைத்த நிதி	6,858,998	385,197	-	-	-	-	59,880	-	609,146	-	-	819,065	-	-	8,732,285

சரியானது என அத்தாட்சிப்படுத்துகின்றேன்.

……………………………………………………

பிரதான நிதி உத்தியோகத்தர்/ பிரதான க
பணிப்பாளர்(நிதி)/ஆணையாளர்(நிதி)
திகதி : 2025.02.24

G. Jayaweera
Chief Accountant
For District Secretary/Govt.Agent
Colombo Administrative District.

ஏசீஏ- 5

2024 டிசம்பர் 31 இல் உள்ளவாறு முற்பணக் கணக்குகள் கூற்று

செலவினத் தலைப்பு இல : 255 அமைச்சின்.'.திணைக்களத்தின்.'.மாவட்ட செயலகத்தின் பெயர்: மாவட்ட செயலகம், கொழும்பு

ரூபா

முற்பண கணக்குகளின் பெயர்	முற்பண கணக்கு இலக்கம்	2024 சனவரி 01 இல் உள்ளவாறு மீதி	செலவினத்தின் அதிகபட்ச எல்லைகள் ரூபா 90000000		பெறுகைகளின் அதிகபட்ச எல்லை ரூபா 70000000		வரவு மீதியின் அதிகபட்ச எல்லை ரூபா 310000000	பொறுப்புக்களின் அதிகபட்ச எல்லை ரூபா -	2024 டிசம்பர் 31 இல் உள்ளவாறான திறைசேரிப் புத்தகங்களின் 'படி மீதி
			வருடத்தினுள் வரவு வைத்தல்		வருடத்தினுள் செலவு வைத்தல்		உள்ளவாறு மீதி		
		(1)	(2)		(3)		4=(1)+(2)-(3)		
			காசாக	குறுக்குப் பதிவுகளினூடாக	காசாக	குறுக்குப் பதிவுகளினூடாக			
(1) அரசாங்க அலுவலர்களின் முற்பணம்	25501	190,606,233	90,055,803	112,695,103	90,724,359	25,389,092	277,243,688		277,243,688
(2) ஏனைய முற்பணங்கள்									
(3) நானாவித முற்பணங்கள்									

FR 503(1) இன் கீழ் சரிசெய்தலுக்குப் பிறகு செலவினத்தின் அதிகபட்ச வரம்பு அதிகமாக இல்லை, இது தொடர்பான குறிப்பு பக்கம் எண் 33 இல் இணைக்கப்பட்டுள்ளது

....

பிரதான நிதி உத்தியோகத்தர்/ பிரதான கணக்காளர் / பணிப்பாளர்(நிதி)/ஆணையாளர்(நிதி)

திகதி : 2025.02. 24

G. Jayaweera
Chief Accountant
For District Secretary/Govt.Agent
Colombo Administrative District.

32

Cumulative Non Financial Asset Accounts Report- Central Govt-2024

FINAL 2024 NEWCIGAS REPORTS

Land-9153: 2,268,437,000.00 Table: SA 82
Building- 9151: 1,068,066,178.90 Year: 2024
Machinary-9152: 682,421,221.50 Rpt Date 2/17/2025 4:42:00 PM
WIP-9160: 330,802,313.72 Head 255
Intangible-9154: 0.00
Lease-9180: 0.00

Ledger	category	Item	Code	Opn_Bal	Opn_Bal_Add	TransferIn	Purchase	Disposal	Balance
9151	1.1-Dwellings		61111	208,132,000.00	22,000,000.00	0.00	0.00	11,282,000.00	218,850,000.00
		Quarters	****6111107	208,132,000.00	22,000,000.00	0.00	0.00	11,282,000.00	218,850,000.00
9151	1.2-Non Residential Building		61112	815,388,578.90	50,737,600.00	0.00	0.00	19,200,000.00	846,926,178.90
		Office Building	****6111201	815,388,578.90	50,737,600.00	0.00	0.00	19,200,000.00	846,926,178.90
9151	1.3-Other Structure		61113	2,290,000.00	0.00	0.00	0.00	0.00	2,290,000.00
		Structures associated with mining subsoil assets	****6111307	2,275,000.00	0.00	0.00	0.00	0.00	2,275,000.00
		Outdoor sport & recreation facilities	****6111309	15,000.00	0.00	0.00	0.00	0.00	15,000.00
9160	1.4-WIP-Building & Structure		61114	1,549,460,990.01	0.00	0.00	59,015,748.42	1,277,674,424.71	330,802,313.72
		WIP-Building & Structure	****611140	1,549,460,990.01	0.00	0.00	59,015,748.42	1,277,674,424.71	330,802,313.72
9152	2.1-Transport Equipment		61121	180,644,288.00	0.00	0.00	0.00	0.00	180,644,288.00
		Passenger vehicle	****6112101	54,136,000.00	0.00	0.00	0.00	0.00	54,136,000.00
		Cargo vechicle	****6112102	126,468,288.00	0.00	0.00	0.00	0.00	126,468,288.00
		Motor cycle	****6112109	40,000.00	0.00	0.00	0.00	0.00	40,000.00
9152	2.2-Other Machinary & Equipment		61122	427,450,157.36	1,886,300.00	2,818,541.00	70,739,815.14	1,117,880.00	501,776,933.50
		Office Equipment	****6112201	107,596,288.63	260,000.00	637,200.00	16,283,002.82	21,890.00	124,754,601.45
		Computer Equipment	****6112202	134,865,243.27	0.00	1,909,541.00	34,275,263.92	979,200.00	170,070,848.19
		Electrical Equipment	****6112203	24,832,222.10	0.00	31,800.00	2,942,695.14	10,700.00	27,796,017.24
		Communication Equipment	****6112204	11,158,006.23	0.00	0.00	612,281.65	18,390.00	11,751,897.88
		Furniture	****6112205	147,988,931.87	1,626,300.00	240,000.00	16,602,071.61	87,700.00	166,369,603.48
		Musical Instruments	****6112206	41,850.00	0.00	0.00	0.00	0.00	41,850.00
		Medical Equipment	****6112207	52,400.00	0.00	0.00	0.00	0.00	52,400.00
		Books Periodical & Journals	****6112210	14,855.00	0.00	0.00	0.00	0.00	14,855.00
		Industrial & Manufacturing Equipment	****6112212	119,654.76	0.00	0.00	0.00	0.00	119,654.76
		Construction Eqipment	****6112213	200,950.00	0.00	0.00	0.00	0.00	200,950.00

		Broadcasting Equipment	****6112214	322.809.00	0.00	0.00	0.00	0.00	322,809.00
		Defence Equipment	****6112215	70,020.00	0.00	0.00	0.00	0.00	70,020.00
		Agricultural & Dairy Farm Equipment	****6112216	134,226.50	0.00	0.00	24,500.00	0.00	158,726.50
		Fire Protection Equipment	****6112217	52,700.00	0.00	0.00	0.00	0.00	52,700.00
9153	4.1-Land		61410	2,174,527,000.00	116,600,000.00	0.00	0.00	22,690,000.00	2,268,437,000.(
		Land	****614100	2,174,527,000.00	116,600,000.00	0.00	0.00	22,690,000.00	2,268,437,000.(

REMARKS
This is a computer-generated document. No signature is required.
-

Report Generated by the new CIGAS Web Application--Developed by S.Tharshan - Director, Dept of State Accounts

G. Jayaweera
Chief Accountant
For District Secretary/Govt.Agent
Colombo Administrative District.

ஏசிஏ-7

மாவட்ட செயலகம் - கொழும்பு
பணிமுற்பண சரிப்படுத்தல் அறிக்கை

அறிக்கையிடல் நிறுவனத்தின் சார்பாக பிற நிறுவனங்களால் சேகரிக்கப்படும் வருவாய்		-	
மற்ற நிறுவனங்களின் சார்பாக அறிக்கையிடும் நிறுவனத்தால் ஏற்படும் செலவு	இணைப்பு 1	5,754,924,886	
பிற நிறுவனங்களின் அட்வான்ஸ் "பி" கணக்கில் அறிக்கையிடல் நிறுவனத்தி செய்யப்பட்ட வரவு	இணைப்பு 3	1,989,241	
பிற நிறுவனங்களால் அறிக்கையிடல் நிறுவனத்தின்அட்வான்ஸ் "பி" கணக்கிற்கு செய்யப்பட்ட செலவு	இணைப்பு 5	20,277,746	5,777,191,873
குறைவாக:			
மற்ற நிறுவனங்களின் சார்பாக அறிக்கையிடல் நிறுவனத்தால் சேகரிக்கப்படும் வருவாய்	இணைப்பு 4	286,892,231	
அறிக்கையிடல் நிறுவனத்தின் சார்பாக மற்ற நிறுவனங்களால் செய்யப்படும் செலவு	இணைப்பு 2	9,202,950	
பிற நிறுவனங்களின் அட்வான்ஸ் "பி" கணக்கில் அறிக்கையிடல் நிறுவனத்தி செய்யப்பட்ட செலவு	இணைப்பு 3	19,246,899	
பிற நிறுவனங்களால் அறிக்கையிடல் நிறுவனத்தின்அட்வான்ஸ் "பி" கணக்கிற்கு செய்யப்பட்ட வரவு	இணைப்பு 5	96,735,774	412,077,854
2023 டிசம்பர் 31 இல் உள்ள பணிமுற்பண இணக்க அறிக்கையின்படி மீதி			**5,365,114,020**

………………………………………………..
பிரதான நிதி உத்தியோகத்தர்/ பிரதான கணக்காளர்
பணிப்பாளர்(நிதி)/ஆணையாளர்(நிதி)
திகதி : 2025.02. 24

G. Jayaweera
Chief Accountant
For District Secretary/Govt.Agent
Colombo Administrative District

36

3.5 வருமானம் சேகரிக்கும் செயலாற்றுகை

ரூபா. '000

1.5 வருவாய் சேகரிப்பு செயல்திறன்

ரூ ,000

வருமான குறியீடு	வருமானக் குறியீட்டின் விளக்கம்	வருமான மதிப்பீடு		சேகரித்த வருவாய்	
		பண மதிப்பீடு	இறுதி மதிப்பீடு	தொகை (ரூபா)	இறுதி வருவாய் மதிப்பீட்டின் % ஆக
10.03.07.05	வெடி மருந்து பொருட்கள் மற்றும் துப்பாக்கி உரிமக் கட்டணங்கள்	*2,000*	*2,000*	*3,133*	*156.65*
10.03.07.99	ஏனையவை	*10,500*	*10,500*	*16,104*	*153.37*
20.02.01.01	அரசாங்க கட்டிடங்கள் மற்றும் வீடுகளின் வாடகை	*0.800*	*0.800*	*1,743*	*217.87*
20.02.02.99	வட்டி – ஏனையவை	*10,500*	*10,500*	*11,585*	*110.33*
20.03.02.99	விற்பனை மற்றும் கட்டணங்கள் நிர்வாக கட்டணங்கள் செலுத்துதல் - பல்வேறு	*2,500*	*14,000*	*28,839*	*205.99*
20.03.99.00	விற்பனை மற்றும் கட்டணங்கள் - பிற வருவாய்கள்	*20,000*	*28,000*	*106,290*	*379.61*
20.06.02.02	ஏனையவை	*0.100*	*0.073*	*73.*	*160*

1.6 ஒதுக்கப்பட்ட ஒதுக்கீடு பயன்பாட்டு செயல்திறன்

ரூ ,000

செலவு விடயம்	2024 மதிப்பீட்டில் இருந்து கிடைக்கப் பெற்ற	குறைநிரப்பு மதிப்பீடுகளை சீராக்குதல் மற்றும் நி.ஓ.விதி 66/ 69 மாற்றதல்கள்	தேறிய ஒதுக்கீடு	உண்மையான செலவு	பயன்படுத்தப்பட் ஒதுக்கீடு, கடைசி ஒதுக்கீடு தொகையின்%
மீண்டெழும்					
255-1-1-0-1001	355,000,000.00	-	355,000,000.00	324,659,201.71	91.45%
255-1-1-0-1002	5,100,000.00	800,000.00	5,900,000.00	5,384,642.61	91.27%
255-1-1-0-1003	170,000,000.00	43,430,000.00	213,430,000.00	210,416,468.61	98.59%
255-1-1-0-1101	4,300,000.00	(690,000.00)	3,610,000.00	3,120,742.62	86.45%
255-1-1-0-1102	-	917,544.00	917,544.00	916,616.01	99.90%
255-1-1-0-1201	7,000,000.00	-	7,000,000.00	6,120,872.16	87.44%
255-1-1-0-1202-002	4,600,000.00	900,000.00	5,500,000.00	5,083,020.00	92.42%
255-1-1-0-1202-009	6,200,000.00	(1,700,000.00)	4,500,000.00	3,733,107.76	82.96%
255-1-1-0-1202-010	700,000.00	(675,000.00)	25,000.00	25,000.00	100.00%
255-1-1-0-1203-002	100,000.00	(60,000.00)	40,000.00	32,000.00	80.00%
255-1-1-0-1205	2,000,000.00	-	2,000,000.00	1,999,298.63	99.96%
255-1-1-0-1301	12,300,000.00	(1,497,000.00)	10,803,000.00	5,907,453.61	54.68%
255-1-1-0-1302	3,300,000.00	-	3,300,000.00	1,398,417.38	42.38%
255-1-1-0-1303	2,000,000.00	(414,744.00)	1,585,256.00	1,584,147.50	99.93%
255-1-1-0-1304	500,000.00	(489,800.00)	10,200.00	-	0.00%
255-1-1-0-1401	2,000,000.00	-	2,000,000.00	1,883,105.00	94.16%
255-1-1-0-1402	5,400,000.00	(2,500,000.00)	2,900,000.00	2,669,031.97	92.04%
255-1-1-0-1403	49,000,000.00	18,000,000.00	67,000,000.00	63,042,584.13	94.09%
255-1-1-0-1404	11,000,000.00	-	11,000,000.00	10,690,012.92	97.18%
255-1-1-0-1405	10,000,000.00	(2,891,000.00)	7,109,000.00	5,964,308.47	83.90%
255-1-1-0-1407	8,000,000.00	(2,000,000.00)	6,000,000.00	5,797,271.14	96.62%
255-1-1-0-1409-138	2,600,000.00	(1,800,000.00)	800,000.00	386,860.64	48.36%

255-1-1-0-1409-139	*1,100,000.00*	*-*	*1,100,000.00*	*1,076,619.92*	*97.87%*
255-1-1-0-1409-140	*8,000,000.00*	*(4,500,000.00)*	*3,500,000.00*	*3,490,456.67*	*99.73%*
255-1-1-0-1506	*4,600,000.00*	*(1,400,000.00)*	*3,200,000.00*	*3,110,787.27*	*97.21%*
255-1-1-0-1703	*200,000.00*	*-*	*200,000.00*	*112,500.00*	*56.25%*
255-1-1-0-1701	*-*	*1,150,694.00*	*1,150,694.00*	*1,150,693.89*	*100.00%*
255-1-01-009-1504	*-*	*624,579,112.00*	*624,579,112.00*	*624,579,112.00*	*100.00%*
255-1-2-0-1001	*650,000,000.00*	*(20,000,000.00)*	*630,000,000.00*	*569,341,214.52*	*90.37%*
255-1-2-0-1002	*25,000,000.00*	*-*	*25,000,000.00*	*22,739,677.25*	*90.96%*
255-1-2-0-1003	*310,000,000.00*	*103,030,000.00*	*413,030,000.00*	*403,253,848.72*	*97.63%*
255-1-2-0-1101	*12,000,000.00*	*1,200,000.00*	*13,200,000.00*	*12,974,658.93*	*98.29%*
255-1-2-0-1201	*55,000,000.00*	*(1,322,914.00)*	*53,677,086.00*	*50,259,065.11*	*93.63%*
255-1-2-0-1202-002	*9,000,000.00*	*-*	*9,000,000.00*	*8,186,106.95*	*90.96%*
255-1-2-0-1202-009	*12,000,000.00*	*-*	*12,000,000.00*	*11,175,377.44*	*93.13%*
255-1-2-0-1202-010	*1,000,000.00*	*-*	*1,000,000.00*	*175,735.00*	*17.57%*
255-1-2-0-1203-002	*2,800,000.00*	*-*	*2,800,000.00*	*2,340,394.00*	*83.59%*
255-1-2-0-1205	*1,500,000.00*	*1,000,000.00*	*2,500,000.00*	*2,380,966.21*	*95.24%*
255-1-2-0-1301	*15,200,000.00*	*-*	*15,200,000.00*	*14,030,560.86*	*92.31%*
255-1-2-0-1302	*16,000,000.00*	*-*	*16,000,000.00*	*14,582,267.48*	*91.14%*
255-1-2-0-1303	*6,000,000.00*	*-*	*6,000,000.00*	*5,788,024.78*	*96.47%*
255-1-2-0-1304	*2,500,000.00*	*(1,400,000.00)*	*1,100,000.00*	*961,835.00*	*87.44%*
255-1-2-0-1401	*700,000.00*	*-*	*700,000.00*	*577,807.94*	*82.54%*
255-1-2-0-1402	*15,000,000.00*	*1,200,000.00*	*16,200,000.00*	*15,640,557.74*	*96.55%*
255-1-2-0-1403	*45,300,000.00*	*(1,355,695.00)*	*43,944,305.00*	*34,424,354.59*	*78.34%*
255-1-2-0-1404	*2,500,000.00*	*759,000.00*	*3,259,000.00*	*2,855,705.45*	*87.63%*
255-1-2-0-1405	*24,000,000.00*	*-*	*24,000,000.00*	*23,047,424.58*	*96.03%*
255-1-2-0-1407	*27,000,000.00*	*(1,050,000.00)*	*25,950,000.00*	*23,542,463.69*	*90.72%*

255-1-2-0-1409-138	*7,000,000.00*	*-*	*7,000,000.00*	*6,094,004.54*	*87.06%*
255-1-2-0-1409-140	*2,000,000.00*	*-*	*2,000,000.00*	*1,935,677.95*	*96.78%*
255-1-2-0-1506	*7,500,000.00*	*(409,000.00)*	*7,091,000.00*	*5,665,142.77*	*79.89%*
255-1-2-0-1703	*1,000,000.00*	*-*	*1,000,000.00*	*938,728.00*	*93.87%*
255-1-2-0-1701	*-*	*227,915.00*	*227,915.00*	*147,968.50*	*64.92%*
மூலதனம்					
255-1-1-0-2001	*66,300,000.00*	*15,000,000.00*	*81,300,000.00*	*79,900,305.50*	*98.28%*
255-1-1-0-2002	*16,400,000.00*	*-*	*16,400,000.00*	*12,110,907.05*	*73.85%*
255-1-1-0-2003	*12,300,000.00*	*-*	*12,300,000.00*	*10,599,201.55*	*86.17%*
255-1-1-0-2102	*33,000,000.00*	*21,850,000.00*	*54,850,000.00*	*54,831,711.09*	*99.97%*
255-1-1-0-2103	*26,000,000.00*	*(10,000,000.00)*	*16,000,000.00*	*15,908,104.03*	*99.43%*
255-1-1-0-2104-061	*50,000,000.00*	*45,300,000.00*	*95,300,000.00*	*59,015,748.42*	*61.93%*
255-1-1-0-2401	*3,500,000.00*	*-*	*3,500,000.00*	*1,343,768.66*	*38.39%*
255-1-2-0-2401	*2,500,000.00*	*-*	*2,500,000.00*	*2,206,147.00*	*88.25%*

3.7நி.ஒ. 208 இன் அடிப்படையில் இத் திணைக்களம் /மாவட்ட செயலகம்/மாகாண சபைக்கு ஏனைய அமைச்சுக்கள்/திணைக்களங்களின் பிரதிநிதியாக வழங்கப்பட்ட ஒதுக்கீடுகள்.

ரூ. 000

செலவு விடயம்	திணைக்களம்	**செலவு விடய இலக்கம்**	ஒதுக்கீடு		உண்மையான செலவு	பயன்படுத்தப்பட் ஒதுக்கீடு, கடைசி ஒதுக்கீடு தொகையின்%
			ஆரம்ப ஒதுக்கீடு	**இறுதி ஒதுக்கீடு**		
1.	பௌத்த அலுவல்கள் திணைக்களம்	201-01-01-0-1409(140)	12.40	10.06	10.06	81%
		201-02-02-0-1101	818.15	710.12	710.12	87%
		201-02-02-0-1201	354.25	354.25	354.25	100%
		201-02-02-0-1409(014)	247.50	232.50	232.50	94%
		201-02-02-0-1409(07)	444.35	444.35	444.35	100%
		201-02-02-08-2205	3,000.00	2,958.61	2,958.61	99%
		201-02-02-011-2202(031)	25.20	25.20	25.20	100%
		201-02-02-0-1409(13)	55.53	55.53	55.53	100%
		201-02-02-6-1508	325.00	308.00	308.00	95%
		201-02-02-015-1501	39,110.00	38,925.00	38,925.00	100%
2.	கலாச்சார அலுவல்கள் திணைக்களம்	206-2-3-6-1409	388.00	367.00	367.00	95%
		206-2-3-4-1508	2,125.00	2,104.99	2,104.99	99%
		206-2-3-0-1101	378.00	324.56	324.56	86%
		206-2-3-0-1402	22.50	11.65	11.65	52%
		206-2-3-0-1201	88.50	88.50	88.50	100%
		206-2-2-2-1409	300.00	300.00	300.00	100%
		206-2-3-3-1508	721.00	706.50	706.50	98%

ரூபா. 000

தொடர் இலக்கம்	திணைக்களம்	செலவு விடய இலக்கம்	ஒதுக்கீடு		உண்மையான செலவினம்	பயன்படுத்தப்பட்ட ஒதுக்கீடு, கடைசி ஒதுக்கீடு தொகையின் %
			ஆரம்ப ஒதுக்கீடு	இறுதி ஒதுக்கீடு		
3.	சமூக சேவைகள் திணைக்களம்	216-2-2-0-1001	10,237.57	10,112.02	10,112.02	99%
		216-2-2-0-1003	6,367.84	6,144.49	6,144.49	96%
		216-2-2-0-1506	88.40	88.40	88.40	100%
		216-2-2-0-1101	298.52	269.81	269.81	90%
		216-2-2-0-1201	175.00	175.00	175.00	100%
		216-2-2-0-1402	120.00	96.46	96.46	80%
		216-2-3-5-2509	355.63	355.03	355.03	100%
		216-2-3-1-1501	860.39	710.39	710.39	83%
		216 -2-2-0-1002	46.48	46.48	46.48	100%
		216-2-3-0-2001	3,249.26	3,152.96	3,152.96	97%
		216-2-3-0-1303	72.62	63.91	63.91	88%
		216-2-3-8-1508	180.00	180.00	180.00	100%
4.	நன்னடத்தை மற்றும் சிறுவர் பாதுகாப்பு சேவைகள் திணைக்களம்	217-2-2-0-1101	422.00	407.54	407.54	97%
		217-2-2-0-1201	59.50	59.50	59.50	100%
		217-2-2-5-2202	841.90	831.80	831.80	99%
		217-2-2-6-2202	658.50	655.50	655.50	100%
5.	ஆயுர்வேத திணைக்களம்	220 -1-1-0-2001	4,783.39	4,775.45	4,775.45	100%
		220 -2-2-0-2001	25,012.05	25,004.40	25,004.40	100%
		220 -2-4-0-2001	4,999.93	4,988.20	4,988.20	100%
6.	குடிவரவு மற்றும் குடியகழ்வு திணைக்களம்	226-1-1-0-2001(11)	2,000.00	449.81	449.81	22%
		226-1-1-0-1003	17.37	17.37	17.37	100%

ரூ. 000

தொடர் இலக்கம்	திணைக்களம்	செலவு விடய இலக்கம்	ஒதுக்கீடு		ஒதுக்கீடு	பயன்படுத்தப் பட்ட ஒதுக்கீடு, கடைசி ஒதுக்கீடு தொகையின் %
			முன் ஒதுக்கீடு	இறுதி ஒதுக்கீடு		
7.	ஆட்பதிவு பதிவு செய்யும் திணைக்களம்	227-1-1-0-1001	14,827.79	14,696.98	14,696.98	99%
		227-1-1-0-1003	9,657.34	9,436.06	9,436.06	98%
		227-1-1-0-1506	99.20	94.02	94.02	95%
		227-1-1-0-1303	65.50	65.10	65.10	99%
		227-1-1-0-1201	131.00	131.00	131.00	100%
		227 -1-1-0-1002 -11	17.43	17.43	17.43	100%
		227-1-1-0-1302	8.00	8.00	8.00	100%
		227-1-1-0-1409 -138	40.50	40.50	40.50	100%
		227-01-01-0-1101	17.99	17.99	17.99	100%
8.	சனத்தொகை புள்ளிவிபரவியல் திணைக்களம்	252-1-1-0-1202-009	161.69	160.73	160.73	99%
		252-1-1-0-1402	102.88	101.43	101.43	99%
		252-1-1-0-1201	52.74	52.74	52.74	100%
		252-1-1-0-1101	622.16	618.03	618.03	99%
		252-1-1-0-1002	282.03	281.75	281.75	100%
		252-1-1-0-1409-140	3.00	3.00	3.00	100%
		252-1-1-0-1409-138	117.02	117.02	117.02	100%
		252-1-1-0-1301	2.00	0.50	0.50	25%
		252-1-1-0-1409(34)	45.00	41.85	41.85	93%
		252-1-1-8-2507(13)	75,788.38	72,474.99	72,474.99	96%
9.	பதிவாளர் நாயகத் திணைக்களம்	254-1-2-0-1001	908.02	908.02	908.02	100%
		254-1-2-0-1506	3.23	3.23	3.23	100%
		254-1-2-0-1003	636.74	636.74	636.74	100%

ரூபா. 000

தொடர் இலக்கம்	திணைக்களம்	செலவு விடய இலக்கம்	ஒதுக்கீடு		ஒதுக்கீடு	பயன்படுத்தப் பட்ட ஒதுக்கீடு, இறுதி ஒதுக்கீடு தொகையின் %
			முன் ஒதுக்கீடு	இறுதி ஒதுக்கீடு		
10.	புடைவைக் கைத்தொழில் திணைக்களம்	303-2-1-0-1501	9,930.00	9,504.50	9,504.50	96%
11.	மோட்டார் வாகன போக்குவரத்து திணைக்களம்	307-2-1-10-2104	6,687.04	6,197.80	6,197.80	93%
12.	சமூக சீர்திருத்த திணைக்களம்	326-1-1-0-1101	588.00	457.15	457.15	78%
		326-1-1-0-1201	36.00	36.00	36.00	100%
13.	காணி பயன்பாட்டு திட்டமிடல் திணைக்களம்	327-2-1-0-1201	65.00	60.00	60.00	92%
		327-2-1-0-1101	384.10	308.53	308.53	80%
		327-2-1-0-2509	95.00	94.45	94.45	99%
		327-2-1-0-2507	1,031.50	1,027.14	.1,027.14	100%
14.	மனிதவலு மற்றும் வேலை வாய்ப்பு திணைக்களம்	328-1-1-0- 1101	544.00	495.48	495.48	91%
		328-1-1-0 -1201	208.71	186.71	186.71	89%
		328-2-2-11- 2509	686.68	676.68	676.68	99%
		328-1-1-0-1402	20.66	20.66	20.66	100%
		328-1-1-0-2102	61.24	61.24	61.24	100%
		328-1-1-0-1409-138	28.91	28.91	28.91	100%
15.	வனசீவராசிகள் பாதுகாப்பு திணைக்களம்	284-1-1-0-1508	1,000.00	1,000.00	1,000.00	100%
16.	கல்வி வெ ளியீட்டு திணைக்களம்	213-02-01-00-2001	3,500.00	3,332.66	3,332.66	95%
17.	தேர்தல் ஆணைக்குழு	020-1-1-7-1409	1,672.73	1,672.73	1,672.73	100%

ரூபா 000

தொடர் இலக்கம்	திணைக்களம்	செலவு விடய இலக்கம்	ஒதுக்கீடு		ஒதுக்கீடு	பயன்படுத்தப்பட்ட ஒதுக்கீடு, இறுதி ஒதுக்கீடு தொகையின் %
			ஆரம்ப ஒதுக்கீடு	இறுதி ஒதுக்கீடு		
1.	சனாதிபதி செயலகம்	001-02-06-021-2509	10,953	10,683.30	10,683.30	98%
		001-02-06-022-2509	-	-	-	
		001-01-02-0-1409(140)	36.10	20.30	20.30	56%
		001-01-02-0-1401	106.50	100.00	100.00	94%
		001-2-06-023-2509	1,222,111.38	1,131,000.69	1,131,000.69	100.00%
		001-2-06-003-2509	392,251.50	125,578.64	125,578.64	100.00%
		001-2-06-022-2509	54,470.00	7,601.97	7,601.97	100.00%
2.	நிதி, பொருளாதார நிலைப்படுத்தல் மற்றும் தேசிய கொள்கைகள் அமைச்சு	102-01-02-040-1501-35	1,065,375.00	1,030,464.32	1,030,464.32	97%
		102-01-02-040-1501-36	1,745.00	1,645.00	1,645.00	94%
		102-01-02-040-1501-33	34,488.35	27,480.30	27,480.30	80%
		102-01-02-040-1501-34	478,357.50	466,167.50	466,167.50	97%
		102-01-02-040-1501-37	90,210.50	85,482.50	85,482.50	95%
3.	பாதுகாப்பு அமைச்சு	103-02-18-1001	8,054.90	7,930.74	7,930.74	98%
		103-02-18-1003	5,228.22	5,145.04	5,145.04	98%
		103-02-18-1101	1,038.86	968.41	968.41	93%
		103-02-18-1201	192.50	177.50	177.50	92%
4.	நீதிமன்றம், சிறைச்சாலைகள் அலுவல்கள் மற்றும் அரசியலமைப்பு மறுசீரமைப்பு பற்றிய அமைச்சு	110-01-05-1001	4,589.40	4,251.89	4,251.89	93%
		110-01-05-1003	3,633.27	3,661.82	3,661.82	101%
		110-01-05-1101	223.94	131.32	131.32	59%
		110-01-05-1506	184.03	157.19	157.19	85%
		110-01-05-1201	78.00	78.00	78.00	100%
		110-01-03-1409(42)	7,271.00	6,121.00	6,121.00	84%
		110-01-03-1409(44)	117.00	115.50	115.50	99%
		110-01-03-1409(46)	117.00	108.50	108.50	93%

ரூபா. 000

தொடர் இலக்கம்	திணைக்களம்	செலவு விடய இலக்கம்	ஒதுக்கீடு		ஒதுக்கீடு	பயன்படுத்தப் பட்ட ஒதுக்கீடு, இறுதி ஒதுக்கீடு தொகையின் %
			ஆரம்ப ஒதுக்கீடு	இறுதி ஒதுக்கீடு		
4.	நீதிமன்ற, சிறைச்சாலைகள் அலுவல்கள் மற்றும் அரசியலமைப்பு மறுசீரமைப்பு பற்றிய அமைச்சு	110-01-03-1409(47)	66.00	61.20	61.20	93%
		110-01-03-1409(48)	39.00	39.00	39.00	100%
		110-01-05-14-2509	36.15	36.10	36.10	100%
		110-01-02-30-2202	1,484.90	1,484.90	1,484.90	100%
		110-01-05-002-2509	284.37	284.35	284.35	100%
		110-01-03-0-1201	58.00	54.00	54.00	93%
		110-01-03-0-1409(49)	5.45	2.45	2.45	45%
		110-01-05-13-2509	135.00	129.50	129.50	96%
		110-01-03-1409(43)	183.16	176.86	176.86	97%
5.	சுகாதார அமைச்சு	111-01-21-0-1001	4,499.66	4,271.42	4,271.42	95%
		111-01-21-0-1003	2,922.00	2,751.18	2,751.18	94%
		111-01-21-0-1101	180.00	146.34	146.34	81%
		111-01-21-0-1201	15.00	15.00	15.00	100%
		111-2-26-002-1409(11)	543.00	533.00	533.00	98%
		111-01-21-005-2202	86.09	86.09	86.09	100%
		111-1-05-002-2001(11)	4,246.87	3,328.54	3,328.54	78%

ரூபா. 000

தொடர் இலக்கம்	திணைக்களம்	செலவு விடய இலக்கம்	ஒதுக்கீடு		ஒதுக்கீடு	பயன்படுத்தப்பட்ட ஒதுக்கீடு, இறுதி ஒதுக்கீடு தொகையின் %
			ஆரம்ப ஒதுக்கீடு	இறுதி ஒதுக்கீடு		
6.	போக்குவரத்து மற்றும் நெடுஞ்சாலைகள் அமைச்சு	117-02-04-61-2104	319,583.40	284,931.13	284,931.13	89%
7.	கல்வி அமைச்சு	126-1-18-0-1101	590.40	519.59	519.59	88%
		126-1-18-0-1201	72.00	67.75	67.75	94%
		126-02-05-02-2205(11)	5,432.00	5,338.17	5,338.17	98%
8.	விவசாய மற்றும் பெருந்தோட்டக் கைத்தொழில் அமைச்சு	118-01-02-1001	9,652.00	9,520.03	9,520.03	99%
		118-01-02-1003	6,937.00	6,699.66	6,699.66	97%
		118-01-02-1002	60.00	25.55	25.55	43%
		118-01-02-1101	60.00	59.94	59.94	100%
		118-01-02-1201	92.00	92.00	92.00	100%
		118-01-02-1202	329.98	311.31	311.31	94%
		118-01-02-1401	600.00	350.00	350.00	58%
		118-01-02-1402	80.00	80.00	80.00	100%
		118-01-02-1409(140)	57.00	54.13	54.13	95%
		118-02-03-20-2509	114.00	85.83	85.83	75%
		118-01-02-1302	37.76	37.76	37.76	100%
		118-02-03-20-2202	498.52	430.22	430.22	86%
		118-01-02-1202(009)	72.00	60.00	60.00	83%
		118-02-03-088-2509	48,728.67	29,068.65	29,068.65	60%

ரூபா. 000

தொடர் இலக்கம்	திணைக்களம்	செலவு விடய இலக்கம்	ஒதுக்கீடு		ஒதுக்கீடு	பயன்படுத்தப்பட்ட ஒதுக்கீடு, இறுதி ஒதுக்கீடு தொகையின் %
			ஆரம்ப ஒதுக்கீடு	இறுதி ஒதுக்கீடு		
10.	மகளிர், சிறுவர் அலுவல்கள் மற்றும் சமூக வலுவூட்டல் அமைச்சு	171-02-07-0-1001	7,189.79	7,041.87	7,041.87	98%
		171-02-07-0-1003	4,384.26	4,361.88	4,361.88	99%
		171-02-07-0-1101	216.00	196.50	196.50	91%
		171-02-07-0-1201	21.60	21.60	21.60	100%
		171-02-07-0-1506	175.11	127.96	127.96	73%
		171-02-08-01-1501	497,118.75	492,400.40	492,400.40	99%
		171-02-06-0-1101	640.00	545.53	545.53	85%
		171-02-08-0-1101	314.00	272.32	272.32	87%
		171-02-08-02-1501	37,135.32	36,333.34	36,333.34	98%
		171-01-02-003-2202	5,033.70	4,620.56	4,620.56	92%
		171-02-06-04-2509	840.55	839.62	839.62	100%
		171-02-07-08-2509	200.00	200.00	200.00	100%
		171-02-08-003-1409	72,572.00	72,242.08	72,242.08	100%
		171-02-06-007-2509	1,960.80	1,942.07	1,942.07	99%
		171-02-08-1201	50.40	50.80	50.80	101%
		171-02-06-1201	103.80	96.60	96.60	93%
		171-02-06-02-2509	541.80	507.00	507.00	94%

ரூபா. 000

தொடர் இலக்கம்	திணைக்களம்	செலவு விடய இலக்கம்	ஒதுக்கீடு		ஒதுக்கீடு	பயன்படுத்தப்பட்ட ஒதுக்கீடு, இறுதி ஒதுக்கீடு தொகையின் %
			ஆரம்ப ஒதுக்கீடு	இறுதி ஒதுக்கீடு		
11.	புத்தசாசன , சமய மற்றும் மற்றும் கலாச்சார அலுவல்கள் அமைச்சு	101-02-06-08-2205	3,166.00	3,113.96	3,113.96	98%
		101-02-05-0-2001	360.00	337.42	337.42	94%
		101-02-05-0-2103	290.28	290.28	290.28	100%
		101-02-06-0-1409(8)	200.00	200.00	200.00	100%
		101-2-6-1-2205	2,750.00	2,742.96	2,742.96	100%
		101-02-05-0-1101	4.56	4.56	4.56	100%
		101-02-05-0-2102	181.86	181.86	181.86	100%
12.	பொது மக்கள் பாதுகாப்பு அமைச்சு	189-01-02-1001	63.43	63.43	63.43	100%
		189-01-02-1003	40.60	40.60	40.60	100%
		189-01-02-1509	88.32	-	-	0%
13.	அரசாங்க நிருவாக , உள்நாட்டலுவல்கள் , மாகாண சபைகள் மற்றும் உள்ளூராட்சி அமைச்சு	130-01-16-0-2001(039)	2,950.00	2,944.34	2,944.34	100%
		130-01-16-0-1403	40,201.70	40,201.70	40,201.70	100%
		130-02-20-007-2509	185.89	185.50	185.50	100%
		130-1-1-0-2001	1,693.00	740.00	740.00	44%
		130-1-1-0-1303	119.00	22.76	22.76	19%
		130-1-13-1-2509/11	100.00	100.00	100.00	100%

ரூபா. 000

தொடர் இலக்கம்	திணைக்களம்	செலவு விடய இலக்கம்	ஒதுக்கீடு		ஒதுக்கீடு	பயன்படுத்தப்பட்ட ஒதுக்கீடு, இறுதி ஒதுக்கீடு தொகையின் %
			ஆரம்ப ஒதுக்கீடு	இறுதி ஒதுக்கீடு		
13.	அரசாங்க நிருவாக , உள்நாட்டலுவல்கள், மாகாண சபைகள் மற்றும் உள்ளூராட்சி அமைச்சு	*130-1-13-0-1201-0/11*	*10.00*	*10.00*	*10.00*	*100%*
		130-1-2-0-1001	*820.50*	*757.52*	*757.52*	*92%*
		130-1-2-0-1003	*32,141.90*	*31,003.73*	*31,003.73*	*96%*
		130-1-16-0-1003	*3,471.00*	*3,362.73*	*3,362.73*	*97%*
		130-1-16-0-1102	*114.28*	*114.28*	*114.28*	*100%*
14.	தொழில் மற்றும் வெ ளிநாட்டு வேலைவாய்ப்பு அமைச்சு	*193-01-14-01-2509*	*213.40*	*192.80*	*192.80*	*90%*
		193-01-14-0-1101	*744.00*	*613.50*	*613.50*	*82%*
		193-01-14-0-1201	*186.00*	*186.00*	*186.00*	*100%*
		193-01-7-0-1101	*504.50*	*419.16*	*419.16*	*83%*
		193-01-07--0-1201	*30.50*	*25.00*	*25.00*	*82%*
		193-01-07--0-1302	*26.70*	*26.70*	*26.70*	*100%*
		193-01-07--0-2509(94)	*51.50*	*51.50*	*51.50*	*100%*
15.	விளையாட்டு மற்றும் இளைஞர் அலுவல்கள் அமைச்சு	*194-02-08-0-1201*	*261.46*	*225.46*	*225.46*	*86%*
		194-02-08-0-1402	*67.50*	*67.50*	*67.50*	*100%*
		194-02-08-0-1403	*66.92*	*50.19*	*50.19*	*75%*
		194-02-08-0-1409(140)	*12.88*	*2.65*	*2.65*	*21%*
		194-02-08-4-2202(26)	*8,000.00*	*7,190.73*	*7,190.73*	*90%*
		194-02-08-0-1101	*831.88*	*637.44*	*637.44*	*77%*
		194-02-08-0-2401	*500.00*	*338.50*	*338.50*	*68%*
		194-02-08-0-2102	*240.00*	*220.00*	*220.00*	*92%*

ரூபா. 000

தொடர் இலக்கம்	திணைக்களம்	செலவு விடய இலக்கம்	ஒதுக்கீடு		ஒதுக்கீடு	பயன்படுத்தப் பட்ட ஒதுக்கீடு, இறுதி ஒதுக்கீடு தொகையின் %
			ஆரம்ப ஒதுக்கீடு	இறுதி ஒதுக்கீடு		
15.	விளையாட்டு மற்றும் இளைஞர் அலுவல்கள் அமைச்சு	194-02-08-0-2103	3,564.95	2,862.09	2,862.09	80%
		194-02-08-0-1002	58.93	40.49	40.49	69%
		194-02-08-0-1302	83.58	75.82	75.82	91%
		194-02-07-009-2509	4,686.44	1,456.23	1,456.23	31%
		194-02-08-1409(138)	18.00	18.00	18.00	100%
16.	சுற்றாடல் அமைச்சு	160-01-02-1001	1,913.43	1,601.51	1,601.51	84%
		160-01-02-1003	1,173.60	1,170.91	1,170.91	100%
		160-01-02-1101	126.00	38.65	38.65	31%
		160-02-03-118-2507	130.00	128.65	128.65	99%
17.	சுற்றுலா மற்றும் காணி அமைச்சு	122-1-3-0-1001	9,243.70	9,141.47	9,141.47	99%
		122-1-3-0-1003	6,107.06	5,995.49	5,995.49	98%
		122-1-3-0-1101	140.66	98.61	98.61	70%
		122-1-3-0-1506	132.00	95.95	95.95	73%
		122-1-3-5-2105	813,032.99	792,393.85	792,393.85	97%
18.	மீன்பிடி அமைச்சு	151-1-2-01-1501	-	6,875.41	6,875.41	100%

ரூ பா, 000

செலவின க் குறியீடு	குறியீட்டின் விளக்கம்	31.12.2022 வரை சரக்கு ஆய்வு அறிக்கையின்படி இருப்பு	31.12.2022 தேதியின்படி நிதி நிலை அறிக்கை இருப்பு	எதிர்காலத் தில் கணக்கில் எடுத்துக் கொள்ளப்ப டும்	% ஆக முன்னேற்றத் தைப் புகாரளித்தல்
9151	கட்டிடங்கள் மற்றும் கட்டமைப்புகள்	1,068,066,178.90	1,068,066,178.90	-	-
9152	இயந்திரங்கள்	682,421,221.50	682,421,221.50	-	-
9153	காணி	2,268,437,000.00	2,268,437,000.00	-	-
9154	அசையா சொத்துக்கள்	-	-	-	-
9155	உயிரியல் சொத்துக்கள்	-	-	-	-
9160	வேலை நடந்து கொண்டிருக்கும்	330,802,313.72	330,802,313.72	-	-
9180	குத்தகைக்கு விடப்பட்ட சொத்துகள்	-	-	-	-

3.6 கணக்காய்வாளர் தலைமையதிபதியின் அறிக்கை

- கணக்காய்வாளர் அதிபதியின் சாராம்ச அறிக்கையில் வரையுள் இத்துடன் இணைத்து சமர்ப்பிக்கப்படுகிறது.
- குறித்த சாராம்ச அறிக்கையின் இறுதி அறிக்கை செயலாற்றுகை அறிக்கையின் இறுதியில் இணைக்கப்பட்டுள்ளது.

4 ஆம் அத்தியாயம்

செயல்திறன் குறியீடுகள்

4. **நிறுவன செயல்திறன் குறிகாட்டிகள் (செயற்றிட்டத்தின் அடிப்படையில்)**

விசேட குறிகாட்டிகள்	**எதிர்பார்க்கப்படும் வெளியீட்டின் உள்ளவாறான வெளியீடு % சதவீதம்**		
	100-90	*75 - 89*	*50-74*
நிறுவனப் பிரிவு			
i. பொது மக்களின் முறைப்பாடுகளுக்கு பதில்கள் (65 இல் 63)		✓	
ii. தகவல் அறியும் சட்டத்தின் கீழ் தகவல்கள் வழங்கிய எண்ணிக்கை (16)	✓		
iii. நடாத்தப்பட்ட பதவிநிலை அலுவலர் கூட்டங்கள் மற்றும் பிரதேச செயலாளர்களின் கூட்டங்கள் (12)	✓		
iv. சட்டப்பூர்வமாக சுடுபடைக் கலங்களை தம் வசம் சவைத்திருப்பதற்காக பரிந்துரைக்கப்பட்ட விண்ணப்பங்களின் எண்ணிக்கை (சுடு படைக் கலங்கள் 3188 இல் 2500)*		✓	
* மேலும் இற்றைப்படுதல் பணிகள் மேற்கொள்ளப்படுகின்றன.			
திட்டமிடல் பிரிவு			
i. பரவலாக்கப்பட்ட வரவுசெலவு அபிவிருத்தி நிகழ்ச்சித்திட்டம்	✓		
ii. மாகாண சபை அபிவிருத்தி நிகழ்ச்சித்திட்டம்	✓		
iii. கிராமிய வீதி அபிவிருத்தி நிகழ்ச்சித்திட்டம்	✓		
iv. கிராம சக்தி நிகழ்ச்சித்திட்டம் (மொத்த சங்கங்களின் எண்ணிக்கை - 124, செயல்படாதவை - 90, செயலில் உள்ளவை - 34)			✓
v. பிரிவெனாக்களின் கட்டிடங்களை பழுதுபார்த்தல்.	✓		
vi. மாவட்ட ஒருங்கிணைப்பு குழுக் கூட்டங்களை நடாத்தல் (12 இல் 6)*		✓	
vii. நடாத்தப்பட்ட மாவட்ட ஒருங்கிணைப்பு குழுக்களினது தயாரிக்கப்பட்ட குழு அறிக்கைகள்	✓		
viii. மாவட்ட ஒருங்கிணைப்பு குழுக்களிடம் சமர்ப்பிக்கப்பட்ட பிரச்சினைகளுக்கு துரித தீர்வு வழங்கிய சந்தர்ப்பங்கள்		✓	
*தேர்தல் காலப்பகுதியில் மாவட்ட ஒருங்கிணைப்பு குழுக்களை நடாத்தப்படாமையால் ஆகும். (தேர்தல் ஆணைக்குழுவால் வழங்கிய EDR/PE/2024/p459 மற்றும் 2024.08 16 ஆம் திகதிய கடிதம்			
கணக்குப் பிரிவு			
i. வருடாந்தர மதிப்பீடுகள் தயாரித்தல் மற்றும் வரவு செலவுத் திணைக்களத்திடம் சமர்ப்பித்தல்.	✓		
ii. வருடாந்திர கட்டுநிதி விண்ணப்பம் பொது திறைசேரியிடம் சமர்ப்பிக்கும் எண்ணிக்கை	✓		
iii. மாவட்ட செயலகம் மற்றும் பிரதேச செயலகங்களுக்கு பெறப்பட்ட ஒதுக்கீடுகளை பகிர்ந்தளித்தல்.	✓		
iv. திறைசேரியிலிருந்து பெறப்படும் கட்டு நிதியை மாவட்ட செயலகம் மற்றும் பிரதேச செயலகங்களுக்கு பகிர்ந்தளித்தல்.	✓		

விசேட குறிகாட்டிகள்	எதிர்பார்க்கப்படும் வெளியீட்டின் உள்ளவாறான வெளியீடு % சதவீதம்		
	100-90	75 - 89	50-74
v. வருடாந்திர கட்டுநிதி சாராம்ச அறிக்கையை தயார் செய்தல் மற்றும் உரிய தேதிகளில் திறைசேரியிடம் சமர்ப்பித்தல்	✓		
vi. வருடாந்திர நிதிநிலை அறிக்கைகள் தயாரித்தல் மற்றும் கணக்காய்வாளர் அதிபதியிடம் சமர்ப்பித்தல்.	✓		
vii. அரசாங்கத்தின் கணக்காய்வு அலுவலகத்திடம் வருடாந்திர கொள்முதல் திட்டத்தை உரிய தேதிக்குள் சமர்ப்பித்தல்.	✓		
viii. வருடாந்திர கொள்முதல் திட்டத்தின்படி கொள்முதல் நடவடிக்கைகளின் எண்ணிக்கை		✓	
ix. அரச கணக்குத் திணைக்களத்திடம் சமர்ப்பிக்கப்பட்ட பொது வைப்புகள் தொடர்பான கால பகுப்பாய்வு அறிக்கைகள் மற்றும் ஆண்டு அறிக்கை சமர்ப்பிப்புகள்.	✓		
x. அரசாங்க உத்தியோகத்தர்களின் முற்பண B கணக்கிற்காக வழங்கப்படும் வரம்புகளின் கீழ், மாவட்ட செயலகம் மற்றும் பிரதேச செயலகத்திற்கு எல்லைகளை வழங்குதல்.	✓		
xi. அறவிடப்பட்ட நிலுவை கடன் தொகை			✓
xii. உரிய திகதியில் அரசாங்கத்தின் கணக்காய்வு அலுவலகத்திடம், வருட இறுதி முற்பண B கணக்கு தொடர்பிலும், ஆண்டுதோறும் சமர்ப்பிக்கப்படும் படிவம் 506 D பிரகாரம் ஒப்பீட்டு கூற்றை சமர்ப்பித்தல்	✓		
xiii. கணக்காய்வாளர் அதிபதியால் அனுப்பி வைக்கப்பட்ட கணக்காய்வு ஐயப்பாடுகளுக்கு உரிய காலப்பகுதியில் அவதானிப்புகளை சமர்ப்பித்தல்	✓		
xiv. கணக்காய்வாளர் சாராம்ச அறிக்கைகளின் வரையுள் மற்றும் இறுதி அறிக்கைகளுக்கு அவதானிப்புகளை சமர்ப்பித்தல்	✓		
xv. 154(6) விரிவான முகாமைத்துவ கணக்காய்வு அறிக்கைகளை தேசிய கணக்காய்வு அலுவலகத்திடம் சமர்ப்பித்தல்	✓		
xvi. மீண்டுவரும் செலவுகளின் காலாண்டு மதிப்பீடுகள்	✓		
xvii. மூலதனச் செலவினங்களின் காலாண்டு மதிப்பீடுகள்	✓		
xviii. களஞ்சிய முகாமைத்துவ நடவடிக்கைகள், களஞ்சிய பொருட்களை வழங்குதல் மற்றும் ஆகக் குறைந்த இருப்பு மட்டங்களை பராமரித்தல்	✓		
xix. வருடாந்திர பொருட் மீளாய்வு நடவடிக்கைகளை மேற்கொண்டு, தயாரிக்கப்பட்ட இறுதி அறிக்கையை அரசாங்கத்தின் கணக்காய்வு அலுவலகத்திடம் உரிய தேதியில் அனுப்புதல்.	✓		
உள்ளக கணக்காய்வுப் பிரிவு			
i. நடாத்தப்பட்ட மாவட்ட கணக்காய்வு மற்றும் முகாமைத்துவ குழு கூட்டங்களின் எண்ணிக்கை (04)	✓		
ii. காலாண்டுக்கு ஒருமுறை நடைபெறும் பிரதேச கணக்காய்வு முகாமைத்துவக் குழுக் கூட்டங்களின் எண்ணிக்கை (52)	✓		

விசேட குறிகாட்டிகள்	எதிர்பார்க்கப்படும் வெளியீட்டின் உள்ளவாறான வெளியீடு % சதவீதம்		
	100-90	*75 - 89*	*50-74*
iii. மாவட்டச் செயலகம் மற்றும் பிரதேச செயலகப் பிரிவுகளில் நடாத்தப்பட்ட கணக்காய்வுப் பரிசோதனைகளின் எண்ணிக்கை *(43)*	✓		
பொறியியல் பிரிவு			
i. கட்டிடங்களை நிருமாணித்தல்	✓		
ii. மாவட்ட செயலகத்திற்கு சொந்தமான உத்தியோகபூர்வ இல்லங்களின் பராமரிப்பு நடவடிக்கைகளை மேற்கொள்ளுதல்	✓		
iii. கேட்போர் கூடம் பராமரிப்பு மற்றும் பழுதுபார்க்கும் பணிகளை மேற்கொள்ளுதல் (முதலாவது மாடி/ ஏழாவது மாடி)	✓		
மாவட்ட விவசாயப் பிரிவு			
i. நடாத்தப்பட்ட மாவட்ட விவசாயக் குழுக்களின் எண்ணிக்கை *(06)*	✓		
ii. நடாத்தப்பட்ட மாவட்ட விவசாய (போகங்களின்) கூட்ட எண்ணிக்கை *(06)*	✓		
iii. வருடாந்த பயிர்ச் செய்கை உற்பத்தி திட்டம் முடிவுறுத்தல் பொருட்டு நிறுவனங்களின் ஒருங்கிணைப்பு	✓		
சிறப்பு அபிவிருத்தி திட்டங்கள்	✓		
iv. வர்த்தக தூரியன் செய்கை விரிவாக்கப்பட்ட நில அளவு *(5 ஏக்கர்)*	✓		
v. தேனீ வளர்ப்பு கிராமங்களின் எண்ணிக்கை *(15)*	✓		
vi. வீடுகள் சார்ந்து ஆடு வளர்க்கும் திட்டத்தின் கீழ் வழங்கிய ஆடுகளின் எண்ணிக்கை *(135)*		✓	
vii. விவசாய புத்தாக்க திட்டத்தை முன்கொண்டுச் செல்வதற்காக தாபிக்கப்பட்ட விவசாய தொழில் முனைவோர் கிராமங்களின் எண்ணிக்கை *(10)*		✓	
மாவட்ட உரப் பிரிவு			
i. மாதிரி சோதனைகளின் எண்ணிக்கை *(154)*	✓		
ii. மேற்கொண்ட இருப்புகளின் சரிபார்ப்பு மற்றும் களஞ்சிய பரிசோதனைகள் *(123)*	✓		
iii. நடைபெற்ற முன்னேற்ற ஆய்வுக் கூட்டங்கள்/ மாவட்ட உரம் தொடர்பான குழுக் கூட்டங்களின் எண்ணிக்கை *(04)*	✓		
iv. வழங்கிய உரம் உற்பத்தி, இறக்குமதி மற்றும் கலப்பு அனுமதிப்பத்திரங்கள் (புதிய அனுமதிப் பத்திரங்கள் *15* /அனுமதிப் பத்திரங்களை புதுப்பித்தல் *24)*	✓		
சமுர்திப் பிரிவு			
i. குறைந்த வருமானம் பெறுபவர்களுக்கு சமுர்த்தி வங்கியினால் வழங்கப்பட்ட கடன் எண்ணிக்கை *(4000)*	✓		
ii. அபிவிருத்தி செய்யப்பட்ட வீட்டுத் தோட்டங்களின் எண்ணிக்கை *(140)*	✓		

விசேட குறிகாட்டிகள்	எதிர்பார்க்கப்படும் வெளியீட்டின் உள்ளவாறான வெளியீடு % சதவீதம்		
	100-90	*75 - 89*	*50-74*
iii. அபிவிருத்தி செய்யப்பட்ட வீடுகளின் எண்ணிக்கை *(78)*	✓		
iv. வழங்கிய கணினிகளின் எண்ணிக்கை *(20)*	✓		
v. வலுவூட்டப்பட்ட குடும்பங்களின் எண்ணிக்கை *(13)*	✓		
vi. பயிற்றுவிக்கப்பட்ட சமுர்த்தி வங்கிகளின் எண்ணிக்கை *(42)*	✓		
vii. சேமிப்பு மேம்படுத்தப்பட்ட சமுர்த்தி மற்றும் குறைந்த வருமானம் பெறுபவர்களின் எண்ணிக்கை *(850)*	✓		
viii. முடிவுறுத்தப்பட்ட ஓய்வூதிய கோவைகளின் எண்ணிக்கை *(32)*	✓		
புள்ளிவிபரப் பிரிவு			
i. சனத்தொகை மற்றும் வீடமைப்பு கனக்கெடுப்பு- *2024* கணக்கெடுப்பு கட்டம்*		✓	
ii. பெரும்போகத்திற்கு ஏற்புடையதாக நெல் அறுவடை செய்வதற்கு முடியுமான நில அளவு பற்றிய தகவல்களை சேகரித்தல்	✓		
iii. சிறுபோகத்திற்கு ஏற்புடையதாக நெற் பயிரிடப்பட்ட நில அளவு தொடர்பான தகவல்களை சேகரித்தல்.	✓		
iv. நெல் அறுவடை ஆய்வு மாதிரிகளின் எண்ணிக்கை			✓
v. தொழிற் படை ஆய்வு மேற்கொண்ட மாதிரிகளின் எண்ணிக்கை		✓	
vi. உற்பத்தியாளரின் விலை சேகரிப்பு மாதாந்த அறிக்கைகளின் எண்ணிக்கை	✓		
vii. *2* பிரதேச செயலகப் பிரிவுகளில் தெரிவு செய்யப்பட்ட பொருட்கள் மற்றும் *12* மணித்தியாலங்களிலான சேவைகளின் விலை திரட்டுதல் (சர்வதேச விலை ஒப்பீட்டு நிகழ்ச்சித்திட்டம்)			✓
* கணக்கெடுப்பு கட்டம் *2024* ஆம் ஆண்டு ஒக்டோபர் மாதத்தில் ஆரம்பிக்கப்பட்டதுடன், தற்போதும் மேற்கொள்ளப்படுகிறது.			
சிறிய தொழில்முயற்சி அபிவிருத்தி பிரிவு			
i. உருவாக்கப்பட்ட புதிய வியாபாரங்களின் எண்ணிக்கை *(557)*			✓
ii. அபிவிருத்தி செய்யப்பட்ட ஏற்கனவே உள்ள வியாபாரங்கள்*(557)* * தொழில்முனைவோருக்காக வழங்கிய வங்கிக் கடன், கட்டுப்படுத்தல் மற்றும் அதிகப்படியான வட்டி விகிதங்கள் காரணமாக முதலீட்டு வாய்ப்புகள் மட்டுப்படுத்தப்பட்டன.			*(14%)**
iii. உருவாக்கப்பட்ட விற்பனை வாய்ப்புகளின் எண்ணிக்கை *(1100)*			✓
iv. தொழில்நுட்பம் ஒருங்கிணைப்புச் செய்யப்பட்ட நபர்களின் எண்ணிக்கை *(175)*	✓		
v. பொதியிடல்	✓		
vi. பதிவு செய்யப்பட்ட வியாபாரங்களின் எண்ணிக்கை *(300)*		✓	

விசேட குறிகாட்டிகள்	எதிர்பார்க்கப்படும் வெளியீட்டின் உள்ளவாறான வெளியீடு % சதவீதம்		
	100-90	***75 - 89***	***50-74***
vii. திட்டமிடப்பட்ட வியாபாரங்களின் எண்ணிக்கை			✓
viii. செலவிடல் *(1200)*			✓
காணி பயன்பாட்டு திட்டமிடல் பிரிவு			
i. இற்றைப்படுத்திய பிரதேச காணிப் பயன்பாட்டு திட்டங்களின் எண்ணிக்கை *(36)*	✓		
ii. காணி பயன்பாட்டுப் பரிந்துரைகள் அடங்கிய கிராமிய காணி பயன்பாட்டு திட்ட அறிக்கைகளை தயாரித்து முடிவுறுத்தல் *(02)*	✓		
iii. விவசாய காணிகளில் மண் நீர் பாதுகாப்பு நிகழ்ச்சித் திட்டங்களின் மூலம் காணி துண்டுகளை அபிவிருத்தி செய்தல் *(30)*	✓		
iv. விசேட காணி பயன்பாட்டு பிரச்சினைகளை தீர்ப்பதற்காக ஆய்வுடன் கூடிய தகவல்களை உள்ளடக்கும் அறிக்கைகளை தயாரித்தல் *(01)*	✓		
v. காணி உரிமை மற்றும் பயன்கொள்ளுதல் தொடர்பான ஆய்வு ஊடாக *1. 50,000* வரைப்படங்கள் மற்றும் அதற்கான தரவுகளை இற்றைப்படுத்தி முடிவுறுத்தல் *(36)*	✓		
ஆய்வு மற்றும் தொடர்பாடல் பிரிவு			
i. இணையத் தளம் இற்றைப்படுத்திய தடவைகளின் எண்ணிக்கை *(365)*	✓		
ii கூட்டங்கள் பொருட்டு மல்டிமீடியா வசதிகள் வழங்குவதற்கும் அவற்றுக்கான தொழில்நுட்ப கருவிகளை வழங்குவதற்கும் ஒத்துழைப்பு வழங்குதல் *(420* கூட்டங்கள்*)*	✓		
iii. கணினி மற்றும் கணினி வலையமைப்புகளை வெளியக தரப்புகளின் ஒத்துழைப்பு இன்றி நிறைவேற்றுதல் மற்றும் பராமரித்தல் காரணமாக செலவுகளை சேமிக்க முடிந்துள்ளமை *(* எஞ்சிய செலவினம் அண்ணளவாக *25* இலட்சம் ரூபா ஆகும்*)*	✓		
v. மாவட்ட செயலகத்தின் கிராபிக் படைப்புகளை உருவாக்குவதற்கான நடவடிக்கைகளை மேற்கொள்ளுதல்	✓		
அளக்கும் அலகுகள் மற்றும் தரச் சேவைப் பிரிவு			
i. எடை மற்றும் அளவீட்டு கருவி சரிபார்ப்பு வருமானம் *(*ரூ*. 23.55)*	✓		
ii. விழிப்புணர்வு திட்டங்களின் எண்ணிக்கை *(40)*	✓		
iii. சோதனை முயற்சிகள் மற்றும் வழக்குத் தொடரப்பட்ட எண்ணிக்கை *(720)*		✓	
வெடி மருந்துப் பொருட்களின் கட்டுப்பாட்டு பிரிவு			
i. வழங்கப்பட்ட வெடி மருந்துப் பொருட்களின் அனுமதிப் பத்திரங்களின எண்ணிக்கை *(225)*	✓		
ii. வழங்கப்பட்ட வெடி மருந்துப் பொருட்களின் உரிமப் பத்திரங்களின எண்ணிக்கை *(50)*	✓		
iii. வழங்கப்பட்ட வெடி மருந்துப் பொருட்கள் மற்றும் தோட்டாக்களின் எண்ணிக்கை *(3920)*	✓		

விசேட குறிகாட்டிகள்	எதிர்பார்க்கப்படும் வெளியீட்டின் உள்ளவாறான வெளியீடு % சதவீதம்		
	100-90	*75 - 89*	*50-74*
iv. நவீனமயப்படுத்திய மற்றும் புதிதாக தயாரிக்கப்பட்ட வெடிப் மருந்துப் பொருட்களின் களஞ்சிய எண்ணிக்கை *(145)*	✓		
நுகர்வோர் தொடர்பாடல் பிரிவு			
i. சந்தை சுற்றி வளைப்புகள் (815)		✓	
*ii.*வியாபாரிகள் மற்றும் நுகர்வோர்களை அறிவுறுத்தும் *(பங்குபற்றிய/ நிகழ்ச்சித்திட்டங்கள் 3300)*		✓	
iii முறைப்பாடுகளில் பங்குபற்றுதல் 70)		✓	
சமூகப் பாதுகாப்பு பிரிவு			
i. இணைத்துக்கொள்ளுதல் - புதிய உதவு தொகை செலுத்துநர்களின் எண்ணிக்கை*(847)*			✓
ii. பொது மக்களை அறிவுறுத்துவதற்கு பங்குபற்றிய எண்ணிக்கை - *(12)*			✓
iii. அறிவுறுத்தப்பட்ட நபர்களின் எண்ணிக்கை *(140)*		✓	
iv. அறிவுறுத்தப்பட்ட அரச அலுவலர்களின் எண்ணிக்கை*(42)*		✓	
v. கல்வி நலன்கள் வழங்கிய எண்ணிக்கை *(16)*	✓		
vi. ஓய்வூதியம் வழங்கிய நபர்களின் எண்ணிக்கை *(25)*	✓		
vii. புதிய இணைப்புகளின் ஊடாக திரட்டுவதற்கு எதிர்பார்க்கும் நிதி முன்னேற்றம்	✓		
பௌத்த அலுவல்கள் பிரிவு			
i. அபிவிருத்தி செய்யப்பட்ட - விகாரை நிலையங்களின் எண்ணிக்கை	✓		
ii. அபிவிருத்தி செய்யப்பட்ட - அறநெறி பாடசாலைகளின் எண்ணிக்கை	✓		
iii. வழங்கிய அறநெறி பாடசாலை ஆசிரியர் நூலக கொடுப்பனவு	✓		
ஆரம்ப பிள்ளைப் பருவ அபிவிருத்தி அலுவலர்கள்			
i. நடாத்தப்பட்ட முன்னேற்ற ஆய்வுக் கூட்டங்களின் எண்ணிக்கை *(02)*	✓		
ii. ஒதுக்கீடுகளின்றி அறிவுறுத்தும் நிகழ்ச்சிகளின் எண்ணிக்கை *(129)*	✓		
iii. அறிவுறுத்தப்பட்ட ஆசிரியர்களின் எண்ணிக்கை மற்றும் படைப்பாற்றல் நிகழ்ச்சித்திட்டம் *(32)*		✓	
iv. கொடுப்பனவுகளைப் பெறும் பாலர் பாடசாலை ஆசிரியர்களின் எண்ணிக்கை *(1594)* தொகை – ரூபா. *72, 242.080.00*	✓		
v. வழங்கப்பட்ட ஊட்டச்சத்து பொதிகளின் எண்ணிக்கை *(99637)* தொகை ரூபா*.492,400,400.00*	✓		
vi. காலை உணவு வேளை பெற்றுக்கொண்ட பாலர் பாடசாலை பிள்ளைகளின் எண்ணிக்கை *(3776)*	✓		
vii.			

விசேட குறிகாட்டிகள்	எதிர்பார்க்கப்படும் வெளியீட்டின் உள்ளவாறான வெளியீடு % சதவீதம்		
	100-90	75 - 89	50-74
viii. உருவாக்கப்பட்ட பாலர் பாடசாலை தோட்டங்களின் எண்ணிக்கை (488)		✓	
ix. நடாத்தப்பட்ட மாவட்ட ஆரம்ப பிள்ளை பராமரிப்பு மற்றும் அபிவிருத்தி தொடர்பான குழுக்கள் (04)	✓		
xi பராமரிக்கப்படும் மாவட்ட தரவு அமைப்புகளின் எண்ணிக்கை (05)	✓		
சிறுவர் உரிமைகள் மேம்பாட்டு அலுவலர்			
i. நடாத்தப்பட்ட மாதாந்திர முன்னேற்ற ஆய்வுக் கூட்டங்கள் (12)	✓		
ii. நடாத்தப்பட்ட மாவட்ட சிறுவர் அபிவிருத்தி குழுக்கள் (03)	✓		
iii. நடாத்தப்பட்ட மாவட்ட சிறுவர் மன்றங்கள் - (03)	✓		
iv. மேற்பார்வையிடப்பட்ட பிராந்திய சிறுவர் சபைகள் (13)	✓		
v. மேற்பார்வையிடப்பட்ட சிறுவர் கழகங்கள் (30)			✓
vi. மேற்பார்வையிடப்பட்ட சிறுவர் பாதுகாப்புத் திட்டங்கள் (52)		✓	
vii. மேற்பார்வையிடப்பட்ட கிராமப்புற சிறுவர் குழுக்கள் (20)		✓	
viii. மேற்பார்வையிடப்பட்ட கெப்பகரு,தெகுரு/கையேடு/ADB உதவி திட்டங்கள் (54)	✓		
ix. நடாத்தப்பட்ட மாவட்ட உலக அறிவு மற்றும் பொழுதுபோக்கை நோக்கமாகக் கொண்ட மாவட்ட நிகழ்ச்சித் திட்டங்கள்	✓		
மாவட்ட வனிதா அபிவிருத்தி அலுவலர்கள்			
i. உதவி சேவைகளுக்கு வழிநடாத்திய, குடும்ப துன்புறுத்தல்களால் பாதிக்கப்பட்ட பெண்களின் எண்ணிக்கை (597)	✓		
ii. பொருளாதார ரீதியாக வலுவடைந்த பெண்களின் எண்ணிக்கை	✓		
iii. நடாத்தப்பட்ட பயிற்சித் திட்டங்களின் எண்ணிக்கை (வருமான உற்பத்தி 04)	✓		
iv. தொழிற்பயிற்சி பெற்ற பெண்களின் எண்ணிக்கை(245)	✓		
v. பாதுகாப்பு வழங்கிய எண்ணிக்கை (58 பெண்கள் மற்றும் 39 குழந்தைகள்)	✓		
vi. பதிவு செய்யப்பட்ட மகளிர் செயற்பாட்டு அலுவல்கள் தொடர்பான அமைப்புகளின் எண்ணிக்கை (23)			✓
vii. மீள்கட்டமைக்கப்பட்ட மகளிர் அமைப்புகளின் எண்ணிக்கை (108)	✓		
viii. நடைபெற்ற பிரதேச மகளிர் அமைப்புகளின் மாதாந்த கூட்டம் (549)	✓		
ix. நடத்தப்பட்ட பிரதேச மகளில் அதிகார சபை கூட்டங்களின் எண்ணிக்கை (82)	✓		
x. நடாத்தப்பட்ட விற்பனை சந்தைகளின் எண்ணிக்கை	✓		

விசேட குறிகாட்டிகள்	எதிர்பார்க்கப்படும் வெளியீட்டின் உள்ளவாறான வெளியீடு % சதவீதம்		
	100-90	*75 - 89*	*50-74*
xi. அறிவுறுத்தும் நிகழ்ச்சித்திட்டங்களின் எண்ணிக்கை (பாலின சமத்துவம்/ தலைமைத்துவம்/சட்டம்/ ஆலோசனை /சுகாதாரம் மற்றும் போஷாக்கு / ஏனைய) நிகழ்ச்சித் திட்டங்களின் எண்ணிக்கை *(279)*	✓		
மாவட்ட சமூக சேவை அலுவலர்கள்			
i. மாற்றுத்திறனாளிகளுக்கு சுயதொழில் உதவி வழங்குதல்*(12)*	✓		
ii. வீடுகளுக்கு பிரவேச வசதிகளை பெற்றுக்கொண்ட மாற்றுத்திறனாளி நபர்கள் *(10)*			✓
iii. உபகரணங்கள் பெற்றுக்கொள்ளப்பட்ட மாற்றுத்திறனாளி நபர்கள் *(17)*			✓
iv. வீடமைப்பு உதவி பெற்றுக்கொள்ளப்பட்ட மாற்றுத்திறனாளி நபர்கள் *(05)*			✓
v. சுயதொழில் உதவி பெற்றுக்கொண்ட மாற்றுத்திறனாளி நபர்கள் *(07)*			✓
vi. நடாத்தப்பட்ட வருமான உற்பத்தி நிகழ்ச்சித்திட்டங்கள் *(03)*	✓		
vii. நடாத்தப்பட்ட புனர்வாழ்வு நிகழ்ச்சித்திட்டங்கள் *(02)*	✓		
முதியோர் உரித்து மேம்பாட்டு அலுவலர்			
i. ரூபா.3000 ம் வாழ்வாதார உதவித்தொகை பெற்றுக்கொண்ட முதியோர்கள் *(28515)*	✓		
ii. நூற்றாண்டு பூர்த்திக்கான கொடுப்பனவு பெற்றுக்கொள்கின்ற முதியோர்கள் *(32)*	✓		
iii. காத்திருப்போர் ஆவணத்தில் முதியோர்களுக்கான கொடுப்பனவு வழங்குதல்	✓		
iv. வீடு கட்டுவதற்கு உதவி பெற்றக்கொண்ட குறைந்த வருமானம் பெறும் முதியோர்கள் *(02)*	✓		
v. வீட்டுக்கு தேவையான ஆகக் குறைந்த வசதிகளை பெற்றுக்கொண்ட குறைந்த வருமானம் பெறும் முதியோர்கள் *(200)*		✓	
vi. நிதி உதவி பெற்றுக்கொண்ட கிராமப்புற முதியோர் அமைப்புகள் *(30)*		✓	
vii. சுயதொழில் உதவி பெறும் முதியோர்கள் *(15)*		✓	
viii. உதவி பெற்றுக்கொண்ட நோய்வாய்ப்பட்ட முதியோர்கள் *(48)*		✓	
ix. நடாத்தப்பட்ட சுகாதாரம், உடற் பயிற்சி, பெழுதுபோக்கு நிகழ்ச்சித்திட்டங்கள் *(12)*			✓
x. சுற்றுலா யாத்திரிகைகளுக்கு உதவி வழங்குதல் *(26)*		✓	
விதாதா அலுவலர்கள்			
i. வழங்கப்பட்ட நியம மற்றும் தரச் சான்றிதழ்களின் எண்ணிக்கை *(26)*	✓		
ii. நடாத்தப்பட்ட தொழில்நுட்ப ஒப்படை பயிற்சி நிகழ்ச்சித் திட்டங்கள் *(420)*	✓		

விசேட குறிகாட்டிகள்	எதிர்பார்க்கப்படும் வெளியீட்டின் உள்ளவாறான வெளியீடு % சதவீதம்		
	100-90	*75 - 89*	*50-74*
iii. தொழில்நுட்ப நிறுவனங்கள் ஊடாக துப்பரவு செய்யும் உற்பத்தி தொடர்பான தொழில்நுட்ப பயிற்சி வழங்குதல் *(06)*	✓		
iv. சந்தை மற்றும் கண்காட்சிகள் ஊடாக சந்தை வசதிகளை வழங்குதல் *(55)*	✓		
v. கணினி பயிற்சி மற்றும் இணையத்தள வியாபார பயிற்றுவிப்பு *(100)*	✓		
vi. மின்னணு மற்றும் கணினி வன்பொருள் பயிற்சி பெற்ற பயனாளிகள் *(13)*	✓		
vii. துணிகள் மற்றும் ஆடை தயாரிப்பு பயிற்சி பெற்ற பயனாளிகள் *(20)*	✓		
iii. மேற்பார்வையிடப்பட்ட விதாதா நிலையங்கள் *(13)*	✓		
மனித வள அபிவிருத்தி அலுவலர்கள் / தொழில் நிலையம்			
i. வேலை செய்யும் இளைஞர் யுவதிகளின் எண்ணிக்கை *(191)*	✓		
ii. வலுவூட்டப்பட்ட சிறுதொழில் முனைவோர் எண்ணிக்கை *(11)*			✓
iii. தொழிற்பயிற்சிக்கு வழிநடாத்திய மாணவர்கள் *(14)*			✓
iv. தொழில் வழிகாட்டுதலைப் பெற்றுக்கொண்ட வேலைவாய்ப்பு எதிர்பார்க்கும் இளைஞர் யுவதிகள் *(665)*	✓		
v. *RPL* வழங்குவதற்கு வழிநடாத்திய எண்ணிக்கை *(54)*	✓		
திறன் அபிவிருத்தி அலுவலர்கள்			
i. தொழில் பயிற்சி கற்கைநெறிகளுக்காக வழிநடாத்திய நகர்ப்புற தோட்ட வீடுகளைச் சார்ந்த இளைஞர் யுவதிகளின் எண்ணிக்கை *(165)*		✓	
ii. நடாத்தப்பட்ட தொழில் வழிகாட்டுதல் நிகழ்ச்சிகள் *(260) /* பயணாளிகளின் எண்ணிக்கை *(11286)*	✓		
iii. தாபிக்கப்பட்ட பாடசாலை தொழில்சார் வழிகாட்டல் பிரிவுகளின் எண்ணிக்கை *(04)*			✓
iv. தொழிற்பயிற்சி கற்கைநெறிகளுக்கு அனுப்பி வைக்கப்பட்ட பயிலுநர்களின் எண்ணிக்கை *(1320)*	✓		
v. முன் அறிவு மதிப்பீட்டின் மூலம் *(RPL)* தேசிய தொழில் தகுதி *(NVQ)* சான்றிதழ்களை பெற்றுக்கொள்வதற்கு வழிநடாத்திய எண்ணிக்கை *(380)*	✓		
vi. திறன் அனுமதிப்பத்திரம் *(Skill Passport)* பெற்றுக்கொள்ளப்பட்ட *NVQ* சான்றிதழ் பெற்ற கைவினைஞர்களின் எண்ணிக்கை *(338)*			✓
வெளிநாட்டு வேலைவாய்ப்பு அலுவலர்			
i. தயாரிக்கப்பட்ட அபிவிருத்தி திட்டங்களின் எண்ணிக்கை *(27)*	✓		
ii. மீண்டும் சமூகமயப்படுத்திய புலம்பெயர் தொழிலாளர்கள் *(12)*		✓	

விசேட குறிகாட்டிகள்	எதிர்பார்க்கப்படும் வெளியீட்டின் உள்ளவாறான வெளியீடு % சதவீதம்		
	100-90	*75 - 89*	*50-74*
iii. வெளிநாட்டு வேலை வாய்ப்புகள் பற்றிய விழிப்புணர்வு நிகழ்ச்சிகள் *(23)*		✓	
iv. புலம்பெயர்ந்த குடும்பங்களின் நலனுக்கான சிறப்பு விழிப்புணர்வு நிகழ்ச்சிகள் *(1688 பயனாளிகள்)*			✓
v. வெளிநாட்டு வேலைகளுக்கு அனுப்பி வைக்கப்பட்ட பயிற்சிபெற்ற தொழிபடை *(08)*			✓
vi. நடாத்தப்பட்ட மாதாந்திர முன்னேற்ற ஆய்வுக் கூட்டங்கள் *(04)*	✓		
அரசு சாராத அமைப்புகளின் ஒருங்கிணைப்பு			
i. மாவட்ட அளவில் பதிவு செய்ய சமர்ப்பிக்கப்பட்ட விண்ணப்பங்களில் பதிவுசெய்யப்பட்ட நிறுவனங்களின் எண்ணிக்கை	✓		
ii. தேசிய அளவிலான பதிவுக்காக சமர்ப்பிக்கப்பட்ட விண்ணப்பங்களில் பரிந்துரைக்கப்பட்ட நிறுவனங்களின் எண்ணிக்கை	✓		
iii. பணி அனுமதி மற்றும் விசா ஒப்புதலுக்காக சமர்ப்பிக்கப்பட்ட விண்ணப்பங்களில் அங்கீகரிக்கப்பட்ட விண்ணப்பங்களின் எண்ணிக்கை	✓		
iv. அங்கீகரிக்கப்பட்ட எண்ணிக்கையில், ஒப்புதலுக்காக சமர்ப்பிக்கப்பட்ட வருடாந்திர பணித் திட்டங்கள் மற்றும் காலாண்டு முன்னேற்ற அறிக்கைகளின் எண்ணிக்கை	✓		
சுற்றாடல் அலுவலர்			
i. நடைபெற்ற மாவட்ட சுற்றுச்சூழல் குழுக்களின் எண்ணிக்கை *(06 இல் 06)*	✓		
ii. அறிக்கையிடப்பட்ட முறைப்பாடுகளுக்கிடையில் தீர்வு வழங்கிய முறைப்பாடுகளின் எண்ணிக்கை		✓	
iii. அறிவுறுத்தப்பட்ட சுற்றுச்சூழல் கல்வித் திட்டங்களின் எண்ணிக்கை *(இலக்கு 21 / நடத்தப்பட்டது 06)*	✓		
iv. நடாத்தப்பட்ட மரம் நடும் நிகழ்ச்சிகள் *(இலக்கு 1811 மரக்கன்றுகள் / 1100 மரக்கன்றுகள் நடுதல்).*			✓
தேசிய ஒருங்கிணைப்பு மேம்பாட்டு உதவியாளர்			
i. இருமொழி கற்கைநெறி முடிவுறுத்திய பயிற்சியாளர்கள் *(310)*			✓
ii. இருமொழி கற்கைநெறி முடிவுறுத்திய ஆசிரியர்கள் *(140)*			✓
மாவட்ட கலாச்சார அபிவிருத்தி அலுவலர்			
i. கலைஞர்கள் உதவித்தொகை பெற்றுக்கொள்ளுதல் *(100)*	✓		
ii. மருத்துவ உதவி பெற்றுக்கொண்ட கலைஞர்களின் எண்ணிக்கை *(20)*	✓		
iii. நடாத்தப்பட்ட பிரதேச மற்றும் மாவட்ட இலக்கிய கலை விழாக்கள் *(14)*	✓		
iv. கலாபூஷன விருதுகளுக்கு பரிந்துரைக்கப்பட்ட கலைஞர்கள் *(10 கலைஞர்கள்)*	✓		
v. நடாத்தப்பட்ட சர்வமத நிகழ்ச்சிகள் *(10)*	✓		

விசேட குறிகாட்டிகள்	எதிர்பார்க்கப்படும் வெளியீட்டின் உள்ளவாறான வெளியீடு % சதவீதம்		
	100-90	*75 - 89*	*50-74*
vi. சிறுவர் மன்றக் குழந்தைகளுக்காக நடாத்தப்பட்ட பயிற்சித் திட்டங்களின் எண்ணிக்கை *(15)*		✓	
vii. உள்ளூர் உணவு மற்றும் உள்ளூர் மருத்துவத்தை மேம்படுத்தும் நிகழ்ச்சிகள் *(20)*	✓		
viii. பாரம்பரிய கலையை மேம்படுத்துவதற்காக நடாத்தப்பட்ட சந்தைகளின் எண்ணிக்கை *(06)*	✓		
ix. பெற்றுக்கொண்ட தேசிய சாதனைகளின் எண்ணிக்கை *(06)*	✓		
x. நடாத்தப்பட்ட கலாச்சார நிகழ்வுகளின் எண்ணிக்கை *(50)*	✓		
xi. செயலில் உள்ள கலாச்சார அதிகார சபைகளின் எண்ணிக்கை *(14)*	✓		
இடர் நிவாரண சேவைகள் அலுவலர்			
i விரைவான இடர் நிவாரண சேவைகளை வழங்கிய நபர்களின் எண்ணிக்கை *(11,953)*	✓		
iii. இடர்களை தாங்கும் வகையில் நிருமாணிக்கப்பட்ட வீடுகளின் எண்ணிக்கை *(01)*	✓		
iv. இடர்களால் சேதமடைந்த வீடுகளுக்கு முற்பணம் பெற்றுக்கொண்ட குடும்பங்களின் எண்ணிக்கை *(556)*	✓		
*iv.*இடர் காரணமாக சேதமடைந்த வீடுகளை மதிப்பீடு செய்து, நட்டஈடு செலுத்தப்பட்ட குடும்பங்களின் எண்ணிக்கை *(1074)*	✓		
*v.*வீடுகள் பொருட்டு நட்டஈடு வழங்கிய பயனாளிகளின் தகவல்கள், நிகழ்நிலை தரவு முறையில் உள்ளடக்கும் முன்னேற்றம் *(856)*	✓		
*vi.*அதிக ஆபத்து காரணமாக தமது வதிவிடத்திலிருந்து அகற்றப்பட்ட குடும்பங்களின் எண்ணிக்கை *(09)*			
*vii*பாதுகாப்பு நிலையங்களை மேம்படுத்தல் *(02)*			
*அறிவுறுத்தும் நிகழ்ச்சித்திட்டங்களை நடைமுறைப்படுத்துவதற்காக ஒதுக்கீடு கிடைக்கப்பெறாமை காரணமாக 2024 ஆம் ஆண்டில் குறித்த நிகழ்ச்சித்திட்டம் நடைமுறைப்படுத்தப்படவில்லை.			
உற்பத்தி திறன் அபிவிருத்தி அலுவலர்கள்			
i. உற்பத்தித்திறன் எண்ணக்கருக்கலைப் பயன்படுத்தி வலுவூட்டப்பட்ட சிறிய மற்றும் நடுத்தர அளவிலான நிறுவனங்களின் எண்ணிக்கை *(15)*	✓		
ii. அரசு நிறுவனங்களில் மேம்படுத்தப்பட்ட செயன்முறைகளின் எண்ணிக்கை *(30)*	✓		
iii. நடைபெற்ற முன்னேற்ற ஆய்வுக் கூட்டங்களின் எண்ணிக்கை *(12)*	✓		
iv. பாடசாலை உற்பத்தித்திறன் சான்றிதழ் கற்கைநெறிக்காக பங்குபற்றிய பாடசாலை மாணவர்களின் எண்ணிக்கை *(80)*	✓		
ஆலோசனைப் பிரிவு			
i. இளம் சமூகம் பொருட்டு பிரதேச செயலக பிரிவு மட்டத்தில் ஆலோசனை நிகழ்ச்சித்திட்டங்களை நடாத்தல் *(24)*	✓		
ii. மாவட்ட மற்றும் பிரதேச செயலக பிரிவு மட்டத்தில் ஆலோசனை க்ளினிக் நடாத்தல் *(24)*		✓	

விசேட குறிகாட்டிகள்	எதிர்பார்க்கப்படும் வெளியீட்டின் உள்ளவாறான வெளியீடு % சதவீதம்		
	100-90	75 - 89	50-74
iii. குழு கலந்துரையாடல் மற்றும் நிகழ்ச்சித்திட்டங்களை அடிப்படையாக கொண்டு சேவைபெறுநர்களை அறிவுறுத்தும் நிகழ்ச்சித்திட்டங்களை நடாத்தல்			✓
iv. சேவை பெறுநர்களை மாவட்ட தொழில் சந்தைகளுக்கு அனுப்பி வைக்கப்படுதல்		✓	
v. விசேட தலையீடு தேவைப்படும் சேவைபெறுநர்கள் பொருட்டு ஆலோசனை சேவைகளை வழங்குதல்	✓		
vi. மாதாந்தம் ஒரு தலைப்பு என்ற வகையில் குடும்ப அங்கத்தவர்களை அறிவுறுத்தல் (ஆண்டில் 12 தலைப்புகளின் கீழ்)	✓		
vii. ஆலோசனை க்ளினிக் மூலம் குழுக்கள் மற்றும் தனி நபர்களுக்கு தேவையான ஆலோசனை சேவைகளை வழங்குதல்		✓	
மத்தியஸ்த்த பயிற்சி அலுவலர்			
i. மத்தியஸ்தபடுத்தல் திறன்களுடன் கூடிய பயிற்சி பட்டறைகளில் வழங்கிய, பரிந்துரைக்கப்பட்ட பயிற்சி அறிக்கைகளின் எண்ணிக்கை	✓		
ii. மத்தியஸ்த்த சபை ஆணைக்குழுவிடம் ஒப்படைக்கப்பட்ட மேற்பார்வை அறிக்கைகளின் எண்ணிக்கை		✓	
iii. மத்தியஸ்தர்களின் முறையற்ற நடத்தையை ஆய்வு செய்து வழங்கப்பட்ட ரகசிய அறிக்கைகளின் எண்ணிக்கை	✓		
iv. மாவட்டத்தில் உள்ள 13 மத்தியஸ்த்த மூல சபைகளில் தயாரிக்கப்பட்ட தரவு அறிக்கைகளின் எண்ணிக்கை	✓		
v. சட்டக்கல்லூரி மாணவர்களுக்கு மத்தியஸ்தம் குறித்து அறிவுறுத்துவதற்காக சட்ட மாணவர்களின் பயிற்சி பட்டறைகளின் எண்ணிக்கை			✓

5 ஆம் அத்தியாயம்

நிலைபெண்தகு வளர்ச்சி இலக்குகளை அடைதல் (SDG).

5.1 அடையாளம் காணப்பட்ட நிலையான வளர்ச்சி இலக்குகளை *(SDG)* அடைதலின் செயலாற்றுகை

இலக்கு / குறிக்கோள்	இலக்குகள்	சாதனை குறிகாட்டிகள்	இதுவரை வெற்றி பெற்ற சதவீதம்		
			0 - 49	*50 -74*	*75 - 100*
நிறுவனப் பிரிவு					
(SDG 16) நிலையான அபிவிருத்திக்கான அமைதியான மற்றும் பரிபூரணமான சமுதாயத்தை உருவாக்குதல், அனைவருக்கும் நீதிக்கான அணுகல் மற்றும் அனைத்து மட்டங்களிலும் பயனுள்ள பொறுப்புக்கூறலுடன் பரிபூரணமான நிறுவனங்களை கட்டியெழுப்புதல்.	*2030* ஆம் ஆண்டிற்குள் சட்ட விரோத நிதி மற்றும் ஆயுதப் புழக்கத்தை கணிசமாகக் குறைத்தல்	சட்டப்பூர்வமாக சுடுபடைக் கலங்களை வைத்திருப்பதற்காக சுடுபடைக் கலங்களை புதுபிப்பதற்கு ஏற்புயைடதாக பரிந்துரைக்கப்படும் விண்ணப்பங்களின் எண்ணிக்கை *(3095)*			✓
	அனைத்து வகையான இலஞ்சம் மற்றும் ஊழல் குறிப்பிடத்தக்க வகையில் குறைத்தல்	மாவட்ட செயலகம் மற்றும் பிரதேச செயலகத்தினால் மேற்கொள்ளப்படுகின்ற பணிகளுக்கு ஏற்புடையதாக கிடைக்கப்பெற்ற முறைப்பாடுகளுக்கு உடனடி மற்றும் பொறுப்புகளுடன் கூடியதாக வழங்கிய பதில்கள் *(63)*			✓
	அனைத்து மட்டங்களிலும் பதிலளிக்கக்கூடிய, அனைவரையும் உள்ளடக்கிய, பங்கேற்பு மற்றும் பிரதிநிதித்துவ வகையில் முடிவெடுக்கும் செயல்முறையை உறுதி செய்தல்	நடாத்திய பதவிநிலை அலுவலர்களின் கூட்டங்கள் மற்றும் பிரதேச செயலாளர்கள் கூட்டங்கள் எண்ணிக்கை *(12)*			✓
	தகவல் சட்டத்தின் கீழ் தகவல் கோரிக்கைகளுக்கு தகவல்களை வழங்குதல்	தகவல் பெற்றவர்களின் எண்ணிக்கை *(16)*			✓
திட்டமிடல் பிரிவு					
(SDG 09) பலப்படுத்திய உட்கட்டமைப்பு வசதிகளை கட்டியெழுப்புதல், பரிபூரண மற்றும் நிலைபேண்தகு தொழில்மயமாக்கலை மேம்படுத்தி புத்தாக்கங்களை ஊக்குவித்தல்	i. பன்முகப்படுத்திய வரவுசெலவு அபிவிருத்தி திட்டம் ஊடாக *13* பிரதேச செயலகப் பிரிவுகளுல் கருத்திட்டங்களை மேற்கொள்ளுதல்	முடிவுறுத்திய கருத்திட்டங்களின் எண்ணிக்கை *1391*			✓

இலக்கு / குறிக்கோள்	இலக்குகள்	சாதனை குறிகாட்டிகள்	இதுவரை வெற்றி பெற்ற சதவீதம்		
			0 - 49	50 -74	75 - 100
(SDG 09) பலபப்படுத்திய உட்கட்டமைப்பு வசதிகளை கட்டியெழுப்புதல், பரிபூரண மற்றும் நிலைபேண்தகு தொழில்மய மாக்கலை மேம்படுத்தி புத்தாக்கங்களை ஊக்குவித்தல்	கிராமிய வீதி அபிவிருத்தி திட்டத்தின் ஊடாக பிரதேச செயலகப் பிரிவுகள் 09 இல் திட்டங்களை செயற்படுத்துதல்.	முடிவுறுத்தப்பட்ட கருத்திட்டங்களின் எண்ணிக்கை 9			✓
	ii. மாவட்ட ஒருங்கிணைப்பு குழுக் கூட்டங்களை நடாத்தல்*	நடாத்தப்பட்ட கூட்டங்களின் எண்ணிக்கை 06		✓	
*சனாதிபதி மற்றும் பாராளுமன்ற பொது தேர்தல் நடைபெற்றதால் தேர்தல் ஆணைக்குழுவால் வெளியிடப்பட்ட EDR/PE/2024/P459 மற்றும் 2024.08.16 ஆம் திகதிய கடிதம் மூலம் கூட்டங்கள் நடாத்தப்படுதலை தற்காலிகமாக இடைநிறுத்தப்பட்டது.					
கணக்குப் பிரிவு					
(SDG 16) நிலையான அபிவிருத்திக்கான அமைதியான மற்றும் பரிபூரணமான சமுதாயத்தை உருவாக்குதல், அனைவருக்கும் நீதிக்கான அணுகல் மற்றும் அனைத்து மட்டங்களிலும் பயனுள்ள பொறுப்புக்கூறலு டன் பரிபூரணமான நிறுவனங்களை கட்டியெழுப்புதல். .	255 செலவின விடயத்திற்காக கிடைக்கப்பெற்ற ஒதுக்கீட்டிலிருந்து அதிகபட்ச பயன்பாட்டைப் பெற்றுக்கொள்ளுதல்	பயன்படுத்திய ஒதுக்கீட்டுத் தொகை			✓
	2018 ஆம் ஆண்டு 19 ஆம் இலக்க கணக்காய்வுச் சட்டம் பிரகாரம் வருடாந்த நிதிக் கூற்றுகளை பெப்ருவரி 28 ஆம் திகதிக்கு முன்னர் தயாரித்தல்.	வருடாந்த நிதிக் கூற்றுகளை தயாரித்து உரிய திகதிக்கு முன்னர் சமர்ப்பித்தல்.			✓
	2024 ஆண்டு பொருட்டு கட்டுநிதி பெற்றுக்கொள்வதற்காக விண்ணப்பம் சனவரி 15 ஆம் திகதிக்கு முன்னர் பொது திறைசேரியிடம் அனுப்பி வைக்கப்படுதல்.	உரிய திகதியில் பொது திறைசேரியிடம் கட்டுநிதி விண்ணப்பித்தல்.			✓
(SDG 16) நிலையான அபிவிருத்திக்கான அமைதியான மற்றும் பரிபூரணமான சமுதாயத்தை உருவாக்குதல், அனைவருக்கும் நீதிக்கான அணுகல் மற்றும் அனைத்து மட்டங்களிலும்	2024 ஆண்டுக்கு தேவையான ஒதுக்கீடுகளை பெற்றுக்கொள்வதற்கு தேவையான மதிப்பீடுகளை செப்தெம்பர் மாதம் தயாரித்தல்.	உரிய திகதியில் தயாரித்து மதிப்பீடுகளை சமர்ப்பித்தல்.			✓

இலக்கு / குறிக்கோள்	இலக்குகள்	சாதனை குறிகாட்டிகள்	இதுவரை வெற்றி பெற்ற சதவீதம்		
			0 - 49	*50 -74*	*75 - 100*
பயனுள்ள பொறுப்புக்கூறலுடன் பரிபூரணமான நிறுவனங்களை கட்டியெழுப்புதல்.	வருடாந்த கட்டுநிதி ஒப்பீட்டு அறிக்கை 2024 ஆம் ஆண்டு சனவரி 10 ஆம் திகதிக்கு முன்னர் பொது திறைசேரியிடம் அனுப்பி வைக்கப்படுதல்.	கட்டுநிதி ஒப்பீட்டு அறிக்கை உரிய திகதியில் சமர்ப்பித்தல்.			✓
	ஏனைய அமைச்சுக்கள் மற்றும் திணைக்களங்கள் என்பவற்றிலிருந்து கிடைக்கப்பெறும் அனைத்து ஒதுக்கீடுகளையும் பயன்படுத்தல்	பயன்படுத்திய ஒதுக்கீட்டுத் தொகை)ரூபா . மில்லியன் **5,242.25)**			✓
(SDG 16) நிலையான அபிவிருத்திக்கான அமைதியான மற்றும் பரிபூரணமான சமுதாயத்தை உருவாக்குதல், அனைவருக்கும் நீதிக்கான அணுகல் மற்றும் அனைத்து மட்டங்களிலும் பயனுள்ள பொறுப்புக்கூறலுடன் பரிபூரணமான நிறுவனங்களை கட்டியெழுப்புதல்.	அரசாங்கத்தின் அரிசி வழங்கும் திட்டம்	பயன்படுத்திய ஒதுக்கீட்டுத் தொகை (ரூபா. மில்லியன். 624.58)			✓
	அவசர இடர் நிலைமைகளின் போது நிவாரணத்திற்கான ஏற்பாடுகளின் பொருட்டு ஒதுக்கீடுகளை பயன்படுத்தல்	பயன்படுத்திய ஒதுக்கீட்டுத் தொகை (ரூபா. மில்லியன். 189.7)			✓
	2024 ஆம் ஆண்டு சனவரி மாதம் 31 ஆம் திகதிக்கு முன்னர் கொள்முதல் திட்டத்தை அரச கணக்காய்வு அலுவலகத்தில் சமர்ப்பித்தல்	கொள்வனவு திட்டம் உரிய திகதியில் சமர்ப்பித்தல்			✓
	பொது வைப்புகளின் காலப் பகுப்பாய்வு அறிக்கையைத் தயாரித்தல்	உரிய திகதியில் சமர்ப்பிக்கப்படும் காலப் பகுப்பாய்வு அறிக்கை			✓
(SDG 16) நிலையான அபிவிருத்திக்கான அமைதியான மற்றும் பரிபூரணமான சமுதாயத்தை உருவாக்குதல், அனைவருக்கும் நீதிக்கான அணுகல் மற்றும் அனைத்து மட்டங்களிலும் பயனுள்ள பொறுப்புக்கூறலுடன் பரிபூரணமான நிறுவனங்களை கட்டியெழுப்புதல்.	பிடிபணம் விடுவித்தல்	விடுவிக்கப்பட்ட பிடி பணத் தொகை			✓
	நிலுவையில் உள்ள கடன் நிலுவைத் தொகையை வசூலித்தல்	மீட்கப்பட்ட நிலுவையில் உள்ள கடனின் அளவு (65%)		✓	
	கணக்காய்வாளர் அதிபதியின் கணக்காய்வு ஐயப்பாடுகளுக்கு ஒரு மாதத்திற்குள் பதிலளித்தல்	பதில் வழங்கிய கணக்காய்வு ஐயப்பாடுகளின் எண்ணிக்கை (100%)			✓
	ஓய்வூதியம் வழங்குவதற்காக கிடைக்கப்பெறுகின்ற ஒதுக்கீடுகளை பிரதேச செயலகங்களுக்கு விடுவித்தல்	விடுவிக்கப்பட்ட ஒதுக்கீட்டு தொகை (ரூபா.மில் 511.7)			✓

இலக்கு / குறிக்கோள்	இலக்குகள்	சாதனை குறிகாட்டிகள்	இதுவரை வெற்றி பெற்ற சதவீதம்		
			0 - 49	50 -74	75 - 100
(SDG 16) நிலையான அபிவிருத்திக்கான அமைதியான மற்றும் பரிபூரணமான சமுதாயத்தை உருவாக்குதல், அனைவருக்கும் நீதிக்கான அணுகல் மற்றும் அனைத்து மட்டங்களிலும் பயனுள்ள பொறுப்புக்கூறலுடன் பரிபூரணமான நிறுவனங்களை கட்டியெழுப்புதல்.	மேலதிகமாக செலுத்தப்பட்ட ஒய்வூதியங்களில் அதிகபட்ச தொகை அறவிடல்	அறவிடப்பட்ட மேலதிக கொடுப்பனவு தொகை (ரூபா.மில். 11)		✓	
	மாவட்ட செயலகங்கள் மற்றும் பிரதேச செயலகங்களின் அலுவலர்களுக்கு சம்பளம் செலுத்தல்	செலுத்தப்பட்ட சம்பளதொகை (ரூபா.மில் 1,535.80)			✓
	வருடாந்த பொருட் மீளாய்வு முடிவுறுத்தப்பட்டு 2024 யூன் மாதம் 15 ஆம் திகதிக்கு முன்னர் இறுதி அறிக்கை கணக்காய்வு அலுவலகத்திடம் சமர்ப்பித்தல்.	உரிய திகதிக்கு பொருட் மீளாய்வு அறிக்கை தயாரித்து சமர்ப்பித்தல். யூன் மாதம் 15 ஆம் திகதிக்கு முன்னர் முடிவுறுத்துவதற்கு திட்டமிடப்பட்டுள்ளது.			✓
உள்ளக கணக்காய்வுப் பிரிவு					
(SDG 16) நிலையான அபிவிருதிக்காக அமைதியான மற்றும் பரிபூரணமான சமுதாயத்தை உருவாக்குதல், அனைவருக்கும் நீதிக்கான அணுகல் மற்றும் அனைத்து மட்டங்களிலும் பயனுள்ள பொறுப்புக்கூறலுடன் பரிபூரணமான நிறுவனங்களை கட்டியெழுப்புதல்.	i. கணக்காய்வு திட்டம் படி மாவட்ட செயலகம் மற்றும் அனைத்து பிரதேச செயலகங்களில் கணக்காய்வு பரிசோதனைகளை மேற்கொள்ளுதல் (பரிசோதனை 14)	மேற்கொண்ட கணக்காய்வு பரிசோதனைகளின் எண்ணிக்கை (14)			✓
	ii. மாவட்ட செயலகத்தில் காலாண்டுக்கு ஒருமுறை கணக்காய்வு முகாமைத்துவ குழு கூட்டங்களை நடாத்தல் மற்றும் கணக்காய்வு முகாமைத்துவ கூட்டங்களில் எடுக்கப்பட்ட தீர்மானங்களை நடைமுறைப்படுத்தல். (கூட்டங்கள் 04)	நடாத்தப்பட்ட மாவட்ட கணக்காய்வு மற்றும் முகாமைத்துவ குழுக் கூட்டங்களின் எண்ணிக்கை (04)			✓
	iii எல்லா பிரதேச செயலகங்களிலும் காலாண்டுக்கு ஒருமுறை கணக்காய்வு முகாமைத்துவ குழு கூட்டங்களை நடாத்தல் (கூட்டங்கள் 52)	13 பிரதேச செயலகங்களிலும் காலாண்டுக்கு ஒருமுறை கணக்காய்வு முகாமைத்துவ குழு கூட்டங்களை நடாத்தல் (கூட்டங்கள் 52)			✓

இலக்கு / குறிக்கோள்	இலக்குகள்	சாதனை குறிகாட்டிகள்	இதுவரை வெற்றி பெற்ற சதவீதம்		
			0 - 49	50 -74	75 - 100
பொறியியல் பிரிவு					
(SDG 09) பலப்படுத்திய உட்கட்டமைப்பு வசதிகளை கட்டியெழுப்புதல், பரிபூரண மற்றும் நிலைபேண்தகு தொழில்மய மாக்கலை மேம்படுத்தி புத்தாக்கங்களை ஊக்குவித்தல்	i. 2983.25 சதுர மீற்றர் கொண்ட 04 மாடிளிலான சகல வசதிகளுடன் கூடிய கட்டிடம் நிருமாணித்தல்.	நிதி மற்றும் பௌதீக முன்னேற்றம்			✓
	ii. கேட்போர் கூடங்களில் ஒலி நிர்வாகம் மற்றும் ஒளி வீச்சு செயல்பாடுகள் தொடர்பாக வரும் முறைப்பாடுகளை குறைத்தல்	கேட்போர் கூடங்களில் பராமரிப்பு நடவடிக்கைகளின் போது பழுதுபார்க்கப்பட்ட வைகள், (பெருக்கிகள், பவர் பெருக்கிகள் 02 பொருட்கள், சேனல் Fm ரிசீவர் மற்றும் மைக், ஸ்ப்ளிட்டர், சவுண்ட் கேபிள் ஜாக்)			✓
	iii. கேட்போர் கூடங்களில் ஒலி நிர்வாகம் மற்றும் ஒளி வீச்சு செயல்பாடுகள் தொடர்பாக வரும் முறைப்பாடுகளை குறைத்தல்	கேட்போர் கூடங்களில் பராமரிப்பு நடவடிக்கைகளின் போது பழுதுபார்க்கப்பட்ட வைகள்(Sound cable, Switch, VGA cable)			✓
		கிடைக்கப்பெற்ற முறைப்பாடுகளின் எண்ணிக்கை			✓
விவசாயப் பிரிவு					
(SDG 02) பசியை ஒழித்து, உணவுப் பாதுகாப்பு மற்றும் நல்ல ஊட்டச்சத்தை அடைவதன் மூலம் விவசாயத்தை ஊக்குவித்தல்	i. வர்த்தக தூரியன் செய்கை விரிவுபடுத்தல் (05 ஏக்கர்)	பயிரிடப்பட்ட தூரியன் ஏக்கர்களின் அளவு (05 ஏக்கர்)			✓
	ii. தேனீ வளர்ப்பு கிராமங்களை தாபித்தலின் கீழ் பயன்பெறுநர்கள் (15)	பயன்பெறுநர்கள் (15)			✓
	iii. வீட்டு விலங்குகளாக வெள்ளாடுகள் வளர்ப்புத் திட்டம் (135 ஆடுகள்)	பகிர்ந்தளிக்கப்பட்ட ஆடுகளின் எண்ணிக்கை (105 ஆடுகள்)			✓
	iv. விவசாய புத்தாக்க நிகழ்ச்சித்திட்டம் முன்கொண்டு செல்வதற்காக விவசாய தொழில்முயற்சி கிராமங்களை நிகழ்ச்சித்திட்டங்கள் (கிராமங்கள் 10)	உருவாக்கப்பட்ட கிராமங்கள் 10			✓

இலக்கு / குறிக்கோள்	இலக்குகள்	சாதனை குறிகாட்டிகள்	இதுவரை வெற்றி பெற்ற சதவீதம்		
			0 - 49	50 -74	75 - 100
	v. மாவட்ட விவசாய 06 குழுக்களை நடாத்தல்	நடாத்தப்பட்டுள்ள குழுக்களின் அறிக்கைகள் (06)			✓
	Vi போகங்களுக்கான 06 மாவட்ட கூட்டங்களை நடாத்தல்	நடாத்தப்பட்ட போகங்களுக்கான கூட்ட அறிக்கைகள் 06			✓
உரப் பிரிவு					
(SDG 02) பட்டினியை ஒழித்து, உணவுப் பாதுகாப்பு மற்றும் நல்ல ஊட்டச்சத்தை அடைவதன் மூலம் விவசாயத்தை ஊக்குவித்தல்	i. மாதிரி பரிசோதனை மற்றும் உரத்தின் தரம் தொடர்பாக உறுதிப்படுத்தல். (108)	பெறப்பட்ட மாதிரிகளின் எண்ணிக்கை (154)			✓
	ii இருப்புகளின் சரிபார்ப்பு மற்றும் களஞ்சிய ஆய்வுகளை மேற்கொள்ளுதல் (96)	மேற்கொண்ட உரம் இருப்புகளின் பௌதீக சரிபார்ப்பு மற்றும் களஞ்சிய பரிசோதனைகளின் எண்ணிக்கை (123)			✓
	iii முன்னேற்ற ஆய்வுக் கூட்டங்கள் / உரக் குழுக் கூட்டங்களை நடத்துதல் (4)	2022 சிறுபோகம் மற்றும் 2023/24 பெரும்போகம் பொருட்டு நடாத்தப்பட்ட கூட்டங்களின் எண்ணிக்கை (04)			✓
	iv. அனுமதிப் பத்திரங்களை வழங்குதல் (36)	வழங்கிய உர உற்பத்தி, இறக்குமதி மற்றும் கலப்பட அனுமதிப் பத்திரங்கள் (புதிய அனுமதிப் பத்திரங்கள் 15, அனுமதிப் பத்திரங்களை புதுபித்தல் 24)			✓
சமுர்திப் பிரிவு					
(SDG 11) நகர மற்றும் குடியிருப்புகளை பாதுகாப்பனதாக வும் வலுவாகவும் நிலைபேண்தகு வகையிலும் உருவாக்குதல்.	i. வீடமைப்பு நிகழ்ச்சித்திட்டத்தின் கீழ் வீடுகளை வழங்குதல். (78 குடும்பங்கள்)	அபிவிருத்தி செய்யப்பட்ட வீடுகளின் எண்ணிக்கை (45)		✓	

இலக்கு / குறிக்கோள்	இலக்குகள்	சாதனை குறிகாட்டிகள்	இதுவரை வெற்றி பெற்ற சதவீதம்		
			0 - 49	50 -74	75 - 100
(SDG 09) பலபப்படுத்திய உட்கட்டமைப்பு வசதிகளை கட்டியெழுப்புதல், பரிபூரண மற்றும் நிலைபேண்தகு தொழில்மய மாக்கலை மேம்படுத்தி புத்தாக்கங்களை ஊக்குவித்தல்	ii சமுர்த்தி பெறுநர்கள் மற்றும் குறைந்த வருமானம் பெறுநர்களுக்கு பல்வேறு கடன் திட்டங்கள் மூலம் கடன் வழங்குதல். (கடன் பெறுநர்கள் 4000)	சமுர்த்தி பெறுநர்கள் மற்றும் குறைந்த வருமானம் பெறுநர்களுக்கு வழங்கிய கடன் (17824)			✓
(SDG 02) பசியை ஒழித்து, உணவுப் பாதுகாப்பு மற்றும் நல்ல ஊட்டச்சத்தை அடைவதன் மூலம் விவசாயத்தை ஊக்குவித்தல்	iii கிராம அலுவலர் பிரிவில் 10 வீட்டுத் தோட்டங்கள் படி வீட்டுத்தோட்டச் செய்கை (140)	அபிவிருத்திச் செய்யப்பட்ட வீட்டுத் தோட்டங்களின் எண்ணிக்கை (155)			✓
புள்ளிவிபரப் பிரிவு					
(SDG 02) பட்டினியை ஒழித்து, உணவுப் பாதுகாப்பு மற்றும் நல்ல ஊட்டச்சத்தை அடைவதன் மூலம் விவசாயத்தை ஊக்குவித்தல்	i மாவட்டத்தின் நெல் அறுவடைளின் மதிப்பீடுகளை தயாரித்தல் (அதற்காக 140 நெல் பயிர் ஆய்வு மாதிரிகள் பெறப்படுதல்))	பெற்றுக் கொள்ளப்பட்ட நெல் அறுவடை ஆய்வு மாதிரிகளின் எண்ணிக்கை (98)		✓	
(SDG 04) பரிபூரண நியாயமான தரத்துடன் கூடிய கல்வியை உறுதிப்படுத்தல். (SDG 08) அனைவருக்கும் மேம்படுத்தப்பட்ட, பரிபூரண மற்றும் நிலைபேண்தகு பொருளாதார விருத்தி ,பூரண,பயனுள்ள மற்றும் சிறந்த வேலைவாய்ப்பகளை மேம்படுத்தல்	ii இலங்கையின் தொழிலாளர் படை, வேலைவாய்ப்பு மற்றும் வேலையின்ம, கணினி எழுத்தறிவு ஆகியவற்றை கண்டறிய, மாவட்டத்திடம் 13 பிரதேச செயலக பிரிவுகளின் தகவல்களை வழங்குதல்"	மாவட்டத்திற்கு ஏற்புடையதான தொழிற்படை ஆய்வு மாதிரி எண்ணிக்கை தகவல்கள் திரட்டிய 13 பிரதேச செயலகப் பிரிவுகள்			✓

இலக்கு / குறிக்கோள்	இலக்குகள்	சாதனை குறிகாட்டிகள்	இதுவரை வெற்றி பெற்ற சதவீதம்		
			0 - 49	50 -74	75 - 100
சிறிய தொழில்முயற்சி அபிவிருத்தி பிரிவு					
(SDG 8.2) பல்வகைப்படுத்தல், தொழில்நுட்ப மேம்பாடு மற்றும் புத்தாக்கம் ஊடாக உயர் பெறுமதி சேர்க்கப்பட்ட, உழைப்புக்காக அதிக தேவையுள்ள துறைகள் தொடர்பில் கூடிய கவனம் செலுத்தப்பட்டு உயர் மட்டத்திலான பொருளாதார உற்பத்திகளை பெறுதல்	i. தொழில்முயற்சிகளை மேம்படுத்தல் பொருட்டு புதிய வியாபாரங்களை உருவாக்குதல். (1700)	உருவாக்கப்பட்ட புதிய தொழில்முயற்சிகள் (918)		✓	
	ii. தொழில்நுட்ப அபிவிருத்தி ஊடாக தொழில்முயற்சிகளை அபிவிருத்தி செய்தல். (40)	தொழில்நுட்ப ரீதியாக அபிவிருத்தி செய்யப்பட்ட தொழில்முயற்சிகள் (103)			✓
	iii. விற்பனை வாய்ப்புகளை ஒருங்கிணைத்தல் (1100)	விற்பனை வாய்ப்புகளை ஒருங்கிணைத்தல் (740)		✓	
(SDG 8.2) பல்வகைப்படுத்தல், தொழில்நுட்ப மேம்பாடு மற்றும் புத்தாக்கம் ஊடாக உயர் பெறுமதி சேர்க்கப்பட்ட, உழைப்புக்காக அதிக தேவையுள்ள துறைகள் தொடர்பில் கூடிய கவனம் செலுத்தப்பட்டு உயர் மட்டத்திலான பொருளாதார உற்பத்திகளை பெறுதல்	iv. தனிப்பட்ட மற்றும் குழு என்ற வகையில் தொழில்நுட்ப பயிற்சி திட்டங்கள் (48 குழு திட்டங்கள், 40 தனிப்பட்ட திட்டங்கள்)	தொழில்நுட்ப பயிற்சி வழங்கிய தொழில்முனைவோர்கள் (2483)			✓
	v. பொதியிடல் பயிற்சி திட்டங்கள் (09) நபர்கள் (275)	பொதியிடல் -உதவி வழங்கிய தொழில்முனைவோர்கள் (113)	✓		
	vi. செலவிடல் பயிற்சி திட்டங்கள் (09) நபர்கள் (275)	செலவிடல் - உதவி வழங்கிய தொழில்முனைவோர்கள் (443)			✓
	vii. வியாபார திட்டங்களைத் தயாரித்தல் (12)	தயாரிக்கப்பட்ட வியாபார திட்டங்கள் (247)			✓
	viii வியாபாரப் பதிவு (565)	பதிவு செய்யப்பட்ட தொழில்முயற்சிகள் 407)		✓	
காணிப் பயன்பாட்டு திட்டமிடல் பிரிவு					
SDG 15.3) 2030 ஆகும்போதுபாலைவனமாக்கலை ஒழித்தல், பாலைவனமாக்கல், வறட்சி மற்றும் வெள்ளத்தால்	i. பிரதேச காணி பயன்பாட்டு திட்டங்களைத் தயாரித்தல்	இற்றைப்படுத்திய பிரதேச காணிப் பயனடபாட்டு திட்டங்கள் (தரவு அறிக்கைகள்) (எண்ணிக்கை 36)			✓

இலக்கு / குறிக்கோள்	இலக்குகள்	சாதனை குறிகாட்டிகள்	இதுவரை வெற்றி பெற்ற சதவீதம்		
			0 - 49	50 -74	75 - 100
பாதிக்கப்பட்டுள்ள நிலம் உட்பட அழிவடைந்துள்ள நிலம் மற்றும் மண்ணை மீட்டு, மீண்டும் இயல்பு நிலைக்கு கொண்டு வருதல், அத்துடன் நில அழிவுகளற்ற உலகத்தை உருவாக்குதல்	ii. காணி பயன்பாட்டு பரிந்துரைகள் உள்ளடக்கிய கிராமிய காணி பயன்பாட்டு திட்ட அறிக்கைகளை தயாரித்து முடிவுறுத்தல்	தயாரிக்கப்பட்ட கிராமிய காணி பயன்பாட்டு திட்டமிடல் அறிக்கைகளின் எண்ணிக்கை 02			✓
	iii. விவசாய நிலங்களில் மண், நீர் பாதுகாப்பு திட்டங்கள் மூலம் நில பகுதிகளை அபிவிருத்தி செய்தல்	அபிவிருத்தி செய்யப்பட்ட காணிப் பகுதிகளின் எண்ணிக்கை (30)			✓
	iv. சிறப்பு காணிப் பயன்பாட்டு பிரச்சினைகளை தீர்ப்பதற்காக ஆய்வு தகவல்களை உள்ளடக்கி அறிக்கையிடுதல்.	தயாரிக்கப்பட்ட அறிக்கைகள் (01)			✓
SDG 15.3) 2030 ஆகும்போது பாலைவனமாக்கலை ஒழித்தல், பாலைவனமாக்கல், வறட்சி மற்றும் வெள்ளத்தால் பாதிக்கப்பட்டுள்ள நிலம் உட்பட அழிவடைந்துள்ள நிலம் மற்றும் மண்ணை மீட்டு, மீண்டும் இயல்பு நிலைக்கு கொண்டு வருதல், அத்துடன் நில அழிவுகளற்ற உலகத்தை உருவாக்குதல்	v. நில உரிமை மற்றும் பயன்கொள்ளுதல் தொடர்பான ஆய்வு மூலம் 1:50,000 வரைபடங்கள் மற்றும் தொடர்புடைய தரவை புதுப்பித்து முடித்தல்.	இற்றைப்படுத்திய வரைப்படங்களின் எண்ணிக்கை			✓
ஆய்வு மற்றும் தொடர்பாடல் பிரிவு					
SDG 04) பரிபூரண நியாயமான தரத்துடன் கூடிய கல்வியை உறுதிப்படுத்தல்.	பதவிநிலை அலுவலர்கள், பிரதேச செயலாளர்கள் மற்றும் பிரதேச செயலகங்களின் தகவல் தொழில்நுட்ப அலுவலர்களின்"சைபர் பாதுகாப்பு" திறனை மேம்படுத்துதல்.	திறன் மேம்படுத்திய அலுவலர்களின் எண்ணிக்கை (82)			✓
	ii. அலுவலர்களுக்கு தகவல் தொழில்நுட்ப ஆலோசனை வழங்குதல்.	தகவல் தொழில்நுட்ப கட்டமைப்பு தொடர்பான பயிற்சி பெற்ற அலுவலர்களின் எண்ணிக்கை (253)			✓

இலக்கு / குறிக்கோள்	இலக்குகள்	சாதனை குறிகாட்டிகள்	இதுவரை வெற்றி பெற்ற சதவீதம்		
			0 - 49	*50 -74*	*75 - 100*
அளவை மற்றும் தரநியம சேவைகள் பிரிவு					
(SDG 12) நிலைபேண்தகு நுகர்வு மற்றும் உற்பத்தி முறைகளை சான்றுப்படுத்தல்.	*i.* நடமாடும் சரிபார்ப்பு மையங்களை நிறுவுவதன் மூலமும், கிராமப்புற சமூகத்தின் சமூக நலனை உறுதி செய்வதன் மூலமும், அந்த சமூகத்திற்கு துல்லியமான மற்றும் நம்பகமான அளவீடுகளை வழங்குவதன் மூலமும் நுகர்வோர் பாதுகாப்பை உறுதி செய்தல்.	விழிப்புணர்வு நிகழ்ச்சிகள் *(72))*			✓
	ii. தணிக்கை வருவாயை அதிகரித்தல்	உபகரண சரிபார்ப்பு வருவாய் *(ரூ. 23.55)*			✓
	iii. பொதுமக்களின் புகார்களுக்காக விரைவான சோதனைகளை செயல்படுத்துவதற்கான திட்டங்களை நடத்துதல்.	வெற்றிகரமான ரெய்டுகளின் எண்ணிக்கை *(425)*			✓
வெடி மருந்துப் பொருடக்ளின் கட்டுப்பாட்டு பிரிவு					
(SDG 08) அனைவருக்கும் போஷிக்கப்பட்ட , பரிபூரணமான மற்றும் நிலையான பொருளாதார விருத்தி, பூரண, பயனுள்ள மற்றும் சிறந்த தொழில் மேம்பாடு.	*i.* வெடி மருந்துப் பொருட்களைப் பயன்படுத்தி அகழ்வுகளை மேற்கொள்கின்ற எல்லா இடங்களுக்கும் உரிய வெடி மருந்துப்பொருட்களுக்கான அனுமதிப் பத்திரம் வழங்குதல்.	வழங்கிய அனுமதிப் பத்திரங்களின் எண்ணிக்கை *(231)*			✓
(SDG 09) பலப்படுத்திய உட்கட்டமைப்பு வசதிகளை கட்டியெழுப்புதல், பரிபூரண மற்றும் நிலைபேண்தகு தொழில்மய மாக்கலை மேம்படுத்தி புத்தாக்கங்களை ஊக்குவித்தல்	*ii.* வெடி மருந்துப்பொருட்களை பயன்படுத்தி வானவெடி பொருட்களை உற்பத்தி செய்கின்ற இடங்களுக்கு அனுமதிப் பத்திரம் வழங்குதல்	வானவெடி பொருட் உற்பத்தியாளர்கள், விற்பனை செய்பவர்கள் மற்றும் இறக்குமதியாளர்களுக்கு வழங்கியுள்ள அனுமதிப்பத்திரங்கள் *(49)*			✓
	iii. வானவெடி பொருட்களை விற்பனை செய்பவர்களுக்கு அனுமதிப் பத்திரம் வழங்குதல்				✓
	iv. வெடி மருந்துப்பொருட்கள் இறக்குமதியாளர்களுக்கு உரிய அனுமதிப் பத்திரம் வழங்குதல்				✓

இலக்கு / குறிக்கோள்	இலக்குகள்	சாதனை குறிகாட்டிகள்	இதுவரை வெற்றி பெற்ற சதவீதம்		
			0 - 49	50 -74	75 - 100
சமூகப் பாதுகாப்பு பிரிவு					
SDG 01) எல்லா வடிவங்களிலும் எல்லா இடங்களிலும் காணப்படும் வறுமையை ஒழித்தல்	ஓய்வூதியம் பெற தகுதியற்றவர்களுக்கு ஓய்வூதிய உரிமை வழங்குதல், இறப்பு பணிக்கொடை, பகுதி இயலாமை மற்றும் முழு இயலாமை என்ற வகையில் நலன் வழங்குதல் (70 பேர் எதிர்பார்க்கப்படுகிறார்கள்)	ஓய்வூதியம் மற்றும் மேலதிக நலன் பெற்ற நபர்கள் (69)			✓
தகவல் தொழில்நுட்ப பிரிவு					
(SDG 08) பரிபூரண, நியாயமான, தரமான கல்வியை சான்றுப்படுத்தல் மற்றும் அனைவருக்கும் வாழ் நாள் முழுவதும் கல்வி கற்கும் வாய்ப்பை ஏற்படுத்தல்.	1.மாவட்ட செயலக அலுவலர்களின் தகவல் தொழில்நுட்ப தொடர்பாடல் (ICT) திறன்களை மேம்படுத்துதல் (150)	ஆற்றல் மட்டத்தின் படி ICT திறன்களை பெற்றுக்கொண்ட அலுவலர்களின் எண்ணிக்கை (253)			✓
	ii கொழும்பு மாவட்டத்தின் அனைத்து கிராம அலுவலர்களுக்கும் e - கிராம அலுவலர் திட்டம் தொடர்பான மென்பொருள் பற்றிய அறிவை வழங்குதல் (429)	அறிவு பெற்றுக்கொண்ட அலுவலர்களின் எண்ணிக்கை (429)			✓
பௌத்த அலுவல்கள் பிரிவு					
(SDG 04) பரிபூரண, நியாயமான, தரமான கல்வியை சான்றுப்படுத்தல் மற்றும் அனைவருக்கும் வாழ் நாள் முழுவதும் கல்வி கற்கும் வாய்ப்பை ஏற்படுத்தல்.	i. தஹம் சரசவிய பௌத்த தர்மம் உயர் டிப்ளோமா கற்கைநெறி நடாத்தல்.	தஹம் சரசவிய பௌத்த தர்மம் உயர் டிப்ளோமா கற்கைநெறியில் பங்குபற்றியவர்களின் எண்ணிக்கை (161)			✓
	ii. அறநெறி பாடசாலை கல்வியின் தரத்தை மேம்படுத்த பாலி மொழி கற்பித்தல்.	கற்கைநெறி கற்ற மாணவர்களின் எண்ணிக்கை (38)			✓
	iii. பின்தங்கிய விகாரைகளை அபிவிருத்தி செய்தல்	அபிவிருத்தி செய்யப்பட்ட பின்தங்கிய விகாரைகளின் எண்ணிக்கை (07)			✓
	iv. அறநெறி பாடசாலை அபிவிருத்தி திட்டங்களை செயல்படுத்துதல்.	செயற்படுத்திய கருத்திட்டங்களின் எண்ணிக்கை (16)			✓
	v. அறநெறி பாடசாலை ஆசிரியர்களின் நூலகப் படி	அறநெறி பாடசாலை ஆசிரயிர்களுக்கு நூலக படி வழங்கியவர்களின் எண்ணிக்கை			✓

இலக்கு / குறிக்கோள்	இலக்குகள்	சாதனை குறிகாட்டிகள்	இதுவரை வெற்றி பெற்ற சதவீதம்		
			0 - 49	50 -74	75 - 100
ஆரம்ப பிள்ளைப் பருவ அபிவிருத்தி அலுவலர்கள்					
(SDG 02) பட்டினியை ஒழித்தல், உணவு பாதுகாப்பு மற்றும் நல்ல ஊட்டச்சத்தை ஏற்படுத்தல்	i. இளம் பருவப் பெண்கள், கர்ப்பிணித் தாய்மார்கள் மற்றும் பாலூட்டும் தாய்மார்களின் ஊட்டச்சத்து தேவைகளைப் பூர்த்தி செய்வதற்காக கர்ப்பிணித் தாய்மார்களுக்கு 99637 ஊட்டச்சத்து கருவிகளை வழங்குதல்.	கர்ப்பிணித் தாய்மார்களுக்கு மாதந்தோறும் ரூ.4500 மதிப்புள்ள “உத்தம பூஜை” ஊட்டச்சத்து பைகள் வழங்கப்படுகின்றன (99637)			✓
(SDG 02) பட்டினியை ஒழித்தல், உணவு பாதுகாப்பு மற்றும் நல்ல ஊட்டச்சத்தை ஏற்படுத்தல்	ii 5 வயதுக்குட்பட்ட குழந்தைகளின் வளர்ச்சிக் குறைபாடு, மெலிதல் மற்றும் ஊட்டச்சத்து குறைபாட்டை நீக்க பாலர் குழந்தைகளுக்கு காலை உணவை வழங்குதல்.	குழந்தைகளுக்கு காலை உணவு வழங்கப்பட்டது (125 பாலர் பள்ளிகளில் 3776 குழந்தைகளுக்கு)			✓
(SDG 04) பரிபூரண, நியாயமான, தரமான கல்வியை சான்றுப்படுத்தல் மற்றும் அனைவருக்கும் வாழ் நாள் முழுவதும் கல்வி கற்கும் வாய்ப்பை ஏற்படுத்தல்..	iii 05வயதுக்கு குறைந்த எல்லா பிள்ளைகளுக்கும் பாலர் பாடசாலைகளுக்கு அனுப்பிவைத்தல்.	ஆரம்ப குழந்தைப் பருவ அபிவிருத்தி நிலையங்களில் கற்கும் பிள்ளைகள் (50520)			✓
சிறுவர் உரிமை மேம்பாட்டு அலுவலர்					
(SDG 01) எல்லா வடிவங்களிலும் எல்லா இடங்களிலும் காணப்படும் வறுமையை ஒழித்தல்	i. 4 மாவட்ட சிறிவர் அபிவிருத்திக் குழுக்களை நடத்துதல்.	வீதியில் யாசகத்தில் ஈடுபடும் பிள்ளைகளை அதிலிருந்து மீட்டு பாடசாலைக்கு அனுப்பிவைக்கப்படுதல் மற்றும் உதவிச் சேவைக வங்குதல் (44)			✓
	ii. சிறுவர் பாதுகாப்புத் திட்டங்களைத் தயாரித்து செயல்படுத்தல் மற்றும் அதன் கீழ் குழந்தைகளின் கல்வி உரிமையைப் பாதுகாப்பதற்கு அவர்களை வலுவூட்டல்.	நடைமுறைப்படுத்திய சிறுவர் பாதுகாப்பு திட்டங்களின் எண்ணிக்கை - 82			✓

இலக்கு / குறிக்கோள்	இலக்குகள்	சாதனை குறிகாட்டிகள்	இதுவரை வெற்றி பெற்ற சதவீதம்		
			0 - 49	50 -74	75 - 100
	iii. குழந்தைகளின் பங்கேற்பு உரிமைகளைப் பாதுகாக்க பிரதேச சிறுவர் சபை பொறிமுறையை செயல்படுத்துதல்.	முனைப்பான பிரதேச சிறுவர் சபைகளின் எண்ணிக்கை (13)			✓
(SDG 01) எல்லா வடிவங்களிலும் எல்லா இடங்களிலும் காணப்படும் வறுமையை ஒழித்தல்	iv. நன்கொடை திட்டங்களை செயற்படுத்தல் (கெப்பகரு/தெகுரு/ நிவுன்தரு/ கல்வி நன்கொடைகள்	வழங்கிய நன்கொடைகளின் எண்ணிக் கை (95)			✓
(SDG 05) பாலின சமத்துவத்தை அடைதல் மற்றும் அனைத்து பெண்கள் மற்றும் சிறுமிகளை வலுவூட்டல்	v. குழந்தை பாதுகாப்பை உறுதி செய்தல், பேரிடர் மேலாண்மை மற்றும் ஆரம்பகால கர்ப்பத்தைக் குறைத்தல் குறித்து 1200 சமூக அளவிலான விழிப்புணர்வு திட்டங்களை நடத்துதல்.	தகவல் தெரிவிக்கப்பட்டவர்களின் எண்ணிக்கை (27288)			✓
	vi. ஓரங்கட்டப்பட்ட சமூகங்களைச் சேர்ந்த குழந்தைகளின் உரிமைகளைப் பாதுகாக்க 12 நடமாடும் சட்ட சேவைகளை நடத்துதல்.	வழங்கப்பட்ட சட்ட ஆவணங்களின் எண்ணிக்கை (53)			✓
(SDG 05) பாலின சமத்துவத்தை அடைதல் மற்றும் அனைத்து பெண்கள் மற்றும் சிறுமிகளை வலுவூட்டல்	xii பெண்களை அறிவாற்றலுடன் பலப்படுத்தல் மற்றும் அவர்களை சமூக ரீதியாக வலுவூட்டல்(தொற்றுநோய் அல்லாத நோய்கள் /	நடாத்தப்பட்ட அறிவுறுத்தும் நிகழ்ச்சிகளின் எண்ணிக்கை(13) அறிவால் மேம்படுத்தப்பட்ட பெண்களின் எண்ணிக்கை (300)			✓
	vii. கிராம அலுவலர் பிரிவு மட்டத்தில் பெண்களை ஒருங்கமைத்தல் மற்றும் சமூக வலுவூட்டல்	பதிவு செய்யப்பட்டுள்ள மகளிர் செயற்பாட்டு அமைப்புகளின் எண்ணிக்கை (12) பிரதேச அதிகார சபைகள் நடாத்தப்பட்டுள்ள தடவைகளின் எண்ணிக்கை (151)	✓		✓

இலக்கு / குறிக்கோள்	இலக்குகள்	சாதனை குறிகாட்டிகள்	இதுவரை வெற்றி பெற்ற சதவீதம்		
			0 - 49	*50 -74*	*75 - 100*
(SDG 02) பட்டினியை ஒழித்தல், உணவு பாதுகாப்பு மற்றும் உயர் ஊட்டச் சத்து நிலையை எய்துக்கொள்வதற்காக நிலைபேண்தகு விவசாய மேம்பாடு	viii. நச்சுத் தன்மையற்ற ஊட்டச்சத்து உணவு வேளையை வீட்டுத் தோட்டத்தில் பெற்றுக்கொள்வதற்காக *350* வீட்டுத் தோட்டங்களை உருவாக்குதல்.	உருவாக்கப்பட்ட வீட்டுத்தோட்டங்களின் எண்ணிக்கை *(400)*			✓
(SDG 03) ஆரோக்கியமான வாழ்க்கையை உறுதி செய்தல் மற்றும் அனைத்து வயதினரின் நலனை மேம்படுத்துதல்	*X.* பெண்களை அறிவாற்றலுடன் பலப்படுத்தல் மற்றும் அவர்களை சமூக ரீதியாக வலுவூட்டல்(தொற்றுநோய் அல்லாத நோய்கள் / ஆலோசனை/ இனப்பெருக்க ஆரோக்கியம்)	நடாத்தப்பட்ட அறிவுறுத்தும் நிகழ்ச்சிகளின் எண்ணிக்கை*(15)* அறிவால் மேம்படுத்தப்பட்ட பெண்களின் எண்ணிக்கை *(670)*			✓
* பெண்களை சுயதொழில்களில் ஈடுபடுத்தும் போது பெண்கள் மற்றும் சிறுவர் அலுவல்கள் அமைச்சினதும், இலங்கை மகளிர் பணியகத்தின் ஒதுக்கீடுகளுக்கும் மேலதிகமாக அரசு சாராத அமைப்புகளின் ஒதுக்கீடும் பயன்படுத்தப்பட்டது.					
மாட்ட சிறுவர் பாதுகாப்பு அலுவலர் / மாவட்ட மனோநல சமூக அலுவலர்					
(SDG 05) பாலின சமத்துவத்தை அடைதல் மற்றும் அனைத்து பெண்கள் மற்றும் சிறுமிகளை வலுவூட்டல்	i. *1929* சிறுவர் உபகாரச் சேவை மூலம் ஆய்வுக்கு முன் வைக்கப்பட்ட முறைப்பாடுகளின் எண்ணிக்கை *(200)*	மீண்டும் சமூகமயமாக்கப்பட்ட குழந்தைகளின் எண்ணிக்கை *(180)*			✓
	ii. மருத்துவமனை நிகழ்வுகளின் கருத்தரங்கு *(62)*	பங்குபற்றிய பிள்ளைகளின் எண்ணிக்கை *(690)*			✓
	iii. பாடசலை சிறுவர் பாதுகாப்புக் குழுக்களின் மேற்பார்வை *(48)*	மேற்கொள்ளப்பட்ட மேற்பார்வை *(52)*			✓
	iv. சிறுவர் இல்லங்களின் மேற்பார்வை *(40)*	மேறகொள்ளப்பட்ட மேற்பார்வை *(40)*			✓
	v. சிறுவர் பாதுகாப்பு குறித்து சமூகத்தை வலுவூட்வதற்கான விழிப்புணர்வு நிகழ்ச்சிகள் *(22)* மக்கள் *(40)*	நடாத்தப்பட்ட அறிவுறுத்தும் நிகழ்ச்சிகளின் எண்ணிக்கை *(22)* மக்கள் *(40)*			✓
(SDG 05) பாலின சமத்துவத்தை அடைதல் மற்றும் அனைத்து பெண்கள் மற்றும் சிறுமிகளை வலுவூட்டல்.	vi. குறைந்த வயதில் கர்ப்பமடைதல் தடுப்புத் திட்டத்தின் கீழ், தங்குமிட உரிமையாளர்களை அறிவுறுத்தல் *(50)*	அறிவுறுத்தப்பட்ட தங்குமிட உரிமையாளர்களின் எண்ணிக் கை கடந்த ஆண்டில் குறைந்த - பதிவு செய்யப்பட்ட குறைந்த வயது கர்ப்பமடைதல் எண்ணிக்கை			✓

இலக்கு / குறிக்கோள்	இலக்குகள்	சாதனை குறிகாட்டிகள்	இதுவரை வெற்றி பெற்ற சதவீதம்		
			0 - 49	50 -74	75 - 100
	vii. சிறுமிகளின் வாழ்க்கைத் திறன்களை மேம்படுத்த உயர்தர புத்தகங்களை வாசிப்பதற்கு நூலகச் சேவைகளை வழங்குதல் (இலக்கு - சிறுவர்களின் எண்ணிக்கை 400)				
	viii. சிறுவர்களுடன் தெருவில் வியாபாரம் செய்யும் குடும்பங்களை முகாமை செய்தல்- இலக்கு குடும்பங்களின் எண்ணிக்கை (11)	முகாமைத்துவம் செய்த குடும்பங்களின் எண்ணிக்கை			✓
மாவட்ட வனிதா அபிவிருத்தி அலுவலர்கள்					
(SDG 01) எல்லா வடிவங்களிலும் எல்லா இடங்களிலும் காணப்படும் வறுமையை ஒழித்தல்	i. 35 பெண்களை சுயதொழிலில் ஈடுபடுத்தியதன் மூலம் பொருளாதார ரீதியாக வலுவூட்டல்	சுயதொழிலில் ஈடுபடுத்திய பெண்களின் எண்ணிக்கை (245)			✓
	ii. 150 பெண்களை பொருளாதார ரீதியாக மேம்படுத்துவதற்கு வலுவூட்டல் பொருட்டு அறிவால் பலப்படுத்தல்	• நடாத்தப்பட்ட பயிற்சி நிகழ்ச்சித்திட்டங்கள் (27) • பயிற்சி பெற்ற பெண்கள் (245)			✓
	iii.30 பெண்களின் சுய வேலைவாய்ப்பு தொடக்கம் மற்றும் மேம்பாட்டிற்கான நிதி வசதி வழங்குதல் (சுழற்சி கடன்).	• வழங்கப்பட்ட கடன் தொகை (ரூபா. 290,000.00) • கடன்பெறுநர்களின் எண்ணிக்கை (27)			✓
(SDG 01) எல்லா வடிவங்களிலும் எல்லா இடங்களிலும் காணப்படும் வறுமையை ஒழித்தல்	iv.இணைய சந்தை தளத்தில் தொழில் முயற்சிகளை மேற்கொள்கின்ற பெண்களை பதிவு செய்தல் (5).	இணைய சந்தை தளத்தில் ஈடுபடுத்திய தொழில்முயற்சியாளர்களின் எண்ணிக்கை (62)			✓
	v.சுய வேலைவாய்ப்பு பொருட்களுக்கான சந்தை வாய்ப்புகளை உருவாக்குதல் - விற்பனை சந்தை (70).	• நடாத்தப்பட்ட சந்தை (494)			✓
(SDG 05) பாலின சமத்துவத்தை அடைதல் மற்றும் அனைத்து பெண்கள் மற்றும்	vi. சுய வேலைவாய்ப்பு பொருட்கள் விற்பனை நிலையத்தை பராமரித்தல் (01).	• விற்பனை நிலையங்கள் (01) • வழங்கிய விற்பனை •			✓

இலக்கு / குறிக்கோள்	இலக்குகள்	சாதனை குறிகாட்டிகள்	இதுவரை வெற்றி பெற்ற சதவீதம்		
			0 - 49	*50 -74*	*75 - 100*
சிறுமிகளை வலுவூட்டல்		அறைகளின் எண்ணிக்கை *(09)* புதிய தொழில்முயற்சியாளர்களின் எண்ணிக்கை *(32)*			
	Vii பெண்களை தணுபுறுத்தலுக்கு உள்ளாக்கப்படுதல் தொடர்பில் முறைப்பாடுகள் முன்வைத்த *210* பெண்களை உதவி சேவைகளின் பொருட்டு அனுப்பிவைத்தல் மற்றும் ஒருங்கிணைத்தல்	உதவி சேவைகளின் பொருட்டு அனுப்பிவைத்த பெண்களின் எண்ணிக்கை *(457)*			✓
	Viii துண்புறுத்தலுக்கு உள்ளாகிய *25* பெண்களின் பாதுகாப்பை உறுதி செய்யும் வகையில் தற்காலிக வீடுகளில் தங்க வைத்தல் *(50)*	பெண்களுக்கு பாதுகாப்பு வழங்குதல் *(*பெண்கள் *58,* சிறுவர்கள் *39)*			✓
	ix பாலின அடிப்படையிலான வன்முறையை தடுப்பதற்காக மாவட்ட மற்றும் பிராந்திய அளவில் மகளிர் மேம்பாட்டு குழுக்களை அறிமுகப்படுத்துதல் மற்றும் காலாண்டு கூட்டங்களை நடத்துதல்.	நடாத்தப்பட்ட குழு கூட்டங்களின் எண்ணிக்கை *(06)*		✓	
				✓	
	x பெண்கள் ஒருங்கிணைந்து அறிவு மற்றும் திறன்களுடன் கூடிய சமூக ஆர்வலர்களாக உருவாதல். *(*நடத்தப்பட்ட மகளிர் அமைப்பு கூட்டங்களின் எண்ணிக்கை *250).*	பதிவு செய்துள்ள மகளிர் செயற்பாட்டு அமைப்புகளின் எண்ணிக்கை *(23)*		✓	
		பிரதேச அதிகார சபைகள் நடாத்தியுள்ள கூட்டங்களின் எண்ணிக்கை *(82)*			✓
		மகளிர் செயற்பாட்டு மாதாந்த கூட்டம் *(459)*			✓

* பெண்களை சுயதொழில்களில் ஈடுபடுத்தும் போது பெண்கள் மற்றும் சிறுவர் அலுவல்கள் அமைச்சினதும், இலங்கை மகளிர் பணியகத்தின் ஒதுக்கீடுகளுக்கும் மேலதிகமாக அரசு சாராத அமைப்புகளின் ஒதுக்கீடும் பயன்படுத்தப்பட்டது.

இலக்கு / குறிக்கோள்	இலக்குகள்	சாதனை குறிகாட்டிகள்	இதுவரை வெற்றி பெற்ற சதவீதம்		
			0 - 49	50 -74	75 - 100
மாவட்ட சமூக சேவை அலுவலர்கள்					
(SDG 03) ஆரோக்கியமான வாழ்க்கையை உறுதி செய்தல் மற்றும் அனைத்து வயதினரின் நலனை மேம்படுத்துதல்	i. சிறுவர் வழிகாட்டல் நிலையங்கள், திறன் அபிவிருத்தி நிலையங்களின் பரிசோதனை, பதிவு மற்றும் நிதி உதவி வழங்குதல்	சிறுவர் வழிகாட்டல் நிலையங்கள் 1 மற்றும் திறன் அபிவிருத்தி நிலையங்கள் 06 ஐ பரிசோதனை, பதிவு மற்றும் நிதி உதவி வழங்குதல்		✓	
(SDG 03) ஆரோக்கியமான வாழ்க்கையை உறுதி செய்தல் மற்றும் அனைத்து வயதினரின் நலனை மேம்படுத்துதல்	ii. குறைந்த வருமானம் பெறுகின்ற நபர்களுக்கு மாதம் ரூபா. 7500 ம் படி வாழ்வாதார/ சிறுநீரக நன்கொடை வழங்குதல்	• வாழ்வாதார நன்கொடை வழங்கிய பயனாளிகள் (6555) • சிறுநீரக நன்கொடை வழங்கிய பயனாளிகள் (1339)		✓	
	iii. மாற்றுத்திறனாளிகளுக்கு வீட்டு உதவி வழங்குதல் (10)	வீட்டு உதவி வழங்கிய பயனாளிகள் (07)		✓	
	iv. 15 மாற்றுத்திறனாளி நபர்களுக்கு சுயதொழில் உதவி வழங்குதல்	உபகரண உதவி வழங்கிய மாற்றுத்திறனாளி நபர்களின் எண்ணிக்கை (12)	✓		
	v. 100 மாற்றுத்திறனாளி நபர்களுக்கு உபகரணங்கள் வழங்குதல்	உபகரண தேவைகள் வழங்கிய மாற்த் திறனாளி நபர்களின் எண்ணிக்கை (12)		✓	
	vi. தேர்ந்தெடுக்கப்பட்ட மாற்றுத்திறனாளிகளுக்கு வீடுகளுக்கான பிரவேசிப்பு வசதிகளை வழங்குதல் (10)	அணுகல் வசதிகளை வழங்கிய பயனாளிகள் (06)		✓	
(SDG 08) பரிபூரண, நியாயமான, தரமான கல்வியை சான்றுப்படுத்தல் மற்றும் அனைவருக்கும் வாழ் நாள் முழுவதும் கல்வி கற்கும் வாய்ப்பை ஏற்படுத்தல்.	vii. மாற்றுத் திறனாளிகளுடன் கூடிய நபர்கள் பொருட்டு உபகரணங்களை வழங்குதல் (100)	உபகரணங்களை பெற்றுக்கொண்ட பயனாளிகள் (12)	✓		
	viii. மாற்றுத்திறனாளிகளுடன் கூடிய நபர்கள் பொருட்டு சுயதொழில்களுக்கான உதவிகளை வழங்குதல். (15)	சுயதொழில்களுக்காக உதவி பெற்றுக்கொண்ட பயனாளிகள் (09)		✓	

இலக்கு / குறிக்கோள்	இலக்குகள்	சாதனை குறிகாட்டிகள்	இதுவரை வெற்றி பெற்ற சதவீதம்		
			0 - 49	*50 -74*	*75 - 100*
முதியோர் உரிமை மேம்பாட்டு அலுவலர்					
(SDG 01) எல்லா வடிவங்களிலும் எல்லா இடங்களிலும் காணப்படும் வறுமையை ஒழித்தல்	i. ரூபா. 3000 ம் முதியோர் வாழ்வாதார கொடுப்பனவு 28515 முதியோர்கள் பொருட்டு வழங்குதல்	பயனாளிகள் (28515)			✓
	ii. ரூபா. 5000 நூற்றாண்டு பூர்த்தி உதவித்தொகை. குறைந்த வருமானம் கொண்ட 32 முதியோர்களின்பொருட்டு வழங்குதல்	பயனாளிகள் (32)			✓
(SDG 03) ஆரோக்கியமான வாழ்க்கையை உறுதி செய்தல் மற்றும் அனைத்து வயதினரின் நலனை மேம்படுத்துதல்	iii. ஆரோக்யா உதவி தொகை வழங்குதல்.	பயனாளிகள் (48)		✓	
	iv. குறைந்த வருமானம் கொண்ட முதியோர்களின் பொருட்டு "திரிய பியஸ" வீட்டு உதவி வழங்குதல்.	பயனாளிகள் (03)			✓
	v. குறைந்தபட்ச வசதிகளை மேம்படுத்துவதற்கு முதியோர்களின் பொருட்டு நன்கொடை வழங்குதல்.	பயனாளிகள் (200) தொகை ரூபா.10,000,000.00			✓
	vi. முதியோர்களின் பொருட்டு மூக்கு கண்ணாடி வழங்குதல்	பயனாளிகள் (91)			
	vii. சுற்றுலா பொருட்டு உதவி வழங்குதல்	சுற்றுலா பயணங்கள் (26) தொகை ரூபா.1,950,000.00			✓
	viii. முதியோர் அமைப்புகளுக்கு உதவி வழங்குதல்	முதியோர் அமைப்புகள் (30) தொகை ரூபா.3,000,000.00		✓	
	ix. முதியோர்கள் பொருட்டு மருத்துவ க்ளினிக் நடாத்தல்	மருத்துவ க்ளினிக் (18)		✓	
(SDG 08) பரிபூரண, நியாயமான, தரமான கல்வியை சான்றுப்படுத்தல் மற்றும் அனைவருக்கும் வாழ் நாள் முழுவதும் கல்வி கற்கும் வாய்ப்பை ஏற்படுத்தல்.	x. முதியோர் பொருட்டு சுயதொழில் உதவி வழங்குதல்	பயன்பெறுநர்கள் (15) தொகை ரூபா. 750,000.00		✓	
	xi. முதியோர் மதியநேர நிலையங்கள்பொருட்டு சுயதொழில் வாய்ப்புகளை அறிமுகப்படுத்தல்	மதியநேர நிலையங்கள் (03)		✓	

இலக்கு / குறிக்கோள்	இலக்குகள்	சாதனை குறிகாட்டிகள்	இதுவரை வெற்றி பெற்ற சதவீதம்		
			0 - 49	50 -74	75 - 100
(SDG 01) எல்லா வடிவங்களிலும் எல்லா இடங்களிலும் காணப்படும் வறுமையை ஒழித்தல்	xii. 98 முதியோர்களுக்கு செவித்திறன் கருவிகள் மற்றும் 112 முதியோர்களுக்கு கண்ணாடிகள் வழங்குதல்.	பயனாளிகள் (210)			✓
(SDG 02) ஆரோக்கியமான வாழ்க்கையை உறுதி செய்தல் மற்றும் எல்லா வயதினரின் நலனை மேம்படுத்துதல்	xiii. ரூபா.75,000.00 வீதம் 28 யாத்திரை பயணங்களுக்கு உதவி வழங்குதல்.	உதவி வழங்கிய முதியோர்களின் அமைப்புகள் (28)		✓	
	viii முதியோர் அமைப்புகளை வலுபடுத்துவதற்குதேவையான உபகரணங்களை கொள்வனவு செய்வதற்கு 23 அமைப்புகளின் பொருட்டு ரூபா. 1000,000.00 படி நன்கொடை வழங்குதல்.			✓	
	ix. முதியோர்களின் பொருட்டு மதியநேர நிலையம் நிருமாணித்தல்.	நிருமாணிக்கப்பட்ட மதியநேர நிலையம் /செலவிடப்பட்ட தொகை ரூபா. 35 இலட்சம்		✓	
	x. முதியோர்களின் பொருட்டு மதியநேர நிலையத்திற்கு உபகரணங்களை கொள்வனவு செய்வதற்கு நன்கொடை வழங்குதல்.	நன்கொடை வழங்கிய முதியோர் மதியநேர நிலையங்கள் (01) / செலவிடப்பட்டதொகை ரூபா. 500,000.00		✓	
	xi முதியோர்களுக்கான மருத்துவக் க்ளினிக் நடாத்தல்	நடாத்தப்பட்ட க்ளினிக்களின் எண்ணிக்கை (11)			✓
(SDG 08) அனைவருக்காகவும் வளர்ச்சி மிக்க, பரிபூரண மற்றும் நிலையான பொருளாதார விருத்தி, பூரண பயனுள்ள மற்றும் சிறந்த வேலைவாய்ப்புகளை மேம்படுத்தல்	vi. சுயதொழில் நன்கொடையாக 12 முதியோர்களுக்கு நன்கொடை வழங்குதல்	பயனாளிகள் (12) / தொகை ரூபா 600,000.00 முதியோர் மதியநேர நிலையங்கள் 02 இன் பொருட்டு சுய தொழில் ஆரம்பித்தல்.		✓	
	vii. முதியோர்களின் 02 மதியநேர நிலையங்கள் பொருட்டு சுயதொழில் வேலைவாய்ப்புகளை வழங்குதல்	சுய தொழில் வேலைவாய்ப்புகளை அறிமுகப்படுத்திய முதியோர் மதியநேர நிலையங்கள் (02)		✓	

இலக்கு / குறிக்கோள்	இலக்குகள்	சாதனை குறிகாட்டிகள்	இதுவரை வெற்றி பெற்ற சதவீதம்		
			0 - 49	*50 -74*	*75 - 100*
விதாதா அலுவலர்					
(SDG 08) அனைவருக்காகவும் வளர்ச்சி மிக்க, பரிபூரண மற்றும் நிலையான பொருளாதார விருத்தி, பூரண பயனுள்ள மற்றும் சிறந்த வேலைவாய்ப்புகளை மேம்படுத்தல் *(SDG 01)* வறுமையை இல்லாதொழித்தல்	*i.* புதிய கைத்தொழிலாளர்களை உருவாக்குதல் *(25).*	உருவாக்கப்பட்ட கைத்தொழிலாளர்களின் எண்ணிக்கை *(25)*		✓	
	ii. தொழில்முனைவோருக்கு கணினி தொழில்நுட்பப் பயிற்சி அளித்தல் மற்றும் இணைய சந்தைப்படுத்தல் அணுகுமுறையைத் தொடங்குதல்.	கணினி தொழில்நுட்பப் பயிற்சி பெற்ற தொழில்முனைவோர்கள் *(907) /* மற்றும் இணைய சந்தைப்படுத்தல் அணுகுமுறையைத் தொடங்கிய தொழில்முனைவோர்கள் *(32)*	✓		
	iii. தொழில்முனைவோருக்கு பாதணி மற்றும் ஆடை தொடர்பான அறிவியல் மற்றும் தொழில்நுட்ப பயிற்சிகளை வழங்குதல் *(16).*	பயிற்சி பெற்ற எண்ணிக்கை *(18)*			✓
	iv. இலத்திரனியல் பயிற்சி *(07)* மற்றும் கணினி வன்பொருள் பயிற்சி *(06)* ஆகியவற்றுக்கான தொழில்முனைவோரை அனுப்பிவைத்தல்	இலத்திரனியல் பயிற்சி தொழில்முனைவோர்கள் *(07) /* கணினி வன்பொருள் பயிற்சி பெற்ற தொழில்முனைவோர் *(06)*			✓
(SDG 09) பலப்படுத்திய உட்கட்டமைப்பு வசதிகளை கட்டியெழுப்புதல், பரிபூரண மற்றும் நிலைபேண்தகு தொழில்மயமாக்கலை மேம்படுத்தி புத்தாக்கங்களை ஊக்குவித்தல்	*v.* தொழில்நுட்ப ஒப்படை பயிற்சி திட்டங்களை *420* ஐ நடத்துதல்.	நடாத்தப்பட்ட தொழில்நுட்ப ஒப்படை பயிற்சி திட்டங்களின் எண்ணிக்கை *(420)*			✓
	vi. தயாரிப்புகளுக்கான தரம் மற்றும் நியம சான்றிதழ்களை வழங்குதல் *(26).*	தயாரிப்புகளுக்காக வழங்கிய தரம் மற்றும் நியம சான்றிதழ்களின் எண்ணிக்கை *(26)*			✓

இலக்கு / குறிக்கோள்	இலக்குகள்	சாதனை குறிகாட்டிகள்	இதுவரை வெற்றி பெற்ற சதவீதம்		
			0 - 49	50 -74	75 - 100
(SDG 09) பலபடுத்திய உட்கட்டமைப்பு வசதிகளை கட்டியெழுப்புதல், பரிபூரண மற்றும் நிலைபேண்தகு தொழில்மய மாக்கலை மேம்படுத்தி புத்தாக்கங்களை ஊக்குவித்தல்	vii. தயாரிப்புகளுக்கு ஐ.டி.ஐ உயர் தொழில்நுட்ப ஒத்துழைப்பை வழங்குதல் (06).	தயாரிப்புகளுக்கு ஐ.டி.ஐ உயர் தொழில்நுட்ப ஒத்துழைப்பு (06)			✓
	viii. விற்பனை சந்தை மற்றும் கண்காட்சி மூலம் தொழில் மு யற்சியாளர்களுக்கான சந்தை வசதிகள் வழங்குதல் (55)	வசதிகள் வழங்கிய தொழில்முயற்சியாளர் கள் (55)			✓
மனித வள அபிவிருத்தி அலுவலர்கள் / தொழில் நிலையம்					
(SDG 08) அனைவருக்காகவு ம் வளர்ச்சி மிக்க, பரிபூரண மற்றும் நிலையான பொருளாதார விருத்தி, பூரண பயனுள்ள மற்றும் சிறந்த வேலைவாய்ப்புக ளை மேம்படுத்தல்.	i. இளைஞர் யுவதிகளுக்கு 150 வேலை வாய்ப்புகளை வழங்குதல்	வேலைவாய்ப்புகள் பெற்றுக்கொண்ட இளைஞர் யுவதிகளின் எண்ணிக்கை (191)			✓
	ii. 40 புதிய தொழில்முனைவோரை உருவாக்குதல்	சிறிய அளவிலான தொழில்முனைவோர் களின் எண்ணிக்கை (11)	✓		
	iii. வேலை தேடும் 200 இளைஞர் யுவதிகளுக்கு தொழில் வழிகாட்டுதல் வழங்குதல்.	தொழில் வழிகாட்டல் பெற்றுக்கொண்ட வேலைவாய்ப்பு எதிர்பார்க்கும் இளைஞர் யுவதிகள் (474)			✓
	iv. 80 மாணவர்களை தொழில் பயிற்சிக்கு அனுப்புதல்.	தொழில் பயிற்சியில் ஈடுபடுத்திய எண்ணிக்கை (14)	✓		
திறன் அபிவிருத்தி அலுவலர்கள்					
(SDG 08) நிலையான இணைந்த மற்றும் நிலையான பொருளாதார வளர்ச்சி, அனைவருக்கும் முழுமையான மற்றும் பயனுள்ள வேலைவாய்ப்புக ள், உரிய பணி மேம்பாடு	i. நகர்புற தோட்ட வீடுகள் சார்ந்த பாடசாலை விட்டு விலகிய 200 இளைஞர் யுவதிகளை தொழில்சார் பயிற்சி கற்கைநெறிகளில் ஈடுபடுத்தல்.	தொழில்சார் பயிற்சி கற்கைநெறிகளில் ஈடுபடுத்திய இளைஞர் யுவதிகளின் எண்ணிக்கை (164)			✓
(SDG 08) நிலையான மற்றும் ணைந்தஉள்ளடக் கிய மற்றும் நிலையான பொருளாதார வளர்ச்சி,	ii. தொழிற்கல்வி மற்றும் தொழில்நுட்பக் கல்வித் துறையில் விழிப்புணர்வை ஏற்படுத்துவதற்காக தொழில் வழிகாட்டுதல் நிகழ்ச்சிகளை நடத்துதல் (250 நிகழ்ச்சித் திட்டங்கள்)	நடாத்தப்பட்ட தொழில் வழிகாட்டுதல் நிகழ்ச்சித்திட்டங்களி ன் எண்ணிக்கை (258)			✓

இலக்கு / குறிக்கோள்	இலக்குகள்	சாதனை குறிகாட்டிகள்	இதுவரை வெற்றி பெற்ற சதவீதம்		
			0 - 49	50 -74	75 - 100
அனைவருக்கும் முழுமையான மற்றும் பயனுள்ள வேலைவாய்ப்புகள், உரிய பணி மேம்பாடு	iii. பாடசாலை மாணவர்கள், பாடசாலை விட்டு வெளியேறும் மாணவர்கள், பெற்றோர்கள் மற்றும் ஆசிரியர்கள் ஆகிய இலக்கு குழுக்களை அறிவுறுத்தல் (8000 பயனாளிகள்)	நிகழ்ச்சித்திட்டத்தில் பங்குபற்றிய பயனாளிகள் எண்ணிக்கை (10286)			✓
	iv. 25 பாடசாலை தொழில் வழிகாட்டல் பிரிவுகளை தாபித்தல்	தாபிக்கப்பட்ட பாடசாலை தொழில்சார் வழிகாட்டல் அலகுகளின் எண்ணிக்கை (03)	✓		
	v. தொழிற்பயிற்சி கற்கைநெறிகளுக்கு பயிற்சியாளர்களை அனுப்பிவைத்தல் (எதிர்பார்க்கப்படும் எண்னிக்கை - 1000)	அனுப்பி வைக்கப்பட்ட பயிலுநர்களின் எண்ணிக்கை (1319)			✓
	vi. முன் அறிவு (RPL) மதிப்பீடு மூலம் தேசிய தொழில் தகுதி (NVQ) சான்றிதழ்களை பெற்றுக்கொள்வதற்கு அனுப்பி வைக்கப்படுதல் (எதிர்பார்க்கப்படும் எண் 150)	(NVQ) சான்றிதழ்களை பெற்றுக்கொள்வதற்கு அனுப்பிவைக்கப்பட்ட எண்ணிக்கை (382)			✓
	vii. NVQ சான்றளிக்கப்பட்ட கைவினைஞர்களை திறன் அனுமதிச் சீட்டு பெறுவதற்காக அனுப்பி வைக்கப்படுதல்.	திறன் அனுமதிப் பத்திரம் (Skill Passport) பெற்றுக்கொள்வதற்கு அனுப்பி வைக்கப்பட்ட NVQ சான்றளிக்கப்பட்ட கைவினைஞர்களின் எண்ணிக்கை (28)	✓		
வெளிநாட்டு வேலைவாய்ப்பு அலுவலர்					
(SDG 08) அனைவருக்காகவும் வளர்ச்சி மிக்க, பரிபூரண மற்றும் நிலையான பொருளாதார விருத்தி, பூரண பயனுள்ள மற்றும் சிறந்த வேலைவாய்ப்புகளை மேம்படுத்தல்.	i. வெளிநாடு செல்கின்ற இலக்குகளை அடைவதற்கு 10 அபிவிருத்தி திட்டங்களை செயல்படுத்துதல்.	செயல்படுத்திய அபிவிருத்தி திட்டங்கள் (27)		✓	
	ii. புலம்பெயர்ந்த குடும்பங்களின் நலனுக்காக சிறப்பு விழிப்புணர்வு நிகழ்ச்சித் திட்டங்களை செயல்படுத்துதல் மற்றும் கண்காணித்தல்.	பயனாளிகள் (1688)			✓

இலக்கு / குறிக்கோள்	இலக்குகள்	சாதனை குறிகாட்டிகள்	இதுவரை வெற்றி பெற்ற சதவீதம்		
			0 - 49	50 -74	75 - 100
	iii. வெளிநாட்டு வேலை வாய்ப்புகள் குறித்து 15 விழிப்புணர்வு மற்றும் ஊக்குவிப்பு நிகழ்ச்சிகளை நடாத்துதல்.	நடாத்தப்பட்ட விழிப்புணர்வு நிகழ்ச்சித்திட்டங்கள் (23)			✓
	iv. பயிற்சி பெற்ற 200 தொழிலாளர்களை வெளிநாட்டு வேலை வாயப்புகளுக்கு அனுப்புதல்	வெளிநாட்டுக்கு அனுப்பி வைத்த பயிற்சி பெற்ற தொழிலாளர்கள் (137)	✓		
	v. வெளிநாடுகளுக்கு மீண்டும் மீண்டும் இடம்பெயர்வதைத் தவிர்ப்பதற்காக 25 புலம்பெயர்ந்த தொழிலாளர்களை சமூகமயமாக்கலுக்கு உதவுதல்.	மீண்டும் சமூகமயமாக்கிய புலம் பெயர் தொழிலாளர்கள் (13)			✓
	vi. 12 மாதாந்த முன்னேற்ற மீளாய்வு கூட்டங்களை நடாத்தல்	நடாத்தப்பட்ட கூட்டங்களின் எண்ணிக்கை (04)*			✓
*** தேர்தல் காலப்பகுதி காரணமாகும்**					
சுற்றாடல் அலுவலர்					
(SDG 15) புவி-சுற்றுச்சூழல் அமைப்புகளின் நிலையான பயன்பாடு, நிலையான வன மேலாண்மை, பாலைவனமாக்க லுக்கு எதிரான நடவடிக்கை ஆகியவற்றை மீட்டெடுக்க, பாதுகாக்க மற்றும் மேம்படுத்துதல்,	i. மாவட்டத்தில் காணப்பட்ட சுற்றாடல் பிரச்சினைகள் மற்றும் சுற்றாடல் அபிவிருத்தி நடவடிக்கைகளை வெற்றிகரமாக மேற்கொள்வதற்கு 06 சுற்றாடல் குழு கூட்டங்களை நடாத்தல்	நடாத்தப்பட்ட மாவட்ட சுற்றாடல் குழு கூட்டங்கள் (05)			✓
காணிகளின் தரக்குறைவை நிறுத்துதல் மற்றும் புனரமைத்தல் அத்துடன் உயிரியல் பல்வகைத் தன்மையின் அழிவை நிறுத்துதல்.	ii. திண்ம கழிவுப்பொருட்களை முறையாக அப்புறப்படுத்துவதன் மூலம் சுற்றாடலுக்கு ஏற்படும் தாக்கத்தினை குறைத்துக்கொள்வதற்கு கழிவுபொருட் முகாமைத்துவம் தொடர்பாக 03 நிகழ்ச்சித்திட்டங்களை நடைமுறைப்படுத்தல்.	நடைமுறைப்படுத்திய கழிவு முகாமைத்துவ நிகழ்ச்சித்திட்டங்களின் எண்ணிக்கை (06)			✓

இலக்கு / குறிக்கோள்	இலக்குகள்	சாதனை குறிகாட்டிகள்	இதுவரை வெற்றி பெற்ற சதவீதம்		
			0 - 49	50 -74	75 - 100
	iii. வனாந்திரங்களின் பெருக்கத்தை அதிகரிப்பதற்காக 35 மர நடுகை நிகழ்ச்சித்திட்டங்களை நடைமுறைப்படுத்தல்	நடைமுறைப்படுத்திய மர நடுகை நிகழ்ச்சித்திட்டங்களின் எண்ணிக்கை (17) நடைமுறைப்படுத்திய சுற்றாடல் பாதுகாப்பு நிகழ்ச்சித்திட்டங்களின் எண்ணிக்கை (03)			✓
தேசிய ஒருங்கிணைப்பு மேம்பாட்டு அலுவலர்					
(SDG 4.7) 2030 ஆம் ஆண்டளவில், அனைத்து கற்பவர்களுக்கும் நிலையான அபிவிருத்தி மேம்பாட்டுக்கான அறிவையும் ஆற்றல்களையும் கொண்டிருத்தல். அதற்கு நிலையான அபிவிருத்தி தொடர்பான கல்வி மற்றும் நிலையான வாழ்க்கை முறை, மனித உரிமைகள், அமைதி மற்றும் வன்முறைகளற்ற கலாச்சாரத்தை மேம்படுத்தல், உலகளாவிய குடியுரிமை மற்றும் கலாச்சார பன்முகத்தன்மை மதிப்பிடல் மற்றும் நிலையான அபிவிருத்திக்கு கலாச்சார ரீதியாக பங்குகொள்ளுதல் உள்ளடங்கும்.	i. அரச அலுவலர்கள் மற்றும் பாடசாலை விட்டு வெளியேறுபவர்களுக்கு இருமொழி அறிவை வழங்குவதற்காக 13 தமிழ் மொழி கற்கைநெறிகளை ஒழுங்கமைத்தல். (பங்கேற்பு 500).	மொழி கற்கைநெறி பூர்த்தி செய்த எண்ணிக்கை (300)		✓	
	ii. கல்வித் துறையில் மும்மொழி வெற்றிடங்களைக் குறைப்பதற்காக மொழி கற்கைநெறிகளை நடாத்தல் பொருட்டு தரத்துடன் கூடிய ஆசிரியர்களை பயிற்றுவிக்கும் நிகழ்ச்சித்திட்டங்களை நடாத்தல் (06)	மொழி கற்கைநெறி பூர்த்தி செய்த ஆசிரியர்களின் எண்ணிக்கை (60)		✓	
	iii. 06 பல்கலாச்சார நிகழ்ச்சிகளை நடத்துதல்.	சிங்களம், தமிழ் மற்றும் முஸ்லிம் மக்களின் பங்களிப்புடன் நடாத்தப்பட்ட பல் கலாச்சார கருத்திட்டங்கள் (05)		✓	
	iv. தெரிவு செய்யப்பட்ட அரச நிறுவனங்கள் மற்றும் அரசாங்க நிருவாக அமைச்சின் கீழ் நடைமுறைப்படும் அரச நிறுவனங்கள் மற்றும் 13 பிரதேச செயலகங்கள் பொருட்டு மொழி திட்டமிடல் நிகழ்ச்சிகளை நடாத்தல்	மும்மொழியிலும் பணியாற்றக் கூடிய அலுவலர்கள்		✓	

இலக்கு / குறிக்கோள்	இலக்குகள்	சாதனை குறிகாட்டிகள்	இதுவரை வெற்றி பெற்ற சதவீதம்		
			0 - 49	50 -74	75 - 100
(SDG 4.4) 2030 ஆகும் போது சுனிசி வேலைவாய்ப்புகள் மற்றும் தொழில் முயற்சிக்காக தொழில்நுட்ப மற்றும் தொழில்சார் தகைமைகள் அடங்கலாக உரிய ஆற்றல்களை பெற்றுக்கொண்டுள்ள இளைஞர்களதும் வயோதிபர்களினதும் எண்ணிக்கையை கவனிக்கத்தக்க அளவில் திகரித்தல்	v. தெரிவு செய்யப்பட்ட அரச நிறுவனங்கள் மற்றும் அரசாங்க நிருவாக அமைச்சின் கீழ் நடைமுறைப்படும் அரச நிறுவனங்கள் மற்றும் 13 பிரதேச செயலகங்கள் பொருட்டு மொழி திட்டமிடல் நிகழ்ச்சிகளை நடாத்தல்	மும்மொழியிலும் பணியாற்றக் கூடிய அலுவலர்கள்		✓	
மாவட்ட கலாச்சார அபிவிருத்தி அலுவலர்					
(SDG 4.4) பரிபூரண மற்றும் நியாயமான தரமான கல்வியை உறுதிப்படுத்தல் மற்றும் அனைவருக்கும் வாழ்க்கை முழுவதும் கற்கும் வாய்ப்புகளை வழங்குதல்	i. மாவட்டத்தில் உள்ள 13 சிறுவர் கழகங்களில் உள்ள குழந்தைகளுக்கு அடையாளம் காணப்பட்ட 10 நாட்டுப்புற விளையாட்டுகள் தொடர்பாக பயிற்சி அளித்தல்.	பயிற்சி பெற்ற சிறுவர்கள் (700)			✓
	ii. உள்நாட்டு உணவு, உள்நாட்டு மருத்துவ விஞ்ஞான மேம்பாட்டு நிகழ்ச்சித்திட்டங்கள் 20 ஐ பாடசாலை மாணவர்கள், பெற்றோர்கள், கலைஞர்கள் ஆகியோருக்காக நடாத்தல்	பங்குபற்றிய எண்ணிக்கை (1000)			✓
	iii. பாரம்பரிய கலைப்படைப்புகளுக்கான சந்தையை உருவாக்க 04 கண்காட்சிகளை நடத்துதல். (குருத்தோலையினால் ஆன கலை படைப்புகள் முகமூடி கலை, பத்திக் கலை, பன்புல் கலை)	பங்குபற்றிய விற்பனையாளர்கள் எண்ணிக்கை (20)		✓	

இலக்கு / குறிக்கோள்	இலக்குகள்	சாதனை குறிகாட்டிகள்	இதுவரை வெற்றி பெற்ற சதவீதம்		
			0 - 49	50 -74	75 - 100
	iv. ஆண்டுதோறும் பல்வேறு இனங்கள் மற்றும் மதங்களுக்கு ஏற்ப 30 வைபவங்களை ஏற்பாடு செய்தல்.	ஏற்பாடு செய்யப்பட்ட வைபவங்களின் எண்ணிக்கை (25)			✓
இடர் நிவாரண சேவை அலுவலர்					
(SDG 13) காலநிலை மாற்றங்கள் மற்றும் அதன் தாக்கங்களுக்கு எதிராக விரைவான நடவடிக்கை மேற்கொள்ளுதல்	பிரதேச செயலக மட்டத்தில் உள்ள கிராம அலுவலர்கள், 200 அனர்த்த நிவாரண சேவைக் குழு உறுப்பினர்கள் மற்றும் அனர்த்த முகாமைத்துவக் குழு உறுப்பினர்கள் ஆகியோரை அறிவுறுத்தல்.	அறிவுறுத்தும் நிகழ்ச்சித்திட்டங்களில் பங்குபற்றிய எண்ணிக்கை (180)		✓	
	முகாம்களின் முகாமைத்துவம் தொடர்பாக 04 விழிப்புணர்வு நிகழ்ச்சிகளை நடாத்துதல்.	நடாத்தப்பட்ட முகாம்களின் எண்ணிக்கை (04)		✓	
	iii02 பேரிடர் தாங்கும் வீட்டுத் திட்டங்களை நிறைவு செய்தல்.	நிருமாணிக்கப்பட்ட பாதுகாப்பான வீடுகளின் எண்ணிக்கை (01)			✓
	v. இடர் சந்தர்ப்பங்களில் ஆபத்துகளுக்கு உள்ளாகும் நபர்களை பாதுகாப்பாக வைத்துக் கொள்வதற்கு பொருத்தமான வகையில் 02 பாதுகாப்பு நிலையங்களை மேம்படுத்தல்	மேம்படுத்திய பாதுகாப்பு நிலையங்களின் எண்ணிக்கை (02)			✓
உற்பத்தி திறன் அபிவிருத்தி அலுவலர்					
(SDG 16) நிலையான அபிவிருத்திக்காக அமைதியான மற்றும் பரிபூரண சமூகங்களை உருவாக்குதல், அனைவருக்கும் நீதிக்கான அணுகலை வழங்குதல் மற்றும் அனைத்து மட்டங்களிலும் பயனுள்ள பொறுப்புக்கூகூடிய பரிபூரண	i. உற்பத்தி திறன் மேம்பாட்டு எண்ணக்கருக்களை நடைமுறைப்படுத்துவதன் மூலம் சிறிய மற்றும் நடுத்தர அளவிலான 15 நிறுவனங்களை வலுவூட்டல்	• தயாரிக்கப்பட்ட தர பகுப்பாய்வு அறிக்கைகளின் எண்ணிக்கை (35)			✓
		• வேலை கற்கைகள் (Work Study) எண்ணிக்கை (65)			✓
		• நடாத்தப்பட்ட உற்பத்தி திறன் செயலமர்வுகளின் எண்ணிக்கை(72)			✓
		• அறிவுறுத்தப்பட்ட பயனாளிகளின் எண்ணிக்கை (1276)			✓

இலக்கு / குறிக்கோள்	இலக்குகள்	சாதனை குறிகாட்டிகள்	இதுவரை வெற்றி பெற்ற சதவீதம்		
			0 - 49	50 -74	75 - 100
நிறுவனங்களை உருவாக்குதல்		• நடாத்தப்பட்ட சேவைப் பெறுநர்களின் திருப்தி ஆய்வுகளின் எண்ணிக்கை (10)			✓
(SDG 16) நிலையான அபிவிருத்திக்காக அமைதியான மற்றும் பரிபூரண சமூகங்களை உருவாக்குதல், அனைவருக்கும் நீதிக்கான அணுகலை வழங்குதல் மற்றும் அனைத்து மட்டங்களிலும் பயனுள்ள பொறுப்புக்கூகூடிய பரிபூரண நிறுவனங்களை உருவாக்குதல்.	ii. அரச நிறுவனங்களில் 30 செயற்பாடுகளை மேம்படுத்தல்.	• செயற்பாடுகளின் கற்கை எண்ணிக்கை (85) • நடாத்தப்பட்ட உற்பத்தி திறன் செயலமர்வுகளின் எண்ணிக்கை (96) • இலகுபடுத்திய செயற்பாடுகளின் எண்ணிக்கை (30)			✓
	iii. பாடசாலை உற்பத்தி திறன் சான்றிதழ் கற்கைநெறி 2 ஐ நடாத்தல்	• உற்பத்தி திறன் எண்ணக்கரு தொடர்பாக அறிவுறுத்தப்பட்ட மாணவர்களின் எண்ணிக்கை (80)			✓
	iv. 12 முன்னெற்ற மீளாய்வு கூட்டங்களை நடாத்தல்.	நடாத்தப்பட்ட முன்னேற்ற மீளாய்வு கூட்டங்களின் எண்ணிக்கை (12)			✓
	v. நிறுவனங்களின் வேண்டுகோளுக்கு அமைவாக 200 உற்பத்தி திறன் மேம்பாட்டு நிகழ்ச்சித்திட்டங்களை நடாத்தல்.	நிறுவனங்களின் வேண்டுகொளுக்கமைவாக நடாத்தப்பட்ட உற்பத்திதிறன் மேம்பாட்டு நிகழ்ச்சித்திட்டங்களின் எண்ணிக்கை (206)			✓
ஆலோசனைப் பிரிவு					
(SDG 3.4) 2030- ஆண்டளவில் தொற்றாத நோய்களால் நிகழ்கின்ற அகால மரணங்கள், சிகிச்சை மற்றும் தடுப்பு மு கைள் மூலம் மூன்றில் ஒரு பங்காகக் குறைத்துக்கொள் ளுதல் மற்றும் உள நல சுகாதாரம், நல்வாழ்வு	i. இளைஞர் சமூகத்தை மனதளவில் வலுப்படுத்துவதற்காக பிரதேச செயலகப் பிரிவு மட்டத்தில் ஆலோசனை நிகழ்ச்சிகளை நடத்துதல் (24).	உளவியல் ரீதியாக வலுவூட்டப்பட்ட குடும்பங்களின் எண்ணிக்கை (24)		✓	

இலக்கு / குறிக்கோள்	இலக்குகள்	சாதனை குறிகாட்டிகள்	இதுவரை வெற்றி பெற்ற சதவீதம்		
			0 - 49	50 -74	75 - 100
என்பன மேம்படுத்துதல்.	ii. மாவட்ட மற்றும் பிரதேச செயலகப் பிரிவு மட்டத்தில் ஆலோசனை முகாம்களை நடத்துதல் (24).	நடாத்தப்பட்ட ஆலோசனை முகாம்களின் எண்ணிக்கை (24)		✓	
(SDG 3.4) 2030 ஆம் ஆண்டுக்குள், சிகிச்சை மற்றும் தடுப்பு மூலம் தொற்றா நோய்களால் ஏற்படும் அகால மரணங்களை மூன்றில் ஒரு பங்காகக் குறைத்து, மன ஆரோக்கியம் மற்றும் நல்வாழ்வை மேம்படுத்துதல்.	iii. பயனாளிகளுக்கு விழிப்புணர்வு நிகழ்ச்சிகளை நடத்துதல் (24).	விழிப்புணர்வு நிகழ்ச்சிகளின் எண்ணிக்கை (24).		✓	
	iv. பயனாளிகளை மாவட்ட வேலைவாய்ப்பு சந்தைக்கு அனுப்புதல்.	னுப்பிவைக்கப்பட்ட சேவைப் பெறுநர்கள் எண்ணிக்கை (60)		✓	
	v. சிறப்பு தலையீடு தேவைப்படும் பயனாளிகளுக்கு ஆலோசனை சேவைகளை வழங்குதல்.	ஆலோசனை சேவைகள் வழங்கிய பயனாளிகளின் எண்ணிக்கை (60)		✓	
	vi. மாதத்திற்கு ஒரு தலைப்பு என்ற வகையில் ஆண்டு முழுவதும் 12 தலைப்புகளின் கீழ் குடும்ப உறுப்பினர்களுக்கு விழிப்புணர்வு ஏற்படுத்துதல்.	விழிப்புணர்வு ஏற்படுத்திய சந்தர்ப்பங்கள் (221)		✓	
	vii. ஆலோசனை முகாம்கள் மூலம் குழுக்கள் மற்றும் தனி நபர்களாக சேவை வழங்குதல்	நடாத்தப்பட்ட ஆலோசனை முகாம்களின் எண்ணிக்கை (48)		✓	
மத்தியஸ்த்த பயிற்சி அலுவலர்					
(SDG 16) நிலையான அபிவிருத்திக்காக அமைதியான மற்றும் பரிபூரண சமூகங்களை உருவாக்குதல், அனைவருக்கும் நீதிக்கான அணுகலை வழங்குதல் மற்றும் அனைத்து மட்டங்களிலும் பயனுள்ள பொறுப்புக்கூகூடிய பரிபூரண நிறுவனங்களை உருவாக்குதல்.	03 மத்தியஸ்த்த மூல சபைகளுக்குப் பயிற்சி அளித்தல் உறுப்பினர்களை நியமித்தல்	மதாதியஸ்த்த மூலச் சபைகளை புதுப்பித்தல் பொருட்டு நடாத்தப்பட்ட பயிற்சி நிகழ்ச்சித்திட்டங்களின் எண்ணிக்கை (03)			✓
		வழங்கிய பரிந்துரைக்கப்பட்ட அறிக்கைகள்(03)			✓
	ii. மாவட்ட நிதி மத்தியஸ்த்த சபை உறுப்பினர்களை தேர்ந்தெடுப்பதற்கான நடவடிக்கைகள்.	தெரிவு செய்யப்பட்ட உறுப்பினர்களின் எண்ணிக்கை (40)			✓
	iii போதியளவிலான தகவல்களைக் கொண்ட தரவு அமைப்பினை 13 மத்தியஸ்த்த மூல சபைகளிலும் தொடர்ச்சியாக பராமரித்தல்	ஒப்படைக்கப்பட்ட அறிக்கைகள் (13*13)			✓

இலக்கு / குறிக்கோள்	இலக்குகள்	சாதனை குறிகாட்டிகள்	இதுவரை வெற்றி பெற்ற சதவீதம்		
			0 - 49	*50 -74*	*75 - 100*
(SDG 16) நிலையான அபிவிருத்திக்காக அமைதியான மற்றும் பரிபூரண சமூகங்களை உருவாக்குதல், அனைவருக்கும் நீதிக்கான அணுகலை வழங்குதல் மற்றும் அனைத்து மட்டங்களிலும் பயனுள்ள பொறுப்புக்கூகூடிய பரிபூரண நிறுவனங்களை உருவாக்குதல்.	*iv.* அனைத்து தரப்பினருக்கும் நியாயத்தை வழங்குதல் மற்றும் பெண்/ஆண் சமத்துவம் தொடர்பாக மத்தியஸ்தர்களை ஆட்சேர்ப்பு செய்கையில் கவனம் செலுத்தும் பொருட்டு 03 நேர்முகப் பரீட்சைகளுக்கு பங்குபற்றுதல்	நேர்முகப் பரீட்சைகளின் ஊடாக தெரிவு செய்யப்பட்ட மத்தியஸ்தர்களின் எண்ணிக்கை *(150)*			✓
	v. மத்தியஸ்த்த மூல சபை உறுப்பினர்களின் தகுதியற்ற செயல்கள் காரணமாக மத்தியஸ்த்த சபை ஆணைக்குழுவால் விசாரிக்கப்பட்ட *8* மனுக்களுக்கான அறிக்கைகளை வழங்குதல்.	அனுப்பிவைக்கப்பட்ட அறிக்கைகளின் எண்ணிக்கை *(08)*			✓
	vi. முன்னேற்ற ஆய்வு கூட்டங்களை நடத்துதல்.	நடாத்தப்பட்ட முன்னேற்ற மீளாய்வுக் கூட்டங்களின் எண்ணிக்கை *(10)*	✓		
	vii. பாடசாலை மாணவர்களுக்கு மத்தியஸ்தம் பற்றிய நிகழ்ச்சிகளை நடத்தி மாணவர்களுக்கு விழிப்புணர்வு ஏற்படுத்துதல்.	விழிப்புணர்வு செய்யப்பட்ட மாணவர்களின் எண்ணிக்கை		✓	
		தாபிக்கப்பட்ட மத்தியஸ்த்த அலகுகளின் எண்ணிக்கை		✓	
	viii. கொழும்பு மாவட்ட காணி மத்தியஸ்த்த சபைக்காக புதிய உறுப்பினர்களை நியமித்தல்.	நியமிக்கப்பட்ட புதிய உறுப்பினர்களின் எண்ணிக்கை *(06)*			✓

5.2 நிலையான அபிவிருத்தி இலக்குகளை ***(SDG)*** அடைவதில் உள்ள சாதனைகள் மற்றும் சவால்களை சுருக்கமாக விவரிக்கவும். - மேலே அத்தியாயம் *02*ன் கீழ் குறிப்பிடப்பட்டுள்ளது.

6 ஆம் அத்தியாயம்
மனிதவள விவரக்குறிப்பு

6.1 பதவியணி முகாமைத்துவம்

	அங்கீகரிக்கப்பட்ட பதவியணி எண்ணிக்கை	தற்போதுள்ள பதவியணியின் எண்ணிக்கை	வெற்றிடங்கள்	வெற்றிடங்கள்/(கூடுதல்)
சிரேஷ்ட நிலை	*73*	*57*	*16*	-
மூன்றாம் நிலை	*34*	*28*	*6*	-
இடை நிலை	*1316*	*1452*	*136*	*148 (224 –* அபிவிருத்தி அலுவலர்கள் சேவை*)*
ஆரம்ப நிலை	*146*	*132*	*14*	-
மொத்தம்	***1569***	***1669***	***172***	***148***

6.2 மனிதவள விவரக் குறிப்பு

இல	நிகழ்ச்சியின் பெயர்	பயிற்சி பெற்ற ஊழியர்களின் எண்ணிக்கை	நிகழ்ச்சியின் கால எல்லை	மொத்த முதலீடு (ரூ.'000)		திட்டத்தின் தன்மை (உள்ளூர்/ வெளிநாட்டு)	வெளியீடு / பெறப்பட்ட அறிவு
				(உள்ளூர்	வெளியூர்		
1.	பாதுகாப்பான வாகனம் ஓட்டுதல் மற்றும் மனப்பான்மை அபிவிருத்தி குறித்து ஓட்டுநர்களுக்கான பயிற்சித் திட்டம்.	*31*	*2024* பெப்ருவரி *10* மற்றும் *11* ஆகியஇரு திகதிகள்	*235,175.00*	-	உள்ளூர்	பாதுகாப்பாக வாகனம் ஓட்டுதல் மற்றும் மனப்பான்மை அபிவிருத்தி குறித்து ஓட்டுநர்களுக்கு அடிப்படை அறிவை வழங்குதல்.
2.	தமிழ் மொழி	*87*	*2024.03.25* ஆம் திகதி தொடக்கம் *2024.07.17* ஆம் திகதி வரை	*112,500.00*	-	உள்ளூர்	இரண்டாவது மொழி தேர்ச்சி பெறுவதன் கீழ் இடை நிலை அளவில் தமிழ் மொழி எழுத்து மற்றும் பேச்சு திறன்களை வளர்த்துக் கொள்ளுதல்.
3.	அலுவலக முறைகள் (கோப்புகளைப் பராமரித்தல் / கடமைகளை நிறைவேற்றுதல் / சுயவிபரக் கோப்புகளைப் பராமரித்தல்).	*76*	*2024.03.21*	*29,700.00*		உள்ளூர்	அலுவலக முறைகள் குறித்து அதிகாரிகளுக்கு விழிப்புணர்வு ஏற்படுத்துதல்.

இல	நிகழ்ச்சியின் பெயர்	பயிற்சி பெற்ற ஊழியர்களின் எண்ணிக்கை	நிகழ்ச்சியின் கால எல்லை	மொத்த முதலீடு (ரூ.'000)		திட்டத்தின் தன்மை (உள்ளூர்/ வெளிநாட்டு)	வெளியீடு / பெறப்பட்ட அறிவு
				(உள்ளூர்	(உள்ளூர்		
4.	கணக்காய்வு நடவடிக்கைகள் குறித்த பயிற்சி.	72	2024.03.28	28,625.00	-	உள்ளூர்	கணக்காய்வு செயல்பாட்டில் ஏற்படும் பிரச்சனைகளைத் தீர்ப்பது குறித்து தேவையான அறிவைப் பெறுதல்.
5.	கணக்காய்வு நடவடிக்கைகள் குறித்த பயிற்சி.	81	2024.04.09	29,210.00	-	உள்ளூர்	கணக்காய்வு செயல்பாட்டில் ஏற்படும் பிரச்சனைகளைத் தீர்ப்பது குறித்து தேவையான அறிவைப் பெறுதல்.
6.	அலுவலக முறைகள் (கோப்புகளைப் பராமரித்தல் / கடமைகளை நிறைவேற்றுதல் / சுய விபரக் கோப்புகளைப் பராமரித்தல்).	72	2024.04.04	28,115.00	-	உள்ளூர்	அலுவலக முறைகள் குறித்து அலுவலர்களுக்கு விழிப்புணர்வு ஏற்படுத்துதல்.
7.	அலுவலக முறைகள் (கோப்புகளைப் பராமரித்தல் / கடமைகளை நிறைவேற்றுதல் / சுய விபரக் கோப்புகளைப் பராமரித்தல்).	75	2024.04.05	31,150.00	-	உள்ளூர்	அலுவலக முறைகள் குறித்து அலுவலர்களுக்கு விழிப்புணர்வு ஏற்படுத்துதல்.
8.	கணக்காய்வு நடவடிக்கைகள் குறித்த பயிற்சி.	75	2024.04.09	29,210.00	-	உள்ளூர்	கணக்காய்வு செயல்பாட்டில் ஏற்படும் பிரச்சனைகளைத் தீர்ப்பது குறித்த தேவையான அறிவைப் பெறுதல்.
9.	வெளிப்படையான மற்றும் பொறுப்பான அரசாங்கத்திற்காக, அரசாங்க அலுவலர்களின் பொறுப்பு குறித்த விழிப்புணர்வு நிகழ்ச்சி.	160	2024.05.14	46,490.00	-	உள்ளூர்	அரசு ஊழியராக தனது பொறுப்புகள் குறித்து தேவையான அறிவைப் பெறுதல்.

இல	நிகழ்ச்சியின் பெயர்	பயிற்சி பெற்ற ஊழியர்களின் எண்ணிக்கை	நிகழ்ச்சியின் கால எல்லை	மொத்த முதலீடு (ரூ.'000)		திட்டத்தின் தன்மை (உள்ளூர்/ வெளிநாட்டு)	வெளியீடு / பெறப்பட்ட அறிவு
				(உள்ளூர்	(உள்ளூர்		
10.	2024 புதிய நியமனம் பெற்ற கிராம அலுவலர்களுக்கான விழிப்புணர்வு நிகழ்ச்சி.	1080	2024.06.10 இருந்து 2024.07.02 வரை	347,178.00	-	உள்ளூர்	அரசு ஊழியராக கிராம அலுவலர்களின் பொறுப்புகள் குறித்து தேவையான அறிவைப் பெறுதல்.
11.	கணக்காய்வு மற்றும் கணக்கெடுப்பு நடவடிக்கைகள் குறித்த விழிப்புணர்வு நிகழ்ச்சி.	105	2024.07.23	64,850.00	-	உள்ளூர்	கணக்காய்வு செயல்முறை மற்றும் கணக்கெடுப்பில் ஏற்படும் பிரச்சனைகளை தீர்ப்பது குறித்த தேவையான அறிவைப் பெறுதல்.
12.	நிர்வாக அலுவலர்களுக்கான நிகழ்ச்சி.	15	2024.07.24	13,395.00	-	உள்ளூர்	அரசு ஊழியராக நிர்வாக அலுவலர்களின் பொறுப்புகள் குறித்த தேவையான அறிவைப் பெறுதல்.
13.	பதிவாளர்களுக்கான பயிற்சி.	150	2024.08.13	140,800.00	-	(உள்ளூர்	பதிவாளர் சேவை குறித்த தேவையான அறிவைப் பெறுதல்.
14.	பொதுத்துறையை சயிபர் தாக்குதல்களிலிருந்து பாதுகாப்பது குறித்த பயிற்சி.	100	2024.12.12	83,344.00	-	உள்ளூர்	அலுவலர்கள் தங்கள் அன்றாட கடமைகளைச் செய்யும் போது சயிபர் தாக்குதல்களிலிருந்து பாதுகாப்பதற்கு தேவையான அறிவைப் பெறுதல்.
15.	தவல் தொழில்நுட்ப அலுவலர்களுக்கான பயிற்சி	35	2024.08.22	32,415.00	-	உள்ளூர்	கடமைகளை நிறைவேற்றும் போது, ஏற்படும் தொழில்நுட்ப பிரச்சினைகள் பொருட்டு தேவையான அறிவை வழங்குதல்

நிறுவனத்தின் செயல்திறனுக்காக பங்களிப்பாளர்களுக்கு பயிற்சி திட்டத்தின் நோக்கங்களை விளக்குதல்.

- மனித வள மேம்பாடு.
- விளைவுத்திறனுக்கான செயல்திறனை அதிகரித்தல்
- புதிய தொழில்நுட்ப அறிவைப் பெறுதல்.
- அலுவலர்களின் தகவல் தொடர்பு திறன்களை மேம்படுத்துதல் மற்றும் சேவையின் தரத்தை மேம்படுத்துதல்.

7 ஆம் அத்தியாயம்

இணக்கப்பாட்டு அறிக்கை

அத்தியாயம் ; 07

இணக்கப்பாட்டு அறிக்கை

இலக்கம்	ஏற்புடைய தேவைப்பாடு	இணக்கப்பாட்டு நிலைமை (இணக்கமானது/ இணக்கமற்றது)	இணக்கமற்ற தாயின் அது பற்றி சுருக்கமாக விபரிக்குக. அதற்கான சுருக்க விளக்கம்	எதிர் காலத்தில் இணக்க மற்றதை தவிர்ப்பதற்கு முன்மொழியும் சரியான நடவடிக்கை யாது
1	**பின்வரும் நிதி அறிக்கைகள்/ கணக்குகள் உரிய திகதியில் சமர்ப்பிக்கப்பட்டுள்ளன.**			
1.1	வருடாந்த நிதி அறிக்கைகள்	இணக்கமானது		
1.2	அரச அலுவலர்களின் முற்பணக் கணக்கு	இணக்கமானது		
1.3	வணிக மற்றும் உற்பத்தி முற்பணக் கணக்குகள் (வர்த்தக முற்பணக் கணக்குகள்)	ஏற்புடையதாகாது		
1.4	களஞ்சிய முற்பணக் கணக்கு	ஏற்புடையதாகாது		
1.5	சிறப்பு முற்பணக் கணக்கு	இணக்கமானது		
1.6	ஏனைய	இணக்கமானது		
2	**புத்தகங்கள் மற்றும் ஆவணங்களை பராமரித்தல் (நி.ஒ.விதி 445)**			
2.1	பொது நிருவாக சுற்றறிக்கை 267/2018 இன் படி நிலையான சொத்துக்களின் பதிவேட்டை இற்றைப்படுத்தி பராமரித்தல்	இணக்கமானது		
2.2	ஆள்சார் வேதனாதிகளின் பதிவு/ தனிப்பட்ட ஊதிய அட்டைகளை இற்றைப்படுத்தி பராமரித்தல்;	இணக்கமானது		
2.3	கணக்காய்வு வினாக்கள் பதிவேட்டை புதுப்பித்தல் மற்றும் பராமரித்தல்;	இணக்கமானது		
2.4	உள்ளக கணக்காய்வு அறிக்கைகள் பதிவேட்டை இற்றைப்படுத்தி பராமரித்தல்	இணக்கமானது		
2.5	அனைத்து மாதாந்த கணக்கு சாராம்சங்களையும் (CIGAS) தயார் செய்து பொது திறைசேரிக்கு உரிய திகதியில் சமர்ப்பித்தல்	இணக்கமானது		
2.6	காசோலை மற்றும் காசுக் கட்டளை பதிவேட்டை இற்றைப்படுத்தி பராமரித்தல்	இணக்கமானது		
2.7	பொருட் பதிவேட்டினை இற்றைப்படுத்தி பராமரித்தல்	இணக்கமானது		
2.8	இருப்புப் பதிவேட்டினை இற்றைப்படுத்தி பராமரித்தல்	இணக்கமானது		
2.9	இழப்பீட்டு பதிவேட்டினை இற்றைப்படுத்தி பராமரித்தல்	இணக்கமானது		
2.10	பொறுப்புகளின் பதிவேட்டினை இற்றைப்படுத்தி பராமரித்தல்	இணக்கமானது		

இலக்கம்	ஏற்புடைய தேவைப்பாடு	இணக்கப்பாட்டு நிலைமை (இணக்கமானது/ இணக்கமற்றது)	இணக்கமற்ற தாயின் அது பற்றி சுருக்கமாக விபரிக்குக. அதற்கான சுருக்க விளக்கம்	எதிர் காலத்தில் இணக்க மற்றதை தவிர்ப்பதற்கு முன்மொழியும் சரியான நடவடிக்கை யாது
2.11	அடி கட்டை புத்தகங்களின் *(GA – N20* பதிவேட்டினை இற்றைப்படுத்தி பராமரித்தல்	இணக்கமானது		
3	**நிதி கட்டுப்பாட்டுக்காக *gz;pfis xg;gilj;jy; (ep.x.tpjp 135)***			
3.1	நிதி அதிகாரங்கள் நிறுவனத்திற்குள் பகிரப்பட்டன	இணக்கமானது		
3.2	நிதி அதிகாரங்கள் பகிரப்படுகின்றமை பற்றி நிறுவனத்திற்குள் தெரியப்படுத்தப்பட்டது.	இணக்கமானது		
3.3	ஒவ்வொரு கொடுக்கல் வாங்களும் இரண்டு அல்லது அதற்கு மேற்பட்ட அலுவலர்கள் மூலம் அங்கீகாரம் வழங்கும் வகையில் அதிகாரம் ஒப்படைக்கப்பட்டது.	இணக்கமானது		
3.4	*2014.05.11* ஆம் திகதிய *171/2004* ஆம் அரச கணக்கு சுற்றறிக்கை இலக்கம் *171/2004* இன் படி அரச ஊதிய அட்டைகள் மென்பொருள் தொகுப்பின் கீழ் பயன்படுத்தும் போது, கணக்காளர்களின் கட்டுப்பாட்டுக்கு உட்படுத்தல்	இணக்கமானது		
4	**வருடாந்த திட்டங்களை தயாரித்தல்**			
4.1	வருடாந்த செயற்பாட்டுத் திட்டம் தயாரித்தல்	இணக்கமானது		
4.2	வருடாந்த கொள்முதல் திட்டம் தயாரித்தல்	இணக்கமானது		
4.3	வருடாந்த உள்ளக கணக்காய்வுத் திட்டம் தயாரித்தல்	இணக்கமானது		
4.4	வருடாந்த மதிப்பீட்டைத் தயாரித்தல் மற்றும் அதை தேசிய வரவு செலவு திணைக்களத்தில் *(NBD)* உரிய திகதியில் சமர்ப்பித்தல்	இணக்கமானது		
4.5	வருடாந்த காசுப் பாய்ச்சல் அறிக்கை திறைசேரி செயற்பாட்டுத் திணைக்களத்துக்கு உரிய திகதியில் சமர்ப்பிக்கப்பட்டுள்ளது.	இணக்கமானது		
5	**கணக்காய்வு வினாக்கள்**			
5.1	அனைத்து கணக்காய்வு வினாக்களும் கணக்காய்வாளர் நாயகத்துக்கு குறிப்பிட்ட திகதியில் பதில் அளிக்கப்பட்டுள்ளது.	இணக்கமானது		
6	**உள்ளக கணக்காய்வு**			

இலக்கம்	ஏற்புடைய தேவைப்பாடு	இணக்கப்பாட்டு நிலைமை (இணக்கமானது/ இணக்கமற்றது)	இணக்கமற்ற தாயின் அது பற்றி சுருக்கமாக விபரிக்குக. அதற்கான சுருக்க விளக்கம்	எதிர் காலத்தில் இணக்க மற்றதை தவிர்ப்பதற்கு முன்மொழியும் சரியான நடவடிக்கை யாது
6.1	நி.பி 134(2) DMA/1 – 2019 இன் படி, ஆண்டின் தொடக்கத்தில் கணக்காய்வாளர் நாயகத்துடன் கலந்தாலோசித்த பின்னர் உள்ளக கணக்காய்வு திட்டம் தயாரித்தல்	இணக்கமானது		
6.2	அனைத்து உள்ளக கணக்காய்வு அறிக்கைகளுக்கும் ஒரு மாதத்திற்குள் பதில் அளித்தல்		இணக்கமற்றது	ஒவ்வொரு கணக்காய்வு அறிக்கை பொருட்டும் ஒரு மாத காலப் பகுதிக்குள் பதில் வழங்குமாறு பிரதேச செயலகங்கள் மற்றும் மாவட்ட செயலகங்கள் என்பன அறிவுறுத்தல்.
6.3	அனைத்து உள்ளக கணக்காய்வு அறிக்கைகளின் நகல்களையும் 2018 இன் 19 ஆம் இலக்க தேசிய கணக்காய்வுச் சட்டத்தின் உப பிரிவு 40(4) இன் அடிப்படையில் கணக்காய்வாளர் நாயகத்துக்கு சமர்ப்பித்தல்	இணக்கமானது		
6.4	அனைத்து உள்ளக கணக்காய்வு அறிக்கைகளின் நகல்களையும் 134(3) நிதி பிரமாணக் குறிப்பின் அடிப்படையில் கணக்காய்வாளர் நாயகத்திடம் வழங்குதல்	இணக்கமானது		
7	**கணக்காய்வு மற்றும் முகாமைத்துவ குழுக் கூட்டங்கள்**			
7.1	நிதி ஒழுங்குவிதி படி ஆரம்பத்தில் கணக்காய்வாளர் அதிபதியுடன் கலந்துரையாடிய பின்னர், உள்ளக கணக்காய்வு திட்டம் தயாரித்தல்	இணக்கமானது		
8	**ஆதன முகாமைத்துவம்**			
8.1	ஆதன முகாமைத்துவ சுற்றறிக்கை இலக்கம் 01/2017இ சொத்து பெறுகை மற்றும் அகற்றல் பற்றிய தகவல்களை கொம்ப்ரோலர் நாயகம் அலுவலகத்தில் சமர்ப்பித்தல்	இணக்கமானது		

இலக்கம்	ஏற்புடைய தேவைப்பாடு	இணக்கப்பாட்டு நிலைமை (இணக்கமானது/ இணக்கமற்றது)	இணக்கமற்ற தாயின் அது பற்றி சுருக்கமாக விபரிக்குக. அதற்கான சுருக்க விளக்கம்	எதிர் காலத்தில் இணக்க மற்றதை தவிர்ப்பதற்கு முன்மொழியும் சரியான நடவடிக்கை யாது
8.2	மேற்கொண்ட சுற்றறிக்கையின் 13 ஆவது அத்தியாயத்தின் படி, சுற்றறிக்கையின் விதிகளை நடைமுறைப்படுத்தல் ஒருங்கிணைப்பு பொருட்டு பொருத்தமான தொடர்பாடல் அலுவலரை நியமனம் செய்து, குறித்த அலுவலர் தொடர்பான தகவல்களை கொம்ப்ரோலர் நாயகம் அலுவலகத்திற்கு அறிவித்தல்	இணக்கமானது		
8.3	அரச நிதி சுற்றறிக்கை இலக்கம் 05/2016 இன் படி, பொருடகள் கணக்கெடுக்கப்பட்டு தொடர்புடைய அறிக்கைகள் கணக்காய்வாளர் நாயகத்துக்கு உரிய திகதியில் சமர்ப்பிக்கப்பட்டுள்ளன.	இணக்கமானது		
8.4	அரச நிதி சுற்றறிக்கை இலக்கம் 01/2020 இன் படி, பொருட் ஆய்வினை நடாத்தி, உரிய அறிக்கைகளை உரிய திகதியில் கணக்காய்வாளர் அதிபதியிடம் சமர்ப்பித்தல்	இணக்கமானது		
8.5	பாவனைக்குதவாத பொருட்களை அகற்றல், நிதி ஒழுங்குவிதி 772 இன் படி மேற்கொள்ளுதல்	இணக்கமானது		
9	**வாகன முகாமைத்துவம்**			
9.1	குழும வாகனங்களுக்கான தினசரி ஓட்ட அறிக்கை மற்றும் மாதாந்த சுருக்க அறிக்கைகளைத் தயாரித்து அவற்றை உரிய திகதியில் கணக்காய்வாளர் நாயகத்துக்கு சமர்ப்பித்தல்	இணக்கமானது		
9.2	பாவனைக்குதவாத வாகனங்கள் ஆறு மாதங்களுக்குள் அகற்றப்படுதல் வேண்டும்.	இணக்கமற்றது		
9.3	வாகன லொக் புத்தகங்கள் பராமரிக்கப்படுதல் வேண்டுமென்பதுடன், புதுப்பிக்கப்படுதலும் வேண்டும்.	இணக்கமானது		
9.4	ஒவ்வொரு வாகன விபத்தும் தொடர்பாக நி.பி 103,104,109 மற்றும் 110 இன் படி நடவடிக்கை எடுக்கப்படுதல் வேண்டும்.	இணக்கமானது		

இலக்கம்	ஏற்புடைய தேவைப்பாடு	இணக்கப்பாட்டு நிலைமை (இணக்கமானது/ இணக்கமற்றது)	இணக்கமற்ற தாயின் அது பற்றி சுருக்கமாக விபரிக்குக. அதற்கான சுருக்க விளக்கம்	எதிர் காலத்தில் இணக்க மற்றதை தவிர்ப்பதற்கு முன்மொழியும் சரியான நடவடிக்கை யாது
9.5	*2016.12.29* ஆம் திகதிய பொது நிருவாக சுற்றறிக்கை இலக்கம் *2016/30* இல் பந்தி *3.1* இன் விதிகளின் படி வாகனத்தின் எரிபொருள் பாவனையினை மீண்டும் பரிசீலித்தல்	இணக்கமற்றது		
9.6	குத்தகை காலப்பகுதியின் பின்னர், குத்தகை வாகனங்களின் லொக் புத்தகங்களின் உரிமை கையேற்கப்படுதல்	ஏற்புடையதாகாது		
10	**வங்கி கணக்குகளின் முகாமைத்துவம்**			
10.1	உரிய திகதியில் வங்கி கணக்கிணக்க அறிக்கைகளைத் தயாரித்து சான்றளித்தல் மற்றும் கணக்காய்வுக்கு சமர்ப்பித்தல்	இணக்கமானது		
10.2	மீளாய்வு வருடத்தில் காணப்பட்ட செயற்படாத வங்கிக் கணக்குகளினைத் தீர்த்தல்	இணக்கமானது		
10.3	வங்கி கணக்கிணக்க கூற்றுகள்	இணக்கமானது		
11	**நீதி ஏற்பாடுகளை பயன்படுத்தல்**			
11.1	ஒதுக்கீடு செய்யப்பட்ட ஏற்பாடுகளை வரையறைகளை மீறாதபடி செலவிடல்	இணக்கமானது		
11.2	நி. பி. *94(1)* இன் படி ஏற்பாடு செய்யப்பட்ட ஒதுக்கீடுகளின் பயன்பாட்டின் பின்னர், ஆண்டு இறுதியில் எஞ்சிய ஒதுக்கீட்டு வரம்பை மீறாத வகையில் பொறுப்புகளை மேற்கொள்ளுதல	இணக்கமானது		
12	**அரசாங்க அலுவலர்களின் முறபணக் கணக்கு**			
12.1	எல்லைகளுக்கு இணங்குதல்	இணக்கமானது		
12.2	நிலுவையிலுள்ள கடன் நிலுவை குறித்து சரியான நேரத்தில் கால பகுப்பாய்வு செய்திருத்தல்	இணக்கமானது		
12.3	ஒரு வருடத்திற்கும் மேலாக நிலுவையிலுள்ள கடன்களை தீர்க்கப்பட்டிருத்தல்	இணக்கமானது		
13	**பொது வைப்புக் கணக்கு**			
13.1	காலம் பிந்திய வைப்புகள் தொடர்பில் நி.பி.கு.*571* பிரகாரம் நடவடிக்கை எடுத்தல்	இணக்கமானது		
13.2	பொது வைப்புகளுக்கான கட்டுப்பாட்டு கணக்கை இற்றைப்படுத்தி பராமரித்தல்	இணக்கமானது		
14	**கட்டுநிதி கணக்கு**			

இலக்கம்	ஏற்புடைய தேவைப்பாடு	இணக்கப்பாட்டு நிலைமை (இணக்கமானது/ இணக்கமற்றது)	இணக்கமற்ற தாயின் அது பற்றி சுருக்கமாக விபரிக்குக. அதற்கான சுருக்க விளக்கம்	எதிர் காலத்தில் இணக்க மற்றதை தவிர்ப்பதற்கு முன்மொழியும் சரியான நடவடிக்கை யாது
14.1	மீளாய்வு ஆண்டின் இறுதியில் காசுப் புத்தகத்தில் மீதி தொடர்பில் திறைசேரி தொழில்பாடு திணைக்களத்திடம் அனுப்பி வைக்கப்டுதல்	இணக்கமானது		
14.2	நி.பி 371 இன் அடிப்படையில் வழங்கிய நிமித்த கட்டுநிதியை, அப்பணிகள் முடிவடைந்து ஒரு மாத காலப் பகுதிக்குள் தீர்க்கப்படுதல்	இணக்கமானது		
14.3	நி.பி 371 இன் படி அங்கீகரிக்கப்பட்ட வரம்பை மீறாது நிமித்தக் கட்டுநிதி வழங்கப்பட்டிருத்தல்.	இணக்கமானது		
14.4	கட்டுநிதி கணக்கின் மீதி பொது திறைசேரியின் புத்தகங்களுடன் மாதாந்தம் ஒப்பிடுதல்	இணக்கமானது		
15	**வருமானக் கணக்கு**			
15.1	விதிகளின் படி சேகரிக்கப்பட்ட வருமானத்தை திருப்பிச் செலுத்தியிருத்தல் வேண்டும்.	இணக்கமானது		
15.2	திரட்டப்பட்ட வருமானம் வைப்புக் கணக்கில் வரவு வைக்காமல் நேரடியாக வருமானத்திற்கு வரவு வைக்கப்பட வேண்டும்.	இணக்கமானது		
15.3	நி.பி. 176 இன் படி நிலுவைத் தொகையை கணக்காய்வாளர் நாயகத்துக்கு சமர்ப்பித்திருத்தல் வேண்டும்.	இணக்கமானது		
16	**மனிதவள அபிவிருத்தி**			
16.1	அங்கீகரிக்கப்பட்ட பதவியணி எல்லைக்குள் பணியாளர்களைப் பராமரித்தல்	இணக்கமானது		
16.2	ஊழியர்களின் அனைத்து உறுப்பினர்களுக்கும் கடமைகள் தொடர்பாக எழுதப்பட்ட பட்டியல்களை வழங்குதல்	இணக்கமானது		
16.3	20.09.2017 தேதியிட்ட MSD சுற்றறிக்கை இலக்கம் 04/2017 இன் படி அனைத்து அறிக்கைகளும் முகாமைத்துவ சேவைகள் திணைக்களத்தில் சமர்ப்பிக்கப்பட்டுள்ளன.	இணக்கமானது		

இலக்கம்	ஏற்புடைய தேவைப்பாடு	இணக்கப்பாட்டு நிலைமை (இணக்கமானது/ இணக்கமற்றது)	இணக்கமற்ற தாயின் அது பற்றி சுருக்கமாக விபரிக்குக. அதற்கான சுருக்க விளக்கம்	எதிர் காலத்தில் இணக்க மற்றதை தவிர்ப்பதற்கு முன்மொழியும் சரியான நடவடிக்கை யாது
17	**பொது மக்களுக்கான தகவல் வழங்குதல்**			
17.1	தகவல் உரிமைச் சட்டம் மற்றும் ஒழுங்குமுறைகளின் அடிப்படையில் தகவல் அலுவலர் ஒருவரை நியமித்து, தகவல் வழங்கும் ஆவணமொன்றை இற்றைப்படுத்தி பராமரித்தல்	இணக்கமானது		
17.2	நிறுவனம் பற்றிய தகவல்களை அதன் வலைத்தளத்தின் மூலம் வழங்குதல் மற்றும் வலைத்தளம் அல்லது மாற்று வழிகள் வழியாக நிறுவனத்தின் மீதான பொது கருத்துகள்/ குற்றச்சாட்டுகளை தெரிவிப்பதற்கு வசதிகளை அளிதல்	இணக்கமானது		
17.3	தகவல் அறியும் உரிமைச் சட்டத்தின் *08* மற்றும் *10* ஆவது பிரிவுகளின் படி ஆண்டுக்கு இரண்டு அல்லது ஒரு முறை அறிக்கைகளை சமர்ப்பித்தல்	இணக்கமானது		
18	**பிரசைகள் பட்டயம் படி செயற்படுதல்**			
18.1	பொது நிருவாகம் மற்றும் முகாமைத்துவ சுற்றறிக்கை இலக்கங்கள் *05/2008* மற்றும் *05/2018(1)* இன் படி பிரசைகள் பட்டயம்/ பிரசைகள் வாடிக்கையாளர் சாசனத்தை உருவாக்குதல் மற்றும் செயற்படுத்துதல்	இணக்கமானது		*;.*
18.2	சுற்றறிக்கையில் பந்தி *2.3* இன் படி பிரசைகள் பட்டயம்/பிரசைகள் வாடிக்கையாளர் சாசனத்தை செயல்படுத்தவும் அதை கண்காணிக்கவும் மற்றும் மதிப்பீடு செய்யவும் நிறுவனம் ஒரு பொறிமுறையை தயாரிக்கப்படுதல்	இணக்கமானது		
19	**மனிதவள மேம்பாட்டுத் திட்டம் தயாரித்தல்*;***			
19.1	*2018.01.24* ஆம் திகதிய பொது நிருவாக சுற்றறிக்கை இலக்கம் *02/2018* இல இணைப்பு *02* படிவத்தின் அடிப்படையில் மனிதவள திட்டம் தயாரித்தல்.	இணக்கமானது		
19.2	பதவியணியின் ஒவ்வொரு உறுப்பினருக்கும் குறைந்த பட்சம் ஆண்டுக்கு *12* மணி நேரத்திற்கும் குறையாமல் பயிற்சிக்கான வாயப்பை மேற்கொண்டு மனித வள திட்டம் தயார் செய்தல் வேண்டும்.	இணக்கமானது		

இலக்கம்	ஏற்புடைய தேவைப்பாடு	இணக்கப்பாட்டு நிலைமை (இணக்கமானது/ இணக்கமற்றது)	இணக்கமற்ற தாயின் அது பற்றி சுருக்கமாக விபரிக்குக. அதற்கான சுருக்க விளக்கம்	எதிர் காலத்தில் இணக்க மற்றதை தவிர்ப்பதற்கு முன்மொழியும் சரியான நடவடிக்கை யாது
19.3	மேற்கொண்ட சுற்றறிக்கையின் இணைப்பு 01 இல் கொடுக்கப்பட்டுள்ள படிவத்தின் அடிப்படையில் அனைத்து பதவியணிக்கும் வருடாந்த செயற்திறன் உடன்படிக்கை கைச்சாத்திடல்	இணக்கமானது		
19.4	மேற் குறித்த சுற்றறிக்கையில் 6.5 ஆம் பந்திக்கு இணங்க மனிதவள அபிவிருத்தி திட்டம் தயாரித்திருத்தல், திறன் அபிவிருத்தி நிகழ்ச்சிகளை மேம்படுத்தல், திறன் அபிவிருத்தி நிகழ்ச்த்திட்டங்களை நடைமுறைப்படுத்தல் தொடர்பாக பொறுப்புகளை ஒப்படைத்து சிரேட்ட அலுவலர் ஒருவர் நியமிக்கப்பட்டுள்ளார்.	இணக்கமானது		
20	**கணக்காய்வு பந்திகளுக்கு பதில் நடவடிக்கை மேற்கொள்ளுதல்**			
20.1	கடந்த ஆண்டுகளுக்கு கணக்காய்வாளர் அதிபதியால் வழங்கிய கணக்காய்வு பந்திகள்மூலம் சுட்டிக் காட்டப்பட்டுள்ள குறைப்பாடுகளை சரி செய்திருத்தல்.	இணக்கமானது		

நன்றி...

சவாலான வருடத்தில் எட்டப்பட்ட சாதகமான இலக்குகளை சீரமைத்து இந்த அறிக்கையை தயாரிப்பதற்கு தேவையான தரவுகளையும் தகவல்களையும் வழங்கிய கொழும்பு மாவட்ட செயலகத்தின் திணைக்களத் தலைவர்கள் உட்பட ஒத்துழைப்பு வழங்கிய அனைவருக்கும் நன்றி...

ජාතික විගණන කාර්යාලය
தேசிய கணக்காய்வு அலுவலகம்
NATIONAL AUDIT OFFICE

මගේ අංකය / எனது இல. / My No. WPCG/CL/A/FA/DS/2024/22 ඔබේ අංකය / உமது இல. / Your No. දිනය / திகதி / Date 2025 මැයි 30 දින

දිස්ත්‍රික් ලේකම්
කොළඹ දිස්ත්‍රික් ලේකම් කාර්යාලය

ශීර්ෂය 255 - කොළඹ දිස්ත්‍රික් ලේකම් කාර්යාලයේ 2024 දෙසැම්බර් 31 දිනෙන් අවසන් වර්ෂය සඳහා වූ මූල්‍ය ප්‍රකාශන පිළිබඳව 2018 අංක 19 දරන ජාතික විගණන පනතේ 11(1) වගන්තිය ප්‍රකාරව විගණකාධිපති සම්පිණ්ඩන වාර්තාව.

---

1. මූල්‍ය ප්‍රකාශන

1.1 තත්ත්වාගණනය කළ මතය

ශීර්ෂය 255 - කොළඹ දිස්ත්‍රික් ලේකම් කාර්යාලයේ 2024 දෙසැම්බර් 31 දිනට මූල්‍ය තත්ත්වය පිළිබඳ ප්‍රකාශය, එදිනෙන් අවසන් වර්ෂය සඳහා වූ මූල්‍ය කාර්යසාධන ප්‍රකාශය හා මුදල් ප්‍රවාහ ප්‍රකාශවලින් සමන්විත 2024 දෙසැම්බර් 31 දිනෙන් අවසන් වර්ෂය සඳහා වූ මූල්‍ය ප්‍රකාශන 2018 අංක 19 දරන ජාතික විගණන පනතේ විධිවිධාන සමඟ සංයෝජිතව කියවිය යුතු ශ්‍රී ලංකා ප්‍රජාතාන්ත්‍රික සමාජවාදී ජනරජයේ ආණ්ඩුක්‍රම ව්‍යවස්ථාවේ 154(1) ව්‍යවස්ථාවේ ඇතුළත් විධිවිධාන ප්‍රකාර මාගේ විධානය යටතේ විගණනය කරන ලදී. 2018 අංක 19 දරන ජාතික විගණන පනතේ 11(1) වගන්තිය ප්‍රකාරව කොළඹ දිස්ත්‍රික් ලේකම් කාර්යාලය වෙත ඉදිරිපත් කරනු ලබන මෙම මූල්‍ය ප්‍රකාශන පිළිබඳව මාගේ අදහස් දැක්වීම් හා නිරීක්ෂණයන් මෙම වාර්තාවේ සඳහන් වේ. 2018 අංක 19 දරන ජාතික විගණන පනතේ 11(2) වගන්තිය ප්‍රකාරව ගණන්දීමේ නිලධාරී වෙත වාර්ෂික විස්තරාත්මක කළමනාකරණ විගණන වාර්තාව යථාකාලයේ දී නිකුත් කරනු ලැබේ. ශ්‍රී ලංකා ප්‍රජාතාන්ත්‍රික සමාජවාදී ජනරජයේ ආණ්ඩුක්‍රම ව්‍යවස්ථාවේ 154(6) ව්‍යවස්ථාව සමඟ සංයෝජිතව කියවිය යුතු 2018 අංක 19 දරන ජාතික විගණන පනතේ 10 වගන්තිය ප්‍රකාරව ඉදිරිපත් කළ යුතු විගණකාධිපති වාර්තාව යථා කාලයේ දී පාර්ලිමේන්තුව වෙත ඉදිරිපත් කරනු ලැබේ.

මෙම වාර්තාවේ 1.6 ඡේදයේ දක්වා ඇති කරුණුවලින් වන බලපෑම හැර, කොළඹ දිස්ත්‍රික් ලේකම් කාර්යාලයේ 2024 දෙසැම්බර් 31 දිනෙන් අවසන් වර්ෂය සඳහා වූ මූල්‍ය

අංක 306/72, පොල්දූව පාර, බත්තරමුල්ල, ශ්‍රී ලංකාව இல. 306/72, பொல்துவ வீதி, பத்தரமுல்லை, இலங்கை No. 306/72, Polduwa Road, Battaramulla, Sri Lanka.
+94 11 2 88 70 28 - 34 +94 11 2 88 72 23 ag@auditorgeneral.gov.lk www.naosl.gov.lk

ප්‍රකාශනවලින්, මූල්‍ය තත්ත්වය, මූල්‍ය කාර්යසාධනය හා මුදල් ප්‍රවාහ, මූල්‍ය ප්‍රකාශන වලට අදාළ සටහන් 1හි සඳහන් මූල්‍ය ප්‍රකාශන සකස් කිරීමේ පදනමට අනුකූලව සියලුම ප්‍රමාණාත්මකතාවයන් සම්බන්ධයෙන් සාධාරණ තත්ත්වයක් පිළිබිඹු කරන බව මා දරන්නා වූ මතය වේ.

1.2 තත්ත්වාගණනය කළ මතය සඳහා පදනම

මෙම වාර්තාවේ 1.6 ඡේදයේ දක්වා ඇති කරුණු මත පදනම්ව මාගේ මතය තත්ත්වාගණනය කරනු ලැබේ. ශ්‍රී ලංකා විගණන ප්‍රමිතිවලට (ශ්‍රී.ලං.වි.ප්‍ර) අනුකූලව මා විගණනය සිදු කරන ලදී. මූල්‍ය ප්‍රකාශන සම්බන්ධයෙන් මාගේ වගකීම, විගණකගේ වගකීම යන වගන්තියේ තවදුරටත් විස්තර කර ඇත. මාගේ මතය සඳහා පදනමක් සැපයීම උදෙසා මා විසින් ලබා ගෙන ඇති විගණන සාක්ෂි ප්‍රමාණවත් සහ උචිත බව මාගේ විශ්වාසයයි.

1.3 කරුණක් අවධාරණය කිරීම - මූල්‍ය ප්‍රකාශන සකස් කිරීමේ පදනම

මෙම මූල්‍ය ප්‍රකාශන සකස් කිරීමේ පදනම විස්තර කරන මූල්‍ය ප්‍රකාශනවලට අදාළ සටහන් 1 කෙරෙහි අවධානය යොමු කරවමි. මූල්‍ය ප්‍රකාශන රජයේ මුදල් රෙගුලාසි 150 හා 151 සහ 2025 පෙබරවාරි 21 දින සංශෝධිත 2024 දෙසැම්බර් 16 දිනැති රාජ්‍ය ගිණුම් මාර්ගෝපදේශ අංක 06/2024 අනුව කොළඹ දිස්ත්‍රික් ලේකම් කාර්යාලයේ, මහා භාණ්ඩාගාරයේ සහ පාර්ලිමේන්තුවේ අවශ්‍යතාවය සඳහා සකස් කර ඇත. එම නිසා, මෙම මූල්‍ය ප්‍රකාශන වෙනත් අරමුණු සඳහා සුදුසු නොවිය හැක. මාගේ වාර්තාව කොළඹ දිස්ත්‍රික් ලේකම් කාර්යාලය, මහා භාණ්ඩාගාරයේ සහ ශ්‍රී ලංකා පාර්ලිමේන්තුවේ භාවිතය සඳහා පමණක් අරමුණු කර ඇත. මෙම කරුණ සම්බන්ධයෙන් මගේ මතය විකරණය කරනු නොලැබේ.

1.4 මූල්‍ය ප්‍රකාශන සම්බන්ධයෙන් ප්‍රධාන ගණන්දීමේ නිලධාරීගේ හා ගණන්දීමේ නිලධාරීගේ වගකීම

රජයේ මුදල් රෙගුලාසි 150 හා 151 සහ 2025 පෙබරවාරි 21 දින සංශෝධිත 2024 දෙසැම්බර් 16 දිනැති රාජ්‍ය ගිණුම් මාර්ගෝපදේශ අංක 06/2024 අනුකූලව සියලුම ප්‍රමාණාත්මකතාවයන් සම්බන්ධයෙන් සාධාරණ තත්ත්වයක් පිළිබිඹු කෙරෙන පරිදි මූල්‍ය ප්‍රකාශන පිළියෙල කිරීම හා වංචා සහ වැරදි හේතුවෙන් ඇති විය හැකි ප්‍රමාණාත්මක සාවද්‍ය ප්‍රකාශනයන්ගෙන් තොරව මූල්‍ය ප්‍රකාශන පිළියෙල කිරීමට හැකි වනු පිණිස අවශ්‍යවන අභ්‍යන්තර පාලනය තීරණය කිරීම ගණන්දීමේ නිලධාරීගේ වගකීම වේ.

2018 අංක 19 දරන ජාතික විගණන පනතේ 16(1) වගන්තිය ප්‍රකාරව දිස්ත්‍රික් ලේකම් කාර්යාලය විසින් වාර්ෂික හා කාලීන මූල්‍ය ප්‍රකාශන පිළියෙල කිරීමට හැකිවන පරිදි ස්වකීය ආදායම්, වියදම්, වත්කම් හා බැරකම් පිළිබඳ නිසි පරිදි පොත්පත් හා වාර්තා පවත්වා ගෙන යා යුතුය.

ජාතික විගණන පනතේ 38(1)(ඇ) උප වගන්තිය ප්‍රකාරව දිස්ත්‍රික් ලේකම් කාර්යාලයේ මූල්‍ය පාලනය සඳහා සඵලදායී අභ්‍යන්තර පාලන පද්ධතියක් සකස් කර පවත්වා ගෙන යනු ලබන බවට ගණන්දීමේ නිලධාරී සහතික විය යුතු අතර එම පද්ධතියේ සඵලදායීත්වය පිළිබඳව කලින් කල සමාලෝචනයක් සිදු කර ඒ අනුව පද්ධතිය ඵලදායි ලෙස කරගෙන යාමට අවශ්‍ය වෙනස්කම් සිදු කරනු ලැබිය යුතුය.

1.5 මූල්‍ය ප්‍රකාශන විගණනය පිළිබඳ විගණකගේ වගකීම

සමස්ථයක් ලෙස මූල්‍ය ප්‍රකාශන, වංචා හා වැරදි හේතුවෙන් ඇති වන ප්‍රමාණාත්මක සාවද්‍ය ප්‍රකාශයන්ගෙන් තොර බවට සාධාරණ තහවුරුවක් ලබාදීම සහ මාගේ මතය ඇතුළත් විගණන වාර්තාව නිකුත් කිරීම මාගේ අරමුණ වේ. සාධාරණ සහතිකවීම උසස් මට්ටමේ සහතිකවීමක් වන නමුත්, ශ්‍රී ලංකා විගණන ප්‍රමිති ප්‍රකාරව විගණනය සිදු කිරීමේදී එය සැම විටම ප්‍රමාණාත්මක සාවද්‍ය ප්‍රකාශයන් අනාවරණය කර ගන්නා බවට වන තහවුරු කිරීමක් නොවනු ඇත. වංචා සහ වැරදි තනි හෝ සාමූහික ලෙස බලපෑම නිසා ප්‍රමාණාත්මක සාවද්‍ය ප්‍රකාශනයන් ඇති විය හැකි අතර, එහි ප්‍රමාණාත්මක භාවය මෙම මූල්‍ය ප්‍රකාශන පදනම් කර ගනිමින් පරිශීලකයන් විසින් ගනු ලබන ආර්ථික තීරණ කෙරෙහි වන බලපෑම මත රඳා පවතී.

ශ්‍රී ලංකා විගණන ප්‍රමිති ප්‍රකාරව විගණනයේ කොටසක් ලෙස මා විසින් විගණනයේදී වෘත්තීය විනිශ්චය සහ වෘත්තීය සැකමුසු බවින් යුතුව ක්‍රියා කරන ලදී. මා විසින් තවදුරටත්,

- ප්‍රකාශ කරන ලද විගණන මතයට පදනමක් සපයා ගැනීමේදී වංචා හෝ වැරදි හේතුවෙන් මූල්‍ය ප්‍රකාශනවල ඇති විය හැකි ප්‍රමාණාත්මක සාවද්‍ය ප්‍රකාශයන් ඇතිවීමේ අවදානම් හඳුනාගැනීම හා තක්සේරු කිරීම සඳහා අවස්ථාවෝචිතව උචිත විගණන පටිපාටි සැලැසුම් කර ක්‍රියාත්මක කරන ලදී. වරදවා දැක්වීම් හේතුවෙන් සිදුවන ප්‍රමාණාත්මක සාවද්‍ය ප්‍රකාශයන්ගෙන් සිදුවන බලපෑමට වඩා වංචාවකින් සිදුවන්නා වූ බලපෑම ප්‍රබල වන්නේ ඒවා දුස්සන්ධානයෙන්, ව්‍යාජ ලේඛන සැකසීමෙන්, චේතනාන්විත මඟහැරීමෙන්, වරදවා දැක්වීමෙන් හෝ අභ්‍යන්තර පාලනයන් මඟ හැරීමෙන් වැනි හේතු නිසා වන බැවිනි.
- අභ්‍යන්තර පාලනයේ සඵලදායිත්වය පිළිබඳව මතයක් ප්‍රකාශ කිරීමේ අදහසින් නොවුවද, අවස්ථාවෝචිතව උචිත විගණන පටිපාටි සැලසුම් කිරීම පිණිස අභ්‍යන්තර පාලනය පිළිබඳව අවබෝධයක් ලබා ගන්නා ලදී.

- හෙළිදරව් කිරීම් ඇතුළත් මූල්‍ය ප්‍රකාශනවල ව්‍යුහය සහ අන්තර්ගතය සඳහා පාදක වූ ගනුදෙනු හා සිද්ධීන් උචිත හා සාධාරණ අයුරින් මූල්‍ය ප්‍රකාශනවල ඇතුළත් බව ඇගැයීම.
- මූල්‍ය ප්‍රකාශනවල ව්‍යුහය හා අන්තර්ගතය සඳහා පාදක වූ ගනුදෙනු හා සිද්ධීන් උචිත හා සාධාරණව ඇතුළත් වී ඇති බව සහ හෙළිදරව් කිරීම් ඇතුළත් මූල්‍ය ප්‍රකාශනවල සමස්ථ ඉදිරිපත් කිරීම අගයන ලදී.

මාගේ විගණනය තුළදී හඳුනාගත් වැදගත් විගණන සොයාගැනීම්, ප්‍රධාන අභ්‍යන්තර පාලන දුර්වලතා හා අනෙකුත් කරුණු පිළිබඳව ගණන්දීමේ නිලධාරී දැනුවත් කරමි.

1.6 මූල්‍ය ප්‍රකාශන පිළිබඳ අදහස් දැක්වීම

1.6.1 මූල්‍ය නොවන වත්කම්

පහත සඳහන් නිරීක්ෂණයන් කරනු ලැබේ.

(අ) 2024 මූල්‍ය ප්‍රකාශනයන්හි මූල්‍ය නොවන වත්කම් ප්‍රකාශයේ (ACA-06) හි කෙරීගෙන යන වැඩ ලෙස පැවති ආරම්භක ශේෂය වූ රු.1,549,460,990 හි ඇතුලත් දිස්ත්‍රික් ලේකම් කාර්යාල ගොඩනැගිල්ල ඉදිකිරීමේදී දරනු ලැබූ රු.1,277,674,425ක ශේෂය ඉවත්කල පසු රු.271,786,566ක් වූ ඉතිරි ශේෂය හෝමාගම ප්‍රාදේශීය ලේකම් කාර්යාල ගොඩනැගිල්ල ඉදිකිරීමට අදාළ වියදම වුවත් දිස්ත්‍රික් ඉංජිනේරු අංශයේ තොරතුරු වලට අනුව එම වියදම රු.227,004,981ක් වුයෙන් රු.44,781,585ක නොසැසඳුනු වෙනසක් නිරීක්ෂණය විය. තවද 2024 දෙසැම්බර් 31 දිනට කෙරීගෙන යන වැඩ ලෙස මූල්‍ය ප්‍රකාශයේ පවතින හෝමාගම ගොඩනැගිලි ඉදිකිරීම් ශේෂය වූ රු.330,802,313 තුල ද එම නොසැසඳුනු වෙනස පැවතුණි.

(ආ) දිස්ත්‍රික් ලේකම් නිල නිවසේ මුරකුටිය ඉදිකිරීමට දරා තිබූ රු.1,991,277ක ශේෂය, දිස්ත්‍රික් ලේකම් ගොඩනැගිලි සංකිර්ණයේ 07වන මහලේ දිසාපති නිල කාමර පරිශ්‍රයේ CCTV කැමරා සවිකිරීම් වියදම වූ රු.162,375ක ශේෂය හා දෙහිවල ප්‍රාදේශීය ලේකම් කාර්යාලයේ කාර්යාල පරිශ්‍රය ඇලුමිනියම් පාර්ටිශන් කිරීම, ක්ෂේත්‍ර නිලධාරී අංශයේ සිවිලිම සවිකිරීම හා වැසිකිලි පද්ධතිය සකස් කිරීම යනාදි කටයුතු සඳහා දරා තිබූ එකතුව රු.20,655,555ක් වූ වියදමද, ඇතුළුව එකතු මූලධන වියදම වූ රු.22,809,207ක් මූල්‍ය නොවන වත්කම් ප්‍රකාශයේ ඇතුලත්ව නොතිබීම හේතුවෙන් එම ප්‍රමාණයෙන් මූල්‍ය නොවන වත්කම් අඩුවෙන් ගිණුම්ගත කර තිබුණි.

(ඇ) ප්‍රධාන ගණකාධිකාරිගේ අංක DSIT.CMD/ACC/022024/Fixed Assets හා 2024 අගෝස්තු 20 දිනැති ලිපිය අනුව ප්‍රාදේශීය ලේකම් කාර්යාලවලට අයත් හඳුනා ගන්නා ලද ගිණුම්ගත කර නොමැති ඉඩම් හා ගොඩනැගිලි ප්‍රාදේශීය ලේකම්ගේ

අධීක්ෂණයෙන් යුතු තිදෙනෙකුගෙන් යුත් වත්කම් තක්සේරු කමිටුවක් පත්කර එමගින් තක්සේරු කර දළ තක්සේරුව ගිණුම්ගත කිරීම සඳහා උපදෙස් ලබාදී තිබුණද අයිතිය ප්‍රාදේශීය ලේකම් කාර්යාල 06 ක් සතු වූ සේවා පියස්/ ග්‍රාම නිලධාරී කාර්යාල ගොඩනැගිලි 50 ක් තක්සේරු කර 2024 දෙසැම්බර් 31 දිනට මූල්‍ය නොවන වත්කම් ප්‍රකාශයට ඇතුලත්කර නොතිබුණු අතර කැස්බෑව ප්‍රාදේශීය ලේකම් සතු ඇරව්වල නැගෙනහිර ග්‍රාම නිලධාරී වසමට අයත් සේවා පියස ප්‍රාදේශීය ලේකම් කාර්යාල තක්සේරු කමිටුව විසින් රු.මිලියන 11.8ක වටිනාකමකට තක්සේරු කර තිබුණද එම වටිනාකම 2024 දෙසැම්බර් 31 දිනට ගිණුම් ගත කර නොතිබුණි.

(ඇ) වර්ග අඩි 13,446ක වපසරියකින් යුතු කොලොන්නාව ප්‍රාදේශීය ලේකම් කාර්යාලීය ගොඩනැගිලි වටිනාකම 2024 දෙසැම්බර් 31 දිනට මූල්‍ය ප්‍රකාශනයන්හි මූල්‍ය නොවන වත්කම් ප්‍රකාශයේ (ACA-06) ඇතුලත් කර නොමැති බව නිරීක්ෂණය වුවත් 2021 වර්ෂයේ සිට 2024 වර්ෂය දක්වා කාල සීමාව තුල පමණක් මූලධන වැය විෂයන් 02 ක් මඟින් රු.12,466,438 ක වියදමක් දරා තිබුණි.

(ඉ) දිස්ත්‍රික් ලේකම් ආයතන අංශය විසින් 2025 අප්‍රේල් 05 දින විගණනයට ඉදිරිපත් කළ තොරතුරු අනුව දිස්ත්‍රික් ලේකම් කාර්යාලය සතුව වාහන 51ක් පවතින බවත් ඉන් වාහන 05ක් වෙනත් අමාත්‍යාංශවලින් අයිතිය පවරාගැනීමකින් තොරව පවතින බවත්, වාහන 46ක අයිතිය දිස්ත්‍රික් ලේකම් කාර්යාලය සතුව පවතින බවත් දක්වා තිබුණද මූල්‍ය ප්‍රකාශනයේ දක්වා තිබූ රු.180,644,288ක ශේෂය වාහන 42කට අදාළව හඳුනාගෙන තිබීමෙන් වාහන 04ක වටිනාකම් ගිණුම් ගත කර නොතිබුණි.

1.6.2 මූල්‍ය වත්කම්

පහත සඳහන් නිරීක්ෂණයන් කරනු ලැබේ.

(අ) රජයේ නිලධාරීන්ගේ අත්තිකාරම් "බී" ගිණුමෙ 2024 දෙසැම්බර් 31 දිනට ශේෂය කොළඹ දිස්ත්‍රික් ලේකම් කාර්යාලයේ පොත් අනුව රු.277,408,688 ක් හා භාණ්ඩාගාර පොත් අනුව රු.277,243,688 ක් විය. මේ අනුව රු.165,000 ක වෙනසක් පැවතුණි.

(ආ) සේවා ස්ථාන මාරු වීම, මිය යාම, විශ්‍රාම යාම, වැඩ තහනම් කිරීම හා සේවය හැර යාම යනාදී හේතූන් මත දිස්ත්‍රික් ලේකම් කාර්යාලයේ දැනට සේවයෙහි නොමැති සේවකයන් 27 දෙනෙකුට අදාළව 2024 දෙසැම්බර් 31 දිනට අය විය යුතු ණය ශේෂය රු.2,952,648 ක් විය. ඉන් රු.401,705 කට අදාළ ණය ශේෂ 03ක්, වර්ෂ 5ක් හෝ ඊට වැඩි කාලයක සිට අයවිය යුතුව පැවතුණි.

1.6.3 විගණනය සඳහා සාක්ෂි නොවීම

2024 මූල්‍ය ප්‍රකාශනයේ මූල්‍ය නොවන වත්කම් වල ප්‍රවාහන උපාංග 42කට අදාලව රු.180,644,288ක ශේෂය සඳහා ඉදිරිපත් කරන ලද සිගාස් පරිගණක දත්ත වාර්තාවෙහි අදාළ ප්‍රවාහන උපාංග එකිනෙක වෙන් වෙන් වශයෙන් නිශ්චිතව හඳුනාගත හැකි වන පරිදි තොරතුරු ඇතුලත්කර නොතිබුණි. ඊට අදාලව ගිණුම් අංශය විසින් ඉදිරිපත් කරන ලද තොරතුරු වාර්තාවෙහිද ප්‍රවාහන උපාංග 34කට අදාල තොරතුරු පමණක් ඇතුලත් කර තිබූ අතර එම ප්‍රවාහන උපාංග වලද වටිනාකම් සනාථ කිරීමට විධිමත් උපලේඛන හෝ තක්සේරු වාර්තා ඉදිරිපත් කිරීමට අපොහොසත් වීම හේතුවෙන් මූල්‍ය ප්‍රකාශනයේ දක්වා තිබූ රු.180,644,288ක ප්‍රවාහන උපාංග ශේෂය සනාථ කර ගැනීමට ප්‍රමාණවත් විගණන සාක්ෂි නොමැති විය.

1.6.4 ලේඛන හා පොත්පත් පවත්වා නොතිබීම

මුදල් රෙගුලාසි 214 ප්‍රකාරව බැරකම් පිළිබඳව නිතිපතා පරීක්ෂා කළ හැකි වනු පිණිස අවශ්‍ය වන බැරකම් ලේඛනයක් දිස්ත්‍රික් ලේකම් කාර්යාලය විසින් නඩත්තු කර නොතිබුණි.

2. වෙනත් නෛතික අවශ්‍යතා පිළිබඳ වාර්තාව

2018 අංක 19 දරන ජාතික විගණන පනතේ 6(1)(ඈ) වගන්තිය ප්‍රකාරව පහත සඳහන් කරුණු මා ප්‍රකාශ කරමි.

(අ) මූල්‍ය ප්‍රකාශන ඉකුත් වර්ෂය සමඟ අනුරූප වන බවට,

(ආ) ඉකුත් වර්ෂයට අදාළ මූල්‍ය ප්‍රකාශන පිළිබඳව මා විසින් කර තිබුණු නිර්දේශ ක්‍රියාත්මක කර තිබුණි.

3. මූල්‍ය සමාලෝචනය

3.1 වියදම් කළමනාකරණය

මූලධන හා පුනරාවර්තන වැය විෂයයන් 32 ක් සඳහා ලබා දී තිබුණු එකතුව රු.1,343,569,420 ක ශුද්ධ ප්‍රතිපාදනයෙන් රු.1,173,216,302 ක් පමණක් උපයෝජනය කර තිබුණු හෙයින් ඉතිරි වීම් රු.170,353,118 ක් වූ අතර එම ඉතිරිවීම් ශුද්ධ ප්‍රතිපාදනයෙන් සියයට 8 සිට සියයට 100 දක්වා වූ පරාසයක පැවතුණි. මූලික හා පරිපූරක ඇස්තමේන්තු සැකසීමේ දී හා මුදල් රෙගුලාසි 66/69 මාරු කිරීම් අයදුම් කිරීමේ දී සලකා බැලිය යුතු සියලුම නිර්නායක පිළිබඳ ප්‍රමාණවත් සැලකිල්ලකින් තොරව ප්‍රතිපාදන ඉල්ලුම් කර තිබූ අතර එමගින් එය පාලන කාරකයක් ලෙස ඵලදායීව යොදා ගැනීමට තිබූ අවස්ථාව මගහැරී ගොස් තිබුණි.

3.2 බැරකම් හා බැඳීම්වලට එළඹීම

සමාලෝචිත වර්ෂයේ මූල්‍ය ප්‍රකාශන ආකෘතියේ බැරකම් පිළිබඳ ප්‍රකාශයට අනුව අදාළ ගිණුම් වර්ෂය ඇතුලත භාණ්ඩ, සේවාවන් හෝ ඉදිකිරීම් කොන්ත්‍රාත්තුවලට අදාළ වත්කම් හා සේවාවන් ලැබී ඇති නමුත් ගිණුම් වර්ෂය තුල දී ඒ සඳහා අදාළ පාර්ශවයන්ට ගෙවීම් සිදු කර නොමැති ගනුදෙනු බැරකම් ලෙස හඳුනාගත යුතු වුවද, 2025 වර්ෂයේ ගෙවීම් වවුචර් පිළිබඳව සිදුකල නියැදි විගණන පරීක්ෂාවේ දී දිස්ත්‍රික් ලේකම් කාර්යාලයේ හඳුනාගත් එම කොන්දේසිය සපුරා ඇති වැය විෂයයන් 06 කට අදාළ රු.1,413,840 ක් බැරකම් ලෙස හඳුනා ගෙන නොතිබීම හේතුවෙන් සමාලෝචිත වර්ෂයේ බැරකම් එම වටිනාකමින් අඩුවෙන් දක්වා තිබුණි.

3.3 ප්‍රධාන ගණන්දීමේ නිලධාරී/ ගණන්දීමේ නිලධාරී විසින් සිදු කළ යුතු සහතිකවීම්

2018 අංක 19 දරන ජාතික විගණන පනතේ 38 වන වගන්තියේ විධිවිධාන අනුව ප්‍රධාන ගණන්දීමේ නිලධාරී/ ගණන්දීමේ නිලධාරී විසින් පහත සඳහන් කරුණු සම්බන්ධයෙන් සහතික වීම් කළ යුතුව තිබුණත්, ඒ අනුව කටයුතු කර නොතිබුණි.

දිස්ත්‍රික් ලේකම් කාර්යාලයේ මූල්‍ය පාලනය සඳහා සඵලදායී අභ්‍යන්තර පාලන පද්ධතියක් සකස් කර පවත්වා ගෙන යනු ලබන බවට ප්‍රධාන ගණන්දීමේ නිලධාරී හා ගණන්දීමේ නිලධාරී සහතික විය යුතු අතර එම පද්ධතියේ සඵලදායීතාවය පිළිබඳව කලින් කල සමාලෝචනය සිදු කර ඒ අනුව පද්ධති ඵලදායි ලෙස කර ගෙන යෑමට අවශ්‍ය වෙනස්කම් සිදු කරනු ලැබිය යුතු බවත්, එම සමාලෝචනයන් ලිඛිතව සිදු කර එහි පිටපතක් විගණකාධිපති වෙත ඉදිරිපත් කළ යුතුව තිබුණත්, එවැනි සමාලෝචනයන් සිදු කළ බවට ප්‍රකාශ විගණනයට ඉදිරිපත් කර නොතිබුණි.

3.4 නීති, රීති හා රෙගුලාසිවලට අනුකූල නොවීම

නියැදි විගණන පරීක්ෂණවලදී නිරීක්ෂණය වූ නීති, රීති හා රෙගුලාසිවල විධිවිධානවලට අනුකූල නොවූ අවස්ථා පහත විග්‍රහ කර දැක්වේ.

නීති,රීති හා රෙගුලාසි වලට යොමුව	අනුකූල නොවීම
(අ) ශ්‍රී ලංකා ප්‍රජාතාන්ත්‍රික සමාජවාදී ජනරජයේ ආයතන සංග්‍රහයේ විධිවිධාන	
(i) XXIV පරිච්ඡේදයේ 4.4 වගන්ති	වසර 6 කට හා 3 කට පෙර මිය ගිය නිලධාරීන් දෙදෙනෙකුද ඇතුලුව මිය ගිය නිලධාරීන් 03 දෙනෙකුට අදාළ රු.526,396 ක ණය ශේෂයක් අදාළ

		විධිවිධාන ප්‍රකාරව සමාලෝචිත වර්ෂය අවසානයටත් අයකර ගෙන නොතිබුණි.
(ii)	XXIV පරිච්ඡේදයේ 4.2.2, 4.2.4, 4.2.5, 4.5, 4.6 හා 6.3 වගන්ති	නිලධාරීයා විශ්‍රාම ගොස් වර්ෂ 10-20ත් අතර කාලයක් ගත වූ එක් අයෙකු හා වර්ෂ 1-3ත් අතර කාලයක් ගත වූ 03 දෙනෙකු ඇතුලුව විශ්‍රාමික නිලධාරීන් 10 දෙනෙකුගෙන් රු.1,151,770 ක ණය ශේෂයක් සමාලෝචිත වර්ෂය අවසානයටත් අයකර ගෙන නොතිබුණි.
(iii)	XXIV පරිච්ඡේදයේ 4.5 හා 4.6 වගන්ති	විධිවිධාන ප්‍රකාරව කටයුතු කර නිරවුල් කර නොගත් වැඩ තහනම් කරන ලද නිලධාරීන් 05 දෙනෙකුගෙන් අය විය යුතු එකතුව රු.147,754 ක ණය ශේෂයක් සමාලෝචිත වර්ෂය අවසානයටත් පැවතුණි.
(iv)	XXIV පරිච්ඡේදයේ 4.5 හා 4.6 වගන්ති	තනතුර හැර ගිය නිලධාරීන් 03 දෙනෙකුගෙන් අයවිය යුතු එකතුව රු.357,445 ක ණය ශේෂ සමාලෝචිත වර්ෂය අවසානයටත් අය කර ගැනීමට කටයුතු කර නොතිබුණි.

(ආ) ශ්‍රී ලංකා ප්‍රජාතාන්ත්‍රික සමාජවාදී ජනරජයේ මුදල් රෙගුලාසි

(i)	මුදල් රෙගුලාසි 104(3) හා 104(4)	වාහන අනතුරු සම්බන්ධයෙන් පූර්ණ වාර්තාවක් ඉදිරිපත් කිරීමට දින 07කට වඩා වැඩි ප්‍රමාදයක් සිදු වේ යැයි අපේක්ෂා කරන්නේ නම් ප්‍රාරම්භක වාර්තාවක් පිළියෙල කළ යුතු අතර පරීක්ෂණයෙන් පසු අලාභ හානිය සිදු වූ දිනයේ සිට මාස 03ක් ඇතුළත පූර්ණ වාර්තාවක් ඉදිරිපත් කළ යුතු වුවද මොරටුව හා දෙහිවල ප්‍රාදේශීය ලේකම් කාර්යාලවලට අයත් රජයේ වාහන 02 ක සිදුවූ අනතුරු සම්බන්ධයෙන් එම විධිවිධාන පරිදි කටයුතු කර නොතිබුණි.

(ii)	මුදල් රෙගුලාසි 177(2)	එකතු කරන නිලධාරීන් සහ ඔවුන්ගේ බලයලත් නියෝජිතයන් ඔවුනට ලැබෙන සියළුම මුදල් හැකිතාක් ඉක්මණින් හෝ සෑම සතියකටම අඩුම තරමේ එක් වරක් බැගින් ප්‍රතිග්‍රාහක කාර්යාලයට යැවිය යුතුය. නමුත් හැඳුනුම්පත් ගාස්තු, ප්‍රාදේශීය ලේකම් කාර්යාලයේ සරප් අංශය වෙත ඉදිරිපත් කිරීමේදී උක්ත විධිවිධානයන්ට අනුකූල නොවන ලෙස කටයුතු කළ අවස්ථා කොළඹ ප්‍රාදේශීය ලේකම් කාර්යාලයේ පැවතුණි.
(iii)	මුදල් රෙගුලාසි 137 (5) හා මුදල් රෙගුලාසි 237 (iii) (ආ)	සැපයීම් සම්බන්ධයෙන් වන අවස්ථාවලදී ඒවා පරීක්ෂාකොට නිවැරදි ලෙස භාරගෙන තිබෙන බව අනුමත කිරීමේ නිලධාරියා විසින් තහවුරු කර ගත යුතු අතරම, ගෙවීම් වවුචරයක් පිළියෙල කිරීමේදී ගබඩාවට භාණ්ඩ ලැබී ඇති බවටද අදාළ බඩු ලේඛනයෙහි, තොග පොත යනාදියෙහි එකී භාණ්ඩ ඇතුළත් කර ඇති බවට සහතික විය යුතු වුවද එවැනි තහවුරුවක් නොමැතිව සීතාවක ප්‍රාදේශීය ලේකම් කාර්යාලය විසින් ව්‍යාපෘති අංක N248385831506 යටතේ සිදුකර තිබූ මිලදී ගැනීම වෙනුවෙන් 2024 සැප්තැම්බර් 28 දින චෙක්පත් අංක 684915 මඟින් රු.99,918 කට අදාළව ගෙවීම් වවුචර් පිළියෙල කර වැය ලෙජරයට ඇතුලත් කර ගිණුම්ගත කර තිබුණද 2025 ජනවාරි 06 වන විටත් අදාළ භාණ්ඩ ලැබී නොතිබුණි.
(iv)	මුදල් රෙගුලාසි 571(3)	අදාළ විස්තර ලැබෙන තෙක් තැන්පතු ගිණුමක අවිනිශ්චිතව තබාගෙන ඇති මුදල් ඉකුත් වූ තැන්පතු වශයෙන් සලකනු ලැබීම සඳහා ඉඩ නොතබා, අවස්ථාවෝචිත පරිදි අදාළ ගිණුමට හෝ රජයේ ආදායමට හෝ බැර කළ යුතුය. නැතහොත් හැකි ඉක්මනින් ආපසු ගෙවිය යුතු වුවත් දෙහිවල හා කොළඹ ප්‍රාදේශීය ලේකම් කාර්යාලය විසින් සමාලෝචිත වර්ෂය අවසානය වන විටත් ඒ අනුව කටයුතු කර නොතිබුණි.

	(v) මුදල් රෙගුලාසි 1645(ආ)	එක් එක් වාහනයේ රියදුරා ලවා 268 වැනි පොදු ආකෘති පත්‍රයේ ප්‍රකාර දෛනික ධාවන සටහනක් තබාගැනීමට සලස්වා පරිපාලක නිලධාරීන් ලවා එය නිතිපතා පරීක්ෂා කරවීම සිදු කළ යුතු වුවද ප්‍රාදේශීය ලේකම් කාර්යාල 07 ක වාහන 09 ක් සම්බන්ධයෙන් ඒ අනුව කටයුතු කර නොතිබුණි.
	(vi) මුදල් රෙගුලාසි 1646	වාහන භාර නිලධාරීන් විසින් වාර්තාව ඉදිරිපත් කරන මාසයට පසු ඊළඟ මාසයේ 15 වැනි දින ගතවන්නට පෙර 268(අ) වැනි පොදු ආකෘති පත්‍රයේ ලියන ලද ගමන් පිළිබඳ මාසික සාරාංශයේ මුල් පිටපතක්ද සමඟ ඒ ඒ මාසයේ දෛනික ධාවන සටහන්, ස්වකීය දෙපාර්තමේන්තු ප්‍රධානියාගේ මාර්ගයෙන් විගණකාධිපති වෙත යැවිය යුතු වුවද, දිස්ත්‍රික් ලේකම් කාර්යාලයේ හා ප්‍රාදේශීය ලේකම් කාර්යාල 09 ක වාහන 12 ක් සම්බන්ධයෙන් ඒ අනුව කටයුතු කර නොතිබුණි.
(ඇ)	අභ්‍යන්තර ආරක්ෂක, ස්වදේශ කටයුතු හා ආපදා කළමනාකරණ රාජ්‍ය අමාත්‍යාංශය විසින් නිකුත් කරන ලද 2020 සැප්තැම්බර් 18 දිනැති අංක 16/2020 දරන ස්වදේශ කටයුතු චක්‍රලේඛය - 10 ඡේදය	ප්‍රාදේශීය ලේකම්, සහකාර ප්‍රාදේශීය ලේකම් සහ පරිපාලන ග්‍රාම නිලධාරී විසින් සුදුසු පරිදි බෙදා වෙන්කරගෙන අවම වශයෙන් මාස 4කට හෝ වරක් සෑම ග්‍රාම නිලධාරී කාර්යාලයක්ම ආවරණය වන පරිදි පරීක්ෂාවට ලක් කිරීමට කටයුතු යෙදිය යුතුවේ. නමුත් සිදුකරන ලද නියැදි විගණන පරීක්ෂාවන්ට අනුව මොරටුව, සීතාවක, දෙහිවල ප්‍රාදේශීය ලේකම් කාර්යාල ඒ අනුව කටයුතු කර නොතිබුණි.
(ඈ)	අංක 05/2008 දරන 2008 පෙබරවාරි 6 දිනැති රාජ්‍ය පරිපාලන චක්‍රලේඛය	ආයතනයක් විසින් පුරවැසි ප්‍රඥප්තියක් ක්‍රියාත්මක කිරීමේදී පුරවැසි ප්‍රඥප්තිය විධිමත්ව සකස් කිරීම, ප්‍රවර්ධනය කිරීම, සේවා යාවත්කාලීන කිරීම, පසු විපරම, ඇගයීම හා වැඩි දියුණු කිරීම යන පියවරයන් ඉටු කළ යුතු අතර 2024 වර්ෂයේදී සේවාලාභී ප්‍රඥප්තිය හඳුන්වා දීම, ක්‍රියාත්මක වීම, සහතික වීම සම්බන්ධව දිස්ත්‍රික් ලේකම් කාර්යාලය හා එක් එක් ප්‍රාදේශීය ලේකම් කාර්යාල විසින් ගත් ක්‍රියාමාර්ගයන්

		විගණනය වෙත ඉදිරිපත් නොවූ අතර සීතාවක, මොරටුව, දෙහිවල, කොලොන්නාව හා මහරගම ප්‍රාදේශීය ලේකම් කාර්යාල විසින් පුරවැසි ප්‍රඥප්තියක් සකස් කර තිබුණද උක්ත චක්‍රලේඛ විධිවිධාන අනුව කටයුතු කළ බවට ප්‍රමාණවත් ලිඛිත තොරතුරුද පවත්වා නොතිබුණි.
(ඉ)	2019 මැයි 31 දිනැති අංක 14/2019 රාජ්‍ය පරිපාලන චක්‍රලේඛය	පාදුක්ක,හෝමාගම හා කඩුවෙල, යන ප්‍රාදේශීය ලේකම් කාර්යාල 03 හි විශ්‍රාම වැටුප් ලිපි ගොනු 921 ක් 2024 දෙසැම්බර් 31 දිනටත් චක්‍රලේඛය ප්‍රකාරව සංශෝධනය කර නොතිබුණු අතර අනෙකුත් ප්‍රාදේශීය ලේකම් කාර්යාල 10 හි චක්‍රලේඛය ප්‍රකාරව සංශෝධනය කළ යුතු විශ්‍රාම වැටුප් ලිපි ගොනු සංඛ්‍යාව නිශ්චිතව හඳුනාගෙනද නොතිබුණි.
(ඊ)	2019 මැයි 30 දිනැති අංක 02/2019 රාජ්‍ය පරිපාලන චක්‍රලේඛය 06 ඡේදය	මිය ගිය විශ්‍රාමිකයන්ගේ තොරතුරු කාලීනව ලබාගෙන විශ්‍රාම වැටුප් ලබන්නන්ගේ නාමලේඛනය යාවත්කාලීන නොකිරීම මත ප්‍රාදේශීය ලේකම් කාර්යාල 12 ක 2024 දෙසැම්බර් 31 දිනට මිය ගිය විශ්‍රාමිකයන් 485 දෙනෙකු වෙනුවෙන් අවිධිමත් ලෙස වැඩිපුර ගෙවීම් සිදුකර තවදුරටත් අයකර ගත යුතු රු.46,728,917 ක මුදලක් පැවතුණි.
(උ)	අංක 30/2016 දරන 2016 දෙසැම්බර් 29 දිනැති රාජ්‍ය පරිපාලන චක්‍රලේඛයේ 3.1 ඡේදය	සෑම ඉන්ධන පරීක්ෂාවකින් මාස 12 කාල පමාවකින් පසුව හෝ කිලෝ මීටර 25,000 ක දුර ප්‍රමාණයක් ධාවනය කිරීමෙන් පසුව යන කරුණු අතරින් මුලින්ම යෙදෙන අවස්ථාවට පසුව නැවත ඉන්ධන දහන පරීක්ෂාවක් සිදුකල යුතු වුවත්, විගණන නියැදි පරීක්ෂාවට ලක්වූ ප්‍රාදේශීය ලේකම් කාර්යාල 02ක හා දිස්ත්‍රික් ලේකම් කාර්යාලය සතු වාහන 11කට අදාළව එසේ ඉන්ධන දහන පිළිබඳව කාලීන පරීක්ෂාවන් සිදුකර නොතිබුණි.
(ඌ)	2018 ඔක්තෝබර් 10 දිනැති අංක 03/2018 දරන වත්කම් කළමනාකරණ චක්‍රලේඛය	උක්ත චක්‍රලේඛය ප්‍රකාරව දිස්ත්‍රික් ලේකම් කාර්යාලය/ප්‍රාදේශීය ලේකම් කාර්යාල පරිහරණය

	කරනු ලබන මෝටර් රථ 2ක හා යතුරුපැදි 03 ක ලියාපදිංචි අයිතිය නිරවුල් කර ගෙන නොතිබුණි.
(එ) 2018 ඔක්තෝබර් 15 දිනැති අංක NSE/EL/01/2018 දරන සමාජ සුභසාධන හා ප්‍රාථමික කර්මාන්ත අමාත්‍යංශ චක්‍රලේඛයේ 2.15 ඡේදය	කිසියම් දීමනාලාභියෙකු මාස 03ක් අඛණ්ඩව තම දීමනාව ලබා නොගත්තේ නම් ඒ සම්බන්ධයෙන් ප්‍රාදේශීය කමිටුව මගින් තීරණය කොට, අදාළ දීමනාලාභියාගේ නම, දීමනා ගෙවීම් ලේඛනයෙන් ඉවත් කිරීමට කටයුතු කළ යුතු වුවත් කොළඹ, දෙහිවල, මොරටුව හා සීතාවක යන ප්‍රාදේශීය ලේකම් කාර්යාල චක්‍රලේඛය ප්‍රකාරව කටයුතු කර නොතිබුණි.

3.5 තැන්පතු

පහත සඳහන් නිරීක්ෂණයන් කරනු ලැබේ.

(අ) සමාලෝචිත වර්ෂය අවසානයට පොදු තැන්පත් ගිණුම් 8 ක රු.929,303,312 ක ශේෂයක් පැවති අතර ඒ අතුරින් පොදු තැන්පත් ගිණුම් 2 කට අදාළව වසර දෙකක් ඉක්ම වූ නිරවුල් කර නොතිබූ එකතුව රු.27,954,311 ක තැන්පතු ශේෂයක් පැවතුණි. තවද එකී ශේෂය තුල එකතුව රු.16,710,707 ක් වූ වසර 5 ක් ඉක්ම වූ තැන්පතු ද විය. මේ සම්බන්ධයෙන් මුදල් රෙගුලාසි 571(3) විධිවිධාන ප්‍රකාරව පවතින අඩුපාඩු හා දෝෂ නිවැරදි කර අදාළ පාර්ශව වෙත තැන්පත් මුදල් ගෙවා දැමීම හෝ රජයේ ආදායමට බැර කිරීමට හෝ විධිමත් පියවර ගෙන නොතිබුණි.

(ආ) ප්‍රාදේශීය ලේකම් කාර්යාල 05 කට අදාළව රු.18,319,695ක් වූ වැඩිහිටි දීමනා, රු.732,000 ක්වූ අබාධිත දීමනා, රු.50,000 ක්වූ ගංවතුර ආධාර සහ රු.92,095 ක නොගෙවූ දීමනා වශයෙන් අදාළ ප්‍රතිලාභීන් විසින් ලබා නොගත් දීමනා එකතුව රු.19,193,790ක් ආපසු ප්‍රාදේශීය ලේකම් කාර්යාලයට එවා තිබුණු අතර එම මුදල් ප්‍රතිලාභීන්ට ලබා දීමට කටයුතු නොකොට තෙවන පාර්ශවයේ ගෙවීම් තැන්පත් ගිණුමේ මාස 01 - මාස 14 කාලයක සිට පැවතුණි. එම දීමනා ලබාගැනීම සඳහා අදාළ ප්‍රතිලාභීන් ඉදිරිපත් නොවේ නම් එම වර්ෂය තුලදීම අදාළ වැය විෂයන්වලට අධිහාර කිරීම සිදු කළ යුතු වුවත් ඒ අනුව කටයුතු කර නොතිබුණි.

(ඇ) මුදල් රෙගුලාසි 394(ඇ) අනුව අවලංගු කළ චෙක්පත් වටිනාකම කාර්යාලයට ලැබුනු මුදලක් සේ සලකා නියමිත ගිණුමට බැර කළ යුතු නමුත් ඒ අනුව කටයුතු කිරීමකින් තොරව රු.762,288ක අවලංගු කළ චෙක්පත් වටිනාකම තෙවන පාර්ශව පොදු තැන්පත් ගිණුමේ මාස 06 - මාස 32 කාලයක සිට රඳවාගෙන තිබුණි.

4. මෙහෙයුම් සමාලෝචනය

4.1 කාර්යසාධනය

4.1.1 කාර්යභාරයන් ඉටු නොකිරීම

පහත සඳහන් නිරීක්ෂණයන් කරනු ලැබේ.

(අ) ක්‍රියාකාරී සැලැස්මේ සඳහන් වු පිටුම්පේ සමෘද්ධි ප්‍රජාමූල බැංකුව හා පාදුක්ක සමෘද්ධි ප්‍රජාමූල බැංකු සමිතිය සඳහා ගොඩනැගිලි ඉදිකිරීම(අදියර I), බෝමිරිය සමෘද්ධි නව ගොඩනැගිල්ල ඉදිකිරීම (අදියර I), කැස්බෑව සමෘද්ධි නව ගොඩනැගිල්ල ඉදිකිරීම (අදියර I) හා පැරෂුට් වගා ක්‍රමය ව්‍යාප්ත කිරීම සඳහා අක්කර ගණනට අවශ්‍ය වගා කැට් ලබා දීම සමාලෝචිත වර්ෂය තුලදී ඉටුකර ගෙන නොතිබුණි.

(ආ) ග්‍රාමීය මාර්ග සංවර්ධන වැඩසටහන යටතේ 2024 වර්ෂයට අදාළව දිස්ත්‍රික් ලේකම් කාර්යාලයේ හා ප්‍රාදේශීය ලේකම් කාර්යාල 07ක 2024 සැප්තැම්බර් වන විටත් ගිවිසුම්ගතව හෝ වැඩ ආරම්භ කර නොතිබූ ග්‍රාමීය මාර්ග ව්‍යාපෘති 36 ක් සඳහා කොළඹ දිස්ත්‍රික්කය වෙත වෙන් කරන ලද රු.56,768,678ක ප්‍රතිපාදන ප්‍රවාහන හා මහාමාර්ග අමාත්‍යාංශය වෙත නැවත පවරා දී තිබුණි.

(ඇ) විමධ්‍යගත ප්‍රාග්ධන අයවැය වැඩසටහන යටතේ 2024 වර්ෂයට අදාළව ප්‍රාදේශීය ලේකම් කාර්යාල 12 ක අනුමත ප්‍රතිපාදන රු.349,670,107කට අදාළ ව්‍යාපෘති 127ක් ක්‍රියාත්මක කර නොතිබුණි.

(ඈ) හෝමාගම ප්‍රාදේශීය ලේකම් කාර්යාල ගොඩනැගිල්ල ඉදිකිරීමට අදාළව වැය විෂය අංක 255-01-01-00-2104 යටතේ ගොඩනැගිලි සහ ඉදිකිරීම සඳහා රු.95,300,000ක ප්‍රතිපාදන ලබාදී තිබුණද රු.36,284,252ක් එනම් සියයට 38ක් උපයෝජනය කර නොතිබුණි.

4.1.2 කමිටු ක්‍රියාකාරිත්වය

කොළඹ දිස්ත්‍රික් ලේකම් කාර්යාලය යටතේ ක්‍රියාත්මක වන විවිධ කමිටු අතරින් කමිටු 05 ක ක්‍රියාකාරිත්වයට අදාල 2021 පෙබරවාරි 12 දිනැති රාජ්‍ය ආරක්ෂක, ස්වදේශ කටයුතු හා ආපදා කළමනාකරණ රාජ්‍ය අමාත්‍යාංශ චක්‍රලේඛ අංක 02/2021 අනුව සෑම මසකට වරක් දිස්ත්‍රික් සම්බන්ධීකරණ කමිටුව රැස් විය යුතු වුව ද, සමාලෝචිත වර්ෂය තුළ එය වාර 06 ක් පමණක් රැස් වී තිබුණු අතර, දිස්ත්‍රික් පොහොර සම්බන්ධීකරණ කමිටුව වර්ෂයකට 12 වරක් රැස්වීම් පැවැත්විය යුතු වුවද, සමාලෝචිත වර්ෂයේ එය වාර 02 ක් පමණක් පවත්වා තිබිය දී සෑම මසකටම වරක් රැස් විය යුතු ප්‍රාදේශීය ලේකම් සමුළුව වසර තුළ රැස් වී තිබුණේ වාර 09 ක් පමණි. තවද මසකට වරක් බැගින් පැවැත්විය යුතු දිස්ත්‍රික් නිවාස කමිටුව ද සමාලෝචිත වර්ෂය තුළ රැස් වී තිබුණේ එක් වරක් පමණක් විය. එසේම වසරක් තුළ මසකට වරක් බැගින් පැවත්විය යුතු දිස්ත්‍රික් කෘෂිකර්ම කමිටුව ද සමාලෝචිත වර්ෂය තුළ රැස් වී තිබුණු වාර 06 ක් පමණක් විය. ඒ අනුව දිස්ත්‍රික්කය තුළ ඵලදායී, අර්ථවත් සේවාවක් පුරවැසියන් වෙත සැපයීම සඳහා යෝජිත කමිටුවල නිසි හා කාලීන ක්‍රියාකාරිත්වය අතිශය වැදගත් වන නමුත් එම කමිටුවල කාලීන ක්‍රියාකාරිත්වය සම්බන්ධයෙන් ප්‍රමාණවත් සැලකිල්ලක් දක්වා නොතිබුණි. තවද කොළඹ දිස්ත්‍රික් ලේකම් කාර්යාලයේ වාර්ෂික ක්‍රියාකාරී සැලැස්ම තුල හා වාර්ෂික කාර්ය සාධන වාර්තාව තුල වසර ගණනාවක සිට ප්‍රධාන කාර්යයක් වශයෙන් දිස්ත්‍රික් ආරක්ෂක කමිටුවේ ප්‍රධානියා ලෙස ක්‍රියාකරමින් දිස්ත්‍රික් බල ප්‍රදේශය තුල ජනතාගේ ආරක්ෂාව තහවුරු කිරීමට ක්‍රියා කිරීම යනුවෙන් සඳහන්ව තිබුණද වර්තමානයේ දිස්ත්‍රික් ආරක්ෂක කමිටුවක් නොපවතින බවත් එය යුද්ධය පැවති සමයේ ආරම්භ කරන ලද්දක් බවත් නිරීක්ෂණය වූ අතර යුද්ධය අවසන් වී අදාළ කමිටුව අක්‍රීය වී තිබුණද එම කාර්යය දිස්ත්‍රික් ලේකම් කාර්යාලයේ ප්‍රධාන කාර්යයක් ලෙස දිගින් දිගටම දක්වා තිබුණි.

4.1.3 අඩක් නිමි ගොඩනැගිලි

මහරගම, කඩුවෙල, කෝට්ටේ, සීතාවක හා හෝමාගම යන ප්‍රාදේශීය ලේකම් කාර්යාල බල ප්‍රදේශ තුල අඩක් නිමි ගොඩනැගිලි 25ක් පැවති අතර ගොඩනැගිලි 20ක් සඳහා එම ප්‍රාදේශීය ලේකම් කාර්යාල විසින් රු.32,209,846 ක මුදලක් වැය කර තිබුණි. අදාළ ගොඩනැගිලි බහුතරයක ඉදිකිරීම්වලින් කොටසක් පමණක් නිමකර, දීර්ඝ කාලයක් තිස්සේ එම ගොඩනැගිලිවල ඉතිරි කොටස් සම්පූර්ණ කිරීමකින් තොරව පැවති අතර භාවිතයට නොගන්නා ඇතැම් ගොඩනැගිලි ප්‍රදේශයේ විවිධ සමාජ විරෝධී ක්‍රියා සඳහා යොදවා ගන්නා ස්ථාන බවට පත්වෙමින් පැවති බවටද වාර්තා වී තිබුණි. මෙම සියලුම ගොඩනැගිලි ප්‍රතිපාදන ප්‍රමාණවත් නොවීම හේතුවෙන් අදාළ ගොඩනැගිලි භාවිතයට ගතහැකි මට්ටම දක්වා අවසන් කිරීමට නොහැකි වීම මත අඩක් නිමි තත්ත්වයේ පැවති බවත් මෙම ගොඩනැගිලි භාවිතයට ගත හැකි පරිදි කොටසක් හෝ සම්පූර්ණයෙන් නිම කළ යුතු බවත් නිරීක්ෂණය කෙරේ.

4.1.4 ඌන උපයෝජිත වත්කම්.

ජනාධිපති කාර්යාල වැය ශීර්ෂය යටතේ ප්‍රතිපාදන වෙන්කර 2018 හා 2019 වර්ෂවල ප්‍රාදේශීය ලේකම් කොට්ඨාශ මට්ටමින් ක්‍රියාත්මක කර තිබුණු දිළිඳුකම තුරන් කිරීමේ පරමාර්ථය පෙරදැරි කරගත් ග්‍රාම ශක්ති ජනතා වැඩසටහන යටතේ සමිති 124 ක් ලියාපදිංචි කර තිබුණද 2024 දෙසැම්බර් 31 දිනට ඉන් සමිති 90 ක් අක්‍රියව පැවතුණි. එදිනට අක්‍රිය සමිති වලට අදාළ ග්‍රාම ශක්ති මව් සමිති ගිණුමෙහි රු.31,882,213ක් ද ක්ෂුද්‍ර මූල්‍ය ගිණුමේ රු.277,921 ක් වශයෙන් බැංකු ගිණුම්වල ශේෂව පැවති රු.32,160,134 ක මුදල් ඌන උපයෝජිතව පැවතුණි.

4.1.5 අපේක්ෂිත ප්‍රතිලාභ ලබා නොගැනීම.

පහත සඳහන් නිරීක්ෂණයන් කරනු ලැබේ.

(අ) සෞභාග්‍යා නිෂ්පාදන ගම්මාන වැඩසටහන යටතේ රු. 2,542,627ක වියදමින් සීතාවක පශු නිෂ්පාදන ගම්මාන සමිතියේ සාමාජිකයන් 28 දෙනෙකු වෙත එළු පැටවුන්, කුකුළු පැටවුන් ලබා දීම ,කුකුළු කූඩු හා ගව ගාල් සකසා දීම කාබනික පොහොර නිෂ්පාදන යන්ත්‍රයක් යනාදී උපකරණ ලබා දී තිබුණද ප්‍රතිලාභීන් 14 දෙනෙකු වෙත ලබාදුන් රු. 1,301,750ක වටිනා සතුන්, එම උපකරණ 2024 දෙසැම්බර් 31 දිනට ඌන උපයෝජිතව පැවතුණි. තවද ප්‍රතිලාභීන් 07 දෙනෙකු වෙත ලබා දෙන ලද එළුවන් 12 දෙනෙකු යම් යම් රෝග හේතුවෙන් මිය ගොස් තිබූ බව දක්වා තිබුණු අතර මෙම සතුන් මියයෑම පිළිබඳ කිසිදු පශු වෛද්‍ය වාර්තාවක් ලබා ගෙන නොතිබුණි. එසේම ප්‍රතිලාභීන් 04 දෙනෙකු වෙත ලබා දෙන එළුවන් 07 දෙනෙකු අදාළ ප්‍රතිලාභීන් විසින් විකුණා තිබුණද එම ප්‍රතිලාභීන් වෙතින් ගිවිසුම් ප්‍රකාරව අදාළ වටිනාකම් අයකර ගැනීමට කටයුතු කර නොතිබුණි. 2023 දෙසැම්බර් 07න් පසුව මෙම ව්‍යාපෘතියේ ප්‍රගතිය පරීක්ෂා කළ බවට ප්‍රමාණවත් ලිඛිත තොරතුරු නොතිබුණි. කිරි හා බිත්තර නිෂ්පාදනය වැඩි දියුණු කිරීම, අගය එකතු කල නිෂ්පාදන ධාරිතාව ගුණාත්මකව හා ප්‍රමාණාත්මකව ඉහළ නැංවීමේ පරමාර්ථ ඇතිව ආරම්භ කළ මෙම ව්‍යාපෘතිය මඟින් අගය එකතුකිරීමේ කිසිදු නිෂ්පාදනයක් සිදු නොවන හෙයින් සීතාවක සෞභාග්‍යා පශු ගම්මානයක් ඇති කිරීමේ ව්‍යාපෘතියේ අපේක්ෂිත ප්‍රතිලාභ ලඟාකර ගැනීමට නොහැකි වී තිබුණි.

(ආ) සෞභාග්‍යා නිෂ්පාදන ගම්මාන වැඩසටහන යටතේ ළහිරුගම වසමේ සීතාවක සෞභාග්‍යා පශු ගම්මාන ප්‍රතිලාභීන්ට හට පුහුණු හා අලෙවි ප්‍රදර්ශන මධ්‍යස්ථානයක් ලෙස අඩක් නිම කර තිබූ ඇල්ල කන්ද ශාලාව රු. 1,286,159ක මුදලක් වැය කර ප්‍රතිසංස්කරණය කළ නමුත් සීතාවක සෞභාග්‍යා පශු ගම්මාන ව්‍යාපෘතිය අසාර්ථක

වීම මත වර්තමානයේදී එම ගොඩනැගිල්ල එය නිම කිරීමේ අරමුණ වෙනුවෙන් උපයෝජනය කර නොතිබුණි.

(ඇ) මොරටුව ධීවර ආශ්‍රිත සෞභාගයා නිෂ්පාදන ගම්මාන සමිතියේ යටතේ ලබාදී තිබුණු වටිනාකම රු.5,000,000ක් වූ මාළු වියලන යන්ත්‍ර 04 න් 02ක් නිෂ්පාදනය සඳහා භාවිතා නොකිරීම හේතුවෙන් බේරුවල විවිධ සේවා සමූපකාර සමිතිය වෙත ලබා දී තිබුණි. 2024 දෙසැම්බර් 31 දිනට මොරටුව ප්‍රාදේශීය ලේකම් කාර්යාලය යටතේ ඉතිරිව පැවති රු.2,500,000ක වටිනාකමින් යුතු මාළු වියලන යන්ත්‍ර 02කද උපයෝජනය කර නොතිබුණු අතර මාළු වියලන යන්ත්‍ර සමිති වෙත ලබා දීමේදී සෞභාගයා කාර්යාංශය මගින් හඳුන්වා දෙන ලද ආදර්ශ ගිවිසුම් ආකෘතිය අනුව ගිවිසුම් ගත වී නොතිබීම හේතුවෙන් එම ගිවිසුම් ආකෘතියේ අඩංගු වැදගත් මෙන්ම බලාත්මක කොන්දේසි හා අත්‍යාවශ්‍ය කරුණු ඇතුලත් නොකර ගිවිසුම් ගත වී තිබුණි. වෙරළාසන්න ප්‍රදේශයේ ජීවත්වන ධීවර ජනතාවගේ මාළු අස්වැන්න වැඩිකර ගැනීම, අල්ලා ගනු ලබන අතිරික්ත මාළු ප්‍රමාණය තාක්ෂණය යොදා ගෙන කරවල උම්බලකඩ සකස් කිරීමට අවශ්‍ය තාක්ෂණික පුහුණුව හා දැනුම ලබා දීම තුළින් අතිරික්ත ආදායමක් ලබා ගැනීමේ පරමාර්ථ ඇතිව ආරම්භ කළ මොරටුව ධීවර ආශ්‍රිත සෞභාගයා නිෂ්පාදන ගම්මාන ව්‍යාපෘතියේ අපේක්ෂිත ප්‍රතිලාභ සමාලෝචිත වර්ෂය අවසානයටත් ලබාගෙන නොතිබුණි.

(ඈ) මොරටුව ධීවර ආශ්‍රිත සෞභාගයා නිෂ්පාදන ගම්මාන වැඩසටහන යටතේ ලබා දී තිබූ මාළු වියලන යන්ත්‍රය ස්ථාපනය කිරීම සඳහා රු. 2,926,723 ක වියදමින් මොරටුවැල්ල බටහිර වසමේ පිහිටි අතහැර දමා තිබූ ප්‍රජා ශාලාව ප්‍රතිසංස්කරණ කටයුතු අවසන් කර වසර තුනකට අධික කාලයක් ගත වුවද සමාලෝචිත වර්ෂය අවසානය වන විටත් මෙම ගොඩනැගිල්ල සඳහා විදුලි පහසුකම් නොතිබුණි. තවද මෙම ගොඩනැගිල්ල තුල නිෂ්පාදන කටයුතු සිදු කර ගෙන යාම සඳහා අදාළ සෞභාගයා ධීවර සමිතිය වෙත ලබා දීමේදී ඇතිකර ගෙන තිබූ අවබෝධතා ගිවිසුම විගණනයට ඉදිරිපත් නොකෙරුණු අතර මාළු වියලන යන්ත්‍ර ස්ථාපනය කිරීම හා සෞභාගයා සමිති පැවැත්වීම අරමුණු කර ගනිමින් ප්‍රතිසංස්කරණය කළද සමාලෝචිත වර්ෂය අවසානයට මෙම ගොඩනැගිල්ල අදාළ අරමුණු සඳහා භාවිතයට ගෙන නොතිබුණි.

(ඉ) මොරටුව ලී බඩු සැකසීමේ සෞභාගයා නිෂ්පාදන ගම්මාන ව්‍යාපෘතිය යටතේ 2021 දෙසැම්බර් මස අදාළ සමිතිය වෙත භාර දෙන ලද සැන්ඩර් මැෂින් 40 ක් මකිටා වර්ගය (Sander machine- Makita brand) අදාළ ප්‍රදේශයේ වෙසෙන වඩුකාර්මිකයන් සුලභව භාවිතා කරන හා වැඩි ඉල්ලුමක් පවතින උපකරණ පිළිබඳව නිසි සැළකිල්ලක්

නොදක්වා මිලදී ගැනීම හේතුවෙන් අදාළ සැන්ඩර් මැෂින් සමාලෝචිත වර්ෂය අවසානය වන විටත් භාවිතයට ගෙන නොතිබුණි.

(ඊ) කඩුවෙල ප්‍රාදේශීය ලේකම් කාර්යාලය යටතේ කාබනික පොහොර සහ කිරි ගොවි නිෂ්පාදන ගම්මාන දෙකකට අදාළව පොදු යටිතල පහසුකම් සංවර්ධනය කිරීම සඳහා නගර සභාවට අයත් කොරතොට බෝගහවත්ත පොදු පහසුකම් ඉඩමේ කාබනික පොහොර අලෙවි කිරීම ඇතුළු සමිතියේ ප්‍රවර්ධන කටයුතු සඳහා ශාලාවක් ඉදිකිරීම වෙනුවෙන් රු.2,926,829ක් ද කිරි නිෂ්පාදන අලෙවි කිරීම ඇතුළු සමිතියේ ප්‍රවර්ධන කටයුතු සඳහා නගර සභාව සතු ඉඩමෙහි පිහිටි වැලිහිඳ ගොඩනැගිල්ලේ පහත මහලේ වැඩ නිමකිරීම වෙනුවෙන් රු.2,926,829ක් ද වශයෙන් රු.5,853,658ක් වියදම් කරමින් 2021 දෙසැම්බර් 25 දින මෙම ගොඩනැගිල්ලේ ඉදිකිරීම් අවසන් කර තිබූ නමුත් එම ව්‍යාපෘති අසාර්ථක වීම මත සමාලෝචිත වර්ෂය අවසානයටත් මෙම ගොඩනැගිලි දෙක එකී ගොඩනැගිලි ඉදිකිරීමේ මූලික අරමුණ සඳහා භාවිතා කර නොතිබුණි.

4 .1.6 වාර්ෂික කාර්යසාධන වාර්තාව

ක්‍රියාකාරී සැලැස්මෙහි ඇතුළත් ඒ ඒ අංශයන්හි ක්‍රියාකරකම් 2024 වර්ෂය තුළදී ළඟා කර ගැනීම පිළිබඳ වූ සැලසුම් අංශය මගින් ඉදිරිපත් කළ සමස්ත ප්‍රගතිය හා 2024 වාර්ෂික කාර්ය සාධන කෙටුම්පත් වාර්තාවේ දක්වා තිබූ ඒ ඒ අංශයන්ගේ අදාළ ක්‍රියාකරකම් ඉටුකරගැනීමේ ප්‍රගතිය පරීක්ෂාවේදී අංශ 03ක, ක්‍රියාකාරකම් 06ක ප්‍රගතිය එකිනෙකට වෙනස් අගයක් ගෙන තිබූ අතර ක්‍රමසම්පාදන අංශයේ ග්‍රාම ශක්ති ජනතා වැඩසටහන යටතේ ලියාපදිංචි කරන ලද සමිති 124 න් 2024 දෙසැම්බර් 31 දිනට සමිති 90 ක්ම අක්‍රියව පැවතියද එම වැඩසටහනහි සියයට 90ත් - 100 ත් අතර ප්‍රගතියක් වාර්ෂික කාර්ය සාධන කෙටුම්පත් වාර්තාවේ දක්වා තිබීම මතභේදාත්මක කරුණක් විය. තවද වාර්ෂික කාර්ය සාධන කෙටුම්පත් වාර්තාව තුල එක් එක් පරිච්ඡේදයන්හි 2024 වර්ෂයේ දූරියන් වගාව පිහිටුවීමේ අක්කර ප්‍රමාණය හා සමාජ ආරක්ෂණ විශ්‍රාම වැටුප් යෝජනා ක්‍රමය සඳහා 2024 වර්ෂයේ බඳවා ගත් ප්‍රමාණය පිළිබඳව දක්වා තිබූ ප්‍රගතිය එකිනෙකට වෙනස් විය. මේ හේතුවෙන් සත්‍ය ප්‍රගතිය හඳුනාගැනීම අපහසු කාර්යයක් වූ අතර සමාලෝචිත වර්ෂයේ ක්‍රියාකාරී සැලැස්මෙහි ඇතුළත් යම් යම් අංශයන්හි ඉලක්ක ළඟාකර ගැනීමේ කාර්යසාධනය විගණනයට නිශ්චිතව හඳුනාගත නොහැකි විය.

4 .2 වාහන උපයෝජනය

පහත සඳහන් නිරීක්ෂණ කරනු ලැබේ.

(අ) දිස්ත්‍රික් ලේකම් කාර්යාලය විසින් භාවිතා කරනු ලබන වාහන 51 අතරින් 2024 දෙසැම්බර් 31 දිනට අලුත්වැඩියාව සඳහා යොමුකර ඇති ධාවන තත්ත්වයේ නොපවතින වාහන 08ක් පැවති අතර එම වාහන මාස 03 සිට මාස 45ක කාලසීමාවක සිට ධාවන කටයුතු සඳහා යොදාගෙන නොතිබුණි. තවද 2024 දෙසැම්බර් 31 දිනට වාහන 05 ක අයිතිය දිස්ත්‍රික් ලේකම් නමට පවරාගෙන නොතිබුණු අතර මෝටර් රථ ප්‍රවාහන දෙපාර්තමේන්තුව වෙතින් විගණනයට ලද තොරතුරු ප්‍රකාරව කොළඹ දිස්ත්‍රික් ලේකම් නමින් ලියාපදිංචි වී තිබූ වාහන 13 ක් දැනට දිස්ත්‍රික් ලේකම් කාර්යාලයේ නොපවතින අතර එම වාහන පිළිබඳ තොරතුරු විගණනයට ඉදිරිපත් නොකෙරුණි.

(ආ) දිස්ත්‍රික් ලේකම් කාර්යාලය විසින් පරිහරණය කළ මෝටර් රථයක් 2021 අගෝස්තු 24 දින ඇති වූ කාර්මික දෝෂය අලුත්වැඩියා කිරීම සඳහා මිල ගණන් කැඳවා රු.497,075කට අලුත්වැඩියා කිරීම ආර්ථිකමය වශයෙන් එලදායී බව යාන්ත්‍රික ඉන්ජිනේරුවරයා විසින් 2021 සැප්තැම්බර් 21 දින නිර්දේශ කර තිබිය දී එම නිර්දේශ ක්‍රියාත්මක කිරීමකින් තොරව සමාලෝචිත වර්ෂය අවසාන වන විට වසර 03කට අධික කාලයක් තිස්සේ අනාරක්ෂිතව, අව් වැසිවලට නිරාවරණය වෙමින් එළිමහන් ස්ථානයක ගාල්කර තිබුණි.

(ඇ) කොලොන්නාව ප්‍රාදේශීය ලේකම් කාර්යාලය 2021 මැයි 13 දින ඩබල් කැබ් රථයක් අලුත්වැඩියා කිරීම සඳහා දිස්ත්‍රික් ලේකම් කාර්යාලය වෙත භාර දී තිබුණි. එම රථය දිස්ත්‍රික් ප්‍රසම්පාදන කමිටුවේ නිර්දේශ මත 2021 මැයි 17 දින රු.905,480ක් වැය කරමින් අලුත්වැඩියාව සිදුකිරීමේදී ප්‍රධානම මෙහෙයුම් ඒකකය වන එන්ජිමෙහි සහ ගියර් පද්ධතියේ ක්‍රියාකාරීත්වය, පැවැත්ම සහ පවතින දෝෂයන් පිළිබඳ සලකා බැලීමෙන් අනතුරුව අනිකුත් අලුත්වැඩියාවන් සිදුකිරීම යෝග්‍යද යන්න සලකා බැලිය යුතු වුවත් එසේ කිරීමකින් තොරව මොටර් රථයේ සිසිලන, වායුසමීකරණ, තිරිංග පද්ධතීන්වල සහ මෝටර් රථයේ බඳෙහි තීන්ත පින්තාරු කිරීම් වැනි අලුත්වැඩියාවන් සිදුකර තිබුණි. එසේ අලුත්වැඩියාව සිදු කර වසරක් ගතවීමට පෙර මෙම මෝටර් රථයේ එන්ජිමෙහි සහ ගියර් පද්ධතියේ පවතින දෝෂයන් හේතුවෙන් අපහරණය කිරීම සඳහා නිර්දේශ කර තිබීමෙන් මෙම රථය අලුත් වැඩියා කිරීම සඳහා වැය කළ මුදල් නිෂ්කාර්ය වියදමක් බවට පත්වී තිබුණි.

(ඈ) තිඹිරිගස්යාය ප්‍රාදේශීය ලේකම් කාර්යාලයේ මෝටර් රථයක ඉන්ධන ධාරිතාවය ඉන්ධන ලීටර් 55ක් ලෙස දක්වා තිබුණු නමුත් 2023 නොවැම්බර් 20 සිට 2024 සැප්තැම්බර් 30 දක්වා ඉදිරිපත් කර තිබූ ධාවන සටහන්වල ලීටර් 789ත් 846ත් අතර ඉන්ධන ප්‍රමාණයන්

ඉන්ධන ටැංකියේ ඉතිරිය ලෙස දක්වා තිබුණි. ධාවන සටහන් අනුව මෙලෙස ඉන්ධන ටැංකියේ ඉතිරියක් ලෙස අසාමන්‍ය ඉන්ධන ලීටර් ප්‍රමාණයක් පැවතීමට හේතුවූ කරුණු අනාවරණය කරගැනීමකින් තොරව මාස 10කට අධික කාලයක් අඛණ්ඩව ඉන්ධන ලබා දීම සිදු කර තිබුණි. තවද අධික ලෙස සුදු දුම් පිටවීම හේතුවෙන් අලුත්වැඩියාවන් සිදුකර, එම අලුත්වැඩියාවන් සිදුකල බවට තාක්ෂණික නිලධාරියාගේ නිර්දේශය 2023 දෙසැම්බර් 27 දිනැතිව ඉදිරිපත් කර ඒ සඳහා 2023 දෙසැම්බර් 28 දින රු.787,750ක් සහ රු.461,500ක් වශයෙන් එකතුව රු.1,249,250ක් ගෙවීම් සිදු කර තිබුණු නමුත් මෙම මෝටර් රථයේ ධාවන සටහන් අනුව 2023 දෙසැම්බර් 09 දින මෝටර් රථය අලුත්වැඩියාව සඳහා යොමු කර ඇති අතර අලුත්වැඩියාව නිමකර නැවත මෝටර් රථය ධාවනය සඳහා යොදා ගෙන තිබුණේ 2024 මාර්තු 12 දිනදීය. ඒ අනුව එම අලුත්වැඩියාව අවසන්වීමට පෙර ගෙවීම් සිදුකර තිබුණි.

(ඉ) දිස්ත්‍රික් ලේකම් කාර්යාලය විසින් පරිහරණය කළ මෝටර් රථයක් සඳහා රු.1,158,950ක් වැය කර වසරක වගකීම් කාලයකට යටත්ව 2022 දෙසැම්බර් 20 දින අලුත්වැඩියාවක් සිදුකර 2023 ජුලි 28 දින දක්වා කි. මී. 3,435ක් පමණක් ධාවනය කර තිබූ අතර එදිනෙන් පසුව ධාවනය නොවීමට හේතු ඉදිරිපත් කර නොතිබුණි. තවද උක්ත අලුත්වැඩියාවට අදාළ වගකීම් කාලසීමාව අවසන් වූ පසුව එනම් 2024 මාර්තු 03 දින කාර්මික දෝෂයක් සම්බන්ධයෙන් වාර්තා කර තිබුණි. ඒ අනුව වගකීම් කාල සීමාව තුල නිසි පරිදි ධාවනය නොවීම මත වගකීම් කාලසීමාව තුළදී ලබාගත හැකිව තිබූ ප්‍රතිලාභ අහිමි වීමක් නිරීක්ෂණය වූ අතර 2025 අප්‍රේල් 21 දින වන විටත් එනම් මාස 20කට අධික කාලයක සිට මෙම වාහනය ධාවනයට යොදාගැනීමකින් තොරව අලුත් වැඩියාව සඳහා යොමුකර තිබුණි.

4.3 පාඩු හා හානි

පහත සඳහන් නිරීක්ෂණ කරනු ලැබේ.

(අ) 2024 දෙසැම්බර් 31 දින වන විට කොළඹ දිස්ත්‍රික් ලේකම් කාර්යාලය ගිනි ගැනීමෙන් සිදු වූ හානියට වර්ෂ 12 කට අධික කාලයක් ගත වී තිබුණද මේ සම්බන්ධයෙන් විමර්ශණ අවසන් වී නොතිබීමෙන් එම හානි අයකර ගැනීම හෝ කපාහැරීම සිදුකළ නොහැකිව පැවතුණු අතර හානියේ වටිනාකම රු.92,606,688 ක් විය.

(ආ) විශ්‍රාම වැටුප් ගෙවීමේදී මූලික වැටුප වැඩිපුර ගෙවීම, පාරිතෝෂික මුදල් වැඩිපුර ගෙවීම, ජීවන වියදම් දීමනාව, අන්තර් දීමනාව, යැපීම් දීමනා වැනි දීමනා වැඩිපුර ගෙවීම, විශ්‍රාම වැටුප් චක්‍රලේඛවලට අනුගත නොවී වැඩිපුර ගෙවීම යනාදී විවිධ හේතූන් මත කොළඹ දිස්ත්‍රික්කයේ ප්‍රාදේශීය ලේකම් කාර්යාල 13 ට අදාළ බල ප්‍රදේශයන්හි විශ්‍රාමිකයන් 181

දෙනෙකුට එලෙස වැඩියෙන් ගෙවා, 2024 දෙසැම්බර් 31 දින වන විට තවදුරටත් අයවිය යුතු රු.29,752,987 ක් පැවති අතර ඒ අතරින් ප්‍රාදේශීය ලේකම් කාර්යාල 06ක විශ්‍රාමිකයන් 12 දෙනෙකුගෙන් මියයාම හෝ වෙනත් හේතු මත අය නොවන ලෙස හඳුනා ගෙන තිබූ මුදල රු.2,458,613 ක් විය.

(ඈ) සීතාවක ප්‍රාදේශීය ලේකම් බල ප්‍රාදේශයේ 2016 ජූනි 05 දින සාලාව යුධ හමුදා කඳවුරේ හදිසි පිපිරීම හේතුවෙන් හානි වූ 427 ඒ සාලාව ග්‍රාම නිලධාරී වසමේ පදිංචි පුද්ගලයකුගේ නිවස සඳහා රු. 3,635,000ක් වූ පළමු තක්සේරුව, 2016 සැප්තැම්බර් 23 දිනැති තක්සේරුව මගින් රු.1,500,000 ක් ලෙස සංශෝධනය කර තිබුණි. එම සංශෝධිත තක්සේරුව 2016 සැප්තැම්බර් 26 දින සීතාවක ප්‍රාදේශීය ලේකම් කාර්යාලය වෙත ලැබී තිබුණු නමුත් පෙර තක්සේරුව මත පදනම්ව එවකට සේවයේ නියුතු නිලධාරීන්ගේ නොසැලකිල්ල මත රු. 3,635,000 ක් ගෙවීම හේතුවෙන් උක්ත සඳහන් පුද්ගලයා වෙත රු. 2,006,872 ක මුදලක් වැඩිපුර ගෙවීමක් සිදු වී තිබුණි. තවද 2025 පෙබරවාරි 03 දිනට උක්ත සිදුවීම සිදු වී වසර 08 කට අධික කාලයක් ගත වී තිබුණද රු.2,006,872ක් වූ වැඩිපුර ගෙවීම අදාළ පුද්ගලයාගෙන් අයකර ගැනීමට අපොහොසත් වී තිබුණි.

(ඇ) දිස්ත්‍රික් ලේකම් කාර්යාලය සතු මෝටර් රථයක් 2024 සැප්තැම්බර් මස 20 අනතුරට ලක්වී තිබුණු අතර 2024 දෙසැම්බර් 31 දිනට එම හානියේ ඇස්තමේන්තු වටිනාකම හඳුනා ගෙන මූල්‍ය ප්‍රකාශන තුල තවදුරටත් අයකර ගැනීමට හෝ කපාහැරීමට හෝ අත්හැරීමට ඇති පාඩු යටතේ දක්වා නොතිබුණි. තවද මු.රෙ.104 ප්‍රකාරව ප්‍රාරම්භක වාර්තාව , අවසන් වාර්තාව යනාදිය තොරතුරු ඇතුලත් ලිපිගොනුව 2025 අප්‍රේල් වන විටත් විගණනයට ඉදිරිපත් නොකෙරුණි.

4.4 කළමනාකරණ දුර්වලතා

පහත සඳහන් නිරීක්ෂණ කරනු ලැබේ.

(අ) කොළඹ, දෙහිවල, කොලොන්නාව, රත්මලාන ,සීතාවක, මොරටුව සහ කැස්බෑව යන ප්‍රාදේශීය ලේකම් කාර්යාල පවත්වාගෙන යනු ලබන ඉඩම්වල අයිතිය එම ප්‍රාදේශීය ලේකම් කාර්යාල සතු නොවූ අතර ඒවායේ අයිතිය පවරා ගැනීමට සමාලෝචිත වර්ෂය අවසානයටත් නොහැකි වී තිබුණි.

(ආ) සීතාවක ප්‍රාදේශීය ලේකම් බල ප්‍රදේශයේ කොටබොඩවත්තේ පිහිටා ඇති රජයේ නිල නිවාසවලට අදාළ කුලී ආදායම දිගුකාලයක් සිට අයකර ගෙන නොතිබූ අතර උසාවි නියෝගයට අනුව කටයුතු කිරීමට සමාලෝචිත වර්ෂය අවසානයටත් නොහැකි වී තිබුණි.

(ඇ) සමාලෝචිත වර්ෂයේ විශ්‍රාම වැටුප් ගෙවීම සම්බන්ධයෙන් විගණන පරීක්ෂාවේ දී ප්‍රාදේශීය ලේකම් කාර්යාල 05 ක විශ්‍රාමිකයන් 125 දෙනෙකු සඳහා ස්ථිර හෝ තාවකාලික විශ්‍රාම වැටුප් ලිපි ගොනුවක් නොමැතිව විශ්‍රාම වැටුප් ගෙවමින් පැවති අතර සමාලෝචිත වර්ෂයේ දී පමණක් එකතුව රු.16,236,922 ක මුදලක් එසේ ගෙවා තිබුණි. තවද ප්‍රාදේශීය ලේකම් කාර්යාල 10 ක විශ්‍රාමිකයන් 202ක් සඳහා තාවකාලික විශ්‍රාම වැටුප් ලිපි ගොනු මගින් සමාලෝචිත වර්ෂයේ දී පමණක් එකතුව රු.58,974,495 ක මුදලක් ගෙවා තිබුණි. මෙම තාවකාලික විශ්‍රාම වැටුප් ලිපි ගොනු අතරින් ප්‍රාදේශීය ලේකම් කාර්යාල 04 ක ගොනු 64 ක් සඳහා අනුමැතිය ලබා ගැනීමට සමාලෝචිත වර්ෂය අවසානය වන විටත් විශ්‍රාම වැටුප් දෙපාර්තමේන්තුව වෙත ඉදිරිපත් කර නොතිබුණි.

(ඈ) කොළඹ දිස්ත්‍රික්කයේ ප්‍රාදේශීය ලේකම් බල ප්‍රදේශ 13ක් තුල වැඩිහිටි දීමනා ගෙවීම සම්බන්ධයෙන් විගණනයට ඉදිරිපත් වූ තොරතුරුවලට අනුව ප්‍රාදේශීය ලේකම් කාර්යාල 13ක් සඳහා සමාලෝචිත වර්ෂය තුල වැඩිහිටි දීමනා වශයෙන් ගෙවීමට නියමිත වූ මුදල රු.934,711,700 ක් වූ නමුත් සමාලෝචිත වර්ෂය තුලදී එකී ප්‍රාදේශීය ලේකම් කාර්යාලයන්හි රු.147,971,400 ක අධිහාර මුදලක් පැවතුණි.රත්මලාන හා තිඹිරිගස්යාය ප්‍රාදේශීය ලේකම් කාර්යාලවල 2024 වර්ෂයේ පොරොත්තු වැඩිහිටි දීමනා සම්බන්ධයෙන් අධිහාර හඳුනාගෙන නොතිබුණි.

(ඉ) කොළඹ දිස්ත්‍රික්කයේ ප්‍රාදේශීය ලේකම් බල ප්‍රදේශ 13 තුල අනවසරයෙන් අල්ලාගෙන තිබුණු ඉඩම් කැබලි සංඛ්‍යාව 596 ක් වූ නමුත් සමාලෝචිත වර්ෂය තුල ප්‍රාදේශීය ලේකම් කාර්යාල 03ක පමණක් ඉඩම් කච්චේරි 06ක් පවත්වා සීතාවක හා හෝමාගම ප්‍රාදේශීය ලේකම් කාර්යාල 02හි පමණක් බලපත්‍ර 12 ක් ලබා දී තිබුණි. අනෙකුත් ප්‍රාදේශීය ලේකම් කාර්යාල 10 හි 2024 ජනවාරි 01 දිනට අනවසරයෙන් අල්ලාගත් ඉඩම් කැබලි 594 ක් පැවතිය ද සමාලෝචිත වර්ෂයේදී ඉඩම් කැබලි කිසිවක් නියමානුකූල කර නොතිබුණු අතර 2024 දෙසැම්බර් 31 දිනට දිස්ත්‍රික්කය තුළ අනවසර ඉඩම් කැබලි 973 ක් පැවතුණි.

(ඊ) අඩු ආදායම්ලාභී පවුල් සඳහා නොමිලේ සහල් බෙදාහැරීම යටතේ කොලොන්නාව ප්‍රාදේශීය ලේකම් කාර්යාලය වෙත බෙදා දීමට ලබාදුන් සහල් 10 Kg ක් බැගින් වූ බෑග් 82 ක් දෙමටගොඩ හා කොලොන්නාව වසම් භාර ග්‍රාම නිලධාරී විසින් අවිධිමත් ලෙස ගබඩාකිරීම හේතුවෙන් මිනිස් පරිභෝජනයට ගත නොහැකි අකාරයෙන් නරක් වී තිබුණි. මේ පිළිබඳ මූලික විමර්ශනයක් පවත්වන ලෙස 2024 මැයි 28 දින පැවැත් වූ

ප්‍රාදේශීය ලේකම් සමුළුවේදී, කොලොන්නාව ප්‍රාදේශීය ලේකම් වෙත දැනුම් දී තිබුණද සමාලෝචිත වර්ෂය අවසානය වනවිටද එම මූලික විමර්ශන කටයුතු අවසන් කර නොතිබුණි.

(උ) කොලොන්නාව ප්‍රාදේශීය ලේකම් කාර්යාලයේ තැපැල් කාර්යාල 02ක 2024 වර්ෂයේ ජනවාරි සහ පෙබරවාරි මාස වෙනුවෙන් නොගෙවූ වැඩිහිටි දීමනා රු.2,396,500ක් නැවත ප්‍රාදේශීය ලේකම් කාර්යාලය වෙත ගෙන්වා ගැනීමට අදාළ තැපැල් කාර්යාලවලට ලිපි යොමු කිරීමට මාස 05 කට වැඩි කාලයක් ගතකර තිබීම හේතුවෙන් සැලකිය යුතු මුදල් ප්‍රමාණයක් අනවශ්‍ය ලෙස තැපැල් කර්යාලවල රඳවා ගැනීමට ඉඩ සලසා දීමක් සිදුවන බවද, නොගෙවන ලද වැඩිහිටි දීමනා ආපසු ගෙන්වාගැනීමට සහ ප්‍රතිලාභීන් විසින් දීමනාව ලබා නොගැනීමට හේතු වූ කරුණු පරීක්ෂාකර ප්‍රතිලාභීන්ට ගෙවීම් සිදු කිරීමට හෝ ප්‍රතිලාභීන් දීමනාව ලබාගැනීමට ඉදිරිපත් නොවේ නම් ප්‍රතිලාභී ලේඛන යාවත්කාලීන කිරීමට අවධානය යොමු කර නොතිබුණි.

(ඌ) ආහාර සුරක්ෂිතතාව ඇති කිරීම සඳහා වගාවට සුදුසු රජයේ ඉඩම් හා ඌන උපයෝජිත රජයේ ඉඩම් කෙටිකාලීන බෝග වගාවන් සඳහා යොදා ගැනීම පිළිබඳව ඉඩම් කොමසාරිස් ජනරාල් විසින් නිකුත් කරන ලද 2022 ජුනි 20 දිනැති අංක 2022/06 දරන චක්‍රලේඛය ප්‍රකාරව සීතාවක ප්‍රාදේශීය ලේකම් කාර්යාලය සතු ඌන උපයෝජිත පර්චස් 620ක රජයේ ඉඩම් ප්‍රමාණය වගා කිරීමට සුදුසු වගාකරුවන් තෝරා ගැනීම සඳහා වගාකරුවන් ලියාපදිංචි කිරීම, මෙම වැඩසටහන පිළිබඳව විධිමත්ව වගාකරුවන් දැනුවත් කිරීම උක්ත චක්‍රලේඛය ප්‍රකාරව සිදු කර නොතිබුණු අතර 2025 ජනවාරි 05 දින දක්වා කිසිඳු ඉඩමක් උක්ත චක්‍රලේඛය ප්‍රකාරව කෙටිකාලීන බෝග වගාවන් සඳහා ලබාදී නොතිබුණි. ඒ අනුව ඉඩම් කොමසාරිස් ජනරාල්ගේ උක්ත චක්‍රලේඛයෙන් අරමුණු කර තිබූ ශ්‍රී ලංකාව තුළ උද්ගතවෙමින් පවතින ආහාර අර්බුදයට විසඳුම් ලෙස ඌන උපයෝජිත රජයේ ඉඩම් සුදුසු බෝග වගාවන් සඳහා කඩිනමින් ලබාදීම මගින් රටේ ආහාර සුරක්ෂිතතාව තහවුරු කිරීම හා සුදුසු වගාකරුවන්ට ආර්ථික ප්‍රතිලාභ ලබාගැනීමට තිබූ අවස්ථාව අහිමි වී තිබුණි.

(එ) නායයෑම් අධි අවදානම් කලාපවල ජීවත්වන පවුල් සඳහා ස්ථිර නිවාස ඉදිකර නැවත පදිංචි කිරීම යටතේ සීතාවක ප්‍රාදේශීය ලේකම් කාර්යාලය විසින් රජයෙන් ලබාදුන් ඉඩමක නිවාස ඉදිකිරීම වෙනුවෙන් රු.1,200,000 ක ප්‍රතිලාභ ගෙවීම යටතේ පුද්ගලයන් 09 දෙනෙකු තෝරා ගෙන තිබුණද ඔවුන්ගෙන් 07 දෙනෙකුට පමණක් රජයේ ඉඩමක නිවාස ඉදිකිරීම සඳහා 2023 දෙසැම්බර් 19 දින පළමු වන වාරිකය ලෙස එකතුව රු.3,500,000 ක්ද එක් ප්‍රතිලාභියෙකු වෙත දෙවන වාරික මුදල් ලෙස

රු.400,000 ක්ද ගෙවා තිබුණි. එසේ ප්‍රතිලාභින් වෙත මුදල් නිදහස් කර වසරක කාලයක් ඉක්ම ගොස් තිබුණද එම ඉදිකිරීම් කටයුතු ප්‍රගතිය සම්බන්ධයෙන් 2025 ජනවාරි වනවිටත් පසුවිපරමක් සිදු කල බවට තොරතුරු ගොනුව තුල නොතිබුණු අතර නැවත පදිංචි කිරීමේ ව්‍යාපෘතිය යටතේ රාජ්‍ය මූල්‍ය ප්‍රතිපාදන දෙවන වාරිකය මුදා හැරීමට අධීක්ෂණ පත්‍රිකාව යටතේ සිදුකල යුතු පරීක්ෂා වලින් තොරව 2024 සැප්තැම්බර් 06 වන දින එක් ප්‍රතිලාභියෙකු වෙත දෙවන වාරිකය ලෙස රු.400,000 ක් ගෙවා තිබුණි.

ප්‍රතිලාභියා මිලදී ගත් හෝ ප්‍රතිලාභියා සතු ඉඩමක නිවාස ඉදිකිරීම යටතේ පුද්ගලයන් 07 දෙනෙකු වෙත නිවාස ඉදිකිරීම සඳහා සිව්වන වාරිකය දක්වා රුඳවුම් මුදලද ඇතුළුව එකතුව රු.8,400,000ක් ද නිවසක් සහිත ඉඩමක් මිලදී ගැනීමට රු.1,600,000 ක් ගෙවීම යටතේ ප්‍රතිලාභින් 04 දෙනෙකු වෙත රු.6,400,000 ක් ගෙවා තිබුණද එම සියලුම ප්‍රතිලාභින් වෙත රජයෙන් ලබාදුන් මුදල යොදා මිලදී ගත් ඉඩමේ පත්ඉරු ප්‍රාදේශීය ලේකම් කාර්යාලය වෙත ඉදිරිපත් කර නොතිබුණි.

(ඒ) කොළඹ ප්‍රාදේශීය ලේකම් කාර්යාලය පිහිටි ඉඩම රාජ්‍ය පරිපාලන, ස්වදේශ කටයුතු, පළාත් සභා සහ පළාත් පාලන අමාත්‍යාංශය වෙත පැවරීම සඳහා මෙතෙක් නාගරික සංවර්ධන අධිකාරියේ එකඟතාවය ලබා දී නොමැති බව නිරීක්ෂණය වූ අතර මෙම කාර්යාලය සඳහා යෝජිත ටෙලිකොම් ඉඩමේ ඉදිවෙමින් පවතින ගොඩනැගිල්ලේ මහල් 03 ක් කොළඹ ප්‍රාදේශීය ලේකම් කාර්යාලයීය භුක්තිය වෙනුවෙන් භාරදීමට නියමිතව තිබුණද, එහි කිසිදු ප්‍රගතියක් නිරීක්ෂණය නොවුණි.

(ඔ) විශ්‍රාම වැටුප් අධ්‍යක්ෂ ජනරාල්ගේ අංක pen/pol/06/15 - 2023 හා 2024 ජූනි 14 දිනැති විශ්‍රාම වැටුප් උපදෙස් ලිපි 07/2023 (සංශෝධන II) ප්‍රකාරව - 2024 වර්ෂය සඳහා 2024 ජූනි 30 දිනට ජීවිත සහතික යාවත්කාලීන කර නොමැති විශ්‍රාමිකයින් වෙත විශ්‍රාම වැටුප ගෙවීම 2024 ජූලි මස සිට අත්හිටුවන ලදී. ප්‍රාදේශීය ලේකම් කාර්යාල 9ක එලෙස 2024 ජූලි මස විශ්‍රාම වැටුප නතර කරන ලද විශ්‍රාමිකයන් 122 දෙනෙකු සිටින අතර මෙම විශ්‍රාමිකයන් මිය ගොස්ද , පදිංචිය හැර ගොස් තිබේද , විදේශ ගතවී තිබේද යන්න පිළිබඳ 2025 මාර්තු 31 දක්වා තොරතුරු සොයා ගැනීමට නොහැකි වී තිබුණි.

(ඕ) කොළඹ දිස්ත්‍රික් බල ප්‍රදේශයේ ප්‍රාදේශීය ලේකම් කොට්ඨාශ 05 ක අත්හැර දැමූ ගොඩනැගිලි 30 ක් කිසිදු ප්‍රයෝජනවත් කාර්යයකට භාවිතා නොකිරීම නිසා දිරාපත් වීමට ලක්වෙමින් පවතිණ අතර එම ගොඩනැගිලි අතරින් ගොඩනැගිලි 20 ක්ම අලුත්වැඩියා හෝ නවීකරණයෙන් පසු නැවත භාවිතා කල හැකි මට්ටමේ පවතිණ නමුත් මේ දක්වා ඒ පිළිබඳ අවධානය යොමු වී නොතිබුණි.

5. තිරසර සංවර්ධනය

(අ) තිරසර සංවර්ධන අරමුණු සාක්ෂාත් කරගෙන ගැනීම පිළිබඳ 2024 වාර්ෂික කාර්යසාධන වාර්තාවේ තිරසර සංවර්ධන අරමුණු සපුරා ගැනීමේ කාර්යසාධනය යටතේ අංශ 32 කට අදාළව තිරසර සංවර්ධන අරමුණු 12 ක් යටතේ දර්ශක 203ක ප්‍රගතිය දක්වා තිබුණු අතර එයින් දර්ශක 11ක ප්‍රගතිය සියයට 50කට වඩා පහල අගයක්ද දර්ශක 47ක ප්‍රගතිය සියයට 50 – 74 අතර අගයකද පැවති අතර දර්ශක 02ක ඉලක්කයන්ට අදාළව ළඟා කර ගත් ප්‍රගතිය දක්වා නොතිබුණි.

(ආ) තිරසර සංවර්ධන අරමුණු ළඟාකර ගැනීමේ ප්‍රගතිය සම්බන්ධයෙන් සිදු කළ නියැදි පරීක්ෂාවේදී 2024 වාර්ෂික කාර්ය සාධන කෙටුම්පත් වාර්තාවේ දක්වා තිබූ ඉලක්ක/දර්ශක 09ක් 2024 ක්‍රියාකාරී සැලැස්මෙහි අන්තර්ගත කර නොතිබීම හේතුවෙන් ඒවාට අදාළ 2024 වර්ෂයේ ඉලක්කය කොපමණද යන්න තහවුරුවක් නොවූ හෙයින් එම දර්ශක සාක්ෂාත් කරගැනීමේ කාර්යසාධනය විගණනයට මැනිය නොහැකි විය.

(ඇ) 2024 වාර්ෂික කාර්ය සාධන කෙටුම්පත් වාර්තාවේ දක්වා තිබූ තිරසර සංවර්ධන අරමුණුවලට ඉලක්ක 03 ක ප්‍රගතිය විගණනය වෙත ඉදිරිපත් කරන ලද අනෙකුත් වාර්තාවන්හි සඳහන් ප්‍රගතිය සමඟ එකිනෙකට වෙනස් වූ අතර 2024 වාර්ෂික කාර්ය සාධන කෙටුම්පත් වාර්තාවේ දක්වා තිබූ තිරසර සංවර්ධන අරමුණු ළඟා කර ගැනීමේ ප්‍රගතිය පිළිබඳ විගණනය වෙත ඉදිරිපත් කළ තොරතුරු මත නිවැරදි තහවුරුවක් ලබා ගැනීමට නොහැකි විය.

6. යහපාලනය

6.1 මහජනතාව වෙත සේවා ඉටුකිරීම.

මහජනතාව දෛනිකව නිරන්තරයෙන් සේවා ඉටුකර ගැනිමේ අපේක්ෂාවෙන් පැමිණෙන ආයතනයන් හි වැඩිම ඉල්ලුමක් ඇති සේවා සඳහා කාර්යසාධක දර්ශක හඳුනාගැනීම හා ඒවා ඉටුකරන ප්‍රමාණය මැනීම සඳහා රාජ්‍ය පරිපාලන ස්වදේශ කටයුතු පළාත් සභා හා පළාත් පාලන අමාත්‍යාංශ ලේකම්ගේ 2020 ජනවාරි 24 දිනැති ස්වදේශ කටයුතු ගිණුම් චක්‍රලේඛ අංක 02/2018(II) මගින් සියළුම දිස්ත්‍රික් ලේකම්වරුන් වෙත උපදෙස් ලබා දී තිබුණු අතර, ඒ අනුව කොළඹ දිස්ත්‍රික් ලේකම් කාර්යාලය මගින් 2024 වර්ෂයේ මහජනතාව විසින් ප්‍රාදේශීය ලේකම් කාර්යාලය වෙතින් වැඩිපුරම රාජකාරි ඉටුකර ගැනීමේ අපේක්ෂාවෙන් පැමිණෙන සේවාවන් අතරින් වැඩිම ඉල්ලුමක් ඇති සේවාවන් 05 ක් හඳුනාගැනීම හා ඒ සඳහා අදාළ ඉලක්කයන්

ප්‍රාදේශීය ලේකම් කාර්යාල වෙතින් ලබාගැනීම පිළිබඳව අංක WPCG/CL/A/INFO/2025/වි.තො.04 හා 2025 ජනවාරි 23 දිනැති ලිපිය මඟින් තොරතුරු ඉල්ලුම් කළ නමුත් 2025 අප්‍රේල් 22 දින දක්වා එම තොරතුරු විගණනය වෙත ඉදිරිපත් නොකෙරුණි. තවද සීතාවක, මොරටුව, දෙහිවල යන ප්‍රාදේශීය ලේකම් කාර්යාල සම්බන්ධයෙන් සිදු කළ පරීක්ෂාවේදී ඒ ඒ ප්‍රාදේශීය ලේකම් කාර්යාල විසින් වැඩිම ඉල්ලුමක් ඇති සේවා සඳහා කාර්යසාධක දර්ශක හඳුනාගැනීම, 2024 වර්ෂයේ අදාළ ඉලක්කයන් ලබාදීම හා ප්‍රගතිය මැන බැලීම සිදුකර නොමැති බව නිරීක්ෂණය විය. ඉහත චක්‍රලේඛයට අනුව 2024 වර්ෂය සඳහා මහජනතාව වැඩිපුරම පැමිණෙන ආයතනයන් හි වැඩිම ඉල්ලුමක් ඇති සේවා සඳහා කාර්යසාධක දර්ශක හඳුනාගැනීමත් හා ඒවා ඉටුකරන ප්‍රමාණය මැනීමත් සිදු කර නොතිබුණි.

6.2 අභ්‍යන්තර විගණනය

අභ්‍යන්තර විගණන අංශයට අදාළව 2024 දෙසැම්බර් 31 දිනට තත්‍ය කාර්ය මණ්ඩලය ප්‍රධාන අභ්‍යන්තර විගණක, සංවර්ධන නිලධාරීන් 07 ක හා කළමනාකරණ සේවා නිලධාරියෙකුගෙන් සමන්විත විය. සමාලෝචිත වර්ෂයේ කොළඹ දිස්ත්‍රික් ලේකම් කාර්යාලයට අනුබද්ධ ප්‍රාදේශීය ලේකම් කාර්යාල 13හි විගණනය වෙත ඉදිරිපත් නොවූ වවුචර් පිළිබඳව ප්‍රමාණවත් තොරතුරු එම අංශය තුල නොතිබීම හේතුවෙන් විගණනය වෙත ඉදිරිපත් නොවූ වවුචර් පවතීද යන්න පිළිබඳ තහවුරුවක් ලබා ගැනීමට නොහැකි විය.

7. මානව සම්පත් කළමනාකරණය

7.1 අනුයුක්ත කාර්ය මණ්ඩලය, තථ්‍ය කාර්ය මණ්ඩලය

2024 දෙසැම්බර් 31 දිනට අනුමත, තථ්‍ය හා පුරප්පාඩු හා අතිරික්ත කාර්ය මණ්ඩලය පිළිබඳ විස්තර පහත දැක්වේ.

සේවක වර්ගය	අනුමත සේවක සංඛ්‍යාව	තත්‍ය සේවක සංඛ්‍යාව	පුරප්පාඩු	අතිරික්තය
ජ්‍යෙෂ්ඨ මට්ටම	73	57	17	01
තෘතියික මට්ටම	34	28	06	-
ද්විතියික මට්ටම	1,873	1,929	41	97
ප්‍රාථමික මට්ටම	145	132	13	-
එකතුව	2,125	2,146	77	98

පහත සඳහන් නිරීක්ෂණයන් කරනු ලැබේ.

(අ) 2024 දෙසැම්බර් 31 දිනට අනුමත සේවක සංඛ්‍යාව 2,125ක් ද, තත්‍ය සේවක සංඛ්‍යාව 2,146ක් වූ අතර ඒ අනුව පුරප්පාඩු සේවක සංඛ්‍යාව 77 ක් හා අතිරික්ත සේවක සංඛ්‍යාව 98ක් විය. සංවර්ධන නිළධාරි සේවයේ අනුමත තනතුරු සංඛ්‍යාව 757 ක් වුවද එම සේවයේ තත්‍ය සේවක සංඛ්‍යාව 1041 ක් වූයෙන් අතිරික්ත සේවක සංඛ්‍යාව 284 ක් විය. පුරප්පාඩු සේවක සංඛ්‍යාව තුල රාජ්‍ය කළමනාකරණ සේවයේ තනතුරු පුරප්පාඩු 123 ක් හා ග්‍රාම නිලධාරි තනතුරු පුරප්පාඩු 80 ක් නිරීක්ෂණය වූයෙන් එය මහජනතාවට සපයන සේවාවන්හි කාර්යක්ෂමතාවයට හා ඵලදායීතාවයට අහිතකර ලෙස බලපෑ හැකි විය.

(ආ) කැස්බෑව ප්‍රාදේශීය ලේකම් කාර්යාලයට අනුයුක්තව සේවය කළ සංවර්ධන නිලධාරියක සඳහා 2020 පෙබරවාරි 13 දිනැති අංක දි.ලේ/කො/ක්‍රම/25/සං නි/වි.නි දරන ලිපියෙන් 2019 සැප්තැම්බර් 04 දින සිට 2022 සැප්තැම්බර් 03 දින දක්වා වැටුප් රහිතව වර්ෂ 03 ක කාලසීමාවක් සඳහා විදේශ රැකියා නිවාඩු සඳහා අනුමැතිය ලබා දී තිබූ අතර, 2022 සැප්තැම්බර් 04 දින නැවත සේවයට වාර්තා කළ යුතුව තිබුණද මෙම නිලධාරිනිය එම දිනයේ සේවයට වාර්තා කර නොතිබුණු හෙයින් 2019 අගෝස්තු 20 දින මැය සමහ ඇති කරගන්නා ආයතන සංග්‍රහයේ 16.5 වගන්තියේ 10 වැනි

පරිශිෂ්ඨය ප්‍රකාරව අත්සන් කරන ලද ගිවිසුමෙහි IV වගන්තියේ සඳහන් වන නැවත සේවයට වාර්තා නොකළහොත් ගෙවිය යුතු රු.675,136ක් වූ දණ්ඩන මුදලින් රු.200,000ක් පමණක් අයකර ගෙන තිබුණි.

(ඈ) 2024 දෙසැම්බර් 31 දිනට රාජකාරි කටයුතු සඳහා සක්‍රිය දායකත්වයක් නොමැති ප්‍රාදේශීය ලේකම් කාර්යාල 04 ක අනිවාර්ය නිවාඩු ගැන්වූ සේවකයින් 07 දෙනෙකු හා වැඩ තහනම් කළ එක් සේවකයකු වෙත වර්ෂ 2017 - 2024 කාලසීමාව තුල වැටුප් හා දීමනා ලෙස රු.8,880,468 ක් ගෙවා තිබුණු අතර එසේම සේවකයින් දෙදෙනෙකුගෙන් රජයට අයවිය යුතු රු.164,290 ක මුදලක්ද පැවති අතර එම මුදල් අයකර ගැනීමට කටයුතු කර නොතිබුණි.

(ඇ) ප්‍රාදේශීය ලේකම් කාර්යාල 03ක අල්ලස් චෝදනා සම්බන්ධයෙන් අත්අඩංගුවට ගනු ලැබූ ග්‍රාම නිලධාරීන් තිදෙනෙකු අනිවාර්ය නිවාඩු මත සිටියදී විශ්‍රාම වැටුප් ව්‍යවස්ථා සංග්‍රහයේ 2.12 වගන්තිය යටතේ විශ්‍රාම ගන්වා තිබූ අතර එම නිලධාරීන් සඳහා වැටුප් හා දීමනා ලෙස රු.1,615,529ක මුදලක් ගෙවා තිබූ අතර එක් නිලධාරියෙකුගෙන් රජයට රු.97,500ක මුදලක් අයවීමට තිබුණි.

(ඉ) ආයතන සංග්‍රාහයේ XLIII වැනි පරිච්ඡේදයේ 13.2 වගන්තිය සංශෝධනය මැයෙන් 2019 සැප්තැම්බර් 30 දිනැති අංක 30/2019 දරන රාජ්‍ය පරිපාලන චක්‍රලේඛ පරිදි යම් චෝදනාවකට ලක් වූවන් සම්බන්ධයෙන් මාස දෙකක් ඇතුළත දී මූලික විමර්ශණයක් පැවැත්විය යුතු බව දක්වා තිබුණ ද ප්‍රාදේශීය ලේකම් කාර්යාල 03ක චූදිත නිලධාරීන් 05 දෙනෙකු සම්බන්ධයෙන් මූලික විමර්ශණයක් පැවැත්වීම සඳහා මාස 04 ත් මාස 48ත් අතර කාල සීමාවක් ගත කර තිබුණි.

(ඊ) සීතාවක ප්‍රාදේශීය ලේකම් කාර්යාලයට අනුයුක්තව සේවය කළ නිලධාරියකු අල්ලස් චෝදනා මත අනිවාර්ය නිවාඩු ගන්වා 2012 මැයි 03 දින රාජකාරි වැඩ තහනම් කර තිබුණි. මෙම නිලධාරියා සම්බන්ධයෙන් අල්ලස් හා දූෂණ පනතේ 19 (ආ) සහ සංශෝධිත පනතේ 19(ඇ) ප්‍රකාරව කොළඹ මහේස්ත්‍රාත් අධිකරණයේ නඩු තීරණය අනුව 2019 ජනවාරි 15 දින විත්තිකරු වැරදිකරු කර තිබූ අතර නිලධාරියා විසින් කොළඹ මහ අධිකරණයේ අභියාචනයක් ගොනු කර තිබුණුද එයින්ද ඔහු වැරදි කරුවෙක් ලෙස තීරණය ලබා දී තිබුණි. මෙම නිලධාරියා සම්බන්ධයෙන් පවත්වනු ලැබූ නඩු විභාගයෙන් ගරු මහේස්ත්‍රාත් අධිකරණයේ තීරණය, මහ අධිකරණයේ තීරණය, ආයතන සංග්‍රහයේ XLVIII වන පරිච්ඡේදයේ 22 වගන්තියේ විධිවිධාන සැලකිල්ලට ගනිමින් නිලධාරියාට එරෙහිව පැවැත්වූ විධිමත් විනය පරීක්ෂණයෙන්ද

ඔහුට එරෙහිව නගා ඇති සියලු චෝදනා සඳහා වැරදිකරු ලෙස තීරණය කළ ද ඔහු ලබා ගෙන ඇති තුටු පඩුරේ ස්වභාවයත්,ඔහුට එරෙහිව පෙර වැරදි නොමැති වීමත් ,වසර 12කට අධික කාලයක් රාජකාරි වැඩ තහනමකට ලක් වී තිබීමත් යන කරුණු සැලකිල්ලට ගෙන මොහු 2024 මැයි 15 දින රාජකාරි වැඩ තහනමට ලක්වූ කාල සීමාවට වැටුප් ගෙවීමකින් තොරව දිස්ත්‍රික් ලේකම් විසින් නැවත වරක් සේවයේ පිහිටුවා තිබුණි.

මේ සම්බන්ධයෙන් රාජ්‍ය පරිපාලන හා ස්වදේශ කටයුතු අමාත්‍යාංශය විසින් දිස්ත්‍රික් ලේකම්ගෙන් කරුණු ඉදිරිපත් කරන ලෙස දක්වා තිබූ අතර එයට පිළිතුරු ලෙස දිස්ත්‍රික් ලේකම් විසින් 2025 පෙබරවාරි 13 දිනැති අංක DIST,CMB/ES/09/D-04 ලිපිය මඟින් ඉහත දක්වා ඇති කරුණු සැලකිල්ලට ගෙන සානුකම්පිතව සිතා බලා නැවත සේවයේ පිහිට වූ බවත්, නිලධාරියා වෙනත් ප්‍රාදේශීය ලේකම් කාර්යාලයක් වෙත අනුයුක්ත කිරීම යෝග්‍ය බවටත් කරුණු දක්වා තිබුණි.

(උ) 2001 අගෝස්තු 22 දිනැති අංක 18/2001 දරන රාජ්‍ය පරිපාලන චක්‍රලේඛ ප්‍රකාරව වසර 05ක් එකම සේවා ස්ථානයේ සේවය කර ඇති සෑම නිලධාරියෙකුටම වෙනත් තනතුරුවල/ සේවා ස්ථානවල සේවය කිරීමට ඉඩදීම සඳහා වහාම ස්ථානමාරු ලබාදිය යුතු වුවද, ඊට පටහැනිව දිස්ත්‍රික් ලේකම් කාර්යාලයේ හා නියැදි පරීක්ෂාවට ලක්වූ ප්‍රාදේශීය ලේකම් කාර්යාල 02ක 2024 දෙසැම්බර් 31 දිනට සේවා කාලය වසර 05 ඉක්ම වූ නිලධාරීන් 55 දෙනෙකු සේවය කරමින් පැවතුණි.

(ඌ) 2024 වර්ෂය සඳහා මානව සංවර්ධන සැලැස්මක් සකස් කර තිබුණද එහි ඒ ඒ තනතුරට අදාළ රාජකාරි වඩාත් කාර්යක්ෂම අයුරින් ඉටු කරලීම සඳහා අදාළ නිලධාරීන්ට තිබිය යුතු මූලික නිපුණතා හා තාක්ෂණික නිපුණතා හඳුනා ගෙන මානව සංවර්ධන සැලැස්මෙහි අන්තර්ගත කළ යුතු වුවද තනතුරු 07කට අදාළව තාක්ෂණික නිපුණතා හඳුනාගෙන නොතිබුණු අතර විධායක තනතුරු 07ක් සඳහා කාර්යයන් ඉටුකිරීම සඳහා අත්‍යාවශ්‍යයෙන්ම තිබිය යුතු තාක්ෂණික නිපුණතා ලෙස මෘදුකාංග පිළිබඳ දැනුම පමණක් සඳහන් කර තිබුණි. තවද ඒ ඒ තනතුරු වලට අදාළව තවදුරටත් නිපුණතා පරතරය පිරවීම උදෙසා පුහුණු අවශ්‍යතා විශ්ලේෂණය කර පුහුණු සැලැස්ම පිළියෙල කළ යුතු වුවද එලෙස පුහුණු අවශ්‍යතා විශ්ලේෂණය කිරීමකින් තොරව පුහුණු සැලැස්ම පිළියෙල කර තිබුණි.

(එ) 2024 මානව සම්පත් සංවර්ධන සැලැස්ම තුල නිපුණතා පරතරය පිරවීම සඳහා සැලසුම් කර තිබූ පුහුණු වැඩසටහන් 10න් පුහුණු වැඩසටහන් 02ක් හැර සේවකයන්ගේ ධාරිතාව හා අභිප්‍රේරණය ඉහළ නැංවීම සඳහා නිරන්තරයෙන් අවශ්‍යවන සැලසුම් කළ විෂයානුබද්ධ අනෙකුත් පුහුණු වැඩසටහන් 07ක් 2024 වර්ෂයේදී පවත්වා නොතිබුණි. එසේම කාර්යාලයේ සෑම සාමාජිකයකු සඳහා ම වසරකට අවම වශයෙන් පැය 12 කට නොඅඩු පුහුණු අවස්ථාවක් ආයතනයේ මානව සංවර්ධන සැලැස්ම තුල සහතික විය යුතු වුවද විගණනය වෙත ඉදිරිපත් කළ 2024 පුහුණු ප්‍රගතිය අනුව තනතුරු 02ක නිලධාරීන් සඳහා කිසිදු පුහුණු වැඩසටහනක් පවත්වා නොතිබුණි.

Priyadarshanie

එස්.ඒ.ඩී.සී. ප්‍රියදර්ශනී

ජ්‍යෙෂ්ඨ සහකාර විගණකාධිපති

විගණකාධිපති වෙනුවට.
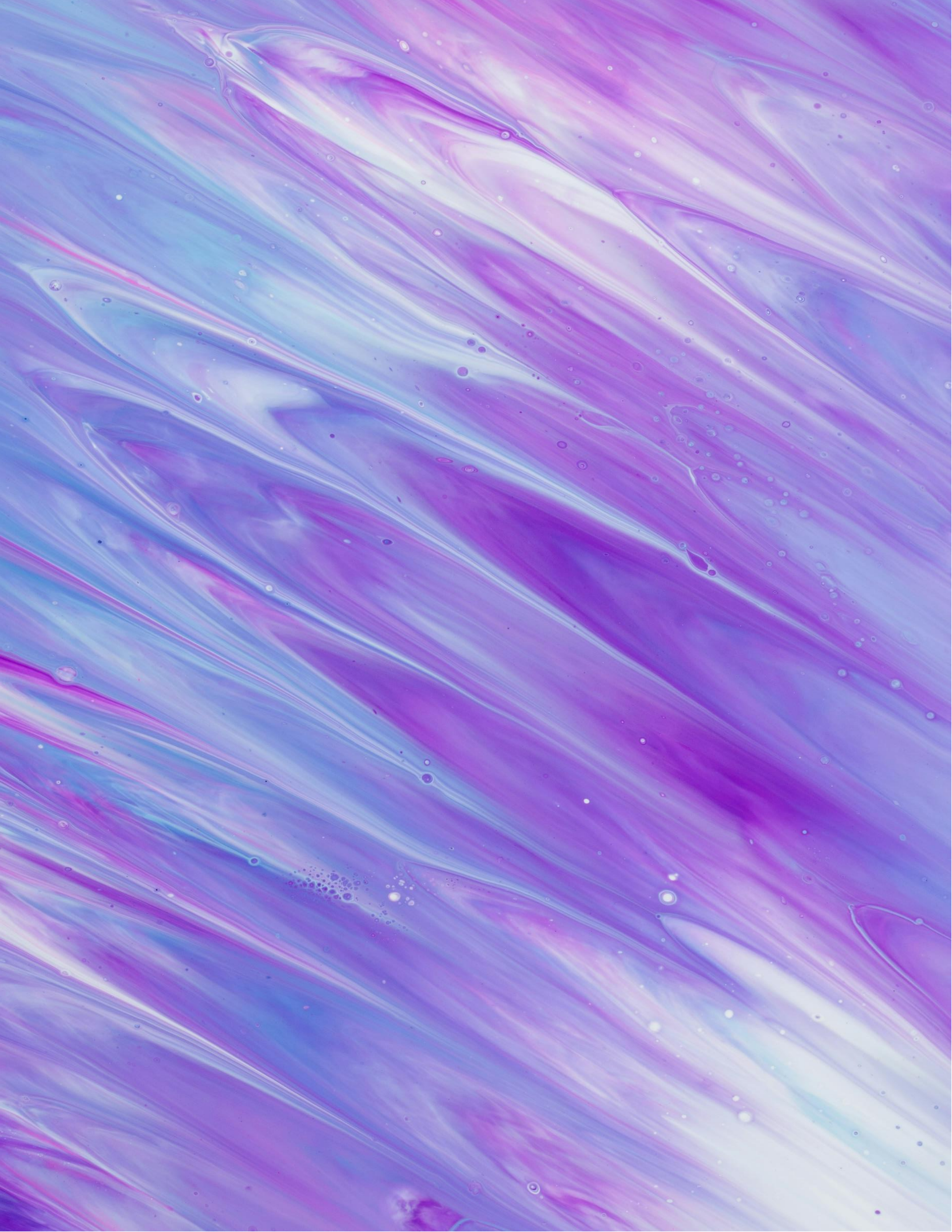
එස්.ඒ.ඩී.සී. ප්‍රියදර්ශනී
ජ්‍යෙෂ්ඨ සහකාර විගණකාධිපති
ජාතික විගණන කාර්යාලය